LG
Life's Good

ПАЙДАЛАНУШЫ НҰСҚАУЛЫҒЫ

Портативті Hi-Fi мини жүйесі

Құрылғыны іске пайдаланар алдында осы нұсқаулықты мұқият оқып шығыңыз да, болашақта қарау үшін сақтап қойыңыз.

ҮЛГІ
FJ5

MFL70040805

www.lg.com

Авторлық құқық © 2017 LG Electronics Inc. Барлық құқығы қорғалған.

Қауіпсіздік туралы ақпарат



АБАЙ БОЛЫҢЫЗ: ЭЛЕКТР ТОГЫНЫҢ СОҒУ ҚАУПІН АЗАЙТУ ҮШІН ҚАҚПАҒЫН (НЕМЕСЕ АРТҚЫ ЖАҒЫН), ПАЙДАЛАНУШЫ ҚЫЗМЕТ КӨРСЕТПЕЙТІН ІШКІ БӨЛІКТЕРІН АШПАҢЫЗ. ҚЫЗМЕТ КӨРСЕТУДІ БІЛІКТІ ҚЫЗМЕТ КӨРСЕТУ МАМАНДАРЫНА ТАПСЫРЫҢЫЗ.



Тең бұрышты үшбұрыш ішіндегі жебе-басты найзағай белгісі өнім қабының ішінде ток соғу қаупіне жеткілікті шамасы бар оқшауланбаған қауіпті кернеу бар екенін пайдаланушыға ескерту үшін арналған.



Тең бұрышты үшбұрыш ішіндегі леп белгісі өніммен бірге берілетін құжаттамада маңызды пайдалану және қызмет көрсету (жөндеу) нұсқаулары бар екенін пайдаланушыға ескертуге арналған.

ЕСКЕРТУ: ӨРТ НЕМЕСЕ ЭЛЕКТР ТОГЫНЫҢ СОҒУЫН БОЛДЫРМАУ ҮШІН БҰЛ ӨНІМДІ ЖАҢБЫРЛЫ НЕМЕСЕ ЫЛҒАЛ ЖЕРДЕ ҚОЛДАНБАҢЫЗ.

АБАЙ БОЛЫҢЫЗ: Құрылғыға су тигізуге (төгуге немесе шашуға) болмайды және оның үстіне ваза сияқты сұйықтық құйылған заттар қойылмауы тиіс.

ЕСКЕРТУ: Бұл жабдықты кітап сөресі немесе соған ұқсас сияқты шектеулі жерге орнатпаңыз.

АБАЙ БОЛЫҢЫЗ: Осы өнім айналасында жоғары кернеулі өнімдерді пайдаланбаңыз. (мысалы, Электрлік шыбын өлтіргіш) Электр тогының соғуына байланысты бұл өнім дұрыс жұмыс істемеуі мүмкін.

АБАЙ БОЛЫҢЫЗ: Желдетуге арналған саңылауларды жаппаңыз. Өндірушінің нұсқауларына сай орнатыңыз. Корпустағы науалар мен тесіктері желдету үшін қарастырылған және өнімнің тұрақты іскерлігін және қызып кетуден сақтайды. Өнімді төсекке, диванға, кілем немесе басқа жазық жерлерге қойып, саңылауларын жауып тастауға болмайды. Бұл құрылғыны кітап сөресі не тіреу секілді орнатылып қойылған жерлерге ол жерде дұрыс ауа алмасып тұрмаса не өндіруші нұсқаулығы бойынша мақұлданбаса қолданбаңыз.

ЕСКЕРТУ: Қауіпсіздік белгілері туралы ақпаратты, соның ішінде өнім идентификациясы мен қуат шығарылымдарын өнімнің төменгі не басқа бетінде орналасқан негізгі затбелгіден қараңыз.

ЕСКЕРТУ: қуат көзінің баусымы

Кабельдің ашасы өшіргіш құрылғы болып табылады. Төтенше жағдай болғанда ол қолжетерлік жерде болуы керек.

Берілген талаптарға сенімді болу үшін құрылғы иесінің техникалық сипаттамалары бар бетін тексеріп алыңыз. Электр розеткаларын көп жүктемеңіз. Көп жүктелген қабырға розеткалар, әлсіз немесе бүлінген розеткалар, ұзартқыштар, қуат көзінің істен шыққан баусымдары, бүлінген немесе оқшауланбаған сымдар өте қауіпті. Кез-келген аталған жағдайларда электр тоғынан зақым келуі мүмкін немесе жанып кетуі ықтимал. Өзіңіздің құрылғыңыздың желілік сымдарын үнемі тексеріп отырыңыз. Егер де оның сыртқы түрі бүлінген болса немесе істен шықса, онда оны желіден өшіріп тастаңыз, құрылғыны пайдаланбаңыз. Сол істен шыққан баусымдардың қызмет көрсету орталығының тиісті қосалқы бөлігіне ауыстырыңыз. Қуат көзінің баусымдарын оралып қалу, бүгілу, жаншу, басу, есікпен қысып қалу сияқты физикалық және механикалық ықпалдардан сақтаңыз.

Құрылғының сыртқы баусымдарының розеткаларына, штепсельге баса назар аударыңыз.

Бұл құрылғы алынбалы батареямен немесе аккумулятормен жабдықталған.

Батареяны немесе жабдықтағы батареяны шығарудың қауіпсіз жолы: Ескі батареяны немесе батарея бумасын алып тастаңыз, қадамдарды қондырудың теріс реті бойынша орындаңыз. Қоршаған ортаның ластануын және адамдар мен жануарлар денсаулығына тиетін қауіпті болдырмау үшін ескі батареяны немесе батарея бумасын арнайы жинайтын жерлердегі сәйкес контейнерге салыңыз. Батареяларды және батарея бумаларын әдепкі қоқыспен бірге лақтырмаңыз. Жергілікті жаңа батарея мен аккумуляторға тегін ауыстыру жүйесін пайдалануды ұсынамыз. Батареяны күн жарығының, оттың немесе сол сияқты қатты ыстықтың әсеріне ұшыратуға болмайды.

АБАЙ БОЛЫҢЫЗ: Құрылғыға жанып тұрған шам сияқты ашық жалын көздері қойылмауы тиіс.

Таңбалар

~	Айнымалы тоқты (АТ) білдіреді.
⎓	Тұрақты тоқты (ТТ) білдіреді.
⧈	II-ші класқа жататын жабдықты білдіреді.
⏻	Күту режимін білдіреді.
I	“ON” (қосулы) режимін білдіреді.
⚡	Қауіпті кернеуді білдіреді.

Мазмұны

1 Бастау

2 Қауіпсіздік туралы ақпарат
4 Мазмұны
6 Бірегей мүмкіндіктері
7 Ойнатылатын файлға қойылатын талаптар
7 – Музыка файлы бойынша талаптар
7 – Үйлесімді USB құрылғылары
7 – USB құрылғысына қойылатын талаптар
8 Қашықтан басқару пульті
10 Үстіңгі панель
11 Алдыңғы панель / Артқы панель
12 Блокты орнату жолы

2 Қосылу

13 АТ қуат сымын жалғау
14 Қосымша жабдықты жалғау
14 – AUX IN қосылымы
14 – USB құрылғысын қосу
15 – Антеннаны қосу

3 Іске қосу

16 Негізгі әрекеттер
16 – USB әрекеттері
17 – Қалта мен MP3/WMA файлын таңдау
18 – Файлды/қалтаны немесе пішімді жою
19 Bluetooth® сымсыз технологиясын пайдалану
19 – Bluetooth құрылғыларында сақталған музыканы тыңдау
22 Music Flow Bluetooth бағдарламасын пайдалану
22 – Өзіңіздің Bluetooth құрылғыңызға “Music Flow Bluetooth” бағдарламасын орнату
23 – Bluetooth функциясын “Music Flow Bluetooth” бағдарламасымен белсендіру
24 Радио жұмысы
24 – Радио тыңдау
24 – Нашар FM қабылдауды жақсарту
24 – Радиостанцияларды алдын ала баптау
24 – Барлық сақталған станцияларды жою
25 Дыбысты реттеу
25 – Дыбыс режимін орнату
26 Қосымша мүмкіндіктер
26 – JUKE BOX ойнату
27 Басқа әрекеттер
27 – Дыбысты уақытша өшіре тұру
27 – Файл туралы ақпаратты көрсету (ID3 TAG)
27 – DEMO
28 – Микрофонды пайдалану
30 – LIGHTING
30 – Автоматты қоректендірудің төмендеуі
31 – AUTO POWER Қосу
31 – Функцияны автоматты түрде өзгерту
32 LG Sound Sync
33 WIRELESS PARTY LINK қосылымы

4 Ақаулықтарды жою

34 Ақаулықтарды жою

5 Қосымша

35 Жалпы техникалық сипаттамалары
36 Сауда белгілері мен лицензиялар
36 Техникалық қызмет көрсету
36 – Құрылғыны қолдану

Бірегей мүмкіндіктері

BLUETOOTH®

Bluetooth құрылғысында сақталған музыканы ойнатады.

Music Flow Bluetooth

Music Flow Bluetooth қолданбасы LG компаниясының ең жаңа аудио құрылғыларын басқаруға мүмкіндік беру үшін жобаланған. (22-бет)

LG Sound Sync

LG Sound Sync қолданбасымен үйлесімді LG TV қашықтан басқару пульті арқылы осы құрылғының дыбыс деңгейін басқарады. (32-бет)

Ойнатылатын файлға қойылатын талаптар

Музыка файлы бойынша талаптар

MP3/WMA файлының осы құрылғымен үйлесімділігі келесімен шектелген.

- Тарату жиілігі: 32 - 48 кГц (MP3), 32 - 48 кГц (WMA)
- Деректер беру жылдамдығы : 32-320 кб/с (MP3) арасында,
  40-192 кб/с (WMA)
- Файлдардың максималды саны: 2000
- Қалталардың максималды саны: 200
- Файл кеңейтімдері: “.mp3”/ “.wma”
- Кейбір MP3/WMA файлдары пішім не түріне байланысты ойнатылмауы мүмкін.

Үйлесімді USB құрылғылары

- MP3 ойнатқышы: MP3 ойнатқышының флэш түрі.
- USB флэш жетегі: USB2.0 немесе USB1.1 қолдайтын құрылғылар.
- Бұл ойнатқыштың USB функциясы барлық USB құрылғыларын қолдамауы мүмкін.

USB құрылғысына қойылатын талаптар

- Компьютерге қосылған кезде қосымша бағдарламалардың орнатуын қажет ететін құрылғыларға қолдау көрсетілмейді.
- USB құрылғысын ол жұмыс істеп тұрған кезде шығарып алмаңыз.
- Сыйымдылығы үлкен USB құрылғылары үшін іздеу біраз уақытты алуы мүмкін.
- Деректерді жоғалтуды болдырмау үшін, мәліметтердің сақтық көшірмесін жасап тұрған дұрыс.
- Егер сіз USB ұзартқыш сымын немесе USB хабын пайдалансаңыз, USB құрылғысы танылмайды.
- NTFS файл жүйесіне қолдау көрсетілмейді. (Тек FAT(16/ 32) файл жүйесі қолданылады.)
- Бұл құрал ең көбі 2000 файл анықтай алады.
- Сыртқы қатты дискілерге, картриджерге, оқшаулағыш құрылғыларға немесе қатты дискілі USB құрылғыларына қолдау көрсетілмейді.
- Өнімнің USB порты компьютерге қосыла алмайды. Бұл құрылғыны сақтау құрылғысы ретінде пайдалану мүмкін емес.
- Кейбір USB құралдары осы құрылғымен жұмыс істемеуі мүмкін.

Қашықтан басқару пульті

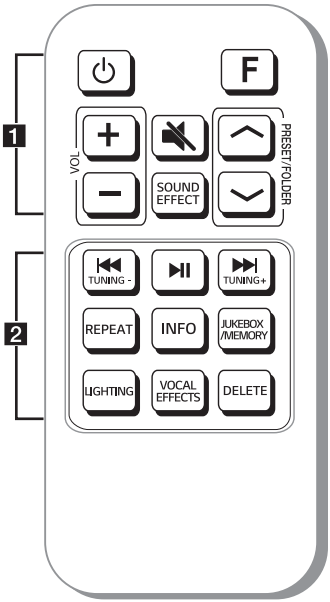

Батареяны ауыстыру

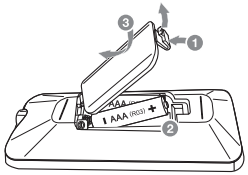

Қашықтан басқару пультінің артқы жағындағы батарея қақпағын алып, ⊕ және ⊖ ұштары сәйкес келетіндей батареяны салыңыз.

1

⏻ (Күту режимі) **:** Қуат көзін қосады немесе өшіреді.

F (Функция) : Функция мен кіріс көзін таңдайды.

Сигнал көзі / Функция	Дисплей
USB	USB
AUX кіріс ұясы	AUX
Bluetooth	BT
LG Sound Sync (сымсыз)	LG TV
Радиоқабылдағыш	FM

VOL (Дыбыс деңгейі) **+/-** : Динамик дыбысын реттейді.

🔇 (Дыбысты өшіру) : Дыбысты өшіреді.

SOUND EFFECT : Дыбыс әсерлерін таңдайды.

PRESET·FOLDER ∧/∨ :

- Радио станциясы үшін алдын ала орнатылған нөмірді таңдайды. (24-бет)
- MP3/WMA файлдары сақталған қалтаны іздеу. Бірнеше қалтада MP3/WMA файлдары бар USB құрылғысы ойнатылған кезде, ойнатқыңыз келген қалтаны таңдау үшін, **PRESET·FOLDER** ∧/∨ басыңыз.

• • • • • • • • • • • • • • **2** • • • • • • • • • • • • • •

TUNING-/+ : Радио станцияларын таңдайды.

I◄◄/►►I (Өткізу/Іздеу):

- Жылдам артқа не алға өткізіп жібереді.
- Файл ішінде секцияларды іздейді.

►II (Ойнату/Кідірту) :

- Ойнатуды бастайды немесе кідіртеді.
- Stereo/Mono таңдайды. (Тек көлденең режимі).

REPEAT : Файлдарды қайтадан немесе кез келген тәртіппен тыңдайды.

INFO :

- Музыкаңыз туралы ақпаратты көрсетеді. MP3 файлы әдетте ID3 тегімен беріледі. Тег тақырып, орындаушы, альбом немесе уақыт туралы ақпарат береді.
- BT READY дыбыс тақтасындағы **Bluetooth** құрылғысының атауының көреді.
- **Bluetooth** режимінде қосылған барлық **Bluetooth** құрылғыларының атауларын көрсетеді.
- WIRELESS PARTY LINK қосылымы күйінде БАҒЫНЫҢҚЫ блоктың құрылғы атауы НЕГІЗГІ блокта және НЕГІЗГІ блоктың құрылғы атауы БАҒЫНЫҢҚЫ блокта пайда болады.

JUKEBOX/MEMORY :

- Радио станцияларын сақтайды. (26-бет)
- Барлық сақталған станцияларды жояды.
- JUKE BOX режимін таңдайды. (24-бет)
- JUKE BOX тізімін жасайды.

LIGHTING : Жарықтандыру әсерлерін таңдайды.

VOCAL EFFECTS : Түрлі дауыс әсері режимін таңдайды.

DELETE :

- MP3/WMA файлдарын жояды. (18-бет)
- JUKE BOX тізіміндегі әнді жояды.

Үстіңгі панель

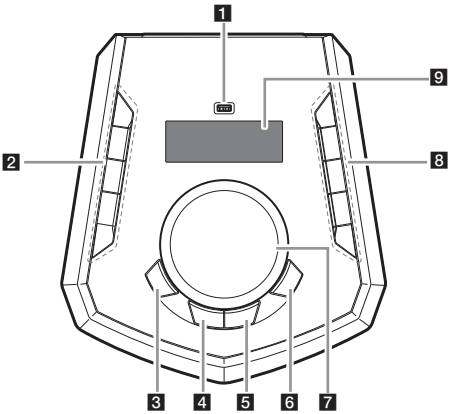

1 USB порты
USB құрылғысын қосу арқылы дыбыстық файлдарды ойната аласыз.

2 ⏻ (Күту режимі)
Қуатты қосады немесе сөндіреді.
♯/♭ **KEY CHANGER**
Дауыс ауқымыңызға сәйкес келетін пернені ауыстырады.
VOICE CANCELLER
Музыка ойнап тұрған кезде түрлі музыка қайнарынан әншінің дауысын азайту арқылы функцияны тамашалауға болады.
ECHO/DEMO
- ECHO режимін таңдайды.
- Қуат өшік болғанда, егер **ECHO/DEMO** бассаңыз, DEMO режимін көрсетеді.

3 **LIGHTING**
Жарықтандыру әсерлерін таңдайды.

4 **MIC** (микрофон) **VOL.** (Дыбыс қаттылығы)
Микрофон дыбыс қаттылығын таңдау үшін таңдаңыз.
(Микрофон дыбыс қаттылығын **MASTER VOLUME/MULTI JOG** бұрап реттеңіз)

5 **VOCAL EFFECTS**
Дауыс әсерлер режимін таңдайды.

6 **BASS BLAST**
BASS әсерін тікелей таңдау үшін басыңыз.

7 **MASTER VOLUME/MULTI JOG**
- Динамиктің дыбыс деңгейін реттейді.
- Микрофон дыбыс қаттылығын реттеңіз.
- Жарықтандыру режимін таңдайды.
- Дауыс әсерлер режимін таңдайды.

8 **F** (Функция)
Функция мен кіріс көзін таңдайды.

Сигнал көзі / Функция	Дисплей
USB	USB
AUX кіріс ұясы	AUX
Bluetooth	BT
LG Sound Sync (сымсыз)	LG TV
Радиоқабылдағыш	FM

>>I (Өту/Іздеу)
- Алға өтеді.
- Файл ішінде бөлімді іздейді.
- Радио станцияларын таңдайды.

>II (Ойнату/Кідірту)
- Ойнатуды бастайды немесе кідіртеді.
- Stereo/Mono таңдайды. (Тек көлденең режимі).

I<< (Өту/Іздеу)
- Артқа өтеді.
- Файл ішінде бөлімді іздейді.
- Радио станцияларын таңдайды.

WIRELESS LINK
- WIRELESS PARTY LINK режимінде MASTER немесе SLAVE таңдайды.
- WIRELESS PARTY LINK режимін қосу немесе өшіру.

9 Дисплей терезесі

Алдыңғы панель / Артқы панель

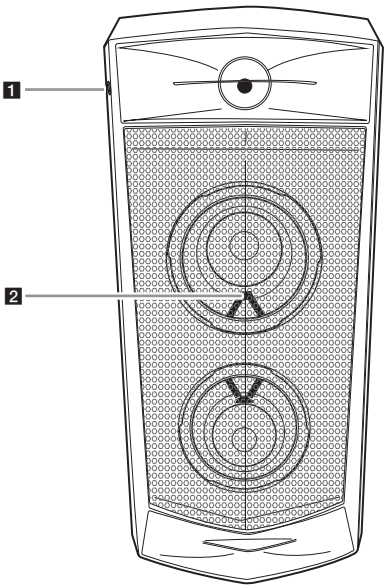

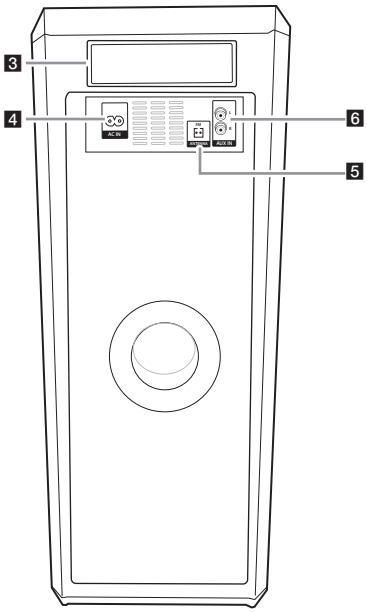

1 **MIC** (Микрофон) ұяшығы
2 Қашықтан басқару сенсоры

3 Тұтқа
4 Розеткада АТ
5 **ANTENNA** (FM)
6 **AUX IN** (L/R)
Көмекші құрылғыны жалғаңыз.

Блокты орнату жолы

Дыбысты автоматты түрде оңтайландыру

Ол орнату жағдайларына (көлденең не тік) сәйкестендіру үшін дыбысты автоматты түрде оңтайландырады.

Орнату әдісі өзгертілсе (‘Көлденең → Тік’ немесе ‘Тік →Көлденең’), ол дисплей панелінде ‘VERTICAL MODE’ немесе ‘HORIZON MODE’ арқылы көрсетіледі.

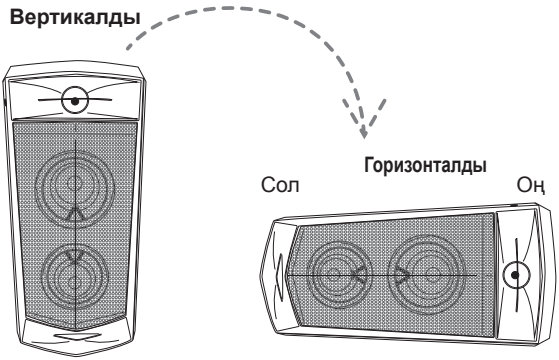

Ескертпе

Горизонталды режимде стерео дыбысты естуге болады, ал вертикалды режимде дыбыс моно сигналға ауысады.

Абай болыңыз

- Блокта отырмаңыз немесе блокты итермеңіз. Әйтпесе ол бұзылуы мүмкін және жеке жарақаттануға және/немесе материалдық зиянға алып келуі мүмкін.
- Құрылғыны тұрақты емес қалыпқа қоймаңыз. Блокты балалардың қолы жетпейтін жерге қойыңыз.
- Құрылғы түсіп кетпеуіне абайлаңыз. Әйтпесе ол бұзылуы жеке жарақаттануға және/немесе материалдық зиянға алып келуі мүмкін.
- Блокты көлденең күйінде қойған кезде аяғыңызды байқаңыз.

АТ қуат сымын жалғау

1. АТ қуат сымының (жинаққа кіреді) бір ұшын АТ розеткасына жалғаңыз.

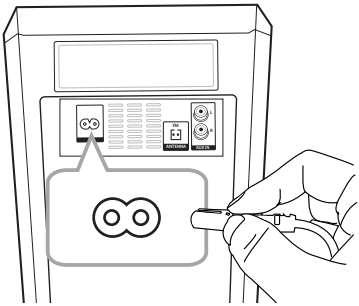

2. Екінші ұшын қабырғадағы розеткаға қосыңыз.

Ескертпе

Егер сіз құрылғыны ұзақ уақыт бойы пайдаланбайтын болсаңыз, АТ көзіне косу сымын қабырғадағы розеткадан суырып қойыңыз.

Қосымша жабдықты жалғау

AUX IN қосылымы

Қосымша құрылғының шығыс көзін (бейнекамера, теледидар, ойнатқыш т.б.) **AUX IN** (L/R) қосықышына қосыңыз.

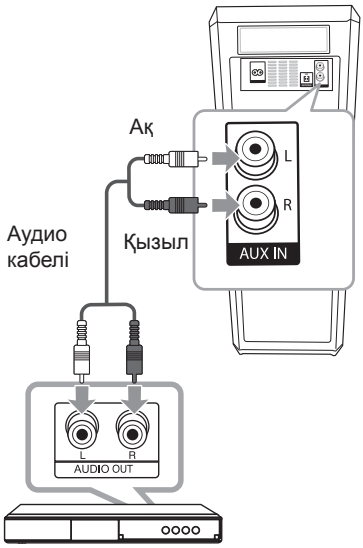

DVD, Blu-ray ойнатқышы, т.б.

Сыртқы құрылғыдан саз тыңдау

Бұл блокты алуан түрлі сыртқы құрылғылардан саз ойнату үшін қолдануға болады.

1. Блоктың **AUX IN** қосқышына сыртқы құрылғыны жалғаңыз.
2. ⏻ түймесін басып өнімді іске қосыңыз.
3. **F** батырмасын басып AUX функциясын таңдаңыз.
4. Сыртқы құрылғыны қосып, оны ойнатуды бастаңыз.

USB құрылғысын қосу

USB құрылғысын (немесе MP3 ойнатқыш және т.б.) USB портына жалғаңыз.

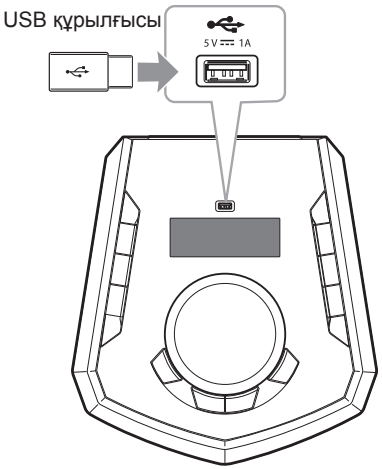

Ескертпе

USB құрылғысын құрылғыдан шығару:

1. Басқа функцияны таңдаңыз.
2. USB құралын құрылғыдан алып шығыңыз.

Антеннаны қосу

Радио тыңдау үшін жинаққа кіретін FM антеннасын жалғаңыз.

FM сым антеннасын FM антенна коннекторына жалғаңыз.

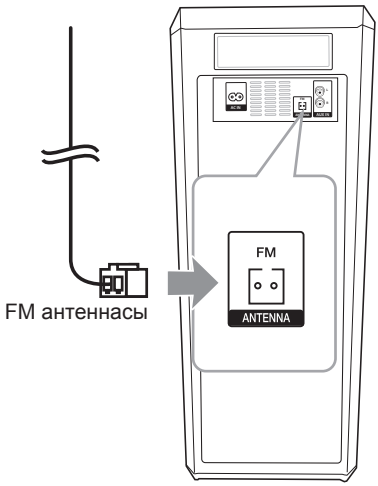

Ескертпе

FM сымды антеннасы толық ашылғанына көз жеткізіңіз.

Негізгі әрекеттер

USB әрекеттері

1. USB құрылғысын USB портқа жалғаңыз.
2. **F** түймесін басып, USB функциясын таңдаңыз.

Әрекет	Ол үшін
Ойнату	Қашықтан басқару пультінде ▶II немесе құрылғыда >II басыңыз.
Кідірту	Ойнату кезінде қашықтан басқару пультінде ▶II түймесін немесе құралдағы >II түймесін басыңыз.
файлдың ішіндегі бөлікті іздеу	Ойнату барысында қашықтан басқару құралындағы I◀◀ / ▶▶I түймесін немесе құрылғыдағы I<< / >>I түймесін басып тұрыңыз да, тыңдағыңыз келген жерден жіберіңіз.
Келесі/ алдыңғы файлға өтіп кету	келесі файлға өту үшін қашықтан басқару пультіндегі ▶▶I немесе құрылғыдағы >>I түймесін басыңыз. 2 секундтан кем ойнағанда алдыңғы файлға ауысу үшін қашықтан басқару пультіндегі I◀◀ түймесін немесе құрылғыдағы I<< түймесін басыңыз. 3 секунд ойнатқан соң файлдың басына ауысу үшін қашықтан басқару пультіндегі I◀◀ түймесін немесе құрылғыдағы I<< түймесін басыңыз.
Қайталап немесе кездейсоқ ойнату	Қашықтан басқару пультіндегі **REPEAT** түймесін қайталап басыңыз.

Ескертпе

- Дисплей төмендегі ретте өзгереді.

USB
*RPT 1
RPT**DIR
RPT ALL
RANDOM
OFF

*RPT : Қайталау
**DIR: Каталог

- JUKE BOX тізімін ойнатқанда, тек RPT 1 және RPT ALL ғана қолданылады.
- Тіпті басынан бастаудан немесе бір функцияны екінші функцияға қосудан кейін музыканы соңғы ойнатылған жерден тыңдауға болады.

Қалта мен MP3/WMA файлын таңдау

1. Қажетті файл пайда болмағаныша дистанциялық басқару пультіндегі **PRESET**·**FOLDER** Λ/V пернелерін қайта-қайта басып отырыңыз..
2. Оны ойнату үшін ▶II басыңыз. Қалтаның бірінші файлы ойнатылады.

Ескертпе

- USB қалталары/файлдары төмендегідей танылады.

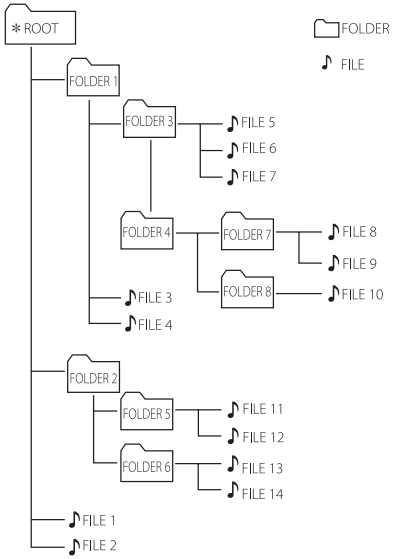

- Егер қалтада ешқандай файл болмаса, қалта пайда болмайды.
- Қалталар келесі тәртіпке көрсетіледі; ROOT → FOLDER 1 → FOLDER 3 → FOLDER 7 → FOLDER 8 → FOLDER 5 → FOLDER 6
- Файл мынадан бастап ойнатылады ♪ файл №1 содан соң ♪ файл №14 бірінен кейін бірі.
- Файлдар мен қалталар жазылған ретімен көрсетіледі және жазу жағдайларына сәйкес әртүрлі болып ұсынылады.
- *ROOT: Компьютер USB құрылғысын таныған кезде көрінетін ең бірінші экран - “ROOT”.

Файлды/қалтаны немесе пішімді жою

USB құрылғысындағы файлды, қалтаны немесе USB құрылғысының пішімін жоюға болады.

1. **F** түймесін басу арқылы USB құрылғысын таңдаңыз.
2. -Файлды жояды: жойғыңыз келген файлды таңдаңыз да, қашықтан басқару пультіндегі **DELETE** түймесін басу арқылы “DEL FILE” таңдаңыз.

   -Қалтаны жояды: жойғыңыз келген қалтаны таңдаңыз да, қашықтан басқару пультіндегі **DELETE** түймесін басу арқылы “DEL DIR” таңдаңыз.

   -USB құрылғысын пішімдейді: USB құрылғысын пішімдеу үшін қашықтан басқару пультіндегі **DELETE** түймесін басу арқылы “FORMAT” таңдаңыз.
3. Файлды/қалтаны не пішімді жою үшін қашықтан басқару пультіндегі **DELETE** түймесін басыңыз.

⚠ Абай болыңыз

- Жұмыс істеп тұрған кезде (ойнату, жою, т.б.) USB құрылғысын шығармаңыз.
- Деректерді жоғалтуды болдырмау үшін мерзімді түрде сақтық көшірме жасап тұрған жөн.
- USB күйіне байланысты жою функциясы жұмыс істемеуі мүмкін. (құлыптау, т.б.)

Bluetooth® сымсыз технологиясын пайдалану

Bluetooth туралы

Bluetooth - қысқа ауқымды байланысқа арналған сымсыз байланыс технологиясы.

Байланыс басқа электронды толқынмен шатасқан кезде немесе **Bluetooth** құрылғысын басқа бөлмелерде қосқан кезде дыбыс үзілуі мүмкін.

Bluetooth сымсыз технологиясы арқылы жеке құрылғыларды қосу үшін ешқандай төлем алынбайды. Байланыс **Bluetooth** сымсыз технологиясы арқылы жасалған болса, **Bluetooth** сымсыз технологиясымен ұялы телефонды Cascade арқылы басқаруға болады.

- Қолданылатын құрылғылар: смартфон, MP3, ноутбук, т.с.с.
- Нұсқа: 4.0
- Codec : SBC

Bluetooth профильдері

Bluetooth® сымсыз технологиясын пайдалану үшін құрылғылар белгілі профильдерді таратуы тиіс. Бұл құрылғы келесі профильмен үйлесімді.

A2DP (Кеңейтілген аудио тарату профилі)

Bluetooth құрылғыларында сақталған музыканы тыңдау

Құрылғы мен Bluetooth құрылғысын жұптастыру

Жұптастыру процедурасын бастамас бұрын, **Bluetooth** құрылғысында **Bluetooth** функциясы қосылғанына көз жеткізіңіз. **Bluetooth** құрылғысының пайдаланушы нұсқаулығын қараңыз. Жұптастыру әрекеті орындалғаннан кейін, оны қайталау қажет емес.

1. Құралды қосыңыз.

> **Ескертпе**
> **Bluetooth** жалғау құлпы іске қосулы болғанда, **Bluetooth** құрылғысын BT функциясынан іздеуге болады.

2. **Bluetooth** құрылғысын пайдаланып, жұптастыру әрекетін орындаңыз. Бұл құрылғыны **Bluetooth** құрылғысы арқылы іздеу кезінде, табылған құрылғылардың тізімі **Bluetooth** құрылғысының түріне байланысты **Bluetooth** құрылғысының дисплейінде орын алуы мүмкін. Сіздің құрылғыңыздың аты “LG FJ5 (XX)” деп шығады.

> **Ескертпе**
> - XX таңбалары **Bluetooth** мекенжайының соңғы екі санын білдіреді. Мысалы, қондырғыңыздың **Bluetooth** мекенжай 9C:02:98:4A:F7:08 болса, **Bluetooth** құрылғыңыздан “LG FJ5 (08)” жазуын көресіз.
> - **Bluetooth** құрылғысының түріне байланысты, кейбір құрылғылардың жұптастыру әдісі өзгеше болуы мүмкін. Қажетінше PIN кодты (0000) енгізіңіз.
> - Тек **Bluetooth** функциясында жоғарыда айтылған әдістің көмегімен құрылғыңызды бір уақытта 3 **Bluetooth** құрылғысымен қоса аласыз.
> - Бірнеше құрылғыны жұптастыру қосылымы тек Android құрылғыларында қолданылады. (Қосылған құрылғы сипаттамаларына байланысты бірнеше құрылғыны жұптастыру байланысына қолдау көрсетілмеуі мүмкін.)
> - Алынбалы/бөлшектенбелі **Bluetooth** құрылғылары (мысалы, Dongle және т.б.) бірнеше құрылғыны жұптастыру мүмкіндігіне қолдау көрсетпейді.

3. Бұл құрал сіздің **Bluetooth** құрылғыңызбен сәтті жалғанған кезде, “PAIRED” жазуы дисплей терезесінде көрсетіледі және оны **Bluetooth** құрылғысының атына өзгертіңіз. Содан кейін дисплей терезесінде "BT" жазуы көрсетіледі.

Ескертпе

- Бірнеше жұптастыру үшін басқа құрылғыларды қосқан кезде дисплейде “PAIRED” жазуы бірден пайда болады.
- Құрылғы аты қолжетімсіз болса, “_” таңбасы көрсетіледі.

4. Музыка тыңдаңыз.
Bluetooth құрылғысында сақталған музыканы тыңдау үшін, **Bluetooth** құрылғысының пайдаланушы нұсқаулығын қараңыз.

Ескертпе

- **Bluetooth**® технологиясын пайдаланған кезде құрылғы мен bluetooth құрылғысының арасындағы байланысты барынша жақын етіп және қашықтықты сақтауыңыз керек. Алайда, төмендегідей жағдайда ол жақсы жұмыс істемеуі мүмкін:
  - Құрылғы мен **Bluetooth** құрылғысының арасында бөгет бар.
  - **Bluetooth**® технологиясымен бірдей жиілікті пайдаланатын медициналық жабдық, микротолқынды пеш не сымсыз жергілікті желі құрылғысы сияқты құрылғы бар.
- Осы құрылғыны қайта қосқан кезде оған **Bluetooth** құрылғысын қайта жалғау керек.
- Тіпті бұл құрылғы **Bluetooth** режимінде 3 **Bluetooth** құрылғысына қосылған болса, тек бір қосылған құрылғыдан музыканы ойнатуға және басқаруға болады.

Қосылған Bluetooth құрылғысын басқару элементтері

Қосылған **Bluetooth** құрылғысын құрал арқылы басқаруға болады; ойнату, тоқтата тұру, тоқтату, өткізіп жіберу.

Ескертпе

- Осы функцияны пайдалану тек Android OS және iOS құрылғыларында қолжетімді.
- Бұл функция **Bluetooth** құрылғысына немесе басқаша жұмыс істеуіне байланысты қолдау көрсетілмеуі мүмкін.

Bluetooth қосылымын құлыптау (BT LOCK)

Bluetooth қосылымын тек BT (**Bluetooth**) қызметіне қосылатын етіп және **Bluetooth** қосылымының абайсызда жалғануын болдырмау үшін LG TV функциясын шектеуге болады.

Осы функциясы іске қосу үшін қашықтан басқару пультіндегі ▶II түймесін немесе құрылғыдағы >II түймесін BT (**Bluetooth**) функциясында 5 секундтай басып ұстап тұрыңыз.
“BT LOCK” көрінеді, содан кейін **Bluetooth** қосылымын шектей аласыз.

Осы функцияны өшіру үшін қашықтан басқару пультіндегі ▶II түймесін немесе құрылғыдағы >II түймесін BT (**Bluetooth**) функциясында 5 секундтай басып ұстап тұрыңыз.
“BT UNLOCK” көрінеді.

Ескертпе

- Байланыс басқа электрондық құрылғылардың кедергісіне ұшыраса, дауыс та кедергіге ұшырауы мүмкін.
- Құрылғы түріне байланысты **Bluetooth** функциясын пайдалана алмайсыз.
- Телефон, MP3, ноутбук және т.б. құрылғыларды пайдалану арқылы сымсыз жүйемен қолдана аласыз.
- Құрылғы мен **Bluetooth** құрылғысының арасында қашықтық неғұрлым үлкен болса, дыбыс сапасы соғұрлым төмен болады.
- Құрылғы өшірілгенде және **Bluetooth** құрылғысы құрылғыдан алыс тұрғанда **Bluetooth** байланысы ажыратылады.
- **Bluetooth** байланысы ажыратылғанда, **Bluetooth** құрылғысын құрылғыға қайта қосыңыз.
- **Bluetooth** құрылғысы қосылған кезде, дисплей терезесінде “BT READY” жазуы пайда болады.
- **Bluetooth** функциясын пайдаланғанда, **Bluetooth** құрылғысындағы дыбыс деңгейін дұрыс деңгейге реттеңіз.
- LG теледидарын пайдаланып жатқанда **Bluetooth** құрылғысы қосылса, LG теледидары ажыратылады және **Bluetooth** құрылғысы қосылады.
- **Bluetooth** құрылғысын (iOS құрылғысы және т.б.) осы құрылғыға жалғаған кезде немесе құрылғымен жұмыс істеген кезде, дыбыс деңгейі бір-бірімен синхрондала алады.
- **Bluetooth** функциясын басқа функцияларға ауыстырғанда **Bluetooth** функциясы ажыратылады. “Music Flow Bluetooth” қолданбасы жалғанғанда, ойнатылып жатқан бір ғана құрылғы **Bluetooth** қосылымын сақтайды.Осы құрылғыда **Bluetooth** құрылғысын басқаруға болады, бірақ дыбыс шығару функциясын пайдалану мүмкін емес.
- **Bluetooth** функциясын енгізген кезде, осы құрылғы соңғы жалғанған **Bluetooth** құрылғысына автоматты түрде жалғанатын болады. (Жалғаулы тұрған құрылғының сипаттамаларына қарай автоматты қосылым қолданылмауы мүмкін.)

Music Flow Bluetooth бағдарламасын пайдалану

Ескертпе

- “Music Flow Bluetooth” бағдарламасын бұл құрылғымен тек Android операциялық жүйесінде пайдалануға болады.
- Қолданбаның ең соңғы нұсқасын пайдалануға ұсыныс беріледі.

Music Flow Bluetooth бағдарламасы туралы

“Music Flow Bluetooth” бағдарламасы осы құрылғыға жаңа мүмкіндіктер жинағын ұсынады.

Басқа мүмкіндіктерді пайдалану үшін, сізге тегін “Music Flow Bluetooth” бағдарламасын жүктеп, орнатуыңызды ұсынамыз.

Мұнда “Music Flow Bluetooth” бағдарламасының көптеген мүмкіндіктерінің бірнешеуі ұсынылған.

Автоматты музыка ойнатқыш: 3 **Bluetooth** телефоны бір мезгілде қосылған кезде, ойын-сауық үш есе артады. Музыканы үш телефонның барлығынан ойнатуға және теңшелетін ойнату тізімін жасауға болады.

Өзіңіздің Bluetooth құрылғыңызға “Music Flow Bluetooth” бағдарламасын орнату

“Music Flow Bluetooth” бағдарламасын **Bluetooth** құрылғыңызға орнатудың екі жолы бар.

“Music Flow Bluetooth” бағдарламасын QR коды арқылы орнату

1. “Music Flow Bluetooth” бағдарламасын QR коды арқылы орнатыңыз. QR кодын сканерлеу үшін, сканерлеу бағдарламасын қолданыңыз.
2. Орнату үшін, белгішені түртіңіз.

Ескертпе

- **Bluetooth** құрылғысы интернетке қосылып тұрғанына көз жеткізіңіз.
- **Bluetooth** құрылғысының сканерлеу бағдарламалық жасақтамасы бар екеніне көз жеткізіңіз. Егер ол болмаса, оны “Google Android Market (Google Play Store)” дүкенінен жүктеп алыңыз.
- Аймаққа байланысты QR коды жұмыс істемеуі мүмкін.

“Music Flow Bluetooth” бағдарламасын “Google Android Market (Google Play Store)” арқылы орнату

1. “Google Android Market (Google Play Store)” белгішесін түртіңіз.
2. Іздеу жолағында “Music Flow Bluetooth” деп теріп, оны іздеңіз.
3. Іздеу нәтижелерінің тізімінен **Bluetooth** бағдарламасын жүктеу процесін бастау үшін, “Music Flow Bluetooth” бағдарламасын түртіңіз.
4. Орнату үшін, белгішені түртіңіз.
5. Жүктеу үшін, белгішені түртіңіз.

Ескертпе

- **Bluetooth** құрылғысы интернетке қосылып тұрғанына көз жеткізіңіз.
- **Bluetooth** құрылғыңыздың “Google Android Market (Google Play Store)” қолданбасымен жабдықталғанына көз жеткізіңіз.

Bluetooth функциясын “Music Flow Bluetooth” бағдарламасымен белсендіру

“Music Flow Bluetooth” бағдарламасы сіздің **Bluetooth** құрылғыңызды осы құрылғыға қосуға көмектеседі.

1. “Music Flow Bluetooth” бағдарламасын ашу үшін, басты экранда “Music Flow Bluetooth” бағдарламасының белгішесін басыңыз, содан кейін басты мәзірге өтіңіз.
2. Оның жұмысы туралы көбірек мәлімет алу үшін [Setting] мәзірін, содан кейін [Help] мәзірін түртіңіз.

Ескертпе

- “Music Flow Bluetooth” келесідей бағдарламалық жасақтама нұсқасында қолжетімді болады;
  - Android O/S : 4.0.3 нұсқасы (немесе кейінгі)
- Егер жұмыс істеу үшін, “Music Flow Bluetooth” бағдарламасын пайдаланатын болсаңыз, “Music Flow Bluetooth” бағдарламасы мен жабдықталған қашықтан басқару пультінде айырмашылық болуы мүмкін. Керегіне қарай, қашықтан басқару пультін қолданыңыз.
- **Bluetooth** құрылғысына байланысты, “Music Flow Bluetooth” бағдарламасы жұмыс істемеуі мүмкін.
- “Music Flow Bluetooth” бағдарламасы қосылғаннан кейін құрылғыңыздан музыка шығуы мүмкін. Бұл жағдайда байланыс орнату рәсімін қайталап көріңіз.
- “Music Flow Bluetooth” бағдарламасын пайдаланып жатқанда басқа бағдарламалармен жұмыс істеп жатсаңыз немесе **Bluetooth** құрылғыңыздағы параметрлерді өзгертсеңіз, “Music Flow Bluetooth” бағдарламасы дұрыс жұмыс істемеуі мүмкін.
- “Music Flow Bluetooth” бағдарламасы дұрыс жұмыс істемей жатқан кезде, **Bluetooth** құрылғыңызды және “Music Flow Bluetooth” бағдарламасын тексеріңіз және қайта қосылып көріңіз.
- Смартфонның операциялық жүйесіне байланысты “Music Flow Bluetooth” жұмысында кейбір айырмашылықтар болады.
- “Music Flow Bluetooth” бағдарламасының байланысы дұрыс жұмыс істемесе, **Bluetooth** құрылғыңыздағы **Bluetooth** параметрін тексеріңіз.

Радио жұмысы

FM антеннасының жалғанғанына көз жеткізіңіз. (15-бет)

Радио тыңдау

1. Дисплей терезесінде FM көрінгенше **F** түймесін басыңыз.
   Соңғы қабылданған станция теңшеледі.
2. Автоматты түрде баптау:
   Қашықтан басқару пультіндегі **TUNING -/+** түймесін немесе құрылғыдағы **I<< / >>I** түймесін жиілік индикаторы өзгере бастағанша екі секундтай басып ұстап тұрыңыз да, босатыңыз. Құрылғы станцияға бапталған кезде сканерлеу тоқтайды.

   немесе

   Қолмен баптау:
   Қашықтан басқару пультіндегі **TUNING -/+** түймесін немесе құрылғыдағы **I<< / >>I** түймесін қайта-қайта басыңыз.
3. Қашықтан басқару пультіндегі **VOL +/-** түймесін басу немесе құрылғыдағы дыбыс деңгейі түймесін басу арқылы дыбыс деңгейін реттеңіз.

Нашар FM қабылдауды жақсарту

Қашықтан басқару пультіндегі ►II түймесін немесе құрылғыдағы >II түймесін басыңыз. Бұл баптағышты стереодан моноға өзгертеді және әдетте сигнал қабылдауды жақсартады. (Тек Горизонт режимі)

Радиостанцияларды алдын ала баптау

FM үшін 10 станцияны алдын ала орнатуға болады.
Реттемес бұрын дыбыс деңгейін төмендетіңіз.

1. Дисплей терезесінде FM көрінгенше **F** түймесін басыңыз.
2. Қашықтан басқару пультіндегі **TUNING -/+** немесе құрылғыдағы **I<< / >>I** түймешігін басу арқылы қалаған жиілікті орнатыңыз.
3. Қашықтан басқару пультінде **JUKEBOX/ MEMORY** түймесін басыңыз.
   Орнатылған нөмір дисплей терезесінде жыпылықтайды.
4. Қалаған алдын ала орнатылған нөмірді таңдау үшін, қашықтықтан басқару пультінде **PRESET•FOLDER** ∧/∨ түймесін басыңыз.
5. Қашықтан басқару пультінде **JUKEBOX/ MEMORY** түймесін басыңыз.
   Радиостанция сақталады.
6. Басқа станцияларды сақтау үшін, 2 – 5-ші қадамдарды қайталаңыз.
7. Алдын ала орнатылған станцияны тыңдау үшін түймесін басыңыз
   Қашықтан басқару пультіндегі **PRESET•FOLDER** ∧/∨ түймесін басыңыз.

Барлық сақталған станцияларды жою

1. Қашықтан басқару пультінде **JUKEBOX/ MEMORY** түймесін екі секунд басып тұрыңыз.
   Құрылғы дисплейінде “ERASEALL” жазуы пайда болады.
2. Сақталған барлық радиостанцияларды өшіру үшін, қашықтан басқару пультіндегі **JUKEBOX/MEMORY** түймесін басыңыз.

Дыбысты реттеу

Дыбыс режимін орнату

Жүйеде бірнеше алдын ала бапталған қоршаған дыбыс өрістері бар. Эквалайзерге көрсетілген элементтер, дыбыс қайнар көздері мен әсерлеріне байланысты әр түрлі болуы мүмкін.

Сіз қалаған дыбыс күйін **SOUND EFFECT** көмегімен таңдай аласыз.

Дисплейде	Сипаттама
BASS (BASS BLAST)	Жоғары, төмен жиілік дыбысын және қоршаған дыбыс әсерін күшейту.
POP CLASSIC JAZZ ROCK	Бұл бағдарлама дыбысқа ынталылық атмосфера жасап сіз нағыз рок, поп, джаз немесе классикалық концертте отырғандай сезіндіреді.
STANDARD	Оңтайландырылған дыбыстан ләззат аласыз.

Ескертпе

BASS (BASS BLAST) басып, **BASS BLAST** эффектісін тікелей таңдай аласыз.

Қосымша мүмкіндіктер JUKE BOX ойнату

JUKE BOX функциясы USB құрылғыдан таңдаулы файлдардың ойнату тізімін жасауға мүмкіндік береді.
Ойнату тізіміне 100-ден артық файлдарды енгізуге болады.

JUKE BOX тізімін жасау

1. Өңдеу режиміне кіру үшін, қашықтан басқару пультіндегі **JUKEBOX / MEMORY** түймесін басып тұрыңыз.
   (Қашықтан басқару пультіндегі **JUKEBOX/ MEMORY** түймесі басылған кезде ойнату тоқтайды).
2. Қашықтан басқару пультіндегі ⏮ / ⏭ түймесін басу арқылы файлды таңдаңыз.
3. Файлды сақтау үшін қашықтан басқару пультіндегі **JUKEBOX/MEMORY** түймесін басыңыз.
4. Басқа файлдарды сақтау үшін, 2 - 3 қадамдарын қайталаңыз. (Тізімді өзгерту үшін қашықтан басқару пультінде **PRESET·FOLDER** ∧/∨ түймесін басып JUKE BOX бағдарлама нөмірін таңдаңыз.)
5. Қашықтан басқару пультіндегі **JUKEBOX/ MEMORY** түймесін қайтадан басыңыз.

JUKE BOX тізімін ойнату үшін, тізімді жасаған соң қашықтан басқару пультіндегі ⏯ батырмасын немесе блоктағы ⏯ батырмасын басыңыз.

Ескертпе

JUKE BOX тізімін жасағанда немесе өзгерткенде, REPEAT режимі өшірулі болады.

JUKE BOX тыңдау

Қашықтан басқару пультіндегі **JUKEBOX/ MEMORY** түймесін тағы да басыңыз. Дисплей терезесінде “JUKE BOX ON” пайда болады.
JUKE BOX тізімін ойнату үшін, қашықтан басқару пультіндегі ⏯ немесе құралдағы ⏯ түймесін басыңыз.

Оны болдырмау үшін қашықтан басқару пультіндегі **JUKEBOX/MEMORY** түймесін басыңыз. Дисплей терезесінде “JUKE BOX OFF” жазуы пайда болады.

JUKE BOX өңдеу

1. Түзету режиміне кіру үшін қашықтан басқару құрылғысынан **JUKEBOX/MEMORY** түймесін басып, ұстап тұрыңыз.
   (Қашықтан басқару пультіндегі **JUKEBOX/ MEMORY** түймесі басылған кезде ойнату тоқтайды).
2. Өңдейтін файлды таңдау үшін, қашықтан басқару пультіндегі **PRESET·FOLDER** ∧/∨ түймесін басыңыз.
3. Қашықтан басқару пультіндегі ⏮ / ⏭ немесе құрылғыдағы ⏮⏮ / ⏭⏭ түймесін басыңыз.
4. Қашықтан басқару пультіндегі **JUKEBOX/ MEMORY** түймесін басыңыз.
5. Басқа файлдарды сақтау үшін 2-4-қадамдарды қайталаңыз.
6. Қашықтан басқару пультіндегі **JUKEBOX/ MEMORY** түймесін қайтадан басыңыз.

JUKE BOX тізімін ойнату үшін, қашықтан басқару пультінде ⏯ түймесін немесе блоктағы ⏯ түймесін тізімді өңдегеннен соң басыңыз.

JUKE BOX тізімін жою

Жою функциясы тек өңдеу режимінде жұмыс істейді.

1. Өңдеу режиміне кіру үшін, қашықтықтан басқару пультідегі **JUKE BOX / MEMORY** түймесін басып тұрыңыз.
2. Өнді қашықтан басқару пультіндегі **PRESET·FOLDER** ∧/∨ түймесін қайта-қайта басыңыз.
3. Өнді таңдаған кезде қашықтан басқару пультіндегі **DELETE** түймесін басыңыз.

Ескертпе

- JUKE BOX тізімі болмаса, қашықтан басқару пультіндегі **JUKEBOX/MEMORY** түймесі басылған кезде дисплейде “JUKE BOX NONE” жазуы пайда болады.
- JUKE BOX төменгі жағдайда өшеді.
  - Басқа функцияға өзгерту.
  - Құрылғыны қосу және өшіру.
- JUKE BOX төменгі жағдайда тазарады.
  - USB құрылғысын алып шығу.
  - USB құрылғысындағы музыкалық файлдар жойылуда.

Басқа әрекеттер

Дыбысты уақытша өшіре тұру

Дыбысты өшіру үшін қашықтан басқару пультіндегі 🔇 түймесін басыңыз.

Мысалы, телефонға жауап беру үшін, құрылғыңыздың дыбысын өшіре аласыз, “MUTE” белгішесі дисплей терезесінде пайда болады.

Оны болдырмау үшін қашықтан басқару пультіндегі 🔇 түймесін басыңыз немесе дыбыс деңгейін өзгертіңіз.

Файл туралы ақпаратты көрсету (ID3 TAG)

Файл туралы ақпараты бар MP3 файлын ойнатқан кезде, қашықтан басқару пультіндегі **INFO** түймесін басу арқылы ақпаратты экранға шығаруға болады.

DEMO

Қуаты сөндірулі күйде, құрылғыдағы **ECHO/DEMO** түймесін бір рет басыңыз. Құрылғы қосылады және әрбір функцияны дисплей терезесінде демо дауысымен көрсетеді. DEMO функциясын болдырмау үшін құрылғыдағы **ECHO/DEMO** түймесін тағы да басыңыз.

Ескертпе

DEMO барысында басқа функцияларды пайдалана аласыз, DEMO уақытша кідіреді.

- 10 секундтың ішінде ештеңе енгізілмесе, DEMO режимі автоматты түрде қайта ойнатылады.

Микрофонды пайдалану

1. Микрофоныңызды MIC ұяшығына қосыңыз.
2. Қалаған сазды шығарманы ойнатыңыз.
3. Сүйемелдеумен ән айтыңыз. Микрофон дыбысын блоктағы **MIC VOL.** түймесін басып сосын **MASTER VOLUME / MULTI JOG** түймесін бұрап реттеңіз.

Ескертпе

- Микрофон қолданылмаған кезде, MIC дыбысын ең аз деңгейге орнатыңыз немесе MIC өшіріп, микрофонды MIC ұяшығынан ағытыңыз.
- Егер микрофон динамикке тым жақын орнатылса, гүілдеген дыбыс шығуы мүмкін. Ондай жағдайда микрофонды динамиктен әрі қарай жылжытыңыз немесе құрылғыдағы **MIC VOL.** түймесінің көмегімен дыбыс деңгейін азайтыңыз.
- Егер микрофон арқылы шығатын дыбыс тым қатты болса, ол бұрмалануы мүмкін. Ондай жағдайда құрылғыдағы **MIC VOL.** түймесін ең кіші мәнге бұраңыз.
- **ECHO/DEMO**. түймесін басу арқылы микрофоннан шығатын дыбысқа жаңғырық әсерін беруге болады.

ДАУЫС БОЛДЫРМАУШЫ

Сіз түрлі сигнал көздеріндегі сазды файлдағы әнші даусын азайту арқылы караоке функциясын пайдалана аласыз.

VOICE CANCELLER түймесін басыңыз, сонда дисплей терезесінде “ON” пайда болады.

Оны болдырмау үшін **VOICE CANCELLER** түймесін қайтадан басыңыз.

VOICE CANCELLER сапасы музыка файлдарының жазу шарттарына байланысты өзгеше болуы мүмкін.

Ескертпе

- Бұл функция USB немесе BT (**Bluetooth**) функциясында қолжетімді.
- Егер функция қолжетімсіз болса, дисплей терезесінде “NOT SUPPORT” пайда болады.
- Бұл функция тек микрофон қосулы болғанда ғана жұмыс істейді.
- Микрофон жалғанбаған болса, дисплей терезесінде “INSERT MIC” пайда болады.
- Бұл функция mono режимінде жұмыс істемейді.
- Оны бастапқы қалыпқа келтіру үшін, функцияны өзгертіңіз немесе микрофонды ажыратыңыз.
- Қосылған құрылғылардың күйіне байланысты бұл функция іске қосылмауы мүмкін.

ПЕРНЕ ӨЗГЕРТУШІ

Пернені 9 қадамға реттей аласыз (4 қадам жоғары, 4 қадам төмен және түпнұсқа перне).

- Үнді біртіндеп биіктету үшін ойнату кезінде қашықтан басқару пультіндегі **#** **KEY CHANGER** түймесін қайта-қайта басыңыз.
- Үнді біртіндеп бәсеңдету үшін ойнату кезінде қашықтан басқару пультінен ♭ **KEY CHANGER** түймесін қайта-қайта басыңыз.

Ескертпе

- Бұл функция USB немесе BT (**Bluetooth**) функциясында қолжетімді.
- Бұны бастапқы қалыпқа келтіру үшін, функцияны өзгертіңіз, микрофонды ажыратыңыз немесе музыканы өзгертіңіз.
- Қосылған құрылғылардың күйіне байланысты бұл функция іске қосылмауы мүмкін.
- Егер функция қолданылмаса, дисплей терезесінде “NOT SUPPORT” пайда болады.
- Микрофон жалғанбаған болса, дисплей терезесінде “INSERT MIC” пайда болады.

VOCAL EFFECTS (дауыс әсерлері)

Микрофонды MIC ұясына жалғаған кезде, түрлі көздердегі дауысты өзгерту арқылы караоке функциясын пайдалануға болады.

Түрлі режимді таңдау үшін дисплей терезесінде дауыс әсерлері көрінген кезде, құрылғыдағы **VOCAL EFFECTS** пернесін қайта-қайта басыңыз немесе **VOCAL EFFECTS** түймесін басып, соңынан **MASTER VOLUME / MULTI JOG** түймесін басыңыз.

BASS → SOPRANO → HELIUM → ROBOT → DUET MAN → DUET WOMAN → BASS ECHO1 → SOPRANO ECHO1 → HELIUM ECHO1 → ROBOT ECHO1 → DUET MAN1 → DUET WOMAN1 → BASS ECHO2 → SOPRANO ECHO2 → HELIUM ECHO2 → ROBOT ECHO2 → DUET MAN2 → DUET WOMAN2 → OFF

Ескертпе

- Микрофон жалғанбаған болса, дисплей терезесінде “INSERT MIC” пайда болады.
- Егер құрылғыдағы **KEY CHANGER, DJ EFFECT** немесе **ECHO/ DEMO** түймесін VOCAL EFFECTS режимінде бассаңыз, ағымдағы VOCAL EFFECTS сақталғаннан кейін VOCAL EFFECTS режимін өшіріп, KEY CHANGER, DJ EFFECT немесе ECHO/DEMO режимін пайдаланыңыз.
- VOCAL EFFECTS режимін өшіру үшін **VOCAL EFFECTS** түймесін басып ұстап тұрыңыз.

ECHO (жаңғырық)

Микрофон MIC ұясына жалғанған кезде, **ECHO/DEMO** түймесін басу арқылы микрофоннан шығатын дыбысқа жаңғырық әсерін беруге болады.

ECHO 1 → ECHO 2 → ECHO OFF

Ескертпе

- Микрофон жалғанбаған болса, дисплей терезесінде “INSERT MIC” пайда болады.
- Егер ECHO режимінде **VOCAL EFFECTS** түймесі басылса, қазіргі ECHO сақтағаннан кейін ECHO режимін өшіріңіз де, VOCAL EFFECTS режимін қолданыңыз. **ECHO/DEMO** түймесін қайтадан басып, қазіргі VOCAL EFFECTS сақтағаннан кейін ECHO режимін қолданыңыз.

LIGHTING

Бұл функция құрылғыдағы жарықтаманы пайдалану арқылы көңілді кеш көңіл-күйін ұсынады.

1. Құрылғыдағы **LIGHTING** түймесін басыңыз.
2. Режимді блокта қайталап **MASTER VOLUME / MULTI JOG** түймесін бұрап немесе **LIGHTING** түймесін қайталап басып таңдаңыз.

   PARTY → PEACEFUL → ROMANTIC → COOL → UPBEAT → FIERY → EXCITED → DYNAMIC → HEALING → SUNNY → OFF

Ескертпе

- Жарықтама функциясы барлық функцияларда бар.
- Құрылғыдағы **LIGHTING** түймесі бірінші рет басылған кезде, жарықтама режимі алдыңғы режимде қалады, режимдерді ауыстыру үшін қайтадан басыңыз.

Автоматты қоректендірудің төмендеуі

Негізгі құрылғы сыртқы құрылғыға қосылмай тұрғанда және 15 минут пайдаланылмаған болса, электр қуатын үнемдеу үшін, бұл құрылғы өз-өзін өшіреді. Егер негізгі құрылғы басқа құрылғыға аналогтік кірістермен жалғанған болса, бұл құрылғы өзін-өзі алты сағаттан кейін өшіреді.
Қуатты автоматты түрде өшіру функциясы WIRELESS PARTY LINK қосылымы жағдайында НЕГІЗГІ блокқа ғана қолданылады. БАҒЫНЫҢҚЫ блок жағдайында қуатты автоматты түрде өшіру функциясы БАҒЫНЫҢҚЫ және НЕГІЗГІ блоктарды ажыратқаннан кейін қолжетімді.

Сымсыз желі байланысын немесе сымсыз құрылғыны қалай ажыратуға болады

Қуат түймесін 5 секундтан ұзақ басу арқылы құрылғыны өшіріңіз.

AUTO POWER Қосу

Осы қондырғы кіріс көзі арқылы автоматты түрде қосылады : LG теледидары немесе **Bluetooth**.

Теледидарды қосқанда немесе осы құрылғыға сыртқы құрылғыны қосқан кезде бұл құрылғы кіріс сигналын таниды және ыңғайлы функцияны таңдайды. Құрылғыдан шыққан дыбысты ести аласыз.

Егер **Bluetooth** құрылғысын қосуға әрекет етсеңіз, бұл құрылғы қосылады және **Bluetooth** құрылғыңызды қосады. Музыкаңызды ойната аласыз.

Ескертпе

- Қосылған құрылғыға байланысты бұл функция жұмыс істемеуі мүмкін.
- Қосылған құрылғыға байланысты құрылғы іске қосылады, бірақ **Bluetooth** функциясы қосылмауы мүмкін.
- Егер осы құрылғының **Bluetooth** қосылымын ажыратсаңыз, кейбір **Bluetooth** құрылғылары осы құрылғыға үздіксіз қосылуға әрекет ете береді. Сондықтан құрылғыны өшірмес бұрын қосылымды ажырату ұсынылады.
- Егер “Music Flow Bluetooth” бағдарламасына қосылуға әрекеттенсеңіз, осы құрылғының **Bluetooth** функциясы қосылады.
- Егер құрылғыны LG TV немесе **Bluetooth** функциясымен қоссаңыз, осы құрылғының тиісті функциясы қосылады.
- Егер бұл құрылғымен жұптасып қойсаңыз, бұл құрылғы өшірілген кезде, енгізу көзі арқылы құрылғы автоматты түрде қосылуы мүмкін.
- Қуат түймесін 5 секундтан артық басып тұру арқылы құрылғыны өшірсеңіз, Автоматты түрде қосылу функциясы өшіріледі. Оны белсендіру үшін, құрылғыны қосыңыз.

Функцияны автоматты түрде өзгерту

Бұл құрылғы **Bluetooth** және LG TV сияқты кіріс сигналдарын қабылдайды және сәйкес функцияны автоматты түрде өзгертеді.

Bluetooth құрылғысына қосылып көргенде

Bluetooth құрылғыңызды осы құрылғыға қосқыңыз келгенде, **Bluetooth** функциясы таңдалады. **Bluetooth** құрылғысындағы музыканы ойнатыңыз.

LG теледидары жалғанып тұрғанда

LG Sound Sync арқылы жалғанған LG теледидарыңызды қосқанда, құрылғы LG TV функциясына ауысады. Теледидарыңыздан дыбысты ести аласыз.

Ескертпе

- Жою әрекеті кезінде бұл функция орындалмайды.
- Бұл функция тек бұған дейін қосылған құрылғылармен жұмыс істейді.
- **Bluetooth** қосылымын құлыптау функциясы орнатылған болса, **Bluetooth** және LG қосылымы тек **Bluetooth** және LG TV функциясында ғана қолжетімді.

LG Sound Sync

Sound Sync Wireless

Осы құрылғыдағы кейбір функцияларды LG Sound Sync қызметі арқылы теледидардың қашықтан басқару пультінің көмегімен басқаруға болады. LG Sound Sync құрылғысына қолдау көрсететін LG теледидарымен үйлесімді. Теледидарыңызда LG Sound Sync логотипі бар екеніне көз жеткізіңіз.

LG теледидарының қашықтан басқару пультімен басқарылатын функциялары : дыбыс деңгейін көтеру/азайту, дыбысты өшіру

LG Sound Sync туралы мағлұматтармен танысу үшін теледидар нұсқаулығын қараңыз.

1. ⏻ түймесін басу арқылы құрылғыны қосыңыз.
2. LG TV функциясы таңдалғанша **F** түймесін басыңыз.
3. Дауысты осы құрылғыдан тыңдау үшін, теледидардың дауыс шығысын орнатыңыз :
   Теледидарды баптау мәзірі [Sound] -> [TV Sound output] -> [LG Sound Sync (Wireless)]
   Дисплей терезесінде 3 секундтай “PAIRED” жазуы шығады, содан кейін, егер осы құрылғы мен теледидар қалыпты түрде жалғанған болса, дисплей терезесінде “LG TV” жазуын көресіз.

Ескертпе

- Сіз LG Sound Sync пайдаланумен қатар, осы құрылғыдағы қашықтан басқару пультін қолдана аласыз. Егер сіз теледидарыңыздың қашық басқару пультін қайта қолдансаңыз, онда құрылғы теледидармен синхрондалынады.
- Байланыс үзілген жағдайда, құрылғының және теледидарыңыздың күйін тексеріңіз: қуат, функция.
- Осы құрылғының күйі мен LG Sound Sync құрылғысын пайдалану барысындағы төменде келтірілген жағдайларды тексеріңіз.
  - Құрылғы өшіріледі.
  - Басқа функцияға өзгерту.
  - Кірісу немесе қашықтық салдарынан сымжелісіз байланысудың ажырауы.
- Бұл құрылғыны өшіруге арналған уақыт көлемі теледидарыңызға байланысты өзгеше болады.
- Егер функцияны LG TV функциясын пайдаланып өзгертуге әрекеттенсеңіз, дыбыс деңгейі LG TV дыбыс деңгейіне сәйкес өзгереді.
- Теледидар параметрі мәзірінің мәліметтері теледидар өндірушілеріне немесе үлгілеріне байланысты өзгереді.
- “Music Flow Bluetooth” бағдарламасы қосылып тұрғанда LG Sound Sync құрылғысын қоссаңыз, бағдарлама арқылы бақылауға болады.
- Егер құрылғы ⏻ түймесін басу арқылы тікелей өшірілсе, LG Sound Sync функциясы ажыратылады. Бұл функцияны қайта пайдалану үшін теледидар мен құрылғыны қайтадан жалғау керек.
- Егер **Bluetooth** функциясын пайдаланып жатқанда LG теледидары жалғанса, **Bluetooth** функциясы ажыратылады және LG теледидары қосылады.
- TV мен осы құрал LG Sound Sync арқылы жалғанған кезде, дыбыс деңгейін арттыруға болады. TV дыбыс деңгейін азайтып, осы құралға жалғаңыз.
- LG Sound Sync арқылы жалғанған LG теледидары жалғанған немесе LG TV функциясы енгізілген кезде, осы құрылғы функцияны автоматты түрде LG TV функциясына ауыстырады.
- Теледидардың дыбыс шығару функциясын LG теледидарының нұсқасына қарай қолдан орнату қажет.

WIRELESS PARTY LINK қосылымы

Ⓐ (НЕГІЗГІ) құрылғысының шығыс дыбысы Ⓑ (БАҒЫНЫНҚЫ) құрылғысына кеңейтілген. WIRELESS PARTY LINK қолдайтын құрылғымен үйлесімді. Үйлесімді сымды немесе сымсыз өнімдер арасындағы дыбыс кеңейтімі туралы функцияның атауы PARTY LINK немесе WIRELESS PARTY LINK болып өзгертілді.

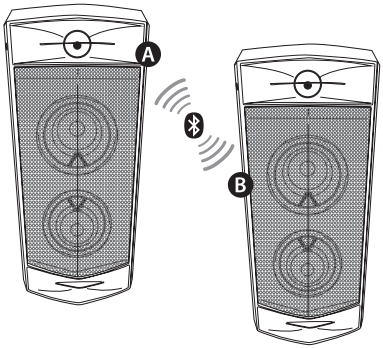

1. Құрылғыдағы **WIRELESS LINK** түймесін басыңыз. Дисплей терезесінде PARTY LINK MODE SELECT пайда болады.
2. MASTER немесе SLAVE функциясын таңдау үшін құрылғыдағы **WIRELESS LINK** түймесін басыңыз.
   - Ⓐ Құрылғы: НЕГІЗГІ опциясын таңдайды.
   - Ⓑ құрылғы: БАҒЫНЫНҚЫ опциясын таңдайды.

   Екі құрылғы өзара жалғануға тырысады.
3. Осы құрылғы бір-біріне табысты жалғанса, НЕГІЗГІ құрылғысында “Бағыныңқы құрылғы атауы CONNECTED” хабары пайда болады.“CONNECTED TO Негізгі құрылғы атауы” хабары БАҒЫНЫНҚЫ құрылғысында пайда болады және БАҒЫНЫНҚЫ құрылғысына жылдам ауысады.

Ескертпе

- Егер LG Sound Sync бағдарламасын пайдалансаңыз, бұл функция қолжетімсіз. Егер LG TV функциясын қоссаңыз, дисплей терезесінде “NOT SUPPORT” пайда болады.
- Микрофонды БАҒЫНЫНҚЫ құрылғысында ғана пайдалана аласыз. БАҒЫНЫНҚЫ құрылғысы жағдайында, тек кейбір функциялар ғана қолдау таба алады.
- WIRELESS PARTY LINK ажыратулы болса, БАҒЫНЫНҚЫ құрылғысы BT функциясына өзгереді.
- Егер қосылым сәтсіз болса, дисплей терезесінде “FAILED” пайда болады.
- Дыбысты бәсеңдету функциясы бір-бірімен синхрондалған.
- Құрылғыны өшірген кезде немесе құрылғыдағы **WIRELESS LINK** түймесі басылған кезде, WIRELESS PARTY LINK қосылымы ажыратылады.
- MASTER немесе SLAVE құралының дыбысы ойнату күйіне немесе көзіне байланысты әртүрлі болуы мүмкін.
- **Bluetooth** құрылғысына қосылу кезінде, келесі ақпаратты тексеріңіз.
  - MASTER құралына тек бір **Bluetooth** құрылғысын жалғауға болады. **Bluetooth** құрылғысын SLAVE құралына қосуға болмайды.
  - WIRELESS PARTY LINK қосылымы тек Android құрылғыларында ғана қолданылады. (WIRELESS PARTY LINK қосылымы қосылған құрылғының сипаттамаларына немесе ОЖ байланысты қолдау көрсетілмеуі мүмкін.)
  - Алынбалы/ауыстырмалы **Bluetooth** құрылғылары (мысалы, электрондық кілт және т.б.) WIRELESS PARTY LINK қосылымына қолдау көрсетпейді.
  - WIRELESS PARTY LINK жалғанғанда, **Bluetooth** байланысы жою күйінде қолжетімді болмайды.

Ақаулықтарды жою

Ақаулық	Себеп және шешім
Құрылғы дұрыс жұмыс істемейді.	• Осы құрылғыны және оған жалғанған сыртқы құрылғының (теледидар, дауыс зорайтқыш, DVD ойнатқыш, күшейткіш, т.б.) қуатын өшіріп, оны қайтадан қосыңыз. • Осы құрылғының және қосылған сыртқы құрылғының (теледидар, вуфер, DVD ойнатқыш, күшейткіш, т.б.) қуат сымын ажыратып, оны қайта қосып көріңіз. • Құрылғы қуаты өшкенде алдыңғы қойылған параметр сақталмай қалуы мүмкін.
Қуат жоқ.	• Қуат сымы ұяшыққа сұғылмаған. Қуат сымын ұяшыққа сұғыңыз. • Электр қуаты өшкенін тексеріңіз. Күйді басқа электр құрылғыларының жұмыс істеуі арқылы тексеріңіз.
Дыбыс жоқ.	• Дұрыс функция таңдағаныңызды тексеріңіз. Функция түймесін басып, таңдалған функцияны тексеріңіз.
Радиостанцияларды баптау мүмкін емес.	• Антенна дұрыс емес орналастырылған немесе жалғанған. Антеннаны нық жалғаңыз. • Радиостанцияның сигнал деңгейі өте әлсіз. Станцияны өздігінен орнатыңыз. • Ешқандай станция алдын ала орнатылмаған немесе алдын ала орнатылған станциялар жойылған (алдын ала орнатылған арналарды орнату кезінде). • Кейбір станцияларды алдын ала орнатыңыз, толық ақпарат алу үшін, 24-бетті қараңыз.
Қашықтан басқару пульті дұрыс істемейді.	• Қашықтан басқару пульті құрылғыдан тым алшақ орналасқан. Қашықтықтан басқару пультімен 23 фут (7 м) алшақтықта жұмыс істеңіз. • Қашықтан басқару пульті мен құрылғы арасында кедергі бар. Кедергілерді жойыңыз. • Қашықтан басқару пультіндегі батареялар отырды. Жаңа батареялар салыңыз.
Динамик шамы жоқ	• Жарықтама әсерлерін **LIGHTING** түймесін басу арқылы тексеріңіз.
LG Sound Sync функциясы жұмыс істемейді.	• LG теледидарыңыз LG Sound Sync функциясын қолдайтынын тексеріңіз. • LG Sound Sync қосылымын тексеріңіз. • Теледидарыңызды және осы құрылғының дыбыс параметрін тексеріңіз.

Жалпы техникалық сипаттамалары

Жалпы	
Қуат талаптары	Блоктың негізгі затбелгісін қараңыз.
Электр қуатының тұтынылуы	Блоктың негізгі затбелгісін қараңыз.
	Желідегі күту режимі: 0,5 Вт (Барлық желі порттары белсендірілген кезде.)
Өлшемдері (Е x Б x Қ)	Шамамен 615 мм x 272 мм x 378 мм
Жұмыс температурасы	5°C - 35°C (41°F - 95°F)
Жұмыс ылғалдылығы	60 %

Кіріс / Шығыс сигналдар	
Аналогтік аудио кірісі (AUX IN)	1,2 орташа квадраттық В (1 кГц, 0 дБ), 600 Ω, RCA ұяшығы (L, R)
Микрофон	Сезімталдық 20 мВ (1 кГц), 6,3 мм ұяшық

Тюнер	
FM реттеу диапазоны	87,5 -108,0 МГц немесе 87,50 -108,00 МГц

Күйе	
Жиілік жауабы	80 - 20000 Гц
Сигнал/шуыл арақатынасы	75 дБ-дан артық
Динамикалық ауқым	80 дБ-дан артық
Шинаның қуат көзі (USB)	5 V ⎓ 1 A

Зорайтқыш (Жалпы RMS шығыс қуаты)	
Жалпы шығыс қуаты	220 Вт ОШМ (3 Ω at 1 kHz, 10 % THD)

- Сұлбалары мен техникалық сипаттары ескертусіз өзгертілуге жатады.

Сауда белгілері мен лицензиялар

Bluetooth® белгісі мен лого **Bluetooth**® SIG, Inc.тиесілі және LG Electronics сондай белгілерді лицензия бойынша пайдаланады.

Басқа сауда белгілері мен сауда аттары олардың иелеріне тиесілі.

Техникалық қызмет көрсету

Құрылғыны қолдану

Құрылғыны тасымалдаған кезде

Бастапқы жеткізу қорабын немесе орайтын материалдарын сақтап қойыңыз. Егер құрылғыны тасымалдау керек болса, өте жоғары қорғаныс үшін құрылғыны зауытта қапталғандай етіп қайта ораңыз.

Сыртқы беттерін таза ұстау

Құрылғы маңайында инсектицид шашқышы сияқты буланғыш сұйықтықтарды пайдаланбаңыз. Қатты күш салып сүрту сыртқы қабатын зақымдауы мүмкін. Резеңке немесе пластмасса өнімдердің құрылғыға ұзақ жанасып тұруына жол бермеңіз.

Құрылғыны тазалау

Құрылғыны тазалау үшін құрғақ шүберек қолданыңыз. Егер беткейлері қатты лас болса, жұмсақ жуғыш затының ерітіндісімен аздап суланған жұмсақ шүберекті қолданыңыз. Спирт, бензин немесе сұйылтқыш сияқты күшті ерітінділерді қолданбаңыз, олар құрылғының бетін зақымдауы мүмкін.


LG
Life's Good