LG
Life's Good

사용설명서

LG Digital Signage
(MONITOR SIGNAGE)
L14

제품 사용 전에 본 설명서를 반드시 읽고, 나중에 참조할 수 있도록 보관하여 주십시오.

www.lge.co.kr

목차

3 모니터 사용

3 외부 입력 목록 사용
3 화면크기 설정

5 엔터테인먼트

5 – 유선 네트워크에 연결
6 – 네트워크 상태
7 내 미디어 사용
7 – USB 저장 장치 연결
9 – 파일 찾아보기
10 – 영화 보기
13 – 사진 보기
15 – 컨텐츠 목록 사용
16 – DivX® VOD 가이드

17 사용자 설정

17 메인 메뉴 열기
18 – 영상 설정
21 – 시간 설정
22 – 일반 설정
24 – 네트워크 설정

25 IR 코드

26 PICTURE ID를 사용하려면

27 여러 제품을 제어하려면

27 케이블 연결
27 RS-232C 구성
27 통신 파라미터
28 명령 참조 목록
30 송/수신 프로토콜

본 제품에 탑재된 GPL, LGPL, MPL 및 그 외 오픈소스 라이선스 하에 개발된 소스 코드를 얻으려면 *http://opensource.lge.com*을 방문하세요.
소스 코드를 비롯하여 해당하는 모든 라이선스의 내용 및 저작권 표시, 보증 책임이 없다는 표시를 다운로드 할 수 있습니다. LG 전자는 또한 *opensource@lge.com*으로 e-mail을 보내 본 제품에 탑재된 소프트웨어의 오픈 소스 코드를 요청하는 경우, 매체 비용, 운반비 등 제공에 필요한 최소한의 비용을 받고 CD-ROM에 담아 제공해 드립니다. 이 제안은 이 제품을 판매 한 후 3년 동안 이 정보를 받은 모든 사람에게 유효합니다.

모니터 사용

외부 입력 목록 사용

1 **INPUT** 버튼을 눌러 외부 입력 목록을 엽니다.

2 탐색 버튼을 눌러 원하는 입력 방식으로 이동한 후 **OK** 버튼을 누릅니다.

- **외부입력** : VCR 또는 기타 외부 장치에서 동영상을 볼 수 있습니다.
- **컴포넌트** : DVD 또는 기타 외부 장치에서나 디지털 셋탑 박스를 통해 콘텐츠를 볼 수 있습니다.
- **RGB** : PC 화면을 모니터에서 볼 수 있습니다.
- **HDMI** : PC, DVD, 디지털 셋탑 박스 또는 기타 HD 장치에서 컨텐츠를 볼 수 있습니다.
- **USB** : USB에 저장된 멀티미디어 파일을 재생할 수 있습니다.
- **DVI-D** : PC 화면을 모니터에서 볼 수 있습니다.

화면크기 설정

영상 시청 중 **ARC**(화면크기)를 누르면 화면을 최적의 크기로 조절하여 영상을 즐길 수 있습니다.

모드 / 화면크기	외부입력	컴포넌트	RGB	HDMI		DVI-D	
			PC	DTV	PC	DTV	PC
16:9	O	O	O	O	O	O	O
원본화면	X	O	X	O	X	O	X
자동화면비	O	X	X	O	X	O	X
4:3	O	O	O	O	O	O	O
줌	O	O	X	O	X	O	X
시네마 줌	O	O	X	O	X	O	X

참고

- 메인 메뉴에서도 이미지 크기를 변경할 수 있습니다.
- 원본화면의 경우 720p 이상 신호에서 동작합니다.

주의

- 정지 영상을 장시간 동안 재생하면 화면에 잔상이 남거나 영구 손상될 수 있습니다. 이러한 "이미지 번" 또는 "잔상"에는 품질 보증이 적용되지 않습니다.
- 잔상으로부터 모니터를 보호하는 방법은 전원을 끄거나 사용하지 않을 때 PC 또는 시스템에서 화면 보호기 프로그램을 설정하는 것 입니다.
- 화면크기가 4:3으로 장시간 설정되어 있으면, 이미지가 출력되지 않는 가장자리에 이미지 번이 일어날 수 있습니다.

- **16:9**: 선형 비율에 따라 영상의 수평 크기를 조절하여 전체 화면으로 확대합니다. (4:3 비율의 DVD 감상 시 유용).
- **원본화면**: 고해상도의 원본 영상을 손실 없이 최상의 품질로 감상할 수 있습니다. 참고: 원본 영상에 노이즈가 있을 경우, 경계선에 노이즈가 나타날 수 있습니다.
- **자동화면비**: 입력 영상 신호의 종류에 따라서 화면 비율이 4:3 또는 16:9로 바뀝니다.
- **4:3**: 영상을 본래의 4:3 화면크기로 볼 수 있으며, 화면 좌우에 흑색 막대가 나타납니다.
- **줌**: 영상 왜곡 없이 가득 찬 화면을 볼 수 있습니다. 하지만 영상의 위, 아래가 잘리게 됩니다.
- **시네마 줌**: 올바른 비율로 영상을 확대하려는 경우 시네마 줌을 선택하세요.
  참고: 영상을 확대하거나 축소하면 이미지가 왜곡될 수 있습니다.

엔터테인먼트

유선 네트워크에 연결

다음 그림에서와 같이 LAN 포트를 통해 LAN(Local Area Network)에 연결하고 네트워크 설정을 설정합니다.
유선 네트워크 연결만 지원합니다.
물리적 연결을 설정한 후에는 소수의 네트워크에서 디스플레이 네트워크 설정을 조정해야 할 수도 있습니다. 대부분의 네트워크에서는 조정 작업 없이도 디스플레이가 자동으로 연결됩니다.
자세한 내용은 인터넷 공급업체에게 문의하거나 라우터 설명서를 참조하세요.

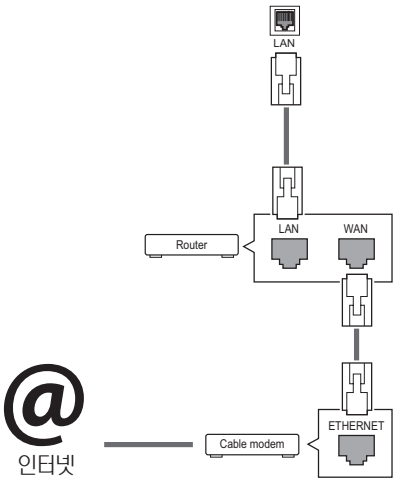

주의

- 모듈식 전화 케이블은 LAN 포트에 연결하지 마세요.
- 여러 가지 연결 방법이 있으므로 통신사나 인터넷 서비스 공급업체의 사양을 따르시기 바랍니다.

네트워크 설정을 설정하려면 다음과 같이 하세요. 디스플레이가 이미 자동으로 연결된 경우 설치를 다시 실행해도 아무런 영향을 받지 않습니다.

1 **SETTINGS**를 눌러 메인 메뉴를 엽니다.

2 탐색 버튼을 눌러 **네트워크**로 이동한 다음 **OK**를 누릅니다.

3 탐색 버튼을 눌러 **네트워크 설정**으로 이동한 다음 **OK**를 누릅니다.

4 이미 네트워크 설정을 한 경우 **재설정**을 선택합니다. 새 연결 설정이 현재 네트워크 설정을 초기화합니다.

5 **IP 자동설정** 또는 **IP 수동설정**을 선택합니다.
- **IP 수동설정 :** 이동 및 숫자 버튼을 누릅니다. IP 주소는 수동으로 입력해야 합니다.
- **IP 자동설정** : LAN에 유선 연결을 통하는 DHCP 서버(라우터)가 있는 경우에 선택하면 디스플레이에 자동으로 IP 주소가 할당됩니다. DHCP(동적 호스트 구성 프로토콜) 서버 기능이 있는 광대역 라우터 또는 광대역 모뎀을 사용하는 경우 IP 주소가 자동으로 결정됩니다.

6 완료 후 **EXIT**를 누릅니다.

주의

- 네트워크 설정 메뉴는 디스플레이를 물리적 네트워크에 연결해야만 사용할 수 있습니다.
- 여러 가지 연결 방법이 있으므로 통신사나 인터넷 서비스 공급업체의 사양을 따르시기 바랍니다.

참고

- IPv6를 지원하는 네트워크 망에 연결된 경우 유선/무선 네트워크 연결에서 IPv4/IPv6을 선택할 수 있습니다. 단, IPv6 연결에서는 자동 연결만 지원합니다.

참고

- 디스플레이에서 직접 인터넷에 접속하려면 인터넷 연결이 항상 켜져 있어야 합니다.
- 인터넷에 접속할 수 없는 경우 네트워크의 PC에서 네트워크 상태를 확인하세요.
- **네트워크 설정**을 사용하는 경우에는 LAN 케이블을 확인하거나 라우터의 DHCP가 켜져 있는지 확인하세요.
- 네트워크 설정을 완료하지 않으면 네트워크가 정상적으로 동작하지 않을 수 있습니다.

네트워크 설정 팁

- 이 디스플레이와 함께 표준 LAN 케이블(예: RJ45 커넥터가 있는 Cat5 이상)을 사용하세요.
- 설치 중에 발생하는 네트워크 연결 문제는 라우터나 모뎀을 초기화하여 수정할 수 있습니다. 네트워크에 디스플레이를 연결한 후에 신속하게 전원을 끄거나 네트워크 라우터 또는 모뎀의 전원 케이블의 연결을 해제하세요. 그런 다음 전원을 켜거나 전원 케이블을 다시 연결하세요.
- ISP(인터넷 서비스 공급업체)에 따라 인터넷 서비스를 수신할 수 있는 장치의 수는 해당 서비스 약관에 의해 제한될 수 있습니다. 자세한 내용은 ISP에게 문의하세요.
- LG는 디스플레이의 고장 및/또는 인터넷 연결이나 기타 연결된 장비와 관련된 통신 오류/고장으로 인한 인터넷 연결 실패에 대해 책임을 지지 않습니다.
- LG는 인터넷 연결 내에서 발생하는 문제에 대해 책임을 지지 않습니다.
- 네트워크 연결 속도가 접근하려는 콘텐츠의 요구 사항을 충족하지 않을 경우 예기치 않은 결과를 초래할 수 있습니다.
- 인터넷 연결을 제공하는 ISP에서 정한 특정 제한으로 인해 일부 인터넷 연결 작업이 가능하지 않을 수 있습니다.
- 연결 요금을 포함하나 이에 국한되지 않는 ISP가 부과하는 요금은 사용자가 부담해야 합니다.
- 이 디스플레이에 유선 연결을 사용할 경우 10 Base-T 또는 100 Base-TX LAN 포트가 필요합니다. 인터넷 서비스가 이러한 연결을 허용하지 않을 경우 디스플레이를 연결할 수 없습니다.
- DSL 서비스를 사용하려면 DSL 모뎀이 있어야 하며, 케이블 모뎀 서비스를 사용하려면 케이블 모뎀이 있어야 합니다. ISP의 액세스 방법 및 가입자 계약에 따라 이 디스플레이에 포함되어 있는 인터넷 연결 기능을 사용할 수 없거나 동시에 연결할 수 있는 장치의 수가 제한될 수 있습니다. (ISP가 가입을 한 대의 장치로 제한한 경우 PC가 이미 연결되어 있으면 이 디스플레이를 연결하지 못할 수도 있습니다.)
- "라우터" 사용이 허용되지 않거나 ISP의 정책 및 제한에 따라 사용이 제한될 수 있습니다. 자세한 내용은 ISP에게 직접 문의하세요.

네트워크 상태

1 **SETTINGS**를 눌러 메인 메뉴를 엽니다.

2 탐색 버튼을 눌러 **네트워크**로 이동한 다음 **OK**를 누릅니다.

3 탐색 버튼을 눌러 **네트워크 상태**를 선택합니다.

4 **OK**를 눌러 네트워크 상태를 확인합니다.

5 완료 후 **EXIT**를 누릅니다.

옵션	설명
세팅	네트워크 설정 메뉴로 돌아갑니다.
테스트	네트워크를 설정한 후에 현재 네트워크 상태를 테스트합니다.
닫기	이전 메뉴로 돌아갑니다.

내 미디어 사용

USB 저장 장치 연결

USB 플래시 메모리 같은 USB 저장 장치, 외부 하드 드라이브를 디스플레이에 연결하고 멀티미디어 기능을 사용하세요. 아래와 같이 USB 플래시 메모리 또는 USB 메모리 카드 리더기를 디스플레이에 연결하세요. 내 미디어 화면이 나타납니다.

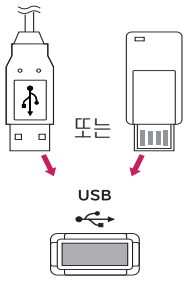

주의

- 내 미디어 메뉴가 활성화되어 있는 동안에는 디스플레이를 끄거나 USB 저장 장치를 제거하지 마세요. 이렇게 하면 파일 손실이 발생하거나 USB 저장 장치가 손상될 수 있습니다.
- 파일이 손실되거나 손상될 수 있고 이러한 문제가 발생할 경우 품질 보증이 적용되지 않으므로 USB 저장 장치에 저장된 파일을 자주 백업하세요.

USB 저장 장치 사용 팁

- USB 저장 장치만 인식이 가능합니다.
- USB 저장 장치가 USB 허브를 통해 연결되어 있으면 장치가 인식되지 않습니다.
- 자동 인식 프로그램을 사용하는 USB 저장 장치는 인식되지 않을 수 있습니다.
- 고유한 드라이버를 사용하는 USB 저장 장치는 인식되지 않을 수 있습니다.
- USB 저장 장치의 인식 속도는 각 장치에 따라 다를 수 있습니다.
- 연결된 USB 저장 장치가 작동하는 동안에 디스플레이를 끄거나 USB 장치를 분리하지 마세요. 이러한 장치를 갑자기 분리하면 저장된 파일이나 USB 저장 장치가 손상될 수 있습니다.
- PC에서 인위적으로 작동하도록 만든 USB 저장 장치는 연결하지 마세요. 이 장치로 인해 제품이 고장 나거나 재생이 되지 않을 수 있습니다. 일반 이미지 파일 또는 동영상 파일이 있는 USB 저장 장치만 사용하도록 하세요.
- FAT32 파일 시스템, Windows 운영 체제에서 제공되는 NTFS 파일 시스템으로 포맷된 USB 저장 장치만 사용하세요. Windows에서 지원되지 않는 다른 유틸리티 프로그램으로 포맷된 저장 장치의 경우 인식되지 않을 수 있습니다.
- 전원은 외부 전원 공급을 필요로 하는 USB 저장 장치(0.5A 이상)에 연결하세요. 그렇지 않으면 장치가 인식되지 않을 수 있습니다.
- USB 저장 장치를 장치 제조업체에서 제공한 케이블과 연결하세요.
- 일부 USB 저장 장치가 지원되지 않거나 원활하게 작동하지 않을 수 있습니다.
- USB 저장 장치의 파일 정렬 방법은 Window XP와 비슷하며 파일 이름은 최대 영문자 100자까지 인식할 수 있습니다.
- USB 메모리 장치에 저장된 데이터가 손상될 수 있으므로 중요한 파일은 백업해야 합니다. 데이터 손실에 대해서는 책임을 지지 않습니다.
- USB HDD에 외부 전원이 없으면 USB 장치가 검색되지 않을 수 있습니다. 외부 전원을 연결해야 합니다.
  - 외부 전원의 경우 전원 어댑터를 사용하세요. 외부 전원의 경우 USB 케이블을 제공하지 않습니다.
- USB 메모리 장치에 여러 개의 파티션이 있거나 USB 멀티카드 리더기를 사용하는 경우 최대 4개의 파티션이나 USB 메모리 장치를 사용할 수 있습니다.
- USB 메모리 장치가 USB 멀티카드 리더기에 연결되어 있으면 해당 볼륨 데이터가 검색되지 않을 수 있습니다.

- USB 메모리 장치가 제대로 작동하지 않으면 연결을 해제했다가 다시 연결하세요.
- USB 메모리 장치가 검색되는 속도는 장치마다 다릅니다.
- USB가 대기모드에서 연결된 경우 디스플레이를 켜면 특정 하드 디스크가 자동으로 로드됩니다.
- 권장 용량은 USB 외부 하드 디스크의 경우 1TB 이하, USB 메모리의 경우 32GB 이하입니다.
- 권장 용량 이상의 장치는 정상적으로 재생되지 않을 수 있습니다.
- "ENERGY SAVING" 기능이 있는 USB 외부 하드 디스크가 작동하지 않으면 하드 디스크의 전원을 껐다가 다시 켜서 제대로 작동하게 하세요.
- USB 2.0 이하의 USB 저장 장치도 지원됩니다. 그러나 영화목록에서는 정상적으로 재생되지 않을 수 있습니다.
- 하나의 폴더에서 최대 999개 폴더 또는 파일이 인식될 수 있습니다.
- USB 3.0 장치는 정상동작하지 않을 수 있습니다.
- 일부 USB 저장장치의 경우 고온의 환경에서 데이터가 손상될 수 있습니다.

파일 찾아보기

USB 저장 장치에 저장된 파일을 찾습니다.

1 **SETTINGS**를 눌러 메인 메뉴를 엽니다.

2 탐색 버튼을 눌러 **내 미디어**로 이동한 다음 **OK**를 누릅니다.

3 탐색 버튼을 눌러 **영화 목록, 사진 목록**, **컨텐츠 목록** 중 원하는 항목으로 이동한 다음 **OK**를 누릅니다.

지원되는 파일 형식

유형	지원되는 파일 형식			
영화		코덱	미디어 컨테이너	프로파일
	비디오	MPEG1 / MPEG2	DAT, MPG, MPEG, DVD, TS, TP	1080p @ 30 fps
		MPEG4 (DivX 3.11, DivX 4, DivX 5, DivX 6, Xvid 1.01, Xvid 1.02, Xvid 1.03, Xvid 1.10-beta1/2)	AVI, DIVX, MP4, MKV, TS, TRP	1080p @ 30 fps
		H.264	AVI, MP4, MKV, TS, TRP, TP	1080p @ 60 fps
	비트 속도 범위: 8 kbps - 320 kbps(MP3) 외부 자막 형식: *.smi/*.srt/*.sub(MicroDVD, Subviewer1.0/2.0)/*.ass/*.ssa/*. txt(TMPlayer)/*.psb(PowerDivX) 내부 자막 형식: XSUB만 지원(DivX6 파일에서 사용되는 자막 형식)			
사진	JPEG 기준선: 64 x 64 - 15360 x 8640 프로그레시브: 64 x 64 - 1920 x 1440 PNG 인터레이스: 1200 x 800 BMP 9600 x 6400 • 지원되지 않는 파일은 지정된 아이콘으로 표시됩니다.			
컨텐츠 (SuperSign Manager를 사용할 경우)	파일 확장명 : *.cts/ *.cse 동영상 **파일확장명:** *.mpg/*.mpeg/*.dat/*.ts/*.trp/*.tp/*.mp4/*.mkv/*.avi/*. avi(motion JPEG)/*.mp4(motion JPEG)/*.mkv(motion JPEG) **영상형식:** MPEG1, MPEG2, MPEG4, H.264, DivX 3.11, DivX 4, DivX 5, DivX 6, Xvid 1.00, Xvid 1.01, Xvid 1.02, Xvid 1.03, Xvid 1.10-beta1/2, JPEG			

영화 보기

USB 저장 장치에 저장된 영상 파일을 재생할 수 있습니다.

1 **SETTINGS**를 눌러 메인 메뉴를 엽니다.

2 탐색 버튼을 눌러 **내 미디어**로 이동한 다음 **OK**를 누릅니다.

3 탐색 버튼을 눌러 **영화 목록**으로 이동한 다음 **OK**를 누릅니다.

4 탐색 버튼을 눌러 원하는 폴더로 이동한 다음 **OK**를 누릅니다.

5 탐색 버튼을 눌러 원하는 파일로 이동한 다음 **OK**를 누릅니다.

- **최상위 폴더로**: 내 미디어의 첫 화면으로 돌아갑니다.
- **상위 폴더로**: 이전 화면으로 돌아갑니다.
- **나가기**: 내 미디어 화면을 끕니다.

6 영화 재생 중 **OK**를 누르면 아래와 같은 설정을 할 수 있습니다.

리모컨 버튼	설명
■	재생을 중지합니다.
▶	동영상을 재생합니다.
❚❚	일시 중지하거나 이어서 재생합니다.
◀◀	파일을 뒤로 탐색합니다.
▶▶	파일을 앞으로 탐색합니다.
e∅	화면 밝기를 조정해서 에너지를 절약합니다.
SETTINGS	옵션 메뉴를 표시합니다.
↩ BACK	전체 화면에서 메뉴를 숨깁니다.
EXIT	**영화 목록**으로 돌아갑니다.
◀ 또는 ▶	재생 중에 파일의 특정 지점으로 건너뜁니다. 특정 지점의 시간은 상태 표시줄에 나타납니다. 일부 파일에서는 이 기능이 정상적으로 작동하지 않을 수 있습니다.

동영상 파일 재생 팁

- 사용자가 제작한 일부 자막은 정상적으로 재생되지 않을 수 있습니다.
- 일부 특수 문자는 자막에서 지원되지 않습니다.
- HTML 태그는 자막에서 지원되지 않습니다.
- 지원되는 언어 이외의 자막은 사용할 수 없습니다.
- 손상된 동영상 파일은 정상적으로 재생되지 않을 수 있으며, 재생 시 일부 기능의 사용이 제한될 수 있습니다.
- 일부 인코더를 사용하여 제작한 동영상 파일은 올바르게 재생되지 않을 수 있습니다.
- 녹화된 파일의 동영상 구조가 인터리브되지 않으면 동영상 파일 중 하나만 출력됩니다.
- 최대 1920 x 1080 @ 25/30p 또는 1280 x 720 @ 50/60p 의 HD 동영상은 프레임에 따라 지원됩니다.
- 해상도가 1920 X 1080 @ 25/30p 또는 1280 x 720 @ 50/60p 이상인 동영상은 프레임에 따라 정상적으로 재생되지 않을 수 있습니다.
- 지정된 유형 및 형식 이외의 동영상 파일은 정상적으로 재생되지 않을 수 있습니다.
- 재생 가능한 동영상 파일의 최대 비트 속도는 20Mbps입니다. (모션 JPEG: 10Mbps에만 해당)
- H.264/AVC 인코딩 레벨 4.1 이상의 프로파일은 정상적으로 재생되지 않을 수 있습니다.
- 크기가 30 GB 이상인 동영상 파일은 재생할 수 없습니다.
- DivX 동영상 파일과 자막 파일은 같은 폴더에 있어야 합니다.
- 동영상 파일 이름과 자막 파일 이름이 동일해야만 제대로 표시됩니다.
- 고속 연결을 지원하지 않는 USB 연결을 통해 영화를 재생하면 정상적으로 재생되지 않을 수 있습니다.
- 글로벌 모션 보상(GMC)으로 인코딩된 파일 역시 재생되지 않을 수 있습니다.

동영상 옵션

1 **SETTINGS**를 눌러 팝업 메뉴를 엽니다.

2 탐색 버튼을 눌러 **동영상 재생 설정** 또는 **영상 설정** 으로 이동합니다. 그런 다음 **OK**를 누릅니다.

참고

- **영화 목록**에서 변경한 옵션 값은 **사진 목록**에 영향을 주지 않습니다. 또한 **사진 목록**에서 변경된 옵션 값의 영향을 받지 않습니다.
- **사진 목록**에서 변경한 옵션 값은 서로 영향을 받습니다.
- 동영상 파일을 정지했다가 다시 재생할 경우 이전에 정지했던 곳에서 부터 재생할 수 있습니다.

동영상 재생 설정을 선택하면 아래와 같은 메뉴를 사용 할 수 있습니다.

메뉴	설명
화면크기	영화 재생 중에 원하는 화면 형식을 선택합니다.
자막언어	자막을 켜거나 끕니다.
언어	SMI 자막을 위해 활성화되어 있으며 자막 내에서 언어를 선택할 수 있습니다.
코드페이지	자막 글꼴을 선택할 수 있습니다. 기본값으로 설정되어 있으면 일반 메뉴와 같은 글꼴이 사용됩니다.
속도	영화 재생 중에 0.5초 단위로 자막의 시간 동기화를 -10초에서 +10초로 조정합니다.
위치	영화 재생 중에 자막의 위치를 위아래로 변경합니다.
크기	영화 재생 중에 원하는 자막 크기를 선택합니다.
반복재생	영화 재생의 반복 기능을 켜거나 끕니다. 켜져 있으면 폴더 내의 파일이 반복해서 재생됩니다. 반복 재생이 꺼져 있더라도 파일 이름이 이전 파일과 비슷하면 재생을 실행할 수 있습니다.

참고

- 자막 내 동기화 블록은 10,000개까지만 지원됩니다.
- 동영상을 재생할 때 **ARC** 버튼을 눌러 화면크기를 조정할 수 있습니다.
- 한글 자막은 OSD 메뉴의 언어가 한국어일 때만 지원됩니다.
- 자막 파일 언어에 따라 코드페이지 선택이 불가능할 수 있습니다.
- 자막 파일에 맞는 코드페이지를 선택하세요.

사진 보기

USB 저장 장치에 저장된 이미지 파일을 볼 수 있습니다.

1 **SETTINGS**를 눌러 메인 메뉴를 엽니다.

2 탐색 버튼을 눌러 **내 미디어**로 이동한 다음 **OK**를 누릅니다.

3 탐색 버튼을 눌러 **사진 목록**으로 이동한 다음 **OK**를 누릅니다.

4 탐색 버튼을 눌러 원하는 폴더로 이동한 다음 **OK**를 누릅니다.

5 탐색 버튼을 눌러 원하는 파일로 이동한 다음 **OK**를 누릅니다.

- **최상위 폴더로**: 내 미디어의 첫 화면으로 돌아갑니다.
- **상위 폴더로**: 이전 화면으로 돌아갑니다.
- **나가기**: 내 미디어 화면을 끕니다.

6 사진을 보는 중에 아래와 같은 설정을 할 수 있습니다.

메뉴	설명
슬라이드쇼	선택한 사진으로 슬라이드쇼를 시작하거나 중지합니다. 선택한 사진이 없으면 슬라이드쇼 도중에 현재 폴더에 저장된 모든 사진이 표시됩니다. 슬라이드쇼 속도를 설정하려면 옵션을 선택하세요.
↻	시계 방향으로 사진을 회전합니다. (90 ° , 180 ° , 270 ° , 360 °) **참고** • 지원되는 사진 크기는 제한됩니다. 회전된 너비가 지원되는 해상도 크기보다 큰 경우에는 사진을 회전할 수 없습니다.
Q	100 %, 200 %, 400 % 로 확대한 사진을 봅니다. **참고** • 크기가 100 x 100 이하의 사진은 확대 되지 않습니다.
e∅	화면 밝기를 조정해서 에너지를 절약합니다.
옵션	옵션 메뉴를 표시합니다.
숨김	전체 화면에서 메뉴를 숨깁니다.
나가기	**사진 목록**으로 돌아갑니다.

사진 옵션

1 **SETTINGS**를 눌러 팝업 메뉴를 엽니다.

2 탐색 버튼을 눌러 **사진 재생 설정**, **영상 설정**으로 이동합니다. 그런 다음 **OK**를 누릅니다.

참고

- **영화 목록**에서 변경한 옵션 값은 **사진 목록**에 영향을 주지 않습니다. 또한 **사진 목록**에서 변경된 옵션 값의 영향을 받지 않습니다.
- **사진 목록**에서 변경한 옵션 값은 서로 영향을 받습니다.

사진 재생 설정을 선택하면 아래와 같은 메뉴를 사용 할 수 있습니다.

메뉴	설명
슬라이드 속도	슬라이드쇼 속도를 선택합니다. (빠르게, 보통, 느리게)

컨텐츠 목록 사용

SuperSign Manager에서 **외부파일로 내보내기**로 저장한 파일을 재생할 수 있습니다.

1 **SETTINGS**를 눌러 메인 메뉴를 엽니다.

2 탐색 버튼을 눌러 **내 미디어**로 이동한 다음 **OK**를 누릅니다.

3 탐색 버튼을 눌러 **컨텐츠 목록**으로 이동한 다음 **OK**를 누릅니다.

4 탐색 버튼을 눌러 원하는 폴더로 이동한 다음 **OK**를 누릅니다.

5 탐색 버튼을 눌러 원하는 파일로 이동한 다음 **OK**를 누릅니다.

- **최상위 폴더로**: 내 미디어의 첫 화면으로 돌아갑니다.
- **상위 폴더로**: 이전 화면으로 돌아갑니다.
- **나가기**: 내 미디어 화면을 끕니다.

참고

- **컨텐츠 목록**의 파일을 재생할 때 리모컨의 **BACK**, **EXIT**, 음량 조절 버튼만 사용할 수 있습니다. **BACK**, **EXIT** 버튼을 누르면 재생이 중지되며, **컨텐츠 목록**으로 돌아갑니다.
- USB 내에 AutoPlay 폴더가 존재하고 재생 가능한 파일일 경우 USB 연결 시 자동 재생 됩니다.

DivX® VOD 가이드

DivX® VOD 등록

구입하거나 대여한 DivX® VOD 컨텐츠를 재생하려면 *www.divx.com/vod* 에서 10자리 DivX 등록 코드로 장치를 등록해야 합니다.

1 **SETTINGS**를 눌러 메인 메뉴를 엽니다.

2 탐색 버튼을 눌러 **내 미디어**로 이동한 다음 **OK**를 누릅니다.

3 파란색 버튼을 누릅니다.

4 탐색 버튼을 눌러 **DivX 등록 코드**로 이동한 다음 **OK**를 누릅니다.

5 디스플레이의 등록 코드를 확인합니다.

6 완료 후 **EXIT**를 누릅니다. 이전 메뉴로 돌아가려면 **BACK**을 누릅니다.

참고

- 등록 코드를 확인하는 동안 일부 버튼은 작동하지 않을 수 있습니다.
- 다른 장치의 DivX 등록 코드를 사용하는 경우 대여 또는 구입한 DivX 파일을 재생할 수 없습니다. 반드시 사용자의 제품에 할당된 DivX 등록 코드를 사용해야 합니다.
- 표준 DivX 코덱으로 변환되지 않은 동영상 파일은 손상되거나 재생되지 않을 수 있습니다.
- DivX VOD 코드로 계정당 최대 6대의 장치를 활성화할 수 있습니다.

DivX® VOD 등록 해제

www.divx.com/vod 에서 8자리 DivX 등록 해제 코드로 장치의 등록을 해제해야 합니다.

1 **SETTINGS**를 눌러 메인 메뉴를 엽니다.

2 탐색 버튼을 눌러 **내 미디어**로 이동한 다음 **OK**를 누릅니다.

3 파란색 버튼을 누릅니다.

4 탐색 버튼을 눌러 **DRM 기능 비활성화**로 이동한 다음 **OK**를 누릅니다.

5 탐색 버튼을 눌러 **예**를 선택하여 확인합니다.

6 완료 후 **EXIT**를 누릅니다. 이전 메뉴로 돌아가려면 **BACK**을 누릅니다.

참고

- 등록 해제가 실행된 후 DivX® VOD 컨텐츠를 보려면 장치를 다시 등록해야 합니다.

사용자 설정

메인 메뉴 열기

1 **SETTINGS**를 눌러 메인 메뉴를 엽니다.

2 탐색 버튼을 눌러 다음 메뉴 중 하나로 이동한 다음 **OK**를 누릅니다.

3 탐색 버튼을 눌러 원하는 설정이나 옵션으로 이동한 다음 **OK**를 누릅니다.

4 완료되면 **EXIT**를 누릅니다. 이전 메뉴로 돌아가려면 **BACK**을 누릅니다.

- **영상**: 이미지 크기, 품질 또는 효과를 조정합니다.
- **시간**: 시간, 날짜 또는 타이머 기능을 설정합니다.
- **일반**: 일반 메뉴의 기능을 설정합니다.
- **네트워크**: 네트워크 메뉴의 기능을 설정합니다.
- **외부입력**: 입력 모드를 선택합니다.
- **내 미디어**: USB에 저장된 영화, 사진 콘텐츠를 표시 및 재생합니다.

영상 설정

1 **SETTINGS**를 눌러 메인 메뉴를 엽니다.

2 탐색 버튼을 눌러 **영상**으로 이동한 다음 **OK**를 누릅니다.

3 탐색 버튼을 눌러 원하는 설정이나 옵션으로 이동한 다음 **OK**를 누릅니다.
- 이전으로 돌아가려면 **BACK**을 누릅니다.

4 완료되면 **EXIT**를 누릅니다. 이전 메뉴로 돌아가려면 **BACK**을 누릅니다.

다음과 같은 영상 설정이 가능합니다.

설정	설명	
절전모드	화면 밝기를 조절하여 에너지를 절약할 수 있습니다. * 초기 설정으로 돌아가려면 **일반** -> **초기설정**을 실행하세요.	
	옵션	
	꺼짐	절전 모드를 사용하지 않습니다.
	최소절전/중간절전/최대절전	백라이트의 밝기 단계를 선택합니다.
	화면끄기	3초 후에 화면이 꺼집니다.
Smart Energy Saving	영상의 밝기에 따라 백라이트 및 명암을 조정합니다. * 초기 설정으로 돌아가려면 **일반** -> **초기설정**을 실행하세요.	
	옵션	
	꺼짐	Smart Energy Saving을 사용하지 않습니다.
	켜짐	Smart Energy Saving 기능을 활성화하고, Smart Energy Saving 효율만큼 에너지를 절약할 수 있습니다.
영상모드	시청환경 또는 영상물의 종류에 맞는 최적의 영상모드를 선택합니다. * 초기 설정으로 돌아가려면 **일반** -> **초기설정**을 실행하세요.	
	옵션	
	선명한 영상	명암과 밝기, 선명도를 높게하여 화면이 선명하게 보입니다.
	표준 영상	일반적인 명암과 밝기, 선명도의 화면으로 나타납니다.
	APS	에너지 절전 효과로 소비전력을 낮춥니다.
	영화	영화에 최적화된 화면으로 나타납니다.
	스포츠	축구 시합을 시청하기에 최적화 된 영상 모드입니다. 선명한 잔디색과 유니폼 색이 표현되며, 빠른 움직임에도 끌림없는 밝은 화질을 제공합니다.
	게임	게임에 최적화된 화면으로 나타납니다.
	전문가 영상 1 · 2	화질 매니아 층 또는 전문가가 최적의 화질 튜닝이 가능하도록 하는 화질 조정 메뉴입니다. ISF 인증을 받은 화질 튜닝 전문가를 위해 제공하는 조정 메뉴입니다. (ISF 로고는 ISF 인증을 받은 제품 에서만 사용가능합니다.) ISFccc: Imaging Science Foundation Certified Calibration Control
화면크기	최적의 크기로 볼 수 있도록 화면크기를 변경합니다.	

설정	설명	
화면조정 (RGB 모드에만 해당)	RGB 모드에서 PC 디스플레이 옵션을 설정합니다.	
	옵션	
	해상도	올바른 해상도를 선택합니다.
	자동조정	화면 위치, 시계 및 위상을 자동으로 조정하도록 설정합니다. 구성이 진행되는 동안에는 이미지가 몇 초 동안 불안정하게 표시될 수 있습니다.
	위치/크기/위상	자동 구성 후에 영상이 선명하지 않을 경우, 특히 글자가 흔들리는 경우에 옵션을 조정합니다.
	초기설정	옵션을 기본 설정으로 되돌립니다.

영상모드 옵션

설정	설명
백라이트	LCD 백라이트를 조절하여 화면 밝기를 조절합니다. 밝기를 감소시키면 화면이 어두워지며, 영상 신호 손실 없이도 전원 소비가 감소됩니다.
명암	영상 신호의 변화율을 증가시키거나 감소시킵니다. 화면의 밝은 부위가 너무 강렬할 경우, 명암을 조절할 수 있습니다.
밝기	영상의 기본적인 신호 수준을 조절합니다. 화면의 어두운 부위가 너무 강렬할 경우, 밝기를 조절할 수 있습니다.
선명도	화면의 밝은 부분과 어두운 부분 사이 경계선의 선명도를 조정합니다. 수치를 낮출수록 이미지가 부드러워집니다.
색농도	모든 색의 농도를 조정합니다.
색상	빨간색과 녹색의 균형을 조정합니다.
색온도	따뜻한 느낌으로 설정하여 빨간색 같은 열정적인 색의 느낌을 높이거나 시원한 느낌으로 설정하여 영상에 파란색을 더합니다.
고급설정	각각의 영상모드에 대해 화면을 보정하거나 특별한 영상화면에 맞춰 영상값을 조정할 수 있습니다. 먼저, 원하는 영상모드를 선택하세요. * 영상모드가 선명한 영상으로 설정되어 있을 경우에는 사용할 수 없습니다.
부가설정	영상의 상세설정을 합니다.
초기화	옵션을 기본 설정으로 되돌립니다.

참고

- 영상모드를 설정하면 관련 메뉴가 자동으로 설정 됩니다.
- Smart Energy Saving기능 사용시, 정지영상의 화이트 영역에서 화면이 포화되어 나타날 수 있습니다.
- 절전모드가 최소절전/중간절전/최대절전으로 되어 있을 경우 Smart Energy Saving은 비활성화 됩니다.
- 초기 설정으로 돌아가려면 **일반** -> **초기설정**을 실행하세요.

고급설정 옵션 - 영상모드(표준 영상/ APS/ 스포츠/ 게임)

설정	설명
명암보정	영상의 밝기에 따라 명암을 최적의 상태로 보정합니다.
색보정	영상의 색상을 자연색에 가깝도록 색상을 보정합니다.
색영역	표현할 수 있는 색의 범위를 선택합니다.
피부색 보정	사용자가 원하는 피부색을 구현하기 위해 영상의 피부색 영역만 별도로 조절합니다.
하늘색 보정	하늘의 색상 영역만 별도로 조절합니다.
잔디색 보정	들판이나 산 등의 자연색 영역만 별도로 조절합니다.
감마	영상 신호의 입력 신호대 출력의 관계에 따른 계조 곡선을 설정합니다.

고급설정 옵션 - 영상모드(영화/ 전문가 영상1/ 전문가 영상2)

설정	설명
명암보정	영상의 밝기에 따라 명암을 최적의 상태로 보정합니다. (이 기능은 HDMI-DTV 모드에서 작동합니다.)
색영역	표현할 수 있는 색의 범위를 선택합니다.
윤곽보정	영상의 윤곽을 자연스러우면서도 더욱 선명하고 또렷하게 나타냅니다.
컬러필터	RGB 색상의 특정 색 영역만 필터링 하여 색농도와 색상을 정확히 조절할 때 사용합니다.
색온도	화면의 전체적인 색상 느낌을 원하는 대로 조정합니다. 전문가 영상인 경우 감마/조정방식 등을 조절하여 세밀한 설정을 할 수 있습니다.
색상 조정	전문가들이 테스트 패턴을 사용하여 조정할 때 이용하는 것으로 다른 색에 영향을 주지 않고 6가지 색(빨강/녹색/파랑/청록/자홍/노랑) 영역에 대해 선택 조정이 가능합니다. 일반영상에서는 조정해도 색변화가 잘 느껴지지 않습니다.

부가설정 - HDMI(DTV) 모드

설정	설명
노이즈 제거	영상에 포함된 노이즈를 제거합니다.
MPEG 노이즈 제거	디지털 영상신호를 만들면서 발생하는 노이즈를 제거합니다.
블랙레벨	화면의 어두운 정도(블랙레벨)를 이용하여 입력 영상의 블랙레벨에 잘 맞도록 화면의 밝기 및 명암을 보정합니다.
리얼시네마	영화를 볼 때 최상의 화면 상태를 유지합니다.
동영상 눈부심 방지	화면의 밝기를 조정하여 눈부심을 방지합니다. (모델에 따라 적용되지 않습니다.)

시간 설정

1 **SETTINGS**를 눌러 메인 메뉴를 엽니다.

2 탐색 버튼을 눌러 **시간**으로 이동한 다음 **OK**를 누릅니다.

3 탐색 버튼을 눌러 원하는 설정이나 옵션으로 이동한 다음 **OK**를 누릅니다.
-이전으로 돌아가려면 **BACK**을 누릅니다.

4 완료되면 **EXIT**를 누릅니다. 이전 메뉴로 돌아가려면 **BACK**을 누릅니다.

다음과 같은 시간 설정이 가능합니다.

설정	설명
현재시각	시간 기능을 설정합니다.
켜짐/꺼짐시각	모니터를 켜거나 끄는 시간을 설정합니다.
자동꺼짐(15 분)	자동꺼짐을 활성화하면 입력 소스가 없을 때 15분 후 자동으로 모니터가 꺼집니다. - 제품의 전원이 꺼지는 기능이므로 장시간 사용할 경우 꺼짐으로 설정할 것을 권장합니다.
자동대기	설정된 시간 동안 모니터를 조작하지 않으면 자동으로 대기 상태가 됩니다. - 제품의 전원이 꺼지는 기능이므로 장시간 사용할 경우 꺼짐으로 설정할 것을 권장합니다.

참고

- 켜짐 또는 꺼짐 시각을 최대 7개의 스케줄에 저장할 수 있으며 스케줄 목록에 있는 설정된 시간에 켜지거나 꺼집니다. 스케줄 목록에 여러개가 저장되어 있다면 현재시각에서 가장 가까운 순서부터 동작합니다.
- 켜짐 시각/ 꺼짐 시각을 한 번 설정하면 매일 설정된 시간에 켜지거나 꺼집니다.
- 켜짐과 꺼짐을 같은 시각으로 예약할 경우 모니터가 켜진 상태에서는 꺼짐 기능이, 꺼진 상태에서는 켜짐 기능이 우선 동작합니다.

일반 설정

1 **SETTINGS**를 눌러 메인 메뉴를 엽니다.

2 탐색 버튼을 눌러 **일반**으로 이동한 다음 **OK**를 누릅니다.

3 탐색 버튼을 눌러 원하는 설정이나 옵션으로 이동한 다음 **OK**를 누릅니다.
- 이전으로 돌아가려면 **BACK**을 누릅니다.

4 완료 후 **EXIT**를 누릅니다. 이전 메뉴로 돌아가려면 **BACK**을 누릅니다.

다음과 같은 일반 설정이 가능합니다.

설정	설명	
언어설정	제어 항목의 표시 언어를 선택합니다.	
화면잔상방지	PC/비디오 게임으로 고정된 이미지나 정지 화면을 장시간 출력할 경우, 화면을 전환해도 잔상이 남게 될 수 있습니다. 화면에 고정된 이미지가 장시간 출력되지 않도록 하십시오.	
	옵션	
	표준	이미지 번이 문제가 되지 않을 경우 표준으로 설정합니다.
	제거 (컬러 패턴)	일정시간 동안 화면의 모든 픽셀을 패턴 형태로 움직여서 화면에 잔상을 제거합니다. 일시적으로 발생한 잔상 제거에 사용하세요.
DivX(R) VOD	DivX를 등록하거나 해제할 수 있습니다. DivX DRM이 적용된 동영상을 재생하기 위한 DivX 등록 코드를 확인할 수 있습니다. *http://vod.divx.com* 에서 등록해 주세요. 등록 코드를 사용하면 *www.divx.com/vod* 에서 영화를 빌리거나 구입할 수 있습니다. * 다른 기기의 DivX 등록 코드를 사용하면 빌리거나 구입한 DivX 파일을 재생할 수 없습니다. 반드시 본 제품에 부여된 DivX 등록 코드를 사용하시기 바랍니다. * DivX 코덱 Standard에 맞지 않게 임의 변환한 파일은 영상이 깨지거나 재생이 되지 않을 수 있습니다.	
초기설정	이 옵션을 선택하면 출고 시 기본 설정으로 되돌아갑니다.	
Set ID	여러 제품을 디스플레이로 연결했을 때 각 제품에 고유의 세트 ID 번호를 배정(이름 배정)할 수 있습니다. 버튼을 사용해 번호(1 에서 255, 일부 모델 1 에서 1000)를 지정한 뒤 종료합니다. 배정된 세트 ID를 사용하면 제품 제어 프로그램을 통해 각 제품을 개별적으로 제어할 수 있습니다.	
타일모드	**타일모드**	이 기능을 사용하려면 - 다른 여러 디스플레이와 함께 사용 중이어야 합니다. - 분배기 및 RGB/DVI-D 케이블로 연결하여 작동 중이어야 합니다. 타일모드와 타일 정렬을 선택하고, 제품 ID를 입력하여 위치를 설정합니다. * SET 버튼을 눌러야 변경한 설정 내용이 저장됩니다. - 타일모드: 세로 x 가로(세로 = 1 에서 15, 가로 = 1 에서 15) - 15 x 15 사용 가능 - 통합된 화면도 각 디스플레이와 동일한 방식으로 구성할 수 있습니다.
	자동조정	자동으로 조절하기 위한 버튼입니다. 아날로그 신호 입력 시에만 사용할 수 있습니다.
	위치	화면 위치를 가로 및 세로로 이동합니다.
	크기	베젤 크기에 맞춰 화면의 가로 및 세로 크기를 조정합니다.
	자연스러운 모드	전체 이미지가 자연스럽게 표시될 수 있도록 타일 화면 간의 거리만큼 이미지의 일부가 삭제됩니다.
	초기설정	타일을 초기화하고 내보내는 기능입니다. 타일 복귀를 선택하면 디스플레이가 타일 설정을 내보내고 전체 화면 모드로 돌아옵니다.

타일모드

통합된 화면을 각 디스플레이와 동일한 방식으로 구성할 수 있습니다.

꺼짐

타일모드 기능 사용 안 함

1 x 2

모니터 2대를 사용할 경우

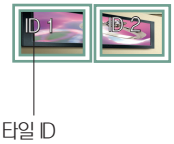

2 x 2

모니터 4대를 사용할 경우

3 x 3

모니터 9대를 사용할 경우

4 x 4

모니터 16대를 사용할 경우

5 x 5

모니터 25대를 사용할 경우

타일모드 - 자연스러운 모드

이미지가 자연스럽게 보이도록 화면과 화면 사이의 간격만큼 이미지를 생략하여 보여집니다.

적용 전

적용 후

네트워크 설정

1 **SETTINGS**를 눌러 메인 메뉴를 엽니다.

2 탐색 버튼을 눌러 **네트워크**으로 이동한 다음 **OK**를 누릅니다.

3 탐색 버튼을 눌러 원하는 설정이나 옵션으로 이동한 다음 **OK**를 누릅니다.
- 이전으로 돌아가려면 **BACK**을 누릅니다.

4 완료 후 **EXIT**를 누릅니다. 이전 메뉴로 돌아가려면 **BACK**을 누릅니다.

다음과 같은 일반 설정이 가능합니다.

설정	설명
네트워크 설정	네트워크 설정을 구성합니다.
네트워크 상태	네트워크 상태를 표시합니다.

IR 코드

- 일부 모델에서는 HDMI/USB 기능이 지원되지 않을 수 있습니다.
- 모델에 따라 특정 Key Code를 지원하지 않을 수 있습니다

코드 (Hex)	기능	비고
08	⏻ (전원)	리모컨 버튼
0B	INPUT (입력 선택)	리모컨 버튼
C4	MONITOR ON (전원 켜짐)	리모컨 버튼
C5	MONITOR OFF (전원 꺼짐)	리모컨 버튼
95	Energy Saving (절전 모드)	리모컨 버튼
DC	3D	리모컨 버튼
10 에서 19	숫자 버튼 0 에서 9	리모컨 버튼
32	1/a/A	리모컨 버튼
2F	CLEAR	리모컨 버튼
02	◿ (+)	리모컨 버튼
03	◿ (−)	리모컨 버튼
79	ARC (화면 크기 설정)	리모컨 버튼
99	자동 조정	리모컨 버튼
09	MUTE (조용히)	리모컨 버튼
E0	BRIGHTNESS ∧ (Page UP)	리모컨 버튼
E1	BRIGHTNESS ∨ (Page Down)	리모컨 버튼
4D	PSM (영상모드)	리모컨 버튼
AA	INFO ⓘ	리모컨 버튼
5F	W.BAL	리모컨 버튼
43	SETTINGS (메뉴)	리모컨 버튼
40	상 ▲	리모컨 버튼
41	하 ▼	리모컨 버튼
07	좌 ◀	리모컨 버튼
06	우 ▶	리모컨 버튼
3F	S.MENU	리모컨 버튼
44	OK (확인)	리모컨 버튼
28	BACK	리모컨 버튼
5B	EXIT (나가기)	리모컨 버튼
7E	SIMPLINK	리모컨 버튼
7B	TILE (타일 모드)	리모컨 버튼
B1	■	리모컨 버튼
B0	▶	리모컨 버튼
BA	❚❚	리모컨 버튼
8F	◀◀	리모컨 버튼
8E	▶▶	리모컨 버튼
72	빨간색 버튼 (PICTURE ID ON)	리모컨 버튼
71	녹색 버튼 (PICTURE ID OFF)	리모컨 버튼
63	노란색 버튼	리모컨 버튼
61	파란색 버튼	리모컨 버튼

PICTURE ID를 사용하려면

Picture ID는 멀티 비전을 위한 기능으로, IR 리시버 하나로 특정 세트를 조정할 수 있는 기능입니다. IR 수신하는 한 대의 세트와 다른 세트 간 RS-232C 통신하며 각 세트는 Set ID로 구분합니다. 리모컨을 통해 Picture ID를 설정하면 Picture ID와 세트 ID가 일치하는 디스플레이에서만 리모컨 조정할 수 있습니다.

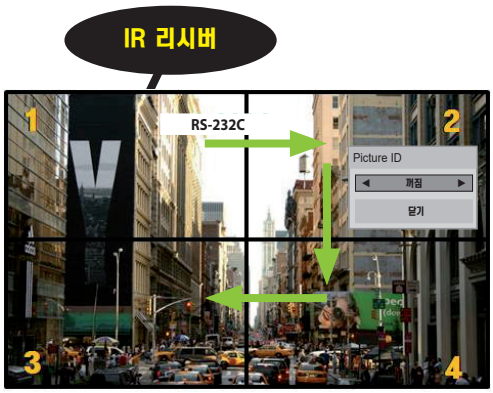

예) 2X2 멀티 비전인 경우
그림과 같이 세트 ID 설정된 경우

1 리모콘의 ID On(빨간색) 버튼을 누르세요.

2 좌우 방향 버튼 또는 On 버튼을 연속해서 누르면 Picture ID 가 변경됩니다. 조정하고자 하는 ID로 맞추세요.

- 멀티 비전의 각 세트에 세트 ID를 할당한 후 리모컨의 Picture ID 버튼으로 ID를 설정하면 각 세트의 ID와 같은 세트에 키 명령이 동작합니다. Picture ID와 다른 세트 ID를 갖는 세트는 IR 동작하지 않습니다.

참고

- Picture ID를 2로 설정한 경우 세트 ID가 2인 우측상단 디스플레이에서만 IR 동작합니다.
- 사용자는 화면/시간/옵션/네트워크/내 미디어 또는 리모컨 hot key 기능 설정을 각 세트마다 조정할 수 있습니다.
- ID Off(초록색) 버튼을 누를 경우 모든 세트가 Picture ID 꺼짐 상태가 되며, 이후 리모컨 입력 시 모든 세트가 동작합니다.
- 내 미디어 실행 중에는 Picture ID 기능이 동작하지 않습니다.
- Picture ID가 Off일 경우, 리모컨 키는 연속 동작하지 않습니다.

여러 제품을 제어하려면

- 본 방법을 사용하여 여러 대의 제품을 하나의 PC에 연결합니다. 하나의 PC에 여러 대의 제품을 연결하여 동시에 제어할 수 있습니다.
- 일반 메뉴에서 세트 ID는 1 부터 255 (일부 모델 1 에서 1,000) 사이의 겹치지 않는 값으로 할당되어야 합니다.

케이블 연결

RS-232C 케이블을 그림과 같이 연결합니다.

- RS-232C 프로토콜은 PC와 제품 사이의 통신에 사용됩니다. 제품의 전원을 제어하고 PC에서 입력 소스를 선택하거나 OSD 메뉴를 조정합니다.

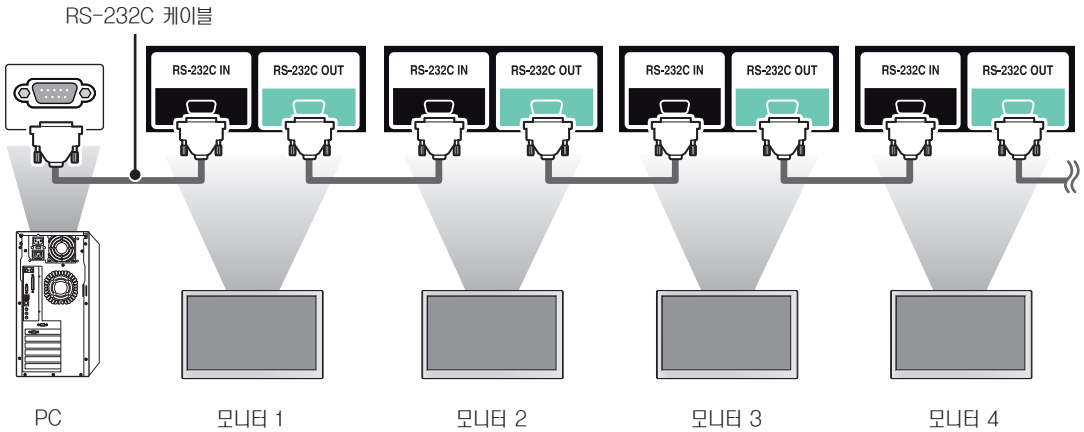

RS-232C 구성

8 와이어 구성(표준 RS-232C 케이블)

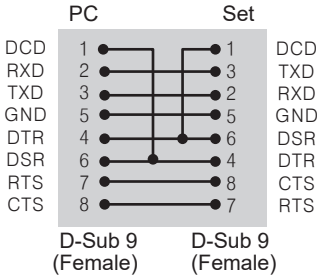

참고

- 3 와이어(비표준)를 사용할 경우 IR daisy chain은 사용할 수 없습니다.

통신 파라미터

- 보드 속도: 9600 BPS
- 데이터 길이: 8비트
- 패리티 비트: 없음
- 스톱 비트: 1비트
- 흐름 제어: 없음
- 통신 코드: ASCII 코드
- 크로스(리버스) 케이블 사용

명령 참조 목록

		COMMAND		DATA (Hexadecimal)
		1	2	
01	전원	k	a	00 에서 01
02	입력 신호 선택	x	b	[입력 신호 선택] 참조
03	화면 크기	k	c	[화면 크기] 참조
04	절전 기능	j	q	[절전 기능] 참조
05	영상 모드	d	x	[영상 모드] 참조
06	명암	k	g	00 에서 64
07	밝기	k	h	00 에서 64
08	선명도	k	k	00 에서 32
09	색농도	k	i	00 에서 64
10	색상	k	j	00 에서 64
11	색 온도	x	u	00 에서 64
12	수평 위치	f	q	00 에사 64
13	수직 위치	f	r	00 에서 64
14	수평 크기	f	s	00 에서 64
15	자동 조정	j	u	01
16	음균형	k	t	00 에서 64
17	음향 모드	d	y	[음향 모드] 참조
18	음소거(조용히)	k	e	00 에서 01
19	음량 조정	k	f	00 에서 64
20	현재 시각 1(년/ 월/ 일)	f	a	[현재 시각 1] 참조
21	현재 시각 2(시/ 분/ 초)	f	x	[현재 시각 2] 참조
22	꺼짐 시각 스케줄	f	c	00 에서 01
23	켜짐 시각 스케줄	f	b	00 에서 01
24	꺼짐 시각(반복 모드/ 시각)	f	e	꺼짐 시각 참조
25	켜짐 시각(반복 모드/시각)	f	d	[켜짐 시각] 참조
26	켜짐 시각 영상 입력	f	u	[켜짐 시각 영상 입력] 참조
27	자동 대기	m	n	00 에서 01
28	자동 꺼짐	f	g	00 에서 01
29	언어	f	i	[언어] 참조
30	화면 잔상 방지	j	p	[화면 잔상 방지] 참조
31	초기값 설정	f	k	00 에서 02
32	현재 온도	d	n	FF
33	키	m	c	[키] 참조
34	소요 시간	d	l	FF
35	제품 번호 확인	f	y	FF
36	소프트웨어 버전	f	z	FF
37	화이트 밸런스 적색 Gain	j	m	00 에서 FE
38	화이트 밸런스 녹색 Gain	j	n	00 에서 FE
39	화이트 밸런스 청색 Gain	j	o	00 에서 FE
40	백라이트	m	g	00 에서 64
41	화면 끄기	k	d	00 에서 01

		COMMAND		DATA (Hexadecimal)
		1	2	
42	전원 켜짐 지연	f	h	00 에서 64
43	타일 모드	d	d	00 에서 01
44	타일 모드 확인	d	z	FF
45	타일 ID	d	i	[타일 ID] 참조
46	타일 수평 위치	d	e	00 에서 32
47	타일 수직 위치	d	f	00 에서 32
48	타일 수평 크기	d	g	00 에서 32
49	타일 수직 크기	d	h	00 에서 32
50	자연스러운 모드 (타일 모드 기능 내)	d	j	00 에서 01

참고

- Dvix 또는 EMF 등 USB를 사용한 작업 중에는 전원(k a) 및 키(m c)를 제외한 모든 명령어는 실행되지 않으며, NG로 처리됩니다.
- 각 명령은 모델에 따라 지원하지 않을 수 있습니다.
- 특정 명령어에서 상태 정보를 나타내는 'f f' command는 SuperSign 프로그램과의 호환성을 위해 결과 확인 OSD를 나타내지 않습니다.

송/수신 프로토콜

송신

[Command1][Command2][ ][Set ID][ ][Data][Cr]

* [Command1] 공장 조정 모드인지, 사용자 조정 모드인지 구분을 위한 명령어입니다.
* [Command2] 모니터 세트 제어를 위한 명령어 입니다.
* [Set ID] 제어할 세트를 선택하기 위한 것으로 OSD 메뉴의 일반 항목에서 각 세트별로 1~255(01H~FFH)까지 (일부 모델 1 에서 1,000(001H ~3e8H) 지정 가능합니다. Set ID를 '00H' 또는 '000H'로 선택하면 연결된 모든 모니터 세트를 동시에 제어할 수 있습니다. (모델에 따라 지원하지 않을 수 있습니다.)
* [Data] 명령어(Command)에 필요한 데이터(Data)를 전송합니다. 데이터(Data)의 개수는 명령어에 따라 늘어날 수 있습니다.
* [Cr] Carriage Return. ASCII 코드의 '0x0D' 를 의미합니다.
* [ ] White Space. ASCII 코드의 '0x20' 을 의미합니다.

수신

[Command2][ ][Set ID][ ][OK/NG][Data][x]

* 제품이 정상적으로 데이터를 받는 경우에 이러한 형식으로 ACK(응답)을 보냅니다. 이때 데이터가 FF인 경우에는 현재의 상태를 알려주는 데이터를 의미합니다. 데이터가 쓰기 모드일 때는 PC의 데이터를 반환합니다.
* Set ID '00' (=0x00) 또는 '000' (=0x000)으로 명령어(Command)를 보내는 경우, 모든 세트에 데이터가 반영되며 각각의 세트는 응답(ACK)을 보내지 않습니다.
* RS-232C를 통한 제어 모드에서 Data의 값을 'FF' 로 전송하면 해당 기능의 현재 설정 값을 확인할 수 있습니다(일부 기능 제외).
* 각 명령은 모델에 따라 지원하지 않을 수 있습니다.

01. 전원 (Command: k a)

세트의 전원 켜짐/ 꺼짐을 제어합니다.

송신

[k][a][ ][Set ID][ ][Data][Cr]

Data 00: 꺼짐
01: 켜짐

수신

[a][ ][Set ID][ ][OK/NG][Data][x]

* 디스플레이의 전원이 완전히 켜진 이후에 정상적인 수신 신호가 돌아옵니다.
* 송신/ 수신 신호 사이에는 일정시간 지연이 발생할 수 있습니다.

02. 입력 신호 선택 (Command: x b)

입력 신호를 선택합니다.

송신

[x][b][ ][Set ID][ ][Data][Cr]

Data 60: RGB
90: HDMI (HDMI1) (DTV)
A0: HDMI (HDMI1) (PC)

수신

[b][ ][Set ID][ ][OK/NG][Data][x]

* 모델에 따라 특정 입력신호를 지원하지 않을 수 있습니다.

03. 화면 크기 (Command: k c)

화면 크기를 조정합니다.

송신

[k][c][ ][Set ID][ ][Data][Cr]

Data 01: 4:3
02: 16:9
04: 줌 (HDMI)(DTV)
06: 자동 화면비(HDMI)(DTV)
09: 원본 화면(720p 이상) (HDMI) (DTV)
10 ~ 1F: 시네마 줌 1 ~ 16 (HDMI)(DTV)

* 사용 가능한 data의 종류는 입력 신호에 따라 다릅니다. 상세한 내용은 사용자 가이드의 화면 크기 항목을 참조하십시오.
* 화면크기는 모델의 입력구성에 따라 상이 할 수 있습니다.

수신

[c][ ][Set ID][ ][OK/NG][Data][x]

04. 절전 기능 (Command: j q)

절전 기능을 설정합니다.

송신

[j][q][ ][Set ID][ ][Data][Cr]

Data 00: 꺼짐
01: 최소절전
02: 중간절전
03: 최대절전
04: 자동절전
05: 화면]]기

수신

[q][ ][Set ID][ ][OK/NG][Data][x]

** 모델에 따라 지원하지 않을 수 있습니다.

05. 영상 모드 (Command: d x)

영상 모드를 선택합니다.

송신

[d][x][ ][Set ID][ ][Data][Cr]

Data 00: 선명한 영상
01: 표준 영상
02: 영화
03: 스포츠
04: 게임
05: 전문가 영상1
06: 전문가 영상2
08: APS

수신

[x][ ][Set ID][ ][OK/NG][Data][x]

06. 명암 (Command: k g)

화면의 명암을 조정합니다.

송신

[k][g][ ][Set ID][ ][Data][Cr]

Data 00 ~ 64: 명암 0 ~ 100

수신

[g][ ][Set ID][ ][OK/NG][Data][x]

07. 밝기 (Command: k h)
화면의 밝기를 조정합니다.

송신
[k][h][ ][Set ID][ ][Data][Cr]

Data 00 ~ 64: 밝기 0 ~ 100

수신
[h][ ][Set ID][ ][OK/NG][Data][x]

08. 선명도 (Command: k k)
화면의 선명도를 조정합니다.

송신
[k][k][ ][Set ID][ ][Data][Cr]

Data 00 ~ 32: 선명도 0 ~ 50

수신
[k][ ][Set ID][ ][OK/NG][Data][x]

09. 색 농도 (Command: k i)
화면의 색 농도를 조정합니다.

송신
[k][i][ ][Set ID][ ][Data][Cr]

Data 00 ~ 64: 색농도 0 ~ 100

수신
[i][ ][Set ID][ ][OK/NG][Data][x]

10. 색상 (Command: k j)
화면의 색상을 조정합니다.

송신
[k][j][ ][Set ID][ ][Data][Cr]

Data 00 ~ 64: 색상 적50 ~ 녹50

수신
[j][ ][Set ID][ ][OK/NG][Data][x]

11. 색 온도 (Command: x u)
화면의 색 온도를 조정합니다.

송신
[x][u][ ][Set ID][ ][Data][Cr]

Data 00 ~ 64: 온50 ~ 한50

수신
[u][ ][Set ID][ ][OK/NG][Data][x]

12. 수평 위치 (Command: f q)
화면 수평 위치를 조정합니다.
이 기능은 타일 모드 꺼짐 상태에서만 동작합니다.
* 단, RGB 입력 해상도에 따라 동작 범위가 달라집니다.
(RGB-PC 입력에서만 동작합니다.)

송신
[f][q][ ][Set ID][ ][Data][Cr]

Data 00~64: 최소 -50(좌) ~ 최대 50(우)

수신
[q][ ][Set ID][ ][OK/NG][Data][x]

13. 수직 위치 (Command: f r)

화면 수직 위치를 조정합니다.
이 기능은 타일 모드 꺼짐 상태에서만 동작합니다.
* 단, RGB 입력 해상도에 따라 동작 범위가 달라집니다.
(RGB-PC 입력에서만 동작합니다.)

송신

[f][r][ ][Set ID][ ][Data][Cr]

Data 00 ~ 64: 최소 -50(하) ~ 최대 50(상)

수신

[r][ ][Set ID][ ][OK/NG][Data][x]

14. 수평 크기 (Command: f s)

화면의 수평 크기를 조정합니다.
이 기능은 타일 모드 꺼짐 상태에서만 동작합니다.
* 단, RGB 입력 해상도에 따라 동작 범위가 달라집니다.
(RGB-PC 입력에서만 동작합니다.)

송신

[f][s][ ][Set ID][ ][Data][Cr]

Data 00 ~ 64: 최소 -50(축소) ~ 최대 50(확대)

수신

[s][ ][Set ID][ ][OK/NG][Data][x]

15. 자동 조정 (Command: j u)

영상의 위치 및 떨림을 자동으로 보정합니다.
(RGB-PC 입력에서만 동작합니다.)

송신

[j][u][ ][Set ID][ ][Data][Cr]

Data 01: 실행

수신

[u][ ][Set ID][ ][OK/NG][Data][x]

16. 음균형 (Command: k t)

음의 좌/우 균형을 조정합니다.

송신

[k][t][ ][Set ID][ ][Data][Cr]

Data 00 ~ 64: 좌 50 ~ 우 50

수신

[t][ ][Set ID][ ][OK/NG][Data][x]

** 모델에 따라 지원하지 않을 수 있습니다.

17. 음향 모드 (Command: d y)

음향 모드를 선택합니다.

송신

[d][y][ ][Set ID][ ][Data][Cr]

Data 01: 표준
02: 음악
03: 영화
04: 스포츠
05. 게임
07. 뉴스

수신

[y][ ][Set ID][ ][OK/NG][Data][x]

** 모델에 따라 지원하지 않을 수 있습니다.

18. 음소거 (Command: k e)

음(소리)의 켜짐/ 꺼짐을 제어합니다.

송신

[k][e][ ][Set ID][ ][Data][Cr]

Data 00: 조용히(음 꺼짐)
01: 현재 음량(음 켜짐)

수신

[e][ ][Set ID][ ][OK/NG][Data][x]
** 모델에 따라 지원하지 않을 수 있습니다.

19. 음량 조정 (Command: k f)

음(소리)의 크기를 조정합니다.

송신

[k][f][ ][Set ID][ ][Data][Cr]

Data 00 ~ 64: 음량 0 ~ 100

수신

[f][ ][Set ID][ ][OK/NG][Data][x]

** 모델에 따라 지원하지 않을 수 있습니다.

20. 현재 시각 1(년/ 월/ 일) (Command: f a)

현재 시각 1(년/ 월/ 일) 값을 설정합니다.

송신

[f][a][ ][Set ID][ ][Data1][ ][Data2][ ][Data3][Cr]

Data1 00~1E: 2010 ~ 2040년
Data2 01~0C: 1 ~ 12월
Data3 01~1F: 1 ~ 31일
* 현재 시각 1(년/월/일)의 설정 값을 확인하려면 "fa [Set ID] ff"를 입력합니다.

수신

[a][ ][Set ID][ ][OK/NG][Data1][Data2][Data3][x]

21. 현재 시각 2(시/ 분/ 초) (Command: f x)

현재 시각 2(시/ 분/ 초) 값을 설정합니다.

송신

[f][x][ ][Set ID][ ][Data1][ ][Data2][ ][Data3][Cr]

Data1 00~17: 00 ~ 23시
Data2 00~3B: 00 ~ 59분
Data3 00~3B: 00 ~ 59초
* 현재 시각 2(시/분/초)의 설정 값을 확인하려면 "fx [Set ID] ff"를 입력합니다.
** 이 기능은 현재 시각 1(년/월/일) 기능이 설정되지 않은 경우 동작하지 않습니다.

수신

[x][ ][Set ID][ ][OK/NG][Data1][Data2][Data3][x]

22. 꺼짐 시각 스케줄 (Command: f c)

켜짐 시각 스케줄 동작 여부를 설정합니다.

송신

[f][c][ ][Set ID][ ][Data][Cr]

Data 00: 꺼짐
01: 켜짐

수신

[c][ ][Set ID][ ][OK/NG][Data][x]

23. 켜짐 시각 스케줄 (Command: f b)

켜짐 시각 스케줄 동작 여부를 설정합니다.

송신

[f][b][ ][Set ID][ ][Data][Cr]

Data 00: 꺼짐
01: 켜짐

수신

[b][ ][Set ID][ ][OK/NG][Data][x]

24. 꺼짐 시각(반복 모드/ 시각) (Command: f e)

꺼짐 시각(반복 모드/ 시각)을 설정합니다.

송신

[f][e][ ][Set ID][ ][Data1][ ][Data2][ ][Data3][Cr]

Data1
1. F1 ~ F7 (Data 읽기)
F1 : 첫 번째 꺼짐 시각의 Data 읽기
F2 : 두 번째 꺼짐 시각의 Data 읽기
F3 : 세 번째 꺼짐 시각의 Data 읽기
F4 : 네 번째 꺼짐 시각의 Data 읽기
F5 : 다섯 번째 꺼짐 시각의 Data 읽기
F6 : 여섯 번째 꺼짐 시각의 Data 읽기
F7 : 일곱 번째 꺼짐 시각의 Data 읽기
2. E1 ~ E7(한 개의 index 지우기), E0(전체 index 지우기)
E0 : 전체 꺼짐 시각 지우기
E1 : 첫 번째 꺼짐 시각 지우기
E2 : 두 번째 꺼짐 시각 지우기
E3 : 세 번째 꺼짐 시각 지우기
E4 : 네 번째 꺼짐 시각 지우기
E5 : 다섯 번째 꺼짐 시각 지우기
E6 : 여섯 번째 꺼짐 시각 지우기
E7 : 일곱 번째 꺼짐 시각 지우기
3. 01 ~ 0C (꺼짐 시각의 요일을 설정)
01: 한번 반복
02. 매일 반복
03: 월~금 반복
04: 월~토 반복
05: 토~일 반복
06. 일요일 반복
07. 월요일 반복
08. 화요일 반복
09. 수요일 반복
0A. 목요일 반복
0B. 금요일 반복
0C. 토요일 반복
Data2 00~17: 00 ~ 23시
Data3 00~3B: 00 ~ 59분
* 설정된 꺼짐 시각 목록을 읽어오거나 지우려면, [Data2] [Data3]을 FFH 로 설정해야 한다.
(ex1: fe 01 f1 ff ff - 꺼짐 시각에서 첫 번째 index data를 읽어온다.
ex2: fe 01 e1 ff ff - 꺼짐 시각에서 첫 번째 index data를 지운다.
ex3: fe 01 04 02 03 - 월요일 ~ 토요일 02:03 으로 꺼짐 시각을 설정한다.
* 이 기능은 현재 시각 1(년/월/일), 2(시/분/초) 기능이 설정되지 않은 경우 동작하지 않습니다.

수신

[e][ ][Set ID][ ][OK/NG][Data1][Data2][Data3][x]

25. 켜짐 시각(반복 모드/ 시각) (Command: f d)

켜짐 시각(반복 모드/ 시각)을 설정합니다.

송신

[f][d][ ][Set ID][ ][Data1][ ][Data2][ ][Data3][Cr]

Data1
1. F1 ~ F7 (Data 읽기)
F1 : 첫 번째 켜짐 시각의 Data 읽기
F2 : 두 번째 켜짐 시각의 Data 읽기
F3 : 세 번째 켜짐 시각의 Data 읽기
F4 : 네 번째 켜짐 시각의 Data 읽기
F5 : 다섯 번째 켜짐 시각의 Data 읽기
F6 : 여섯 번째 켜짐 시각의 Data 읽기
F7 : 일곱 번째 켜짐 시각의 Data 읽기
2. E1 ~ E7(한 개의 index 지우기), E0(전체 index 지우기)
E0 : 전체 켜짐 시각 지우기
E1 : 첫 번째 켜짐 시각 지우기
E2 : 두 번째 켜짐 시각 지우기
E3 : 세 번째 켜짐 시각 지우기
E4 : 네 번째 켜짐 시각 지우기
E5 : 다섯 번째 켜짐 시각 지우기
E6 : 여섯 번째 켜짐 시각 지우기
E7 : 일곱 번째 켜짐 시각 지우기
3. 01 ~ 0C (켜짐 시각의 요일을 설정)
01: 한번 반복
02. 매일 반복
03: 월~금 반복
04: 월~토 반복
05: 토~일 반복
06. 일요일 반복
07. 월요일 반복
08. 화요일 반복
09. 수요일 반복
0A. 목요일 반복
0B. 금요일 반복
0C. 토요일 반복
Data2 00~17: 00 ~ 23시
Data3 00~3B: 00 ~ 59분
* 설정된 켜짐 시각 목록을 읽어오거나 지우려면, [Data2] [Data3]을 FFH 로 설정해야 한다.
(ex1: fd 01 f1 ff ff - 켜짐 시각에서 첫 번째 index data를 읽어온다.
ex2: fd 01 e1 ff ff - 켜짐 시각에서 첫 번째 index data를 지운다.
ex3: fd 01 04 02 03 - 월요일 ~ 토요일 02:03 으로 켜짐 시각을 설정한다.
* 이 기능은 현재 시각 1(년/월/일), 2(시/분/초) 기능이 설정되지 않은 경우 동작하지 않습니다.

수신

[d][ ][Set ID][ ][OK/NG][Data1][Data2][Data3][x]

26. 켜짐 시각 영상 입력 (Command: f u)

현재 켜짐 시각 설정에 대해 입력 선택하여 스케줄을 추가합니다.

송신

[f][u][ ][Set ID][ ][Data1][Cr]

[f][u][ ][Set ID][ ][Data1][Data2][Cr]

Data(스케줄 추가)
60: RGB
90: HDMI (HDMI1)

Data1
1. f1h 에서 f7h (Data 읽기)
F1 : 1 번째 스케줄 입력 소스 선택
F2 : 2 번째 스케줄 입력 소스 선택
F3 : 3 번째 스케줄 입력 소스 선택
F4 : 4 번째 스케줄 입력 소스 선택
F5 : 5 번째 스케줄 입력 소스 선택
F6 : 6 번째 스케줄 입력 소스 선택
F7 : 7 번째 스케줄 입력 소스 선택

Data2
1. ffh (Data 읽기)
스케줄 입력 데이터를 읽을 시에는 [Data2] 항목을 FFH로 입력 합니다.
스케줄 데이터 읽기 또는 변경 시 [Data1]에 해당하는 스케줄이 존재하지 않을 경우 NG를 출력하며 동작하지 않습니다.
(예1 : fu 01 60 : 기존 스케줄을 한 칸씩 밑으로 옮긴 후 1번째 스케줄의 입력소스를 RGB로 저장.)
(예2 : fu 01 f1 ff : 1번째 스케줄 입력 Data 읽기)
* 이 기능은 현재 시각 1(년/월/일), 2(시/분/초), 켜짐 시각(반복 모드/ 시각) 기능이 설정되지 않은 경우 동작하지 않습니다.
** 모델에 따라 입력을 지원하지 않을 수 있습니다

수신

[u][ ][Set ID][ ][OK/NG][Data][x]

[u][ ][Set ID][ ][OK/NG][Data1][Data2][x]

** 모델에 따라 지원하지 않을 수 있습니다.

27. 자동 대기 (Command: m n)

자동 대기 기능을 설정합니다.

송신

[m][n][ ][Set ID][ ][Data][Cr]

Data 00: 꺼짐(4/6/8시간 후 꺼지지 않음.)
01: 4시간(4시간 후 꺼짐)
02: 6시간(6시간 후 꺼짐)
03: 8시간(8시간 후 꺼짐)

수신

[n][ ][Set ID][ ][OK/NG][Data][x]

28. 자동 꺼짐 (Command: f g)

자동 꺼짐 기능을 설정합니다.

송신

[f][g][ ][Set ID][ ][Data][Cr]

Data 00: 꺼짐 (15분 후 꺼지지 않음)
01: 켜짐 (15분 후 꺼짐)

수신

[g][ ][Set ID][ ][OK/NG][Data][x]

29. 언어 (Command: f i)

OSD 언어를 설정합니다.

송신

[f][i][ ][Set ID][ ][Data][Cr]

Data 00: 체코
01: 덴마크어
02: 독일어
03: 영어
04: 스페인어(유럽)
05: 그리스어
06: 프랑스어
07: 이탈리아어
08: 네덜란드어
09: 노르웨이어
0A: 포르투갈어
0B: 포르투갈어(브라질)
0C: 러시아어
0D: 핀란드어
0E: 스웨덴어
0F: 한국어
10: 중국어(광동어)
11: 일본어
12: 중국어(북경어)

수신

[i][ ][Set ID][ ][OK/NG][Data][x]

30. 화면 잔상 방지 (Command: j p)

화면 잔상 방지 기능을 선택합니다.

송신

[j][p][ ][Set ID][ ][Data][Cr]

Data 08: 표준
20: 제거(컬러 패턴)

수신

[p][ ][Set ID][ ][OK/NG][Data][x]

31. 초기값 설정 (Command: f k)

영상/ 화면/ 음성/ 공장 초기화 기능을 실행합니다.
(화면 초기화는 RGB 입력에서만 동작합니다.)

송신

[f][k][ ][Set ID][ ][Data][Cr]

Data 00: 영상 초기화
01: 화면 초기화
02: 초기 설정(공장 초기화)

수신

[k][ ][Set ID][ ][OK/NG][Data][x]

32. 현재 온도 (Command: d n)

제품의 현재 온도를 확인합니다.

송신

[d][n][ ][Set ID][ ][Data][Cr]

Data FF: 상태 확인

수신

[n][ ][Set ID][ ][OK/NG][Data][x]

[n][ ][Set ID][ ][OK/NG][Data1][Data2][Data3][x]

* 온도는 16진수로 표시됩니다.

33. 키 (Command: m c)

IR 리모컨의 키 코드를 보내기 위한 기능입니다.

송신

[m][c][ ][Set ID][ ][Data][Cr]

Data IR_KEY_CODE

수신

[c][ ][Set ID][ ][OK/NG][Data][x]

키 값은 IR 코드를 참조하세요.
* 모델에 따라 일부 키 코드를 지원하지 않을 수 있습니다.

34. 소요 시간 (Command: d l)

제품의 사용 소요 시간을 확인합니다.

송신

[d][l][ ][Set ID][ ][Data][Cr]

Data FF: 상태 읽기

수신

[l][ ][Set ID][ ][OK/NG][Data][x]

* 수신되는 데이터 값은 16진수로 표시됩니다.

35. 제품 번호 확인 (Command: f y)

제품 번호를 확인합니다.

송신

[f][y][ ][Set ID][ ][Data][Cr]

Data FF: 제품 번호 확인

수신

[y][ ][Set ID][ ][OK/NG][Data][x]

* 데이터는 ASCII 코드입니다.

36. 소프트웨어 버전 (Command: f z)

제품의 소프트웨어 버전을 확인합니다.

송신

[f][z][ ][Set ID][ ][Data][Cr]

Data FF: 소프트웨어 버전 확인

수신

[z][ ][Set ID][ ][OK/NG][Data][x]

37. 화이트 밸런스 적색 Gain (Command: j m)
화이트 밸런스 적색 Gain 값을 설정합니다.

송신
[j][m][ ][Set ID][ ][Data][Cr]

Data 00 ~ FE: 적색 Gain 0 ~ 254

수신
[m][ ][Set ID][ ][OK/NG][Data][x]

38. 화이트 밸런스 녹색 Gain (Command: j n)
화이트 밸런스 녹색 Gain 값을 설정합니다.

송신
[j][n][ ][Set ID][ ][Data][Cr]

Data 00 ~ FE: 녹색 Gain 0 ~ 254

수신
[n][ ][Set ID][ ][OK/NG][Data][x]

39. 화이트 밸런스 청색 Gain (Command: j o)
화이트 밸런스 청색 Gain 값을 설정합니다.

송신
[j][o][ ][Set ID][ ][Data][Cr]

Data 00 ~ FE: 청색 Gain 0 ~ 254

수신
[o][ ][Set ID][ ][OK/NG][Data][x]

40. 백라이트 (Command: m g)
백라이트의 밝기를 조정합니다.

송신
[m][g][ ][Set ID][ ][Data][Cr]

Data 00 ~ 64: 백라이트 0 ~ 100

수신
[g][][set ID][][OK/NG][Data][x]

** 모델에 따라 지원하지 않을 수 있습니다.

41. 화면 끄기(Command: k d)
화면의 꺼짐/켜짐을 제어합니다.

송신
[k][d][ ][Set ID][ ][Data][Cr]

Data 00: 화면 켜짐
01: 화면 꺼짐

수신
[d][ ][Set ID][ ][OK/NG][Data][x]

42. 전원 켜짐 지연 (Command: f h)
전원이 켜질 때 일정을 지연시켜 설정합니다. (단위: 초)

Transmission
[f][h][ ][Set ID][ ][Data][Cr]

Data 00 ~ 64: 최소 0 ~ 최대 100 (초)

Acknowledgement
[h][ ][Set ID][ ][OK/NG][Data][x]

43. 타일 모드 (Command: d d)

타일 모드와 타일 행/ 열 값을 설정합니다.

Transmission

[d][d][ ][Set ID][ ][Data][Cr]

Data 00~FF: 첫 번째 바이트 – 타일 열
두 번째 바이트 – 타일 행

* 00, 01, 10, 11은 타일 모드 꺼짐을 의미함

** 모델에 따라 지원하지 않을 수 있습니다

Acknowledgement

[d][ ][Set ID][ ][OK/NG][Data][x]

44. 타일 모드 확인 (Command: d z)

타일 모드를 확인 합니다.

Transmission

[d][z][ ][Set ID][ ][Data][Cr]

Data FF: 타일 모드 확인

** 모델에 따라 지원하지 않을 수 있습니다

Acknowledgement

[z][ ][Set ID][ ][OK/NG][Data1][Data2][Data3][x]

Data1 00: 타일 모드 꺼짐
01: 타일 모드 켜짐

Data200~0F: 타일 열

45. 타일 ID (Command: d i)

제품의 타일 ID값을 설정합니다.

Transmission

[d][i][ ][Set ID][ ][Data][Cr]

Data 01 ~ E1: 타일 ID 1 ~ 225**

FF: 타일 ID 확인

** Data 값은 타일 행 x 열 값을 넘을 수 없습니다.

** 모델에 따라 지원하지 않을 수 있습니다

Acknowledgement

[i][ ][Set ID][ ][OK/NG][Data][x]

* 타일 행 x 열 값을 넘는 Data(0xFF는 예외)가 입력되는 경우 ACK는 NG가 됩니다.

46. 타일 수평 위치 (Command: d e)

타일 모드에서 수평 위치를 조절합니다.

* 이 기능은 타일모드가 켜졌을 때 타일모드의 자연스러운 모드가 꺼진 경우에만 사용이 가능합니다.

Transmission

[d][e][ ][Set ID][ ][Data][Cr]

Data 00 ~ 32: -50(좌) ~ 0(우)

* 좌/ 우 값은 타일 수평 크기에 따라 달라집니다.

** 모델에 따라 지원하지 않을 수 있습니다

Acknowledgement

[e][ ][Set ID][ ][OK/NG][Data][x]

47. 타일 수직 위치 (Command: d f)

▶ 타일 모드에서 수직 위치를 조절합니다.

* 이 기능은 타일모드가 켜졌을 때 타일모드의 자연스러운 모드가 꺼진 경우에만 사용이 가능합니다.

Transmission

[d][f][ ][Set ID][ ][Data][Cr]

Data 00 ~ 32: 0(하) ~ 50(상)

* 상/ 하 값은 타일 수직 크기에 따라 달라집니다.

** 모델에 따라 지원하지 않을 수 있습니다

Acknowledgement

[f][ ][Set ID][ ][OK/NG][Data][x]

48. 타일 수평 크기 (Command: d g)

타일 모드에서 수평 크기를 조절합니다.

* 타일 수평 크기 조절 전 타일 수평 위치를 0x32로 설정 하십시오.

* 이 기능은 타일모드가 켜졌을 때 타일모드의 자연스러운 모드가 꺼진 경우에만 사용이 가능합니다.

Transmission

[d][g][ ][Set ID][ ][Data][Cr]

Data 00 ~ 32: 0 ~ 50

** 모델에 따라 지원하지 않을 수 있습니다

Acknowledgement

[g][ ][Set ID][ ][OK/NG][Data][x]

49. 타일 수직 크기 (Command: d h)

타일 모드에서 수직 크기를 조절합니다..

* 타일 수직 크기 조절 전 타일 수직 위치를 0x00으로 설정 하십시오.

* 이 기능은 타일모드가 켜졌을 때 타일모드의 자연스러운 모드가 꺼진 경우에만 사용이 가능합니다.

Transmission

[d][h][ ][Set ID][ ][Data][Cr]

Data 00 ~ 32: 0 ~ 50

** 모델에 따라 지원하지 않을 수 있습니다

Acknowledgement

[h][ ][Set ID][ ][OK/NG][Data][x]

50. 자연스러운 모드 (타일 모드 기능 내) (Command: d j)

화면에 나타난 이미지가 자연스럽게 보이도록 화면과 화면 사이의 간격만큼 이미지를 생략하여 보여줍니다.

Transmission

[d][j][ ][Set ID][ ][Data][Cr]

Data 00: 꺼짐
01: 켜짐

Acknowledgement

[j][ ][Set ID][ ][OK/NG][Data][x]

LG

Life's Good