BRUGERVEJLEDNING

LG Digital Signage

(SIGNAGE-SKÆRM)

Læs denne vejledning grundigt inden betjening af produktet, og behold den til evt. senere brug.

32SM5C	43SM3C	32SM5KC
43SM5C	49SM3C	43SM5KC
49SM5C	55SM3C	49SM5KC
55SM5C		55SM5KC
65SM5C		65SM5KC

www.lg.com

Copyright © 2017 LG Electronics Inc. Alle rettigheder forbeholdes.

INDHOLDSFORTEGNELSE

SIKKERHEDSMÆSSIGE FORANSTALTNINGER 3

- Sikkerhedsforanstaltninger under installationen af produktet.....3
- Foranstaltninger for AC-adapteren og strømkablet.....5
- Sikkerhedsforanstaltninger under flytning af produktet.....7
- Sikkerhedsforanstaltninger under brug af produktet.....8
- Montering på væg.....9

LICENSER..... 10

SAMLING OG FORBEREDELSE.. 11

- Valgfrit tilbehør.....12
- Dele og Knapper.....14
- Samling af hukommelsesdækslet.....15
- Tilslutning af soklen.....16
- Tilslutning af højttalere.....18
- Tilslutning af IR-sensoren.....21
- Portrætlayout.....22
- Sådan monterer og fjerner du LG Logo-beslaget.....23
- Montering på en væg.....25

FJERNBETJENING..... 28

TILSLUTTNINGER..... 30

- Tilslutning til en pc.....30
- Forbindelse til ekstern enhed.....30
- Brug af medielisten.....32

FEJLFINDING..... 33

PRODUKTSPECIFIKATIONER..... 36

ADVARSEL - Dette udstyr opfylder kravene i Klasse A i CISPR 32. Dette udstyr kan forårsage radiointerferens i et beboelsesområde.

SIKKERHEDSMÆSSIGE FORANSTALTNINGER

Læs sikkerhedsvejledningen omhyggeligt, inden produktet tages I brug.

⚠ ADVARSEL

Hvis du ignorerer advarslerne i denne vejledning, kan det medføre alvorlige personskader eller dødsulykker.

⚠ FORSIGTIG

Hvis du ignorerer de oplysninger, der angives under "Pas på", kan det medføre lettere personskader eller beskadigelse af produktet.

⚠ ADVARSEL

- Kun til indendørs brug.

Sikkerhedsforanstaltninger under installationen af produktet

⚠ ADVARSEL

- Placer ikke produktet tæt på varmekilder som f.eks. elradiatorer.
  - Du kan få elektrisk stød, der kan opstå brand eller driftsforstyrrelser, eller produktets form kan blive ændret.
- Opbevar den fugtbeskyttende emballage eller vinylindpakningen uden for børns rækkevidde.
  - Det er farligt at sluge det fugtbeskyttende materiale. Hvis en person kommer til at synke dette materiale ved et uheld, skal personen tvinges til at kaste op og bringes til det nærmeste hospital. Vinylindpakning kan medføre kvælning. Sørg for, at dette materiale er uden for børns rækkevidde.
- Placer ikke tunge genstande oven på produktet, og sid ikke oven på det.
  - Hvis produktet går i stykker eller tabes, kan du komme til skade. Børn skal være særligt forsigtige.
- Strøm- og signalkabler må ikke ligge på gangarealer uden opsyn.
  - Personer, der bruger gangarealet, kan falde i kablerne, og det kan medføre elektrisk stød, brand, personskade eller beskadigelse af produktet.
- Anbring produktet på et rent og tørt sted.
  - Støv og fugt kan forårsage elektrisk stød, brand eller beskadigelse af produktet.
- Hvis du lugter røg eller andre usædvanlige lugte, eller hvis du hører en mærkelig lyd, skal du trække strømkablet ud og kontakte servicecenteret.
  - Hvis du fortsætter med at bruge produktet uden at tage de nødvendige forholdsregler, kan du få elektrisk stød, eller der kan opstå brand.
- Hvis du taber produktet, eller hvis chassiset går i stykker, skal du slukke for strømmen og tage strømkablet ud.
  - Hvis du fortsætter med at bruge produktet uden at tage de nødvendige forholdsregler, kan du få elektrisk stød, eller der kan opstå brand. Kontakt servicecenteret.

- Tab ikke genstande på produktet og stød ikke til produktet. Smid ikke legetøj eller genstande hen på skærmen.
  - Det kan forårsage personskader, problemer med produktet og beskadige skærmen.
- Pas på ikke at tabe apparatet eller lade det falde, når det tilsluttes en ekstern enhed.
  - Det kan medføre personskade og/eller beskadigelse af apparatet.
- Hvis det tilsluttes en spilenhed, skal afstanden være fire gange større end enhedens skærm, målt diagonalt.
  - Hvis produktet falder ned på grund af et kort kabel, kan det medføre personskade og/eller beskadigelse af apparatet.
- Hvis du lader et fast billede være vist på skærmen I lang tid, kan det beskadige skærmen og forårsage, at billedet brænder fast. Husk at anvende pauseskærm som skærmbaggrund. Dette sker også for andre fabrikanters produkter, og hvis det forekommer, dækker garantien ikke.
- Installer ikke dette produkt på en væg, hvis det kan blive udsat for olie eller olietåge.
  - Dette kan beskadige produktet og forårsage at det falder ned.

⚠ FORSIGTIG

- Sørg for, at ventilationshullerne ikke blokeres. Anbring produktet et sted, hvor der er plads nok (mindst 100 mm fra væggen).
  - Hvis du anbringer produktet for tæt på væggen, kan det blive deformeret, eller der kan opstå brand pga. den indre varme.
- Ventilationshullerne må ikke blokeres med en dug eller et gardin.
  - Produktet kan blive deformeret, eller der kan opstå brand pga. For meget varme inde i produktet.
- Anbring produktet på en jævn og stabil flade, hvor der ikke er risiko for, at produktet falder ned.
  - Hvis produktet tabes, kan det medføre personskade eller beskadigelse af produktet.
- Anbring produktet på et sted, hvor der ikke forekommer elektrisk interferens.
- Udsæt ikke produktet for direkte sollys.
  - Produktet kan blive beskadiget.
- Hvis du installerer produktet et sted, der ikke opfylder de anbefalede forhold, kan dette forårsage alvorlige skader på produktets billedkvalitet, livscyklus og udseende. Forhør dig hos LG eller en kvalificeret installatør, før installation. Denne advarsel gælder for steder, hvor der forekommer meget fint støv eller olietåge, bruges kemiske væsker, temperaturen er meget høj eller lav, luftfugtigheden er meget høj, eller hvor produktet sandsynligvis vil være tændt i en længere periode (lufthavne og togstationer). I modsat fald kan det ugyldiggøre garantien.
- Installer ikke produktet i et område med ringe ventilation (f.eks. på en boghylde eller i et skab) eller udendørs, og undgå at placere det på hynder eller tæpper.
- Derudover bør du undgå at installere det, hvor der er varme genstande som f.eks. belysningsudstyr.

Foranstaltninger for AC-adapteren og strømkablet

⚠ ADVARSEL

- Hvis vand eller andre fremmede væsker kommer i kontakt med produktet (TV, skærm, strømkabel eller AC-adapter), skal du frakoble strømkablet med det samme og kontakte servicecentret.
  - I modsat fald kan det forårsage brand eller elektrisk stød pga. beskadigelse af produktet.
- Rør ikke ved strømstikket eller AC-adapteren med våde hænder. Hvis benene på stikket er våde eller støvet, skal du tørre dem før brug.
  - I modsat fald kan det forårsage brand eller elektrisk stød.
- Sørg for at strømkablet er korrekt indsat i AC-adapteren.
  - Hvis det ikke bliver korrekt indsat, kan den dårlige forbindelse forårsage brand eller elektrisk stød.
- Sørg for at anvende strømkabler og AC-adaptere der er leveret og godkendt af LG Electronics, Inc.
  - Brugen af produkter der ikke er godkendt, kan forårsage brand eller elektrisk stød.
- Træk altid i stikket, når du trækker strømkablet ud. Undgå at bøje strømkablet med overdreven kraft.
  - Strømledningen kan blive beskadiget, og der kan opstå elektrisk stød eller brand.
- Pas på ikke at træde på eller placere tunge objekter (el-apparater, tøj, osv.) på strømkablet eller AC-adapteren. Pas på ikke at beskadige strømkablet eller AC-adapteren med skarpe genstande.
  - Beskadigede strømkabler kan forårsage brand eller elektrisk stød.
- Du må aldrig reparere, modificere eller skille strømkablet eller AC-adapteren ad.
  - Det kan forårsage brand eller elektrisk stød.
- Strømkablet skal sluttes til en stikkontakt med jordforbindelse.
  - Der er risiko for dødbringende elektrisk stød eller personskade.
- Brug kun den specificerede spænding.
  - Produktet kan blive beskadiget, eller du kan få dødbringende elektrisk stød.
- Rør aldrig ved strømkablet og signalkablet, når det lyner og tordner, da dette kan være meget farligt.
  - Det kan give elektrisk stød.
- Der må ikke sluttes flere forlængerledninger, elektriske apparater eller el-radiatorer til en enkelt stikkontakt. Brug en el-skinne med jordforbindelse, som er designet specifikt til brug med computeren.
  - Der kan opstå brand på grund af overophedning.
- Rør ikke ved stikket med våde hænder. Hvis stikproppen er våd eller støvet, skal du tørre den, så den er helt tørt, eller fjerne støvet.
  - Du kan få dødbringende elektrisk stød, hvis stikproppen er meget fugtig.

- Hvis produktet ikke skal bruges i længere tid, skal du tage strømkablet ud.
  - Støvlag kan være årsag til brand, og hvis isoleringen er slidt, kan det medføre elektrisk lækage, elektrisk stød eller brand.
- Fastgør strømkablet, så det sidder ordentligt fast.
  - Hvis strømkablet ikke fastgøres korrekt, kan der opstå brand.
- Stik ikke elektrisk ledende materiale (som f.eks. ståltråd) ind i den ene ende af strømkablet, mens den anden ende er sluttet til stikkontakten på væggen. Du bør desuden ikke røre ved strømkablet, lige efter det er sluttet til stikkontakten på væggen.
  - Du kan få dødbringende elektrisk stød.
- Apparatkontakten anvendes som afbryderkontakt.
- Du skal sørge for, at enheden monteres tæt ved vægstikkontakten, hvor stikket er sat i, og at der er fri adgang til vægstikkontakten.
- Hvis enheden stadig er tilsluttet vægstikkontakten, så er den ikke frakoblet vekselstrømskilden, også selv om der er slukket for enheden.

⚠ FORSIGTIG

- Sørg for at holde kontakten, AC-adapteren og benene på stikket fri for støv og lignende.
  - Det kan forårsage brand.
- Træk ikke strømkablet ud, mens produktet er i brug.
  - Elektrisk stød kan beskadige produktet.
- Brug kun strømkablet, der fulgte med enheden. Hvis du bruger et andet strømkabel end det, der fulgte med fra leverandørens side, skal du sikre dig, at det er godkendt af de gældende, nationale standarder. Hvis strømkablet er fejlbehæftet på nogen som helst vis, skal du kontakte fabrikanten eller den nærmeste, autoriserede serviceudbyder og få det ombyttet.

Sikkerhedsforanstaltninger under flytning af produktet

⚠ ADVARSEL

- Sluk for produktet.
  - Du kan få dødbringende elektrisk stød, eller produktet kan blive beskadiget.
- Sørg for at fjerne alle kabler, inden du flytter produktet.
  - Du kan få dødbringende elektrisk stød, eller produktet kan blive beskadiget.
- Sørg for, at panelet vender fremad, og hold det med begge hænder, når du flytter det. Hvis du taber produktet, kan det beskadigede produkt forårsage elektrisk stød eller brand. Kontakt et autoriseret servicecenter, hvis produktet skal repareres.
- Sørg for at der er slukket for produktet, at stikket er taget ud af netstikkontakten og at alle kabler er fjernet. Flytning af store apparater kræver muligvis hjælp fra 2 eller flere personer. Tryk ikke ind imod og belast ikke frontpanelet på apparatet.

⚠ FORSIGTIG

- Pas på, at produktet ikke bliver udsat for stød, når du flytter det.
  - Du kan få dødbringende elektrisk stød, eller produktet kan blive beskadiget.
- Smid ikke emballagen til produktet ud. Brug denne emballage, når du skal flytte produktet.

Sikkerhedsforanstaltninger under brug af produktet

⚠ ADVARSEL

- Du må ikke selv reparere, ændre eller skille produktet ad.
  - Vand kan forårsage elektrisk stød eller brand.
  - Kontakt servicecentret, hvis produktet skal til eftersyn, justeres eller repareres.
- Tag stikket til skærmen ud af vægstikkontakten, når den ikke skal bruges i en længere periode.
- Produktet må ikke komme i nærheden af vand.
  - Vand kan forårsage elektrisk stød eller brand.
- Man skal ikke støde til eller ridse skærmens frontpanel og sider med metalgenstande.
  - Dette kan beskadige skærmen.
- Undgå høje temperaturer og høj fugtighed.

⚠ FORSIGTIG

- Der må ikke anbringes eller opbevares brandbare materialer i nærheden af produktet.
  - Hvis de brandbare materialer behandles forkert eller ubetænksomt, kan det medføre eksplosion eller brand.
- Når du rengør produktet, skal du tage strømstikket til enheden ud og gnide forsigtigt med en blød klud, så du ikke ridser produktet. Brug ikke en våd klud under rengøringen og spray ikke vand eller andre væsker direkte på produktet. Du kan få elektrisk stød. (Anvend ikke kemikalier så som benzen, fortyndervæske til maling eller sprit).
- Hold indimellem en pause for at skåne dine øjne.
- Sørg for, at produktet altid er rent.
- Indtag en komfortabel og naturlig stilling, når du anvender produktet, for ikke at overbelaste musklerne.
- Hold pause med jævne mellemrum, hvis du anvender produktet i længere tid.
- Undlad at presse hårdt på skærmen med hånden eller en skarp genstand, f.eks. en negl, blyant eller kuglepen, og pas på, at du ikke kommer til at ridse skærmen.
- Sørg for at sidde i en vis afstand fra produktet.
  - Dit syn kan blive beskadiget, hvis du sidder for tæt på det.
- Indstil skærmopløsning og klok i overensstemmelse med vejledningen i brugerhåndbogen.
  - Dit syn kan blive beskadiget.
- Brug kun godkendte rengøringsmidler, når du rengør produktet (undlad at bruge benzen, fortynder eller alkohol).
  - Produktet kan blive deformeret.
- Udsæt ikke apparatet for dryp eller stænk, og placer ikke væskefyldte genstande som f.eks. vaser, kopper osv. på eller oven over apparatet (f.eks. på en hylde over apparatet).
- Batterier bør ikke udsættes for høj temperatur. Derfor skal de holdes væk fra direkte sollys, åben ild og elektriske varmeapparater.
- Du må IKKE sætte ikke-genopladelige batterier I opladningsenheden.
- Brug af headset (øretelefoner) i lang tid eller lytning ved høj lydstyrke kan give høreskader.

- Sprøjt vand på en blød klud 2 til 4 gange, og brug den til at rengøre frontrammen – tør kun i én retning. For meget fugt kan forårsage pletter.

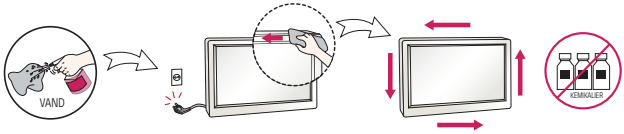

- Brug ikke produkter med høj spænding i nærheden af skærmen. (f.eks.Electrical Swatter)
  - Der kan opstå fejl i skærmen på grund at elektrisk stød.

Montering på væg

- Dette produkt må ikke installeres ved egen hjælp. Det kan forårsage personskader. Kontakt en servicetekniker, der er godkendt af fabrikanten.

LICENSER

Understøttede licenser varierer, afhængigt af modellen. Du kan få flere oplysninger om licenserne ved at besøge *www.lg.com*.

The terms HDMI and HDMI High-Definition Multimedia Interface, and the HDMI logo are trademarks or registered trademarks of HDMI Licensing LLC in the United States and other countries.

Fremstillet under licens fra Dolby Laboratories. Dolby og det dobbelte D-symbol er varemærker tilhørende Dolby Laboratories.

For DTS patents, see *http://patents.dts.com*. Manufactured under license from DTS Licensing Limited. DTS, DTS-HD, the Symbol, & DTS or DTS-HD and the Symbol together are registered trademarks of DTS, Inc. © DTS, Inc. All Rights Reserved.

SAMLING OG FORBEREDELSE

⚠ FORSIGTIG

- Undlad at bruge uoriginale komponenter for at tilgodese sikkerheden og produktets funktion.
- Tings- eller personskade som følge af brug af uoriginale artikler dækkes ikke af garantien.

BEMÆRK

- Det medfølgende tilbehør til produktet kan variere, afhængigt af modellen eller regionen.
- Produktspecifikationer eller indhold i denne vejledning kan ændres uden forudgående varsel på grund af opgradering af produktfunktioner.
- SuperSign SW og manual
  - Hent den på LG Electronics' websted.
  - Besøg LG Electronics websted (*http://partner.lge.com*), og download den nyeste software til din model.
- Garantien dækker ikke skader, der opstår som følge af brug af produktet i et ekstremt støvet miljø.

Valgfrit tilbehør

Valgfrit tilbehør kan ændres uden forudgående varsel for at forbedre produktets ydeevne, og der kan tilføjes nyt tilbehør. Illustrationerne i denne vejledning kan være anderledes end det pågældende produkt eller tilbehør.

Sokkelsæt

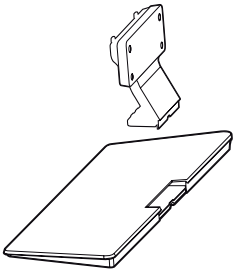





Sokkel

ST-322T	32SM5*
ST-432T	43SM5*/43SM3C
ST-492T	49SM5*/55SM5* 49SM3C/55SM3C
ST-652T	65SM5*

Afstandsstykker til sokkel

32SM5*	-
43SM5* 43SM3C 49SM5* 49SM3C 55SM5* 55SM3C 65SM5*	2 EA

Skruer

Diameter 4,0 mm x gevindstigning 0,7 mm

Model	Længde (inkl. fjederskive)	Mængde
32SM5*	10 mm	6 EA
43SM5* 43SM3C 49SM5* 49SM3C 55SM5* 55SM3C	14 mm	8 EA
65SM5*	16 mm	8 EA

Højttalersæt

(Kun til **SM5C/**SM3C-modeller)

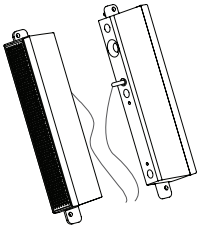

Højttalere
SP-5000



Kabelholder/
Kabelbinder



Skruer

Diameter 4,0 mm x gevindstigning 0,7 mm x længde 8 mm

(inkl. fjederskive)

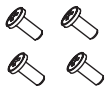

Skruer

Diameter 4,0 mm x gevindstigning 1,6 mm x længde 10 mm

Medieafspillersæt
(Understøttes muligvis ikke, afhængigt af den enkelte model.)

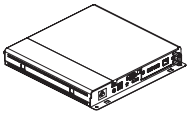

Medieafspiller
MP500/ MP700



Skruer



Cd (brugervejledning)/Kort

OPS-sæt

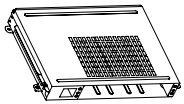

KT-OPSA

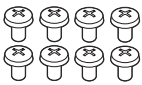

Skruer

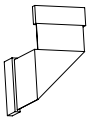

Tilslutningskabel



Kort (Vejledning til nem opsætning)

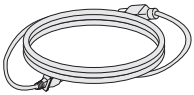

Strømkabel

Pixelsensorsæt

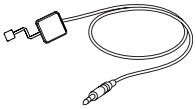

KT-SP0

BEMÆRK

- Kabelholder/kabelbinder er muligvis ikke tilgængelig i visse områder eller til visse modeller.
- Valgfrit tilbehør er tilgængeligt til visse modeller. Køb dem separat, hvis det er nødvendigt.
- Pixelsensor sælges separat. Du kan få yderligere tilbehør hos din lokale forhandler.
- Før du fastgør OPS-sættet eller medieafspilleren, skal du slutte kablet til porten.

Dele og Knapper

Billedet kan være forskelligt afhængigt af modellen.

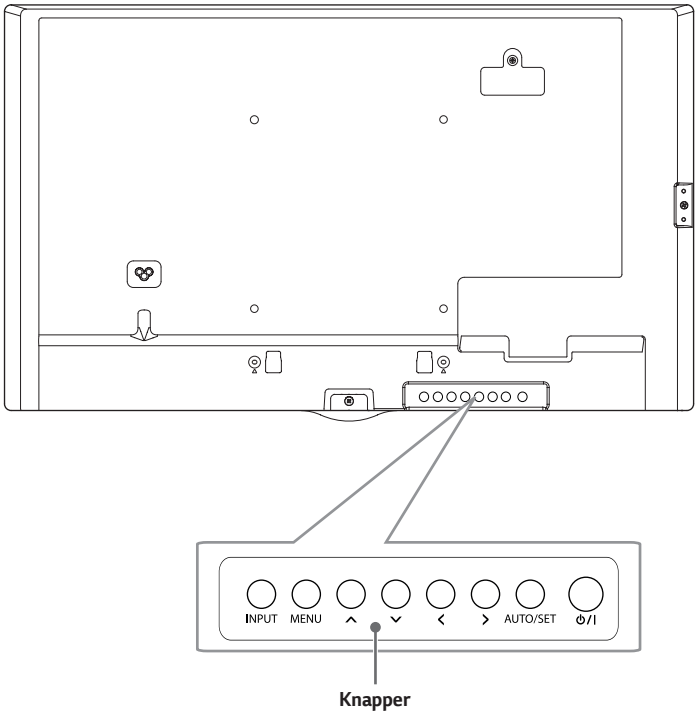

- **INPUT**: Ændrer indgangskilden.
- **MENU**: Åbner hovedmenuen eller gemmer inputtet og lukker menuerne.
- ∧∨: Justerer op og ned.
- < >: Går til venstre eller højre.
- **AUTO/SET**: Viser det aktuelle signal og den aktuelle tilstand.
- ⏻/I: Tænder eller slukker for strømmen.

Samling af hukommelsesdækslet

Monter dækslet med en skrue som vist for at forhindre at USB-hukommelsen bliver stjålet.

1

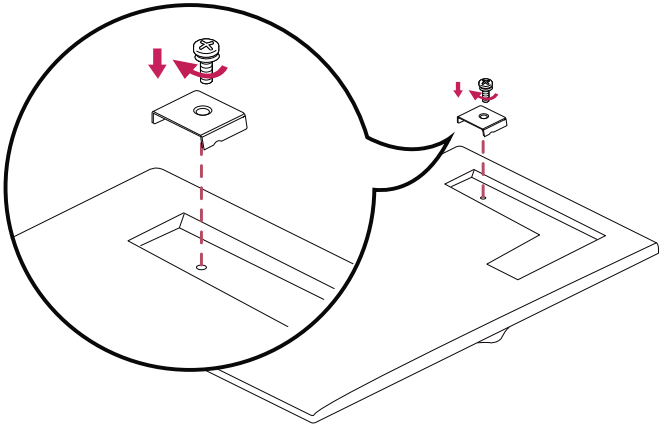

2

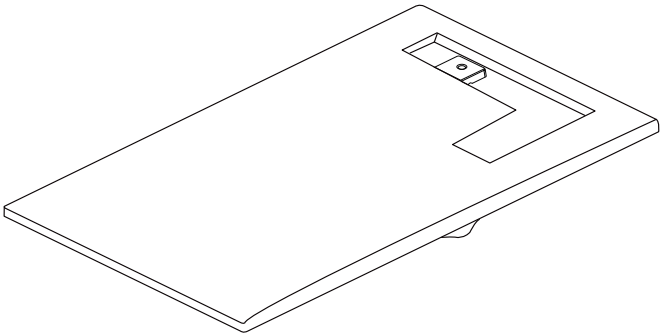

Tilslutning af soklen

- Kun visse modeller.
- Billedet kan være forskelligt afhængigt af modellen.

32SM5*

1

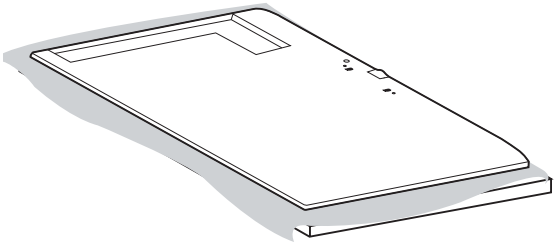

2

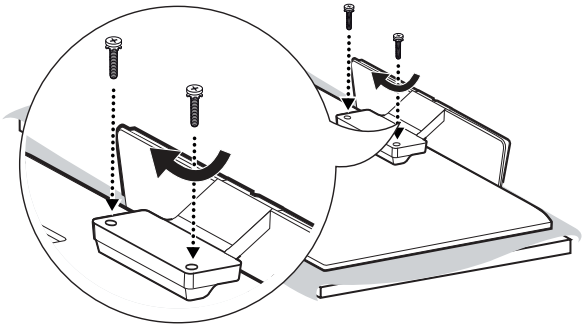

43/49/55/65SM5*, 43/49/55SM3C

1

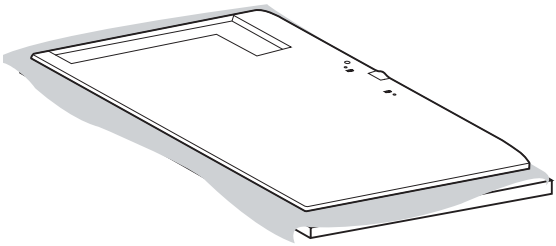

2

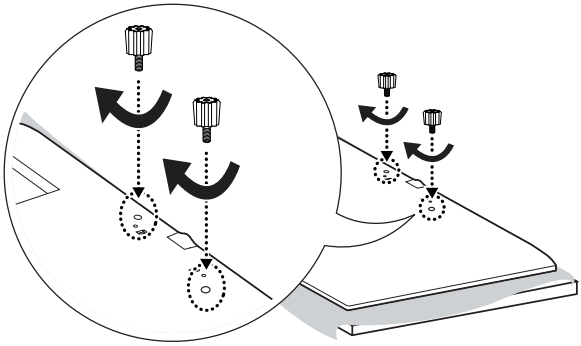

3

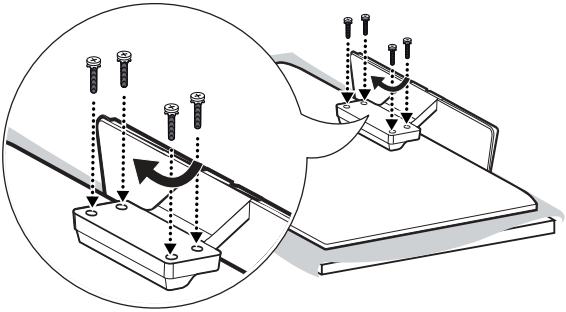

Tilslutning af højttalere

- Kun visse modeller.
- Billedet kan være forskelligt afhængigt af modellen.

32SM5C

1 Tilslut et indgangssignalkabel til brug inden installation af højttalere.

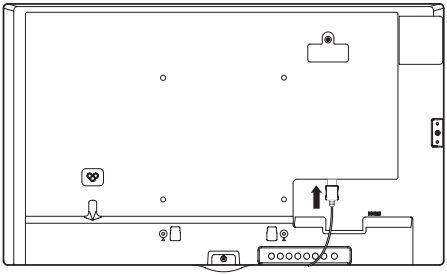

2 Monter højttalerne ved brug af skruerne som vist nedenfor. Sørg for, at strømkablet er afbrudt, før du opretter nogen tilslutninger.

Grundlæggende installation

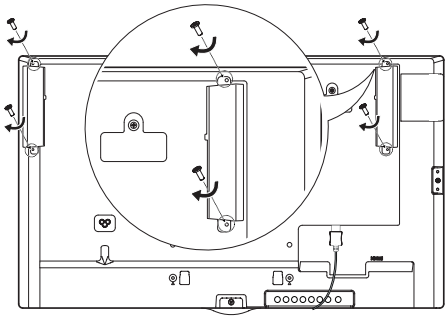

Installation med OPS tilsluttet

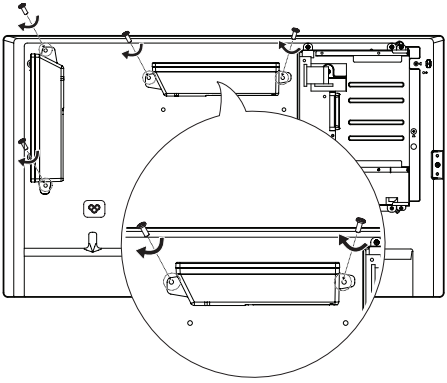

3 Tilslut højttalerkablerne, og sørg for at vende dem korrekt. Brug holdere og kabelbindere til organisering af højttalerkabler.

Grundlæggende installation

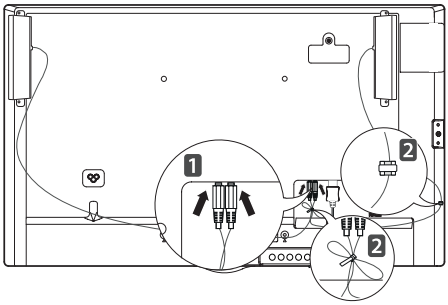

Installation med OPS tilsluttet

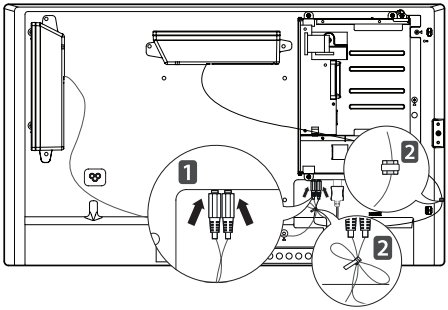

43/49/55/65SM5C, 43/49/55SM3C

1 Tilslut et indgangssignalkabel til brug inden installation af højttalere.

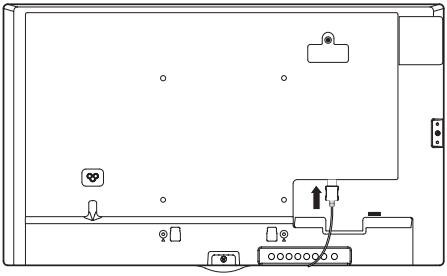

2 Monter højttalerne ved brug af skruerne som vist nedenfor. Sørg for, at strømkablet er afbrudt, før du opretter nogen tilslutninger.

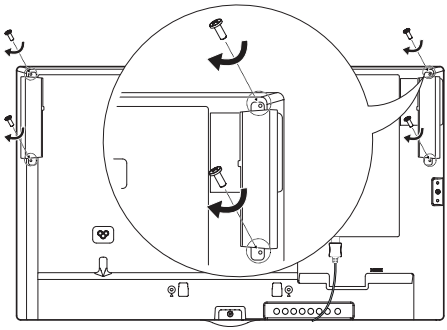

3 Tilslut højttalerkablerne, og sørg for at vende dem korrekt. Brug holdere og kabelbindere til organisering af højttalerkabler.

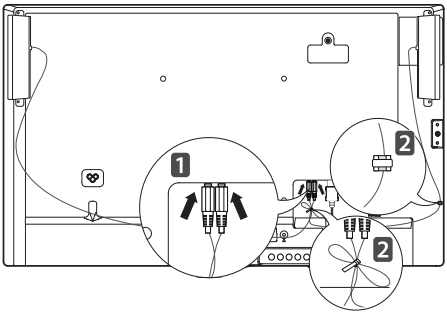

BEMÆRK

- Inden du fjerner kablet, skal du slå strømmen fra. Hvis du tilslutter eller fjerner højttalerkablet, mens det er slået til, kan det resultere i manglende lyd.

Tilslutning af IR-sensoren

Når du slutter kablet til produktet, aktiveres funktionen til modtagelse af fjernbetjeningssignaler. Drej Irsensoren i henhold til skærmretningen (liggende/stående).

- Billedet kan være forskelligt afhængigt af modellen.

Grundlæggende installation

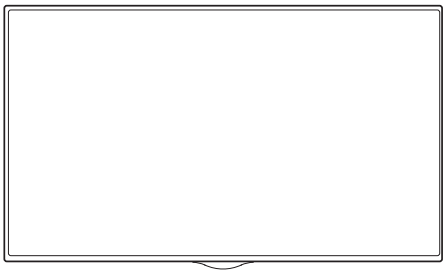

[Forsiden]

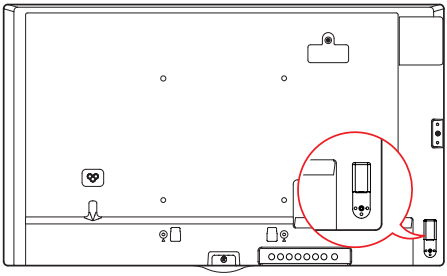

[Bagsiden]

Liggende scene

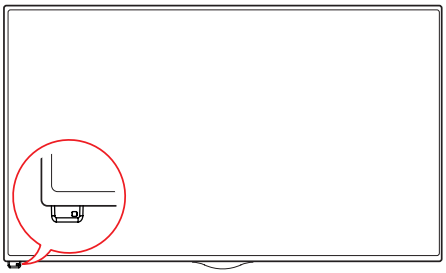

[Forsiden]

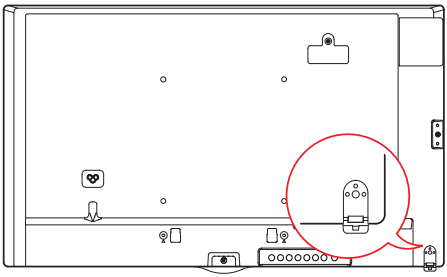

[Bagsiden]

Stående scene

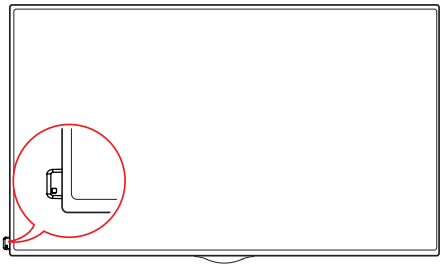

[Forsiden]

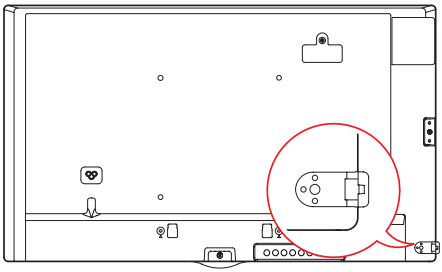

[Bagsiden]

Portrætlayout

Hvis du vil installere i portrættilstand, skal du rotere enheden 90 grader mod uret set fra forsiden (set stående foran skærmen).

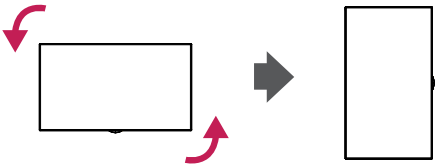

Brug af Kensington-låsen

(Denne funktion er ikke tilgængelig på alle modeller.)

Stikket til Kensington Security System findes bag på skærmen. Du finder flere oplysninger om installation og anvendelse at dette system I vejledningen til Kensington Security System eller ved at besøge *http://www.kensington.com*.

Slut kablet til Kensington Security System mellem skærmen og et bord.

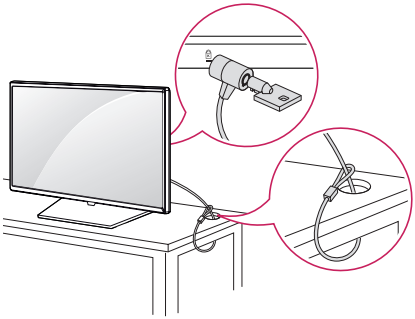

BEMÆRK

- Kensington Security System er ekstraudstyr. Du kan købe yderligere tilbehør hos de fleste elektronikforhandlere.
- Billedet viser et generelt eksempel på installation og kan se anderledes ud end det pågældende produkt.

Sådan monterer og fjerner du LG Logo-beslaget

- Kun visse modeller.
- Billedet kan være forskelligt afhængigt af modellen.

Sådan fjerner du LG Logo-beslaget

1 Læg et rent klæde på gulvet, og placer skærmen på det med skærmen nedad. Brug en skruetrækker til at fjerne de skruer, der fastholder LG Logo-beslaget, nederst på bagsiden af skærmen.

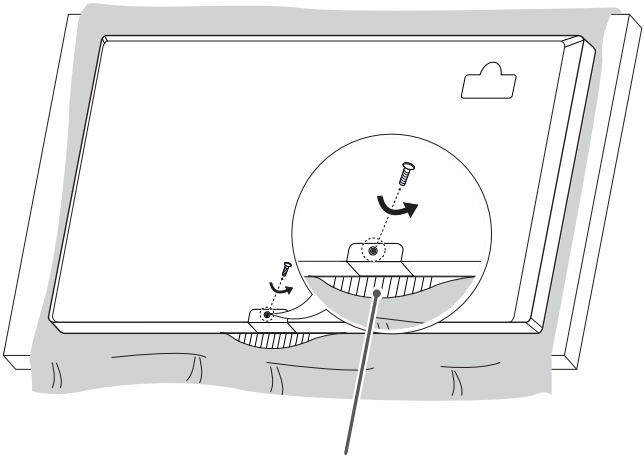

LG Logo-beslag

2 Fjern LG Logo-beslaget, når du har fjernet skruerne. Når du sætter LG Logo-beslaget på igen, skal du følge processen i omvendt rækkefølge.

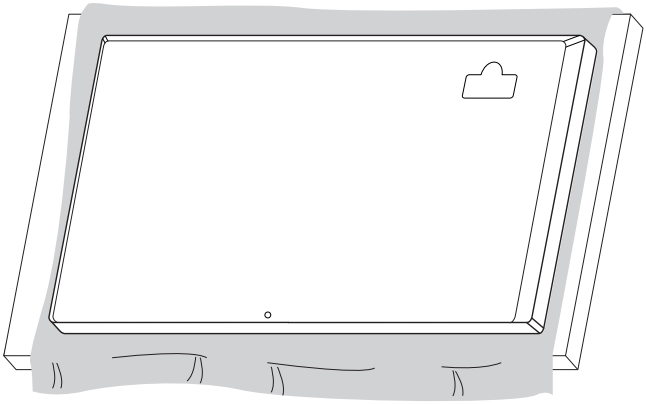

Montering af LG Logo-beslaget på højre side

1 Læg et rent klæde på gulvet, og placer skærmen på det med skærmen nedad. Brug en skruetrækker til at fjerne de skruer, der fastholder LG Logo-beslaget, nederst på bagsiden af skærmen.

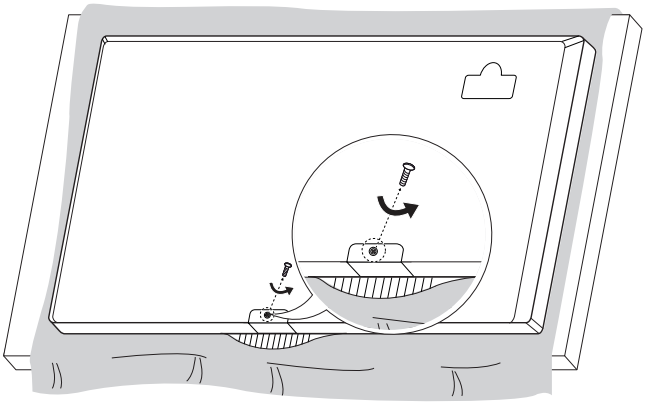

2 Fjern LG Logo-beslaget, når du har fjernet skruerne. Monter LG Logo-beslaget med en skrue ud for hullet i højre side.

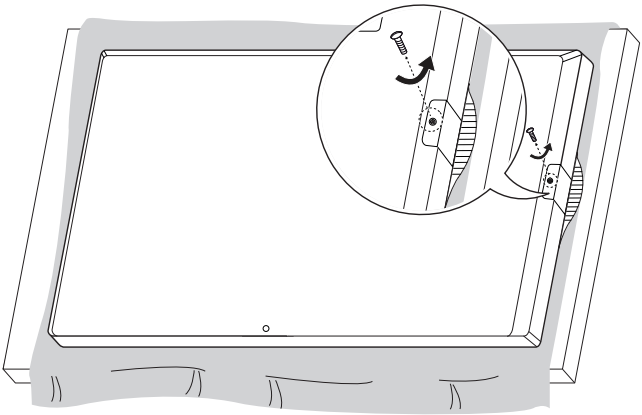

Montering på en væg

Monter skærmen mindst 100 mm fra væggen, og sørg for, at der er en afstand på mindst 100 mm på hver side af skærmen for at sikre tilstrækkelig ventilation. Detaljerede monteringsanvisninger kan fås i din lokale butik. Der henvises til vejledningen vedr. installation af et monteringsbeslag, der kan vippes.

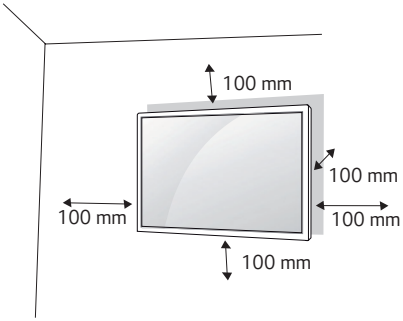

Ved montering af skærmen på en væg skal du fastgøre et vægmonteringsbeslag (ekstraudstyr) på skærmens bagside. Sørg for, at vægmonteringsbeslaget er sikkert fastgjort til skærmen og væggen.

1 Brug kun skruer og vægmonteringsbeslag I overensstemmelse med VESA-standarder.

2 Skruer, som er længere end standardlængden, kan beskadige skærmens inderside.

3 En skrue, der ikke overholder VESA-standarden, kan beskadige produktet og medføre funktionssvigt for skærmen. LG Electronics er ikke ansvarlige for ulykker, der forårsages af brug af ikke-standardiserede skruer.

4 Anvend VESA-standard som vist nedenfor.

- 785 mm og derover

  * Fikseringsskruer: Diameter 6,0 mm x gevindstigning 1,0 mm x længde 12 mm

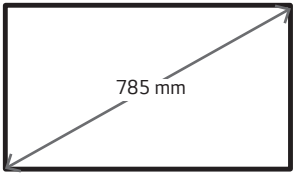

⚠ FORSIGTIG

- Træk strømkablet ud, før du flytter eller installerer skærmen for at forebygge risikoen for elektrisk stød.
- Hvis du installerer skærmen i loftet eller på en skrå væg, kan det falde ned og føre til alvorlig personskade. Brug et godkendt LG-vægmonteringsbeslag, og kontakt den lokale forhandler eller kvalificeret servicepersonale for at få hjælp til installationen.
- Undlad at stramme skruerne for meget, da dette kan medføre, at skærmen beskadiges, og garantien bortfalder.
- Brug altid skruer og vægmonteringsbeslag, der overholder VESA-standarden. Evt. skader eller kvæstelser, der opstår som følge af misbrug eller brug af uoriginalt tilbehør, er ikke dækket af denne garanti.

BEMÆRK

- Vægmonteringssættet omfatter monteringsvejledningen og alle nødvendige dele.
- Vægmonteringsbeslaget er valgfrit. Du kan få yderligere tilbehør hos din lokale forhandler.
- Skruernes længde kan variere afhængigt af vægbeslaget. Sørg for at bruge den korrekte længde.
- Du kan få yderligere oplysninger i den vejledning, der medfølger til vægbeslaget.

Fastgørelse af skærmen til en væg (valgfrit)

(Proceduren kan variere afhængig af modellen.)

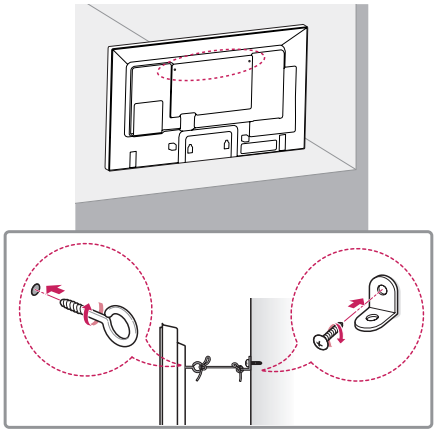

1 Indsæt og stram øjeboltene eller beslagene og boltene bag på skærmen.
   - Hvis der allerede sidder bolte i øjeboltenes position, skal du fjerne boltene først.
2 Monter vægbeslagene med boltene til væggen. Sørg for, at vægbeslagets position passer til øjeboltene bag på skærmen.
3 Fastgør øjeboltene og vægbeslagene grundigt med et robust reb.
   Sørg for at holde sikkerhedsrebet vandret med den lige overflade.

⚠ ADVARSEL

- Hvis skærmen ikke placeres på et tilstrækkeligt stabilt sted, er der risiko for, at den vil falde ned. Mange skader, især på børn, kan undgås ved at tage enkle forholdsregler, som f.eks.:
  - Brug kabinetter eller sokler anbefales af producenten.
  - Benyt kun møbler, der kan understøtte produktet sikkert.
  - Ved at sikre, at produktet ikke hænger ud over kanten af det understøttende møbel.
  - Ved ikke at placere produktet på høje møbler (f.eks. overskabe eller bogreoler) uden at forankre møblet og produktet til en passende støtte.
  - Ved ikke at placere stof eller øvrige materialer mellem skærmen og det understøttende møbel.
  - Ved at lære børn om farerne ved at klatre på møbler for at få fat i produktet eller dets kontrolknapper.

⚠ FORSIGTIG

- Sørg for, at børn ikke klatrer op på skærmen eller hænger i den.

BEMÆRK

- Brug en platform eller et kabinet, der er stort og stærkt nok til sikkert at kunne støtte skærmens vægt.
- Beslag, bolte og ledninger sælges separat. Du kan få yderligere tilbehør hos din lokale forhandler.
- Billedet viser et generelt eksempel på installation og kan se anderledes ud end det pågældende produkt.

FJERNBETJENING

Beskrivelserne i denne vejledning er baseret på knapperne på fjernbetjeningen. Læs denne vejledning omhyggeligt for at bruge skærmen korrekt. Batterierne installeres ved at åbne batteridækslet, isætte batterierne (1,5 V AAA), så ⊕ - og ⊖ -enderne passer til etiketten i batterirummet, og derefter lukke batteridækslet. Tag batterierne ud ved at udføre isætningsvejledningen i omvendt rækkefølge. Illustrationerne i denne vejledning kan være anderledes end det pågældende tilbehør.

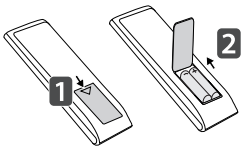

⚠ FORSIGTIG

- Undlad at blande gamle og nye batterier, da dette kan beskadige fjernbetjeningen.
- Sørg for at pege fjernbetjeningen i retning af fjernbetjeningssensoren på skærmen.
- Nogle af fjernbetjeningens funktioner understøttes muligvis ikke på alle modeller.

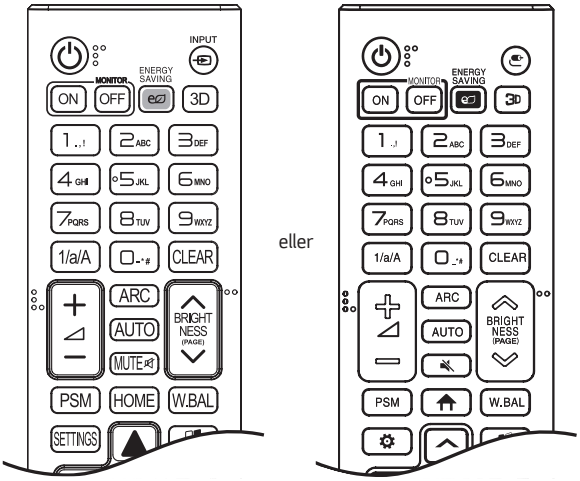

⏻ (TÆND/SLUK) Tænder eller slukker for skærmen.

MONITOR ON Tænder for skærmen.

MONITOR OFF Slukker for strømmen.

ENERGY SAVING Justerer billedets lysstyrke for at reducere energiforbruget.

INPUT / Vælger den aktuelle indgangstilstand.

3D / 3D Bruges til visning af 3D-video.

1/a/A Skifter mellem tal og bogstaver.

Knapper med tal og bogstaver

Indtaster tal eller bogstaver afhængigt af indstillingen.

CLEAR Sletter det indtastede tal eller bogstav.

Knapperne Lydstyrke op/Lydstyrke ned Justerer lydstyrken.

ARC Vælger tilstand for billedformatet.

AUTO Justerer automatisk billedpositionen og minimerer ustabilitet i billederne (kun RGB-indgang).

MUTE / Slår alle lyde fra.

BRIGHTNESS Justerer skærmens lysstyrke. PAGE-funktionen understøttes ikke på denne model.

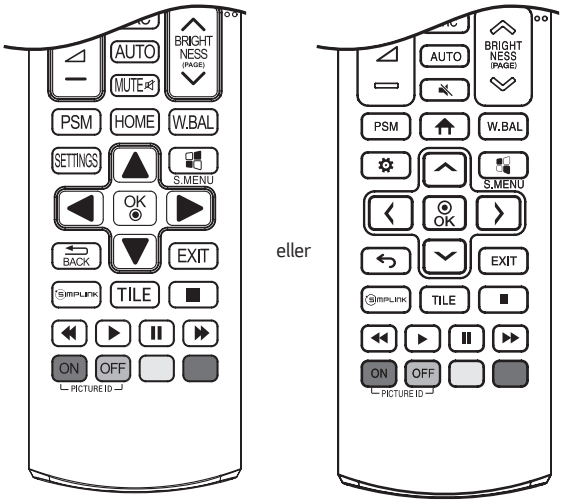

PSM Vælger Picture Mode (Biografitilstand).

HOME / Aktiverer Launcher.

W.BAL Åbner menuen White Balance (Hvidbalance).

SETTINGS / Åbner hovedmenuerne eller gemmer inputtet og lukker menuerne.

S.MENU SuperSign-menutast

Navigační tlačítka Ruller gennem menuer eller indstillinger.

/ Vælger menuer eller indstillinger og bekræfter dit input.

/ Lader dig gå ét trin tilbage i brugerinteraktionen.

EXIT Afslut alle OSD-aktiviteter og -programmer.

SIMPLINK Lader dig kontrollere forskellige multimedieenheder, så du kan se multimedier ved blot at bruge tv'ets fjernbetjening via menuen SimpLink.

TILE Vælger TILE-tilstanden.

PICTURE ID ON/OFF Når billed-id'et passer til enheds-id'et, kan du styre den ønskede skærm i multiskærmtilstand.

Kontrolknapper på USB-enheden Kontroller medieafspilning.

TILSLUTTNINGER

Du kan tilslutte forskellige eksterne enheder til skærmen. indgangstilstanden, og vælg den eksterne enhed, du vil tilslutte. Du finder flere oplysninger om tilslutning af eksterne enheder i den vejledning, der medfølger til den enkelte enhed.

Tilslutning til en pc

Visse af kablerne medfølger.

Denne skærm understøtter funktionen Plug and Play*.

* Plug and Play: en funktion, der lader en pc genkende enheder tilsluttet af brugeren uden enhedskonfiguration eller brugerintervention under opstart.

Forbindelse til ekstern enhed

Slut en HD-modtager, en DVD-optager eller en videoafspiller til skærmen, og vælg en korrekt indgangstilstand.

Visse af kablerne medfølger. Vi anbefaler brug af HDMI-kabler ved tilslutning af eksterne enheder til skærmen af hensyn til optimal billed- og lydkvalitet.

BEMÆRK

- Du kan opnå den bedste billedkvalitet med at HDMI-tilslutningen.
- Brug et afskærmet grænsefladekabel med ferritkerne, f.eks. det 15 bens D-sub-kabel eller DVI-D/HDMI-kablet, for at overholde specifikationerne for produktet.
- Hvis skærmen tændes, når den er kold, kan skærmbilledet flimre. Dette er normalt.
- Der forekommer sommetider røde, grønne og blå prikker på skærmen. Dette er normalt.
- Brug et højhastigheds HDMI®/™-kabel.
- Brug et certificeret kabel med HDMI-logoet påmonteret. Hvis du ikke bruger et certificeret HDMI-kabel, vises skærmen muligvis ikke eller der kan opstå en forbindelsesfejl.
- Anbefalede HDMI-kabeltyper
  - Højhastigheds HDMI®/™-kabel
  - Højhastigheds HDMI®/™-kabel med Ethernet
- Hvis du ikke kan høre nogen lyde i HDMI-tilstand, skal du kontrollere dine pc-indstillinger. Nogle pc'er kræver, at du ændrer standardlydudgangen til HDMI manuelt.
- Hvis du gerne vil bruge HDMI-PC-tilstand, skal du indstille PC/DTV til pc-tilstand.
- Der kan opstå kompatibilitetsproblemer, hvis du bruger HDMI-PC-tilstand.
- Sørg for, at strømkablet er frakoblet.
- Hvis du slutter en spilleenhed til skærmen, skal du bruge kablet, der følger med spilleenheden.
- Vi anbefaler, at de medfølgende højttalere benyttes som ekstraudstyr.
- High Speed HDMI®/™-kabler kan overføre HD-signaler på 1.080p og højere.

FORSIGTIG

- Tilslut signalindgangskablet, og stram det ved at dreje skruen med uret.
- Undgå at trykke med en finger på skærmen i længere tid, da det kan medføre midlertidig forvrængning af skærmbilledet.
- Undgå at vise faste billeder på skærmen i længere perioder for at forhindre billedfastbrænding. Brug en pauseskærm, hvis dette er muligt.
- En trådløs kommunikationsenhed i nærheden af skærmen kan påvirke skærmbilledet.

Brug af medielisten

HOME / → 

- RGB → HDMI → DVI-D → DISPLAYPORT → OPS

FEJLFINDING

Der vises intet billede.

Problem	Løsning
Er produktets strømkabel tilsluttet?	• Kontroller, at strømkablet er korrekt sat i stikkontakten.
Vises meddelelsen "Ugyldigt format"?	• Signalet fra pc'en (grafikkortet) er uden for produktets lodrette eller vandrette frekvensområde. Juster frekvensområdet ud fra specifikationerne i denne manual.
Vises meddelelsen "Intet signal"?	• Signalkablet mellem pc'en og produktet er ikke tilsluttet. Undersøg signalkablet. • Tryk på menuen "INPUT" på fjernbetjeningen for at kontrollere indgangssignalet.

Meddelelsen "Ukendt produkt" vises, når produktet er tilsluttet.

Problem	Løsning
Har du installeret driveren?	• Kontroller, om funktionen Plug and Play understøttes ved at se i brugervejledningen til grafikkortet.

Skærmbilledet ser unormalt ud.

Problem	Løsning
Er skærmen placeret forkert?	• Kontroller, om grafikkortets opløsning og frekvens understøttes af produktet. Hvis frekvensen ligger uden for området, skal du indstille den til opløsningen, der anbefales i [Kontrolpanel] → [Skærm] → menuen [Indstilling]. (Indstillingerne kan være anderledes afhængigt af dit operativsystem).
Skærmen vises unormalt.	• Det korrekte indgangssignal er ikke tilsluttet signalporten. Tilslut signalkablet, der passer til indgangssignalets kilde.

Der vises et efterbillede på produktet.

Problem	Løsning
Der vises et efterbillede, når produktet slukkes.	• Hvis det samme billede vises i længere tid, kan skærmens pixel tage skade. Brug pauseskærmfunktionen. • Når et mørkt billede vises på skærmen, efter et billede med høj kontrast (sort og hvid eller grå), kan der forekomme fastfrysning af billedet. Dette er normalt for LCD-skærme.

Lydfunktionen fungerer ikke.

Problem	Løsning
Ingen lyd?	• Kontroller, om lydkablerne er korrekt tilsluttet. • Juster lydstyrkeniveauet. • Kontroller, om lyden er indstillet korrekt.
Lyd er for nedtonet.	• Vælg den relevante udligningslyd.
Lyd er for lav.	• Juster lydstyrkeniveauet.

Skærmfarven er unormal.

Problem	Løsning
Skærmen har dårlig farveopløsning (16 farver).	• Indstil antallet af farver til mere end 24 bit (ægte farver). Vælg [Kontrolpanel] → [Display] → [Indstillinger] → [Farvetabel] i Windows. (Indstillingerne kan være anderledes afhængigt af dit operativsystem).
Skærmfarven er ustabil eller sort/hvid.	• Kontroller, at signalkablets tilslutning er korrekt. Eller genindsæt pc'ens grafikkort.
Vises der sorte prikker på skærmen?	• Der kan forekomme flere pixels (i rød, grøn, blå, hvid eller sort farve) på skærmen, og de kan skyldes LCD-panelets særlige egenskaber. Det er ikke en fejl på LCD-skærmen.

Betjeningen fungerer ikke normalt.

Problem	Løsning
Strømmen afbrydes pludseligt.	• Er Timere indstillet? • Kontroller strømstyringsindstillingerne. Strømmen er afbrudt.

⚠ FORSIGTIG

- Billedfastfrysning opstår ikke ved brug af konstant skiftende billeder, men kan opstå ved brug af et fast billede i længere tid. Det anbefales derfor, at du bruger nedenstående instruktioner for at mindske risikoen for at billedfastfrysning opstår ved brug af et fast billede. Det anbefales, at du ændrer skærmen mindst én gang hver 12 timer, hvis det gøres oftere, vil forebyggelsen af billedfastfrysning være mere effektivt.

Anbefalede driftsforhold

1 Skift baggrunden og personfarver ved hjælp af samme tidsinterval.

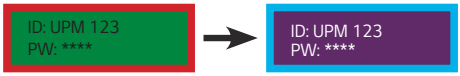

Når du skifter farver, vil brug af komplementærfarver hjælpe med at forhindrer billedfastfrysning.

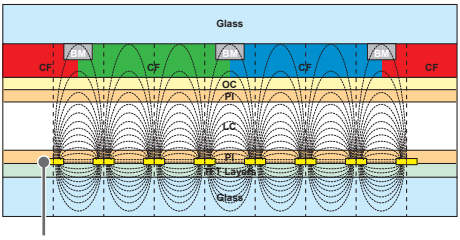

ITO- eller MoTi-pixellag

2 Skift billedet ved hjælp af samme tidsinterval.

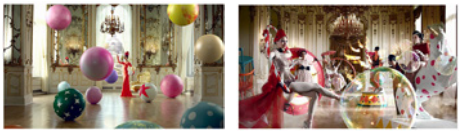

Sørg for, at personerne eller billederne forbliver på det samme sted efter billedet er skiftet, før du skifter billedet.

Hvad er billedfastfrysning?

Når LCD-panelet viser et statisk billede i længere tid, kan det medføre en spændingsforskel mellem elektroderne, som kontrollere de flydende krystaller. Når spændingsforskellen mellem elektroderne opbygges over tid, har flydende krystaller en tendens til at blive rettet i én retning. Under denne proces, forbliver et tidligere vist billede synligt. Dette fænomen kaldes "billedfastfrysningen".

PRODUKTSPECIFIKATIONER

Nedenstående produktspecifikationer kan ændres uden forudgående varsel på grund af opgradering af produktfunktioner.

" ~ " refererer til vekselstrøm (AC), og " ⎓ " refererer til jævnstrøm (DC).

LCD-skærm	Skærmtype	TFT (Thin Film Transistor) LCD-skærm (Liquid Crystal Display)
Videosignal	Maksimal opløsning	1.920 x 1.080 ved 60 Hz - Er muligvis ikke understøttet af visse typer af operativsystemer eller grafikkort.
	Anbefalet opløsning	1.920 x 1.080 ved 60 Hz - Er muligvis ikke understøttet af visse typer af operativsystemer eller grafikkort.
	Vandret frekvens	RGB: 30 kHz til 83 kHz HDMI/ DVI-D/ DisplayPort: 30 kHz til 83 kHz
	Lodret frekvens	RGB: 56 Hz til 75 Hz HDMI/ DVI-D/ DisplayPort: 56 Hz til 60 Hz
	Synkronisering	Særskilt synkronisering, Digital
Indgangs-/ udgangsporte	**SM5C/ **SM3C	SPEAKER OUT, AUDIO IN/OUT, RS-232C IN/OUT, PIXEL SENSOR, IR & LIGHT SENSOR, HDMI, DVI-D IN, DP IN/OUT, RGB IN, LAN, USB 3.0 IN, SD
	**SM5KC	AUDIO IN/OUT, RS-232C IN/OUT, PIXEL SENSOR, IR & LIGHT SENSOR, HDMI, DVI-D IN, DP IN/OUT, RGB IN, LAN, USB 3.0 IN, SD
Integreret batteri		Anvendt
Miljøforhold	Driftstemperatur Driftsfugtighed	0 °C til 40 °C 10 % til 80 %
	Opbevaringstemperatur Opbevaringsfugtighed	-20 °C til 60 °C 5 % til 85 %

* Gælder kun for modeller, der understøtter højttalerne

Lyd	RMS-lydudgang	10 W + 10 W (H + V)
	Indgangsfølsomhed	0,7 Vrms
	Højttalerimpedans	6 Ω

32SM5C

LCD-skærm	Pixelafstand	0,36375 mm (H) x 0,36375 mm (V)
Tænd/sluk	Normeret strømforbrug	AC 100-240 V ~ 50/60 Hz 1,4 A
	Strømforbrug	Tændt tilstand: 60 W (typisk) Dvaletilstand: ≤ 0,5 W Slukket tilstand: ≤ 0,5 W
Størrelse (Bredde x Højde x Dybde) / Vægt	Hoved	729,4 mm x 428,9 mm x 55,5 mm / 5,2 kg
	Hoved + Sokkel	729,4 mm x 481 mm x 154,2 mm / 6 kg
	Hoved + Højttaler	729,4 mm x 428,9 mm x 95,7 mm / 5,7 kg
	Hoved + Højttaler + Sokkel	729,4 mm x 481 mm x 154,2 mm / 6,5 kg

32SM5KC

LCD-skærm	Pixelafstand	0,36375 mm (H) x 0,36375 mm (V)
Tænd/sluk	Normeret strømforbrug	AC 100-240 V ~ 50/60 Hz 1,4 A
	Strømforbrug	Tændt tilstand: 60 W (typisk) Dvaletilstand: ≤ 0,5 W Slukket tilstand: ≤ 0,5 W
Størrelse (Bredde x Højde x Dybde) / Vægt	Hoved	729,4 mm x 428,9 mm x 55,5 mm / 5,4 kg
	Hoved + Sokkel	729,4 mm x 481 mm x 154,2 mm / 6,2 kg

43SM5C, 43SM3C

LCD-skærm	Pixelafstand		0,4902 mm (H) x 0,4902 mm (V)
Tænd/sluk	Normeret strømforbrug		AC 100-240 V ~ 50/60 Hz 0,9 A
	Strømforbrug	43SM5C	Tændt tilstand: 75 W (typisk) Dvaletilstand: ≤ 0,5 W Slukket tilstand: ≤ 0,5 W
		43SM3C	Tændt tilstand: 70 W (typisk) Dvaletilstand: ≤ 0,5 W Slukket tilstand: ≤ 0,5 W
Størrelse (Bredde x Højde x Dybde) / Vægt	Hoved		969,6 mm x 563,9 mm x 38,6 mm / 9,8 kg
	Hoved + Sokkel		969,6 mm x 622,2 mm x 193 mm / 12,3 kg
	Hoved + Højttaler		969,6 mm x 563,9 mm x 67,9 mm / 10,3 kg
	Hoved + Højttaler + Sokkel		969,6 mm x 622,2 mm x 193 mm / 12,8 kg

43SM5KC

LCD-skærm	Pixelafstand	0,4902 mm (H) x 0,4902 mm (V)
Tænd/sluk	Normeret strømforbrug	AC 100-240 V ~ 50/60 Hz 0,9 A
	Strømforbrug	Tændt tilstand: 75 W (typisk) Dvaletilstand: ≤ 0,5 W Slukket tilstand: ≤ 0,5 W
Størrelse (Bredde x Højde x Dybde) / Vægt	Hoved	969,6 mm x 563,9 mm x 54 mm / 10,0 kg
	Hoved + Sokkel	969,6 mm x 622,2 mm x 193 mm / 12,5 kg

49SM5C, 49SM3C

LCD-skærm	Pixelafstand		0,55926 mm (H) x 0,55926 mm (V)
Tænd/sluk	Normeret strømforbrug		AC 100-240 V ~ 50/60 Hz 1,0 A
	Strømforbrug	49SM5C	Tændt tilstand: 85 W (typisk) Dvaletilstand: ≤ 0,5 W Slukket tilstand: ≤ 0,5 W
		49SM3C	Tændt tilstand: 80 W (typisk) Dvaletilstand: ≤ 0,5 W Slukket tilstand: ≤ 0,5 W
Størrelse (Bredde x Højde x Dybde) / Vægt	Hoved		1.102,2 mm x 638,5 mm x 38,6 mm / 14,1 kg
	Hoved + Sokkel		1.102,2 mm x 696,8 mm x 219,6 mm / 17,4 kg
	Hoved + Højttaler		1.102,2 mm x 638,5 mm x 67,9 mm / 14,6 kg
	Hoved + Højttaler + Sokkel		1.102,2 mm x 696,8 mm x 219,6 mm / 17,9 kg

49SM5KC

LCD-skærm	Pixelafstand	0,55926 mm (H) x 0,55926 mm (V)
Tænd/sluk	Normeret strømforbrug	AC 100-240 V ~ 50/60 Hz 1,0 A
	Strømforbrug	Tændt tilstand: 85 W (typisk) Dvaletilstand: ≤ 0,5 W Slukket tilstand: ≤ 0,5 W
Størrelse (Bredde x Højde x Dybde) / Vægt	Hoved	1.102,2 mm x 638,5 mm x 54 mm / 14,3 kg
	Hoved + Sokkel	1.102,2 mm x 696,8 mm x 219,6 mm / 17,6 kg

55SM5C, 55SM3C

LCD-skærm	Pixelafstand		0,630 mm (H) x 0,630 mm (V)
Tænd/sluk	Normeret strømforbrug		AC 100-240 V ~ 50/60 Hz 1,1 A
	Strømforbrug	55SM5C	Tændt tilstand: 100 W (typisk) Dvaletilstand: ≤ 0,5 W Slukket tilstand: ≤ 0,5 W
		55SM3C	Tændt tilstand: 95 W (typisk) Dvaletilstand: ≤ 0,5 W Slukket tilstand: ≤ 0,5 W
Størrelse (Bredde x Højde x Dybde) / Vægt	Hoved		1.238 mm x 714,9 mm x 38,6 mm / 17,3 kg
	Hoved + Sokkel		1.238 mm x 773,4 mm x 219,6 mm / 20,6 kg
	Hoved + Højttaler		1.238 mm x 714,9 mm x 67,9 mm / 17,8 kg
	Hoved + Højttaler + Sokkel		1.238 mm x 773,4 mm x 219,6 mm / 21,1 kg

55SM5KC

LCD-skærm	Pixelafstand	0,630 mm (H) x 0,630 mm (V)
Tænd/sluk	Normeret strømforbrug	AC 100-240 V ~ 50/60 Hz 1,1 A
	Strømforbrug	Tændt tilstand: 100 W (typisk) Dvaletilstand: ≤ 0,5 W Slukket tilstand: ≤ 0,5 W
Størrelse (Bredde x Højde x Dybde) / Vægt	Hoved	1.238 mm x 714,9 mm x 54 mm / 17,5 kg
	Hoved + Sokkel	1.238 mm x 773,4 mm x 219,6 mm / 20,8 kg

65SM5C

LCD-skærm	Pixelafstand	0,744 mm (H) x 0,744 mm (V)
Tænd/sluk	Normeret strømforbrug	AC 100-240 V ~ 50/60 Hz 1,4 A
	Strømforbrug	Tændt tilstand: 120 W (typisk) Dvaletilstand: ≤ 0,5 W Slukket tilstand: ≤ 0,5 W
Størrelse (Bredde x Højde x Dybde) / Vægt	Hoved	1.456,9 mm x 838 mm x 41,1 mm / 27,7 kg
	Hoved + Sokkel	1.456,9 mm x 898,1 mm x 293,7 mm / 32,9 kg
	Hoved + Højttaler	1.456,9 mm x 838 mm x 70,4 mm / 28,2 kg
	Hoved + Højttaler + Sokkel	1.456,9 mm x 898,1 mm x 293,7 mm / 33,4 kg

65SM5KC

LCD-skærm	Pixelafstand	0,744 mm (H) x 0,744 mm (V)
Tænd/sluk	Normeret strømforbrug	AC 100-240 V ~ 50/60 Hz 1,4 A
	Strømforbrug	Tændt tilstand: 120 W (typisk) Dvaletilstand: ≤ 0,5 W Slukket tilstand: ≤ 0,5 W
Størrelse (Bredde x Højde x Dybde) / Vægt	Hoved	1.456,9 mm x 838 mm x 56,5 mm / 27,9 kg
	Hoved + Sokkel	1.456,9 mm x 898,1 mm x 293,7 mm / 33,1 kg

Specifikationer for trådløst modul (LGSBW41)	
Trådløst LAN (IEEE 802.11a/b/g/n)	
Frekvensområde (MHz)	Udgangseffekt (maks.)
2.400 til 2.483,5	16 dBm
5.150 til 5.250	16 dBm
5.725 til 5.850 (Ikke til EU)	11,5 dBm
Bluetooth	
Frekvensområde (MHz)	Udgangseffekt (maks.)
2.400 til 2.483,5	10 dBm

- Da båndkanaler kan variere fra land til land, kan brugeren ikke ændre eller justere driftsfrekvensen. Dette produkt er konfigureret til den regionale frekvenstabel.
- Af hensyn til brugeren, bør denne enhed installeres og betjenes med en minimumsafstand på 20 cm mellem enheden og kroppen.

Understøttede tilstande RGB (PC)

Opløsning	Vandret frekvens (kHz)	Lodret frekvens (Hz)
720 x 400	31,468	70,8
640 x 480	31,469	59,94
800 x 600	37,879	60,317
1.024 x 768	48,363	60,0
1.280 x 720	44,772	59,855
1.600 x 900	60	60
1.280 x 1.024	63,981	60,02
1.680 x 1.050	65,29	59,954
1.920 x 1.080	67,5	60

Understøttede tilstande HDMI/ DVI-D/ DisplayPort/ OPS (PC)

Opløsning	Vandret frekvens (kHz)	Lodret frekvens (Hz)
800 x 600	37,879	60,317
1.024 x 768	48,363	60
1.280 x 720	44,772	59,855
1.366 x 768	47,712	60
1.280 x 1.024	63,981	60,02
1.680 x 1.050	65,290	59,954
1.920 x 1.080	67,5	60

Understøttede tilstande HDMI/ DisplayPort/ OPS (DTV)

Opløsning	Vandret frekvens (kHz)	Lodret frekvens (Hz)
480/60p	31,5	60
576/50p	31,25	50
720/50p	37,5	50
720/60p	45	60
1.080/50i	28,1	50
1.080/60i	33,75	60
1.080/50p	56,25	50
1.080/60p	67,5	60

BEMÆRK

- Pc-opløsninger tilgængelige for indstillingen Indgangsetiket i RGB / HDMI / DVI-D / DisplayPort-indgangstilstandene: 640 x 480/60 Hz, 1.280 x 720/60 Hz, 1.920 x 1.080/60 Hz, 480p, 720p og 1.080p DTV-opløsninger.
- Lodret frekvens: Produktets skærm fungerer ved, at skærmbilledet skifter mange gange pr. sekund som i et lysstofrør. Den lodrette frekvens eller opdateringshastighed er antallet af viste billeder pr. sekunder. Enheden er Hz.
- Vandret frekvens: Det vandrette interval er den tid, det tager at vise én vandret linje. Når 1 divideres med det vandrette interval, kan antallet af vandrette linjer, der vises hvert sekund, beregnes som den vandrette frekvens. Enheden er kHz.

ENERGY STAR® is a set of power-saving guidelines issued by the U.S.Environmental Protection Agency (EPA).
As an ENERGY STAR® Partner LGE U. S. A., Inc. has determined that this product meets the ENERGY STAR® guidelines for energy efficiency.
Refer to ENERGYSTAR.gov for more information on the ENERGY STAR® program.

Sørg for at læse Sikkerhedsmæssige foranstaltninger, før du tager produktet I brug.
Modellen og serienummeret for apparatet er placeret på bagsiden og den ene side af apparatet. Noter nummeret herunder I tilfælde af, at du skulle få brug for service.

MODEL _____
SERIE _____

BEMÆRK

- 32SM5C og 32SM5KC er ikke certificeret med EPA's ENERGY STAR.

Midlertidig støj er normalt, når enheden tændes eller slukkes.