LG
Life's Good

PANDUAN PEMILIK

Mini Hi-Fi Audio

Bacalah panduan ini dengan seksama sebelum mengoperasikan perangkat Anda dan simpan baik-baik panduan ini untuk rujukan di kemudian hari.

MODEL
OM5560

MFL68962850

www.lg.com

Informasi Keselamatan

HATI-HATI: UNTUK MENGURANGI RISIKO SENGATAN LISTRIK, JANGAN MELEPAS TUTUP (ATAU BAGIAN BELAKANGNYA), DI DALAMNYA TIDAK TERDAPAT KOMPONEN YANG BISA DIPERBAIKI OLEH PENGGUNA, MINTALAH TEKNISI PERBAIKAN YANG BERPENGALAMAN UNTUK MEMPERBAIKINYA.

Tanda petir dalam segitiga sama sisi ditujukan untuk memperingatkan pengguna akan terdapatnya tegangan tak berpengaman yang berbahaya pada produk, yang dapat menimbulkan risiko sengatan listrik pada pengguna.

Tanda seru dalam segitiga sama sisi ditujukan untuk memberi peringatan kepada pengguna akan keberadaan petunjuk pengoperasian dan perawatan (perbaikan) yang penting dalam panduan yang disertakan bersama produk.

PERINGATAN: UNTUK MENCEGAH BAHAYA KEBAKARAN DAN SENGATAN LISTRIK, HINDARKAN PRODUK INI DARI AIR HUJAN ATAU KELEMBAPAN.

HATI-HATI: Perangkat ini tidak boleh terkena air (tetesan atau cipratan) dan benda yang berisi cairan, misalnya vas, tidak boleh diletakkan di atasnya.

PERINGATAN: Jangan memasang perangkat ini di dalam ruang sempit seperti lemari buku atau semacamnya.

HATI-HATI: Jangan mengoperasikan alat bertegangan tinggi di sekitar produk ini. (mis. Pemukul nyamuk elektrik) Produk ini dapat mengalami kerusakan akibat sengatan listrik.

HATI-HATI: Produk ini menggunakan Sistem Laser. Untuk memastikan penggunaan produk ini secara benar, bacalah panduan ini dengan saksama dan simpan baik-baik panduan ini sebagai referensi di kemudian hari. Jika unit perangkat ini memerlukan perbaikan, hubungi pusat perbaikan resmi. Penggunaan fungsi kontrol, pengaturan atau prosedur selain seperti yang ditunjukkan dalam panduan pemilik ini dapat mengakibatkan radiasi yang berbahaya. Untuk mencegah kontak langsung dengan sinar laser, jangan mencoba membuka penutupnya.

HATI-HATI: Jangan menutup lubang ventilasi yang terdapat pada produk. Pasanglah produk sesuai dengan petunjuk dari produsen.
Celah dan lubang pada kabinet berfungsi sebagai ventilasi dan untuk menjamin keandalan pengoperasian produk dan untuk melindungi produk dari panas berlebih. Agar lubang pada produk tidak tertutup, jangan meletakkan produk di tempat tidur, sofa, karpet atau permukaan lain yang serupa. Produk ini tidak boleh diletakkan di dalam instalasi rakitan seperti rak buku atau rak kecuali jika terdapat ventilasi yang memadai atau dilakukan sesuai dengan petunjuk dari produsen.

PEMBERITAHUAN: Untuk informasi penanda keselamatan seperti identifikasi produk dan rating daya, baca label utama di bagian bawah atau permukaan lain perangkat.

HATI-HATI mengenai Kabel Daya

Sebagian besar peralatan harus dihubungkan dengan sirkuit khusus;

Sirkuit khusus ini adalah sirkuit dengan stopkontak tunggal yang hanya menyediakan daya untuk perangkat tersebut dan tidak memiliki stopkontak tambahan atau sirkuit cabang. Untuk memastikan, bacalah halaman spesifikasi produk dalam panduan pemilik ini. Stopkontak dinding tidak boleh kelebihan beban. Stopkontak dinding dengan beban berlebihan, stopkontak dinding yang longgar atau rusak, kabel tambahan, kabel daya yang lecet, atau kabel dengan selubung insulasi yang terkelupas atau koyak dapat menimbulkan bahaya. Semua kondisi di atas dapat menyebabkan sengatan listrik atau kebakaran. Periksa kabel Anda secara teratur, dan jika terlihat tanda-tanda kerusakan atau keausan, cabutlah kabel, hentikan penggunaan perangkat, dan mintalah pusat servis resmi untuk mengganti dengan kabel yang sama persis. Lindungi kabel daya dari kerusakan fisik atau mekanis, seperti terpuntir, terlipat, terimpit, terjepit pintu, atau terinjak. Perhatikan khususnya pada steker, stopkontak dinding, dan lokasi terjulurnya kabel keluar dari perangkat.

Kabel Daya adalah perangkat pemutus listrik. Dalam keadaan darurat, Kabel Daya harus tetap mudah dijangkau.

Perangkat ini dilengkapi dengan baterai portabel atau akumulator.

Cara aman melepas baterai atau akumulator dari peralatan: Lepaskan baterai atau tempat akumulator yang lama, ikuti langkah-langkah pemasangan dengan urutan terbalik. Untuk mencegah pencemaran lingkungan yang dapat membahayakan kesehatan manusia dan hewan serta merusak baterai lama atau baterai baru, buanglah baterai lama yang telah dilepaskan tersebut pada tempat sampah yang tersedia. Jangan membuang baterai bersama dengan limbah lainnya. Anda disarankan untuk menggunakan baterai dan akumulator lokal dengan sistem penggantian bebas. Baterai tidak boleh terpapar panas yang berlebihan seperti cahaya matahari, api atau semacamnya.

HATI-HATI: Sumber api terbuka seperti lilin yang menyala tidak boleh diletakkan di atas perangkat.

Simbol

~	Adalah arus bolak-balik (AC).
⎓	Adalah arus searah (DC).
⧈	Adalah peralatan kelas II.
⏻	Adalah siaga.
I	Adalah “ON” (daya hidup).
ϟ	Adalah voltase berbahaya.

Daftar Isi

1 Persiapan

2 Informasi Keselamatan
6 Fitur-Fitur Unik
6 File yang didukung
6 – File musik yang didukung
7 – Perangkat USB yang kompatibel
7 – Perangkat USB yang didukung
8 Remote control
10 Panel atas
12 Panel depan / Panel Belakang

2 Sambungan dan Koneksi

13 Sambungan Kabel listrik AC
13 Menghubungkan Perangkat Tambahan
13 – Sambungan AUX IN
13 – Sambungan AUX OUT
14 – Sambungan PORT. IN
15 – Sambungan USB
15 – Sambungan Antena

3 Pengoperasian

16 Pengoperasian Dasar
16 – Pengoperasian CD/USB
17 – Pemutaran Otomatis
17 – Memilih folder dan file MP3/WMA
18 – Menghapus file MP3/WMA
18 Efek Suara Pemutaran
18 – DJ EFFECT
18 – Efek SCRATCH
19 – AUTO DJ
19 – DJ PRO
20 Menggunakan teknologi nirkabel BLUETOOTH®
20 – Mendengarkan musik yang tersimpan dalam perangkat yang dilengkapi dengan Bluetooth
22 Menggunakan Aplikasi “Music Flow Bluetooth”
22 – Tentang Aplikasi “Music Flow Bluetooth”
22 – Menginstal Aplikasi “Music Flow Bluetooth” pada Perangkat Bluetooth Anda
23 – Mengaktifkan Bluetooth menggunakan Aplikasi “Music Flow Bluetooth”
24 Pengoperasian Radio
24 – Mendengarkan radio
24 – Memperbaiki penerimaan FM yang buruk
24 – Memprogram Stasiun Radio
24 – Menghapus semua stasiun yang tersimpan
25 Pengaturan suara
25 – Mengatur mode suara
25 – Mengatur USER EQ
26 Pengoperasian Lanjutan
26 – Merekam ke USB
28 – Pemutaran JUKE BOX
29 Pengoperasian Lainnya
29 – Mematikan suara untuk sementara
29 – Mode CHILDSAFE
29 – Menampilkan informasi file (ID3 TAG)
29 – DEMO
29 – Menggunakan Mikrofon
30 – VOICE CANCELLER (PENGURANG VOKAL)
30 – KEY CHANGER (PENGUBAH TITI NADA)
30 – LIGHTING
30 – PARTY THRUSTER
31 Mengatur Jam
31 – Mengatur Jam menggunakan Aplikasi “Music Flow Bluetooth” App

31 – Menggunakan pemutar Anda sebagai jam alarm
32 – Pengaturan Waktu Mati Otomatis
32 – Peredup
32 Mematikan otomatis
33 – MENYALAKAN OTOMATIS
33 – Pengubah fungsi otomatis
34 LG Sound Sync
35 Koneksi WIRELESS PARTY LINK

4 Pemecahan masalah

36 Pemecahan masalah
36 – Masalah Umum

5 Lampiran

38 Spesifikasi umum
39 Merek Dagang dan Lisensi
40 Pemeliharaan
40 – Catatan-Catatan mengenai Disk
40 – Menangani Unit Perangkat

Fitur-Fitur Unik

Bluetooth®

Mendengarkan musik yang tersimpan dalam perangkat **Bluetooth** Anda.

Portable In

Mendengarkan musik dari perangkat portabel milik Anda. (MP3, Notebook, dll)

Efek pemutaran musik

Mendengarkan musik dengan berbagai efek suara dan pemutaran musik.

Rekaman USB Langsung

Merekam musik ke perangkat USB Anda.

Music Flow Bluetooth

Music Flow Bluetooth merupakan sebuah Aplikasi yang dirancang untuk mengontrol semua perangkat Audio LG terbaru Anda. Baca halaman 22.

LG Sound Sync

Mengontrol tingkat volume perangkat ini menggunakan remote control TV LG Anda yang kompatibel dengan LG Sound Sync.

File yang didukung

File musik yang didukung

Unit perangkat ini memiliki kompatibilitas terhadap file MP3/WMA dengan batasan sebagai berikut.

- Frekuensi Sampling : antara 32 hingga 48 kHz (MP3), antara 32 hingga 48 kHz (WMA)
- Bit rate : antara 32 hingga 320 kbps (MP3), 40 hingga 192 kbps (WMA)
- Jumlah file maksimal: Data CD : 999 / USB : 2,000
- Jumlah folder maksimal: Data CD : 99 / USB : 200
- Ekstensi file : ".mp3"/ ".wma"
- Beberapa file MP3/WMA mungkin tidak dapat diputar, tergantung pada tipe atau format file tersebut.
- Format file CD-ROM : ISO 9660/ JOLIET
- Kami menyarankan agar Anda menggunakan Easy-CD Creator, yang membuat sistem file ISO 9660.

Format DTS tidak didukung. Jika file memiliki format audio DTS, suara tidak akan keluar.

Anda harus mengatur opsi format disk ke [Mastered] agar disk tersebut kompatibel dengan pemutar LG saat memformat disk yang dapat ditulis ulang. Jika Anda memilih Live File System, Anda tidak dapat memutarnya pada pemutar LG.

(Mastered/Live File System : Sistem format disk untuk Windows Vista)

Perangkat USB yang kompatibel

- Pemutar MP3: Pemutar MP3 yang mendukung Flash.
- Flash Disk USB :
  Perangkat yang mendukung USB 2.0 atau USB1.1.
- Fungsi USB pada unit perangkat ini tidak mendukung beberapa perangkat USB tertentu.

Perangkat USB yang didukung

- Perangkat yang memerlukan program instalasi tambahan saat terhubung ke komputer tidak didukung.
- Jangan melepaskan perangkat USB pada saat dioperasikan.
- Untuk USB berkapasitas besar, mungkin diperlukan waktu lebih lama agar dapat dikenali oleh perangkat ini.
- Untuk mencegah kehilangan data, buatlah cadangan data.
- Jika Anda menggunakan kabel ekstensi USB atau hub USB, perangkat USB tidak akan dikenali.
- Sistem file NTFS tidak didukung oleh perangkat ini. (Hanya sistem file FAT (16/32) yang didukung.)
- Unit perangkat ini dapat mengenali hingga maksimal 2,000 file.
- HDD eksternal, Pembaca kartu memori, Perangkat yang terkunci atau perangkat USB tipe harddisk tidak didukung oleh perangkat ini.
- Port USB pada unit perangkat tidak dapat dihubungkan ke PC. Unit perangkat ini tidak dapat digunakan sebagai perangkat penyimpanan.
- Beberapa USB mungkin tidak dapat berfungsi pada unit perangkat ini.

Remote control

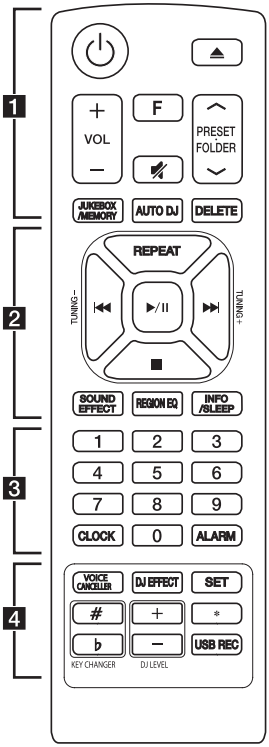

Penggantian Baterai

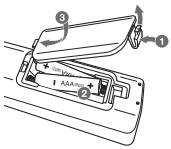

Buka tutup baterai di bagian belakang remote control, kemudian masukkan baterai dengan kutub ⊕ dan ⊖ yang benar.

1

⏻ (Siaga/Hidup) **:** Mengatur perangkat pada posisi ON atau OFF.

⏏ (Buka/Tutup) **:** Membuka dan menutup tatakan disk.

VOL (Volume) **+/- :** Mengatur volume speaker.

F (Fungsi) : Memilih fungsi dan pilihan input.

🔇 (Senyap)**:** Mengatur suara pada mode hening.

PRESET·FOLDER ∧/∨ :

- Mencari folder yang berisikan file MP3/WMA. Saat sebuah CD/USB berisi file MP3/WMA yang berada di dalam beberapa folder sedang diputar, tekan tombol **PRESET·FOLDER ∧/∨** untuk memilih file dari folder yang ingin diputar.
- Memilih nomor stasiun radio.

JUKEBOX/MEMORY :

- Menyimpan stasiun radio.
- Menghapus semua stasiun yang tersimpan.
- Memilih mode JUKE BOX.
- Membuat daftar favorit Anda.

AUTO DJ : Memilih mode AUTO DJ. (Untuk informasi lebih lengkap, baca halaman 19)

DELETE :

- Menghapus file MP3/WMA. (hanya pada USB).
- Menghapus lagu pada daftar putar.

2

REPEAT : Memainkan track/file secara berulang atau acak.

TUNING-/+ : Memilih stasiun radio.

⏮/⏭ (Lewati/Cari) :

- Memutar Cepat ke Belakang atau ke Depan.
- Mencari bagian tertentu dari sebuah track/file.

▶/❚❚ (Putar/Jeda) **:**

- Memulai atau memberi jeda pemutaran.
- Memilih STEREO/MONO.

■ (Berhenti) :

- Menghentikan pemutaran atau perekaman.
- Membatalkan fungsi DELETE.

SOUND EFFECT : Memilih nuansa suara.

REGION EQ : Memilih equalizer wilayah.

INFO / SLEEP

- Bacalah informasi mengenai file musik Anda. Sebuah file MP3 seringkali disertai dengan ID3 tag. Tag tersebut berisi informasi mengenai Judul, Penyanyi, Album atau Waktu
- Melihat nama semua perangkat Bluetooth yang tersambung dalam mode Bluetooth.
- Dalam status Koneksi WIRELESS PARTY LINK, nama perangkat unit SLAVE akan muncul di unit MASTER, dan nama Perangkat unit MASTER akan muncul di unit SLAVE.
- Tekan terus untuk menyetel sistem untuk mati secara otomatis pada waktu yang ditetapkan. (Peredup : Layar tampilan akan diredupkan.)

3

Tombol angka **0** sampai **9** : Memilih nomor urut track, file, atau memberi nomor file.

CLOCK : Mengatur dan melihat jam.

ALARM : Dengan fungsi ALARM, Anda dapat memutar CD, USB, dan menyalakan penala Radio pada waktu yang dikehendaki.

4

VOICE CANCELLER : Anda dapat menikmati beragam fungsi sambil mendengarkan musik, dengan mengurangi vokal penyanyi dari berbagai sumber.

DJ EFFECT : Memilih mode DJ EFFECT. (Baca halaman 18)

SET : Mengkonfirmasi pengaturan.

KEY CHANGER (#/♭) : Mengubah titi nada untuk disesuaikan dengan kisaran vokal Anda.

DJ LEVEL +/- : Mengatur tingkat suara DJ EFFECT.

✱ : Tombol ini tidak tersedia.

USB REC : Merekam langsung pada USB.

Panel atas

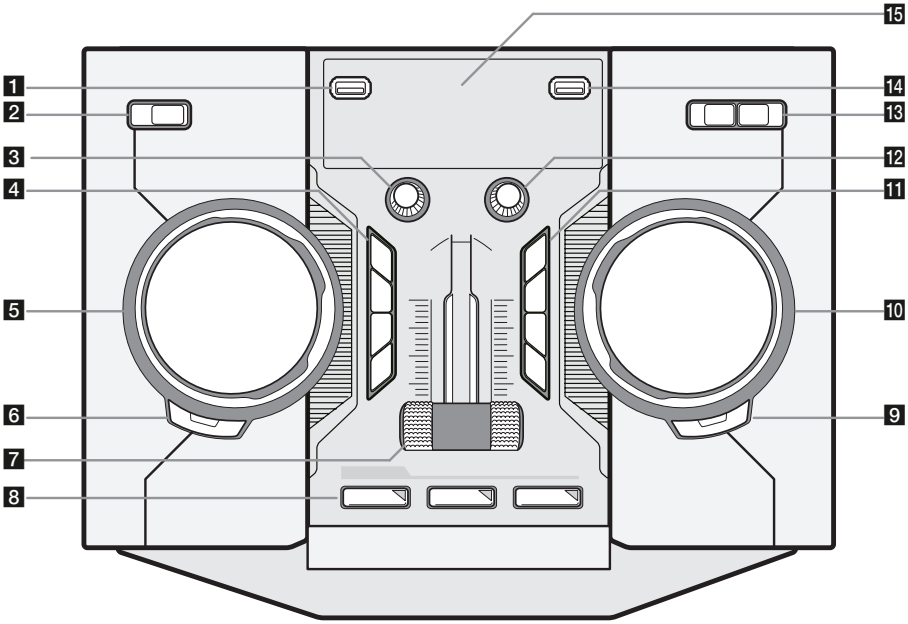

1 Port USB 1
Anda dapat memutar atau merekam file suara dengan menghubungkan perangkat USB.

2 ⏻/**I** (Siaga/Hidup)

3 **MIC.** (Mikrofon)
Mengontrol volume mikrofon.

4 **VOICE CANCELLER**
- Anda dapat menikmati beragam fungsi sambil mendengarkan musik, dengan mengurangi vokal penyanyi dari berbagai sumber.
  Tekan untuk menghidupkan atau mematikan mode.

KEY CHANGER (b/#)
Mengubah titi nada untuk disesuaikan dengan kisaran vokal Anda.

LIGHTING / PARTY LINK
- Menyalakan/mematikan efek cahaya.
- Tekan terus untuk memilih efek PARTY LINK.

5 **SCRATCH / LEVEL / SYNC SET**
Putarlah searah jarum jam atau ke kiri untuk menghasilkan suara Gesekan. / Mengatur tingkat DJ EFFECT. / Menetapkan nilai Jeda dalam mode PARTY LINK.

6 **DJ EFFECT**
Memilih mode DJ EFFECT. (Untuk informasi lebih lengkap, baca halaman 18).

USER EQ
Pilih efek suara yang dibuat sendiri.

7 **PARTY THRUSTER**
Geser tuas untuk menciptakan suasana pesta.

8 **CLUB, DRUM, USER** (DJ PRO)
Memilih efek suara CLUB, DRUM atau USER untuk di-mix.

1, 2, 3 (DJ PRO PAD)
Tekan tombol suara yang diinginkan.

9 **SEARCH**
Berpindah ke folder dan file dalam mode pemilihan.

OK
Memilih sebuah folder saat mencari sebuah file.

10 **I<<** , **>>I** **& SEARCH** (Lewati/Cari)
- Mencari folder atau file.
- Mencari bagian tertentu dari sebuah file/track.
- Memilih stasiun radio.

11 **>II** (Putar/Jeda)
- Memulai atau men jeda pemutaran.
- Memilih Stereo/Mono.

□ (Berhenti)
Menghentikan pemutaran atau membatalkan fungsi DELETE.

⏏ (Buka/Tutup)
Membuka dan menutup tempat Disk.

REGION EQ / BASS BLAST
- Memilih equalizer wilayah.
- Tekan terus untuk memilih efek BASS secara langsung.

12 **VOL.** (Volume)
Mengatur volume speaker.

13 **USB REC / DEMO**
Merekam ke USB. / Menampilkan mode Demo.

F (Fungsi) **/ WIRELESS LINK**
- Memilih fungsi dan pilihan input.
- Tekan terus selama 3 detik untuk memilih mode WIRELESS PARTY LINK.

14 Port USB 2
Anda dapat memutar atau merekam file suara dengan menghubungkan perangkat USB.

15 Layar tampilan

Panel depan / Panel Belakang

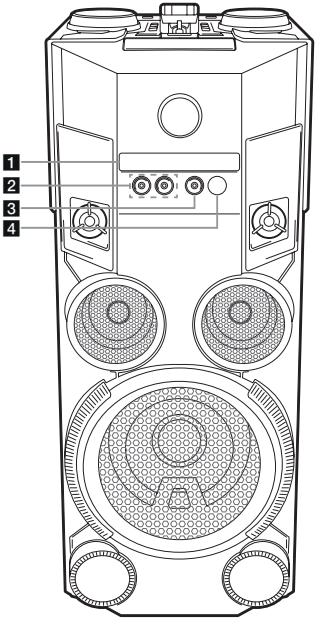

1 Tempat Disk
2 **MIC 1 / 2** jack
3 **PORT. IN**
4 Sensor Remote
5 **ANTENNA** (FM)
6 **AUX IN / OUT**
7 AC di stopkontak

Hati-Hati

- Jika memungkinkan, sambungkan kabel daya ke stopkontak dinding secara langsung. Jika Anda menggunakan kabel sambungan, sangat disarankan agar Anda menggunakan kabel sambungan dengan spesifikasi 110 V / 15 A atau 230 V / 15 A, sebab jika tidak, unit ini mungkin tidak dapat bekerja dengan baik karena kekurangan daya.
- Kabel sambungan tidak boleh menerima beban listrik berlebihan.

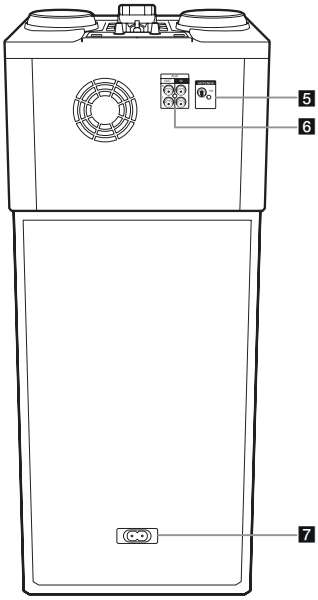

Sambungan Kabel listrik AC

1. Sambungkan satu ujung kabel listrik AC (yang disertakan) ke soket AC IN.

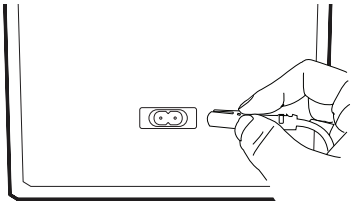

2. Colokkan ujung yang lain ke stopkontak dinding.

Catatan

Cabut kabel daya AC dari stopkontak dinding jika Anda tidak ingin menggunakannya dalam waktu lama.

Menghubungkan Perangkat Tambahan

Sambungan AUX IN

Sambungkan output perangkat tambahan (Kamera perekam, TV, Pemutar musik, dll.) dengan konektor **AUX IN** (L/R).

Jika perangkat Anda hanya memiliki satu output untuk audio (mono), hubungkan ke soket audio kiri pada unit.

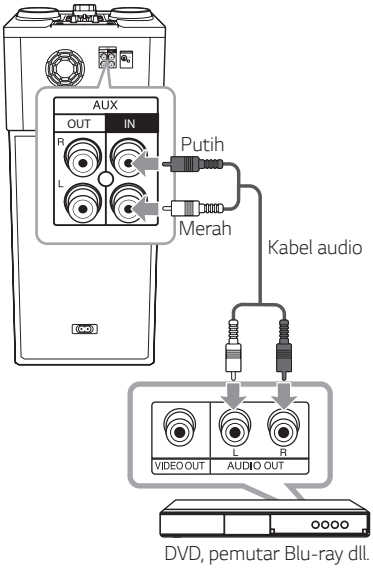

Sambungan AUX OUT

Sambungkan output perangkat tambahan dengan konektor **AUX OUT** (L/R).

Jika perangkat Anda hanya memiliki satu output untuk audio (mono), hubungkan ke colokan audio kiri pada unit.

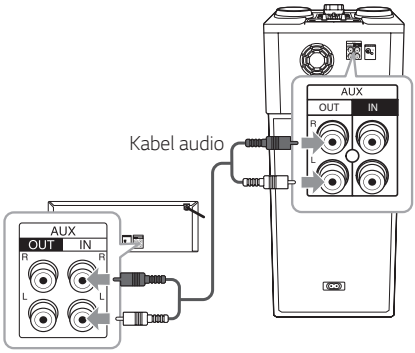

PARTY LINK

Anda dapat menghubungkan dua buah unit untuk memutar musik bersamaan.

Nama fungsi tentang perluasan suara antara produk kabel atau nirkabel yang kompatibel telah diubah menjadi PARTY LINK atau WIRELESS PARTY LINK.

1. Sambungkan konektor **AUX OUT** pada sebuah unit dengan konektor **AUX IN** pada unit lain menggunakan kabel Audio.
2. Tekan terus **LIGHTING / PARTY LINK** pada unit selama 3 detik yang tersambung melalui AUX OUT, lalu pilih LINK ON.

   "LINK ON" muncul di jendela layar dan segera berubah menjadi "waktu DELAY".
3. Tekan **SCRATCH / LEVEL / SYNC SET** untuk mengubah pengaturan durasi Keterlambatan.

   Saat "LINK ON" dan "waktu DELAY" muncul di jendela layar, Anda dapat mengatur waktu keterlambatan.
4. Tekan **LIGHTING / PARTY LINK** untuk menyimpan pengaturan durasi Keterlambatan.

Catatan

- Fungsi ini tidak tersedia pada Fungsi LG TV.
- Durasi Keterlambatan awal adalah 30 milidetik. Jika Anda ingin mengubah waktu Keterlambatan, putar **SCRATCH / LEVEL / SYNC SET**. Durasi Keterlambatan pada perangkat yang terhubung mungkin berbeda. Jika Audio Sync tidak sesuai, aturlah durasi Keterlambatan PARTY LINK untuk menyelaraskan suara.
- Anda dapat mengatur durasi Keterlambatan dari 0 milidetik hingga 200 milidetik. Sinkronisasi tempo tidak tersedia, tergantung pada perangkat yang digunakan.
- Durasi Keterlambatan disimpan dan PARTY LINK mati saat unit dimatikan.
- Anda dapat memilih mode LINK ON/LINK OFF dengan menekan terus **LIGHTING / PARTY LINK** selama 3 detik pada unit.

Sambungan PORT. IN

Sambungkan output (earphone atau line out) pada perangkat portabel (MP3 atau PMP, dll) dengan konektor **PORT. IN**.

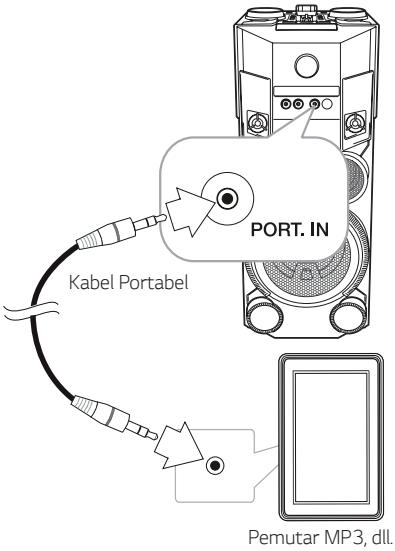

Mendengarkan musik dari perangkat portabel atau perangkat eksternal Anda

Unit ini dapat digunakan untuk memutar musik dari berbagai jenis perangkat portabel atau perangkat eksternal.

1. Hubungkan perangkat portabel dengan konektor PORT. IN pada unit.

   Atau

   Sambungkan perangkat eksternal dengan konektor AUX IN pada unit.
2. Hidupkan dengan menekan ⏻ pada remote control atau ⏻/❙ pada unit.
3. Tekan **F** pada remote control atau **F / WIRELESS LINK** pada unit untuk memilih fungsi AUX atau PORTABLE.
4. Nyalakan perangkat portabel atau perangkat eksternal dan mulailah memutar musik.

Catatan

Mengubah ke fungsi PORTABLE secara otomatis ketika Anda menghubungkan perangkat portabel ke Konektor PORT. IN.

Sambungan USB

Sambungkan sebuah perangkat USB (atau pemutar MP3 player, dll.) dengan port USB pada unit.

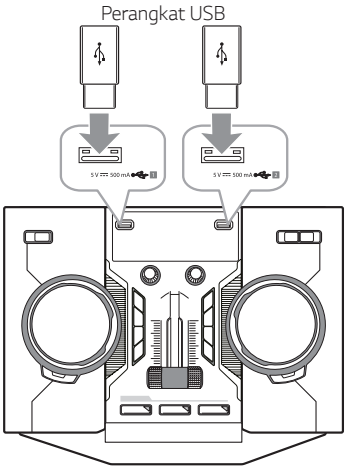

Catatan

Mencabut Perangkat USB dari unit :

1. Pilih fungsi/mode yang berbeda atau tekan dua kali ■ pada remote control atau ☐ pada unit.
2. Lepaskan perangkat USB dari unit.

Sambungan Antena

Menghubungkan antena FM yang disediakan untuk mendengarkan radio.

Sambungkan kabel antena FM dengan konektor antena FM.

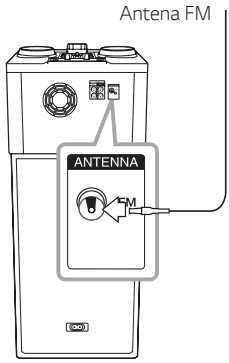

Catatan

Pastikan Anda telah mengulur kabel antena FM sepenuhnya.

Pengoperasian Dasar

Pengoperasian CD/USB

1. Masukkan disk dengan menekan tombol ⏏ pada remote control atau ⏏ pada unit
   Atau sambungkan perangkat USB ke port USB.
2. Pilih fungsi CD atau USB dengan menekan **F** pada remote control atau **F / WIRELESS LINK** pada unit.

Untuk	Lakukan
Berhenti memutar lagu	Tekan ■ pada remote control atau ☐ pada perangkat.
Memutar lagu	Tekan ▶/II pada remote control atau >II pada unit.
Jeda pemutaran lagu	Tekan ▶/II pada remote control atau >II pada unit selama pemutaran.
Mencari bagian tertentu dari sebuah lagu/ file	- Pada remote control Tekan terus ⏮/⏭ pada remote control saat memutar musik dan lepaskan saat mencapai bagian yang ingin Anda dengarkan. - Pada unit. Tekan **SEARCH** dan putar **I<< , >>I & SEARCH** selama pemutaran musik.
Memilih sebuah track/ file secara langsung	Tekan tombol angka **0** hingga **9** pada remote control untuk langsung menuju file atau lagu yang diinginkan.
Berpindah ke track/file berikutnya/ sebelumnya	- Di status stop Tekan **⏮ / ⏭** pada remote control atau putar **I<< , >>I & SEARCH** pada unit untuk memutar track/file selanjutnya/ sebelumnya. - Selama Pemutaran (1) Dengan menggunakan tombol **⏮ / ⏭**: Tekan **⏭** pada remote control untuk memutar track/file selanjutnya. Jika musik baru diputar kurang dari 2 detik, tekan tombol **⏮** pada remote control untuk memutar file/track sebelumnya. Jika musik sudah diputar lebih dari 3 detik, tekan tombol **⏮** pada remote control untuk berpindah ke bagian awal file. (2) Dengan menggunakan fungsi **SEARCH** : Putarlah fungsi **I<< , >>I & SEARCH** pada unit dan tekan **▶/II** untuk memutar track/file.
Memutar lagu secara berulang atau acak	Tekan **REPEAT** pada remote control berulang kali. Bacalah bagian catatan untuk rincian mengenai perubahan tampilan.

Catatan

- Layar tampilan akan berubah dengan urutan sebagai berikut.

USB	MP3/WMA CD	AUDIO CD
RPT 1 RPT*DIR RPT ALL RANDOM OFF	RPT 1 RPT DIR RPT ALL RANDOM OFF	RPT 1 - RPT ALL RANDOM OFF

*DIR : Direktori

- Ketika memutar daftar JUKE BOX, hanya RPT 1 dan RPT ALL yang tersedia.
- Bahkan setelah menyalakan ulang unit atau berganti dari satu fungsi ke fungsi yang lain, Anda dapat mendengarkan musik dari penggalan yang terakhir kali diputar.
- Jika tempat Disk terbuka selama 5 menit, maka tempat disk tersebut akan tertutup secara otomatis.

Pemutaran Otomatis

- CD AUDIO/MP3/WMA akan diputar secara otomatis setelah tempat Disk terbuka kemudian tertutup kembali.
- Fungsi akan berganti secara otomatis ke fungsi CD jika tempat Disk terbuka dan kemudian tertutup kembali jika tidak terdapat Disk pada tempat disk tersebut.

Memilih folder dan file MP3/WMA

Pada unit

1. Tekan **SEARCH** dan putar **I<<** , **>>I** & **SEARCH** hingga file yang diinginkan muncul dalam status berhenti (stop). Anda juga dapat mencari folder jika menekan **SEARCH** lagi.
2. Tekan **OK** atau **>II** untuk memutar file yang dipilih. Ketika mencari folder, tekan **OK** untuk memilih file di dalam folder, lalu tekan **OK** atau **>II** lagi. File yang dipilih akan diputar.

Pada Remote Control

1. Tekan tombol **PRESET·FOLDER ∧/∨** pada remote control berulang kali hingga folder yang dikehendaki muncul.
2. Tekan tombol **▶/II** untuk memutarnya. File pertama dalam folder tersebut akan diputar.

Catatan

- Folder/File CD / USB dikenali seperti di bawah ini.

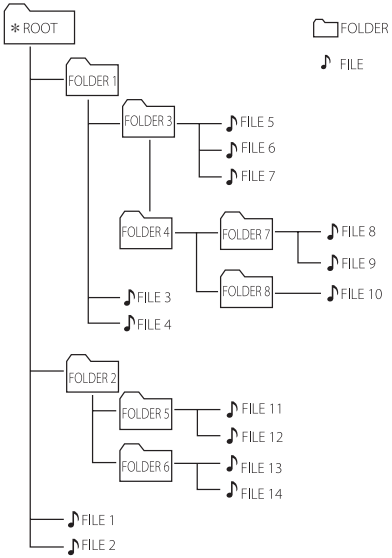

- Jika tidak terdapat file dalam sebuah folder, maka folder tersebut tidak akan muncul.
- Folder akan ditampilkan dengan urutan sebagai berikut;
  ROOT → FOLDER 1 → FOLDER 3 → FOLDER 7 → FOLDER 8 → FOLDER 5 → FOLDER 6
- File akan diputar mulai dari ♪ file No.1 hingga ♪ file No.14 satu persatu.
- File dan folder akan ditampilkan berdasarkan urutan penyimpanan dan tampilan tersebut mungkin dapat berbeda, tergantung pada hal-hal tertentu saat penyimpanan.
- *ROOT : Tampilan pertama yang akan Anda lihat pada layar saat komputer berhasil mengenali perangkat USB adalah "ROOT".

Menghapus file MP3/WMA

Anda dapat menghapus file, folder atau memformat dengan menekan tombol **DELETE**. Fungsi ini hanya dapat berjalan pada saat berhenti memutar lagu. (hanya pada USB)

1. -Pilihlah file yang ingin dihapus dan tekan tombol **DELETE**.

   -Pilih folder yang ingin dihapus dengan menekan **PRESET·FOLDER ∧/∨** pada remote control, lalu tekan **DELETE**.

   -Tekan dan tahan tombol **DELETE** untuk memformat perangkat USB.

   Atau

   Tekan tombol **DELETE** berulang kali pada saat memilih file MP3/WMA.

   Layar tampilan akan berubah dengan urutan sebagai berikut.

   - DEL FILE : Menghapus file
   - DEL DIR : Menghapus folder
   - FORMAT : Memformat USB

2. Untuk menghapus file/folder atau memformat, tekan tombol ▶/II pada remote control atau tekan tombol >II pada unit.
   Jika Anda ingin keluar dari mode ini, tekan tombol ■ pada remote control atau tekan tombol □ pada unit.

Hati-Hati

- Jangan melepas perangkat USB saat digunakan. (memutar, menghapus, dll.)
- Anda disarankan untuk membuat cadangan file secara teratur demi mencegah hilangnya data.
- Fungsi penghapusan mungkin tidak dapat berjalan, tergantung pada status perangkat USB. (mengunci, dll.)

Efek Suara Pemutaran

Unit ini mendukung berbagai variasi efek suara dan efek pemutaran, seperti: DJ EFFECT, SCRATCH, DJ PRO, AUTO DJ.

DJ EFFECT

Dengan begini Anda dapat mendengarkan DJ EFFECT seperti efek suara Flanger/ Phaser/Wah/Delay.

1. Tekan tombol **DJ EFFECT** untuk memilih sebuah DJ EFFECT (FLANGER, PHASER, WAH, DELAY, OFF) yang diinginkan.
2. Putarlah tombol **SCRATCH / LEVEL / SYNC SET** searah jarum jam atau berlawanan jarum jam untuk mengaturtingkat DJ EFFECT antara 0 hingga 15.

Catatan

- Mode DJ EFFECT akan ditampilkan pada layar selama 3 detik saat Tombol **DJ EFFECT** ditekan.
- Tingkat ukuran yang sedang dicapai akan ditampilkan saat Anda melakukan pengaturan pengukur.
- Jika fungsi diganti atau unit dimatikan lalu dinyalakan, mode DJ EFFECT dengan DJ EFFECT akan dimatikan.

Efek SCRATCH

Anda dapat menghasilkan dan memadukan efek suara SCRATCH.

Putarlah tombol **SCRATCH / LEVEL / SYNC SET** untuk memadukan suara decitan.

- Anda dapat mendengarkan efek suara decitan tergantung pada arah putar **SCRATCH / LEVEL / SYNC SET**.

AUTO DJ

Efek Auto DJ menyatukan akhir sebuah lagu dengan awal lagu lainnya untuk menghasilkan pemutaran tanpa jeda. Auto DJ menyetarakan volume seluruh track/file untuk menghasilkan pemutaran tanpa jeda.

Tekan tombol **AUTO DJ** pada remote control berulang kali, maka tampilan akan berubah sebagai berikut. AUTO DJ RANDOM -> AUTO DJ SEQUENTIAL -> AUTO DJ OFF

Mode	Tampilan Layar	Keterangan
OFF	AUTO DJ OFF	-
RANDOM	AUTO DJ RANDOM	Musik dimainkan secara acak pada mode ini.
REPEAT	AUTO DJ SEQUENTIAL	Musik dimainkan secara berulang pada mode ini.

Catatan

- Mode AUTO DJ tidak mendukung pencarian bagian tertentu dari sebuah track/file atau tidak mendukung pemutaran berulang atau acak.
- Jika Anda berganti ke fungsi lain atau menghentikan pemutaran musik menggunakan tombol ☐ pada unit (atau tombol ■ pada remote control) saat berada dalam mode AUTO DJ, AUTO DJ akan dinonaktifkan.
- Fungsi AUTO DJ tidak mendukung file musik dengan panjang kurang dari 60 detik.
- Selama perekaman, fungsi AUTO DJ tidak dapat digunakan.
- Hanya AUTO DJ SEQUENTIAL yang akan dipilih bila Anda memutar daftar Terprogram.

DJ PRO

Dengan ini Anda dapat mencampur efek suara CLUB, DRUM atau USER. Masing-masing mode memiliki hingga 3 efek suara.

1. Tekan terus **DJ PRO (CLUB, DRUM atau USER)** untuk memilih efek suara DJ PRO yang diinginkan.
2. Tekan **DJ Pro. Pad (1, 2, 3)** dari suara yang diinginkan.

Catatan

- Jika Anda ingin menggunakan USER, Anda harus mendaftarkan sumber dengan aplikasi "Music Flow Bluetooth". Jika sumber tidak terdaftar ke USER, "EMPTY" atau "NO SOUND" akan muncul pada layar.
- Mode DJ Pro awal adalah efek suara CLUB.
- Mode DJ Pro akan ditampilkan selama 3 detik ketika Anda menekan **DJ PRO (CLUB, DRUM atau USER)**.
- Suara DJ PRO akan di-mix saat Anda menekan **DJ Pro. Pad (1, 2, 3)**.
- Pemutaran suara DJ PRO saat ini dihentikan dan suara DJ PRO yang dipilih akan keluar jika Anda menekan **DJ Pro. Pad (1, 2, 3)** yang berbeda saat suara DJ PRO berputar.

Menggunakan teknologi nirkabel BLUETOOTH®

Tentang Bluetooth

Bluetooth adalah teknologi komunikasi nirkabel untuk koneksi jarak dekat.

Suara dapat terganggu ketika koneksi terganggu oleh gelombang elektronik lainnya atau Anda menghubungkan **Bluetooth** di dalam ruangan lain.

Menghubungkan perangkat apa pun menggunakan teknologi nirkabel **Bluetooth** tidak dikenakan biaya apa pun. Telepon seluler yang dilengkapi teknologi nirkabel **Bluetooth** dapat dioperasikan melalui Cascade jika koneksi dilakukan melalui teknologi nirkabel **Bluetooth**. Perangkat yang Didukung: Telepon seluler, MP3, Laptop, PDA.

Profil Bluetooth

Untuk dapat menggunakan teknologi nirkabel **Bluetooth** , perangkat harus dapat mengenali beberapa profil bluetooth tertentu. Unit ini mendukung profil Bluetooth berikut ini.

A2DP (Advanced Audio Distribution Profile)

Codec : SBC

Mendengarkan musik yang tersimpan dalam perangkat yang dilengkapi dengan Bluetooth

Menghubungkan unit ini dengan perangkat Bluetooth

Sebelum memulai menghubungkan perangkat, pastikan bahwa fitur **Bluetooth** sudah dinyalakan pada perangkat **Bluetooth** Anda. Bacalah panduan pemilik perangkat **Bluetooth** Anda. Jika perangkat telah berhasil terhubung, maka Anda tidak perlu menghubungkannya lagi lain waktu.

1. Nyalakan unit.
2. Aturlah perangkat **Bluetooth** dan hubungkanlah. Saat mencari unit ini menggunakan perangkat **Bluetooth**, sebuah daftar berisi berbagai perangkat akan muncul pada layar tampilan perangkat **Bluetooth** Anda, tergantung pada jenis perangkat **Bluetooth** yang Anda miliki. Unit ini akan dikenali sebagai "LG OM5560(XX)".

Catatan

- XX adalah dua digit terakhir pada kode alamat **Bluetooth**. Sebagai contoh, jika unit Anda memiliki alamat BT seperti 9C:02:98:4A:F7:08, alamat "LG OM5560(08)" akan ditampilkan pada perangkat **Bluetooth** Anda.
- Beberapa perangkat memiliki cara menghubungkan yang berbeda, tergantung pada jenis perangkat **Bluetooth** yang digunakan. Masukkan kode PIN (0000) jika diperlukan.
- Anda dapat menghubungkan unit ini dengan maksimal 3 perangkat **Bluetooth** secara bersamaan dengan metode yang sama seperti telah dijelaskan di atas, hanya saat berada dalam fungsi **Bluetooth**.
- Sambungan multi-perangkat hanya dapat didukung oleh perangkat dengan sistem operasi Android atau iOS. (Sambungan multi-perangkat mungkin tidak dapat dilakukan, tergantung pada spesifikasi perangkat yang digunakan.)
- Perangkat **Bluetooth** yang dapat dilepas/dicabut (Mis: Dongle dll.) tidak mendukung sambungan multi-perangkat.

3. Jika unit ini telah berhasil terhubung dengan perangkat **Bluetooth** Anda, layar akan menampilkan "PAIRED" dan tampilan akan segera berubah menjadi nama perangkat **Bluetooth**. Kemudian "BT" akan muncul di jendela layar.

Catatan

- "PAIRED" akan muncul selama beberapa saat pada layar tampilan saat Anda menghubungkan perangkat lain dalam mode multi-perangkat.
- Jika nama perangkat tidak tersedia, "_" akan ditampilkan.

4. Mendengarkan musik.
   Untuk memutar musik yang tersimpan dalam perangkat **Bluetooth** Anda, bacalah panduan pemilik perangkat **Bluetooth**.

Catatan

- Saat menggunakan teknologi **Bluetooth®**, Anda harus membuat sambungan antara unit ini dengan perangkat **Bluetooth** dengan jarak sedekat mungkin.
  Sambungan tidak dapat berfungsi dengan baik dalam beberapa kondisi tertentu, seperti
  - Terdapat penghalang di antara unit dan perangkat **Bluetooth**.
  - Ada perangkat yang memiliki frekuensi yang sama dengan teknologi **Bluetooth®** misalnya peralatan kesehatan, microwave atau perangkat LAN nirkabel.
- Anda harus menghubungkan perangkat **Bluetooth** ke perangkat ini kembali setelah dinyalakan ulang.
- Meskipun unit ini terhubung dengan maksimal 3 perangkat **Bluetooth**, Anda dapat memutar dan mengontrol musik hanya dengan menggunakan salah satu perangkat tersebut.

Mengontrol perangkat Bluetooth yang terhubung

Anda dapat mengontrol perangkat Bluetooth yang terhubung dengan unit; putar, jeda, berhenti, lewati.

Catatan

- Hanya OS Android dan iOS yang dapat menggunakan fungsi ini.
- Fungsi ini mungkin tidak didukung, tergantung perangkat Bluetooth-nya, atau dioperasikan dengan cara berbeda.

Catatan

- Jika unit ini terhubung dengan beberapa perangkat **Bluetooth**, hanya sambungan **Bluetooth** pada perangkat yang sedang memutar musik yang akan tetap terhubung saat Anda berganti ke fungsi yang lain.
- Suara dapat terganggu jika sambungan terganggu oleh perangkat elektronik lainnya.
- Anda tidak dapat mengontrol perangkat **Bluetooth** menggunakan unit ini.
- Tergantung pada jenis perangkat, Anda mungkin tidak dapat menggunakan fungsi **Bluetooth**.
- Anda dapat menikmati sistem nirkabel menggunakan telepon seluler, MP3, Notebook, dll.
- Semakin jauh jarak antara unit ini dengan perangkat **Bluetooth**, semakin rendah kualitas suaranya.
- Koneksi **Bluetooth** akan terputus jika unit dimatikan atau perangkat Bluetooth menjauh dari unit.
- Jika koneksi **Bluetooth** terputus, hubungkan perangkat Bluetooth ke unit sekali lagi.
- Jika sebuah perangkat Bluetooth tidak terhubung, "BT READY" akan ditampilkan pada layar.
- Saat Anda menggunakan fungsi BT, aturlah volume perangkat pada tingkat yang sesuai pada perangkat **Bluetooth**.
- Jika Anda tidak menggunakan fungsi BT, hanya satu buah perangkat yang akan terhubung.
- Jika sebuah perangkat **Bluetooth** terhubung melalui LG TV, maka sambungan LG TV akan terputus dan perangkat **Bluetooth** akan terhubung..
- Saat Anda menghubungkan perangkat **Bluetooth** (perangkat iOS dll.) dengan unit ini atau mengoperasikan perangkat, tingkat volume kedua perangkat dapat saling diselaraskan.

Menggunakan Aplikasi "Music Flow Bluetooth"

Catatan

- Hanya Android OS yang dapat menggunakan aplikasi "Music Flow Bluetooth" dengan unit ini.
- Dianjurkan untuk menggunakan versi terbaru aplikasi.

Tentang Aplikasi "Music Flow Bluetooth"

Aplikasi "Music Flow Bluetooth" menghadirkan serangkaian fitur baru untuk unit ini.

Untuk menikmati lebih banyak fitur, Anda dianjurkan untuk mengunduh dan menginstal aplikasi "Music Flow Bluetooth" yang tersedia gratis.

Berikut ini adalah pengenalan beberapa fitur aplikasi "Music Flow Bluetooth".

Multi Juke box : Anda dapat meningkatkan hiburan hingga tiga kali lipat dengan menghubungkan 3 ponsel secara bersamaan dengan Bluetooth. Putar musik dari ketiga ponsel dan buat daftar putar kustom dari semua ponsel tersebut.

Sampler Creator : Rekam efek pada smartphone dan sinkronkan dengan sangat mudah melalui Bluetooth ke sistem. Ekspresikan kreativitasmu.

Menginstal Aplikasi "Music Flow Bluetooth" pada Perangkat Bluetooth Anda

Terdapat dua cara untuk menginstal Aplikasi "Music Flow Bluetooth"pada Perangkat **Bluetooth** Anda.

Menginstal Aplikasi "Music Flow Bluetooth" melalui kode QR

1. Instal Aplikasi "Music Flow Bluetooth" melalui kode QR Gunakan perangkat lunak pemindai untuk memindai kode QR.
2. Ketuk ikon untuk menginstal.
3. Ketuk ikon untuk mengunduh.

Catatan

- Pastikan bahwa perangkat **Bluetooth** Anda terhubung ke Internet.
- Pastikan bahwa perangkat **Bluetooth** Anda memiliki aplikasi perangkat lunak pemindaian. Jika Anda tidak memilikinya, unduh aplikasi pemindai dari "Google Android Market (Google Play Store)".
- Kode QR mungkin tidak dapat berfungsi, tergantung pada area tempat Anda berada.

Pasang Aplikasi "Music Flow Bluetooth" melalui "Google Android Market. (Google Play Store)"

1. Ketuk ikon "Google Android Market. (Google Play Store)".
2. Ketik "Music Flow Bluetooth" pada bilah pencarian kemudian carilah aplikasi tersebut.
3. Cari dan ketuk "Music Flow Bluetooth" dalam daftar hasil pencarian untuk mulai mengunduh aplikasi **Bluetooth**.
4. Ketuk ikon untuk menginstal.
5. Ketuk ikon untuk mengunduh.

Catatan

- Pastikan bahwa perangkat **Bluetooth** Anda terhubung ke Internet.
- Pastikan bahwa perangkat **Bluetooth** Anda dilengkapi dengan "Google Android Market. (Google Play Store)".

Mengaktifkan Bluetooth menggunakan Aplikasi "Music Flow Bluetooth"

Aplikasi "Music Flow Bluetooth" membantu menghubungkan perangkat **Bluetooth** Anda dengan unit ini.

1. Ketuk ikon aplikasi "Music Flow Bluetooth" pada layar utama untuk membuka aplikasi "Music Flow Bluetooth", lalu masuklah ke menu utama.
2. Ketuk [Menu] lalu pilih unit yang Anda inginkan.
3. Jika Anda ingin mendapatkan informasi selengkapnya tentang pengoperasian, ketuk [Help] di menu [Setting].

Catatan

- Aplikasi "Music Flow Bluetooth " tersedia pada versi perangkat lunak berikut ini;
  - Android O/S : Ver 4.0.3 (atau sesudahnya)
- Jika Anda menjalankan aplikasi "Music Flow Bluetooth", akan terdapat sejumlah perbedaan antara aplikasi "Music Flow Bluetooth" dan remote control yang disediakan. Gunakan remote control yang disediakan sesuai kebutuhan.
- Aplikasi "Music Flow Bluetooth" mungkin tidak dapat berjalan, tergantung pada perangkat **Bluetooth** yang digunakan.
- Setelah aplikasi "Music Flow Bluetooth" tersambung, suara musik mungkin masih akan terdengar dari perangkat Anda. Untuk hal ini, coba lakukan prosedur penghubungan lagi.
- Jika Anda menjalankan aplikasi lain atau mengubah pengaturan pada perangkat **Bluetooth** Anda saat sedang menggunakan aplikasi "Music Flow Bluetooth", aplikasi "Music Flow Bluetooth" mungkin tidak dapat berjalan dengan baik.
- Jika aplikasi "Music Flow Bluetooth" tidak berjalan dengan baik, periksalah perangkat **Bluetooth** dan sambungan aplikasi "Music Flow Bluetooth" Anda lalu cobalah untuk menghubungkannya lagi.
- Mungkin akan terdapat sejumlah perbedaan pada pengoperasian "Music Flow Bluetooth", tergantung pada sistem operasi pada smart phone Anda.
- Periksalah pengaturan **Bluetooth** pada perangkat **Bluetooth** Anda jika sambungan aplikasi "Music Flow Bluetooth" tidak berhasil.

Pengoperasian Radio

Pastikan bahwa antena FM antena telah terhubung (Baca halaman 15)

Mendengarkan radio

1. Tekan **F / WIRELESS LINK** pada unit atau **F** pada remote control hingga FM muncul di layar. Stasiun yang diterima terakhir kali akan disetel.
2. Penalaan otomatis :
   Tekan terus **TUNING-/+** di remote control selama sekitar dua detik hingga indikator frekuensi mulai berubah, kemudian lepaskan. Atau tekan **SEARCH** lalu putar **|<<** , **>>|** & **SEARCH** pada unit. Pemindaian berhenti ketika unit menemukan stasiun.

   Atau

   Tuning manual :
   Tekan **TUNING-/+** pada remote control beberapa kali atau putar **|<<** , **>>|** & **SEARCH** pada unit.
3. Aturlah volume dengan cara memutar kenop Volume pada perangkat atau dengan menekan berulang kali tombol **VOL +/-** pada remote control.

Memperbaiki penerimaan FM yang buruk

Tekan tombol **>||** pada unit atau **►/II** pada remote control. Hal ini akan mengubah penala dari stereo menjadi mono dan biasanya akan memperbaiki kualitas penerimaan.

Memprogram Stasiun Radio

Anda dapat memrogram 50 stasiun FM.

Sebelum melakukan penalaan, pastikan bahwa volume telah dikurangi.

1. Tekan **F / WIRELESS LINK**pada unit atau **F** pada remote control hingga FM muncul di layar.
2. Pilih frekuensi yang diinginkan dengan menekan **TUNING-/+** pada remote control atau dengan memutar **|<<** , **>>|** & **SEARCH** pada unit.
3. Tekan tombol **JUKEBOX/MEMORY** pada remote control. Sebuah nomor terprogram akan berkedip pada layar tampilan.
4. Tekan tombol **PRESET·FOLDER ∧/∨** pada remote control untuk memilih nomor terprogram yang diinginkan.
5. Tekan tombol **JUKEBOX/MEMORY** pada remote control. Stasiun akan disimpan.
6. Ulangi langkah 2 sampai 5 untuk menyimpan stasiun lain.
7. Untuk mendengarkan sebuah stasiun terprogram lainnya, tekan **PRESET·FOLDER ∧/∨** atau tombol angka **0** hingga **9** pada remote control.

Menghapus semua stasiun yang tersimpan

1. Tekan dan tahan tombol **JUKEBOX/MEMORY** pada remote control selama dua detik. "ERASEALL" akan berkedip pada tampilan unit.
2. Tekan tombol **JUKEBOX/MEMORY** pada remote control untuk menghapus semua stasiun radio yang tersimpan.

Pengaturan suara

Mengatur mode suara

Sistem ini memiliki sejumlah medan suara surround prasetel. Item yang ditampilkan untuk Equalizer mungkin berbeda tergantung pada sumber suara dan efek.

Anda juga dapat memilih mode suara yang diinginkan menggunakan **SOUND EFFECT** pada remote control.

Tampilan	Keterangan
BASS (BASS BLAST)	Memperkuat efek treble, bass dan suara surround (sekeliling).
POP CLASSIC ROCK JAZZ	Program ini menghadirkan nuansa antusias pada suara, membuat Anda serasa berada di konser musik rock, pop, jazz, atau klasik yang sebenarnya.
FOOT BALL	Anda dapat menikmati efek suara bernuansa STADION SEPAK BOLA.
STANDARD	Anda akan mendengarkan suara yang optimal.

Anda juga dapat memilih mode suara yang diinginkan menggunakan **REGION EQ** pada remote control.

Tampilan	Wilayah	Keterangan
FUNK, REGUETON, SAMBA, BANDA, MERENGUE, AXE, SALSA, SERTANEJ, CUMBIA, TECNO BR, FORRO	Amerika Latin	Efek suara yang dioptimalkan untuk genre musik yang disukai di setiap wilayah.
ARABIC	Timur Tengah	
DANGDUT	Indonesia	
AFRO	Afrika	
INDIA	India	

Catatan

Dengan menekan terus **REGION EQ / BASS BLAST** selama 3 detik pada unit, Anda dapat memilih efek BASS (BASS BLAST) secara langsung.

Mengatur USER EQ

Anda dapat mengatur tingkat ketinggian suara Bass, Middle, dan Treble sesuka hati.

1. Tekan tombol **USER EQ** pada unit. "USER EQ" ditampilkan.
2. Tekan **USER EQ** beberapa kali hingga pengaturan yang diinginkan muncul di layar.
3. Putar **SCRATCH / LEVEL / SYNC SET** untuk mengatur nilainya.

Pengoperasian Lanjutan

Merekam ke USB

Anda dapat merekam berbagai jenis sumber suara ke USB. (CD, AUX, PORTABLE, FM, USB)

1. Hubungkan perangkat USB ke unit.
2. Tekan **F / WIRELESS LINK** pada unit atau **F** pada remote control untuk memilih Fungsi yang ingin Anda rekam.

   Perekaman Satu track/file - Anda dapat merekam ke USB setelah memutar sebuah track/file yang diinginkan.

   Perekaman semua track/file - Anda dapat merekam ke USB pada saat berada pada posisi.

   Daftar perekaman JUKE BOX - Setelah menampilkan daftar JUKE BOX, Anda dapat merekam ke USB. (Baca halaman 28)
3. Mulai merekam dengan menekan **USB REC / DEMO** pada unit atau **USB REC** pada remote control.
   - Jika Anda menghubungkan kedua USB1 dan USB2, tekan **USB REC / DEMO** pada unit atau **USB REC** pada remote control ketika USB1 atau USB2 dua yang ingin Anda gunakan untuk merekam berkedip di layar.
4. Untuk menghentikan perekaman, tekan tombol ☐ pada unit atau ■ pada remote control.

Memberi jeda saat perekaman

Saat merekam, tekan tombol **>II** pada unit atau **►/II** pada remote control untuk memberi jeda perekaman. Tekan kembali tombol tersebut untuk memulai ulang perekaman.
(hanya pada FM/AUX/PORTABLE)

Catatan

- VOICE CANCELLER atay KEY CHANGER akan direset jika Anda menggunakan fungsi perekaman selama pengoperasian VOICE CANCELLER atau KEY CHANGER.
- VOICE CANCELLER atau KEY CHANGER tidak dapat digunakan selama merekam.

Untuk memilih bit rate dan kecepatan perekaman

1. Tekan terus **USB REC / DEMO** pada unit atau **USB REC** pada remote control selama 3 detik.
2. Tekan tombol **I◄◄/►►I** pada remote control atau tombol **I<< , >>I & SEARCH** pada unit untuk memilih bit rate.
3. Tekan **USB REC / DEMO** pada unit atau **USB REC** pada remote control untuk menetapkan.
4. Tekan tombol **I◄◄/►►I** pada remote control atau tombol **I<< , >>I & SEARCH** pada unit untuk memilih kecepatan perekaman yang diinginkan. (hanya pada AUDIO CD)

   X1 SPEED
   - Anda dapat mendengarkan musik sambil merekamnya.

   X2 SPEED
   - Anda hanya dapat merekam file musik.
5. Tekan **USB REC / DEMO** pada unit atau **USB REC** pada remote control untuk mengakhiri pengaturan.

Menyalin USB

Anda dapat menyalin file audio dalam USB 1 ke USB 2.

1. Hubungkan sebuah perangkat USB yang berisi file suara dengan port USB (1) dan pilihlah Fungsi USB 1.
2. Hubungkan sebuah perangkat USB lain ke port USB (2).
3. Tekan **USB REC / DEMO** pada unit atau **USB REC** pada remote control untuk memulai rekaman.
4. Untuk menghentikan perekaman, tekan tombol ☐ pada unit atau ■ pada remote control.

Pembuatan salinan bajakan dari materi-materi yang dilindungi oleh hak cipta, termasuk di dalamnya adalah program komputer, file, siaran dan rekaman suara, merupakan pelanggaran terhadap hak cipta dan merupakan tindak kriminal.
Jangan menggunakan perangkat ini untuk tujuan semacam itu.
Bertanggung jawablah
Hargailah hak cipta

Catatan

- Anda dapat memeriksa rata-rata persentase perekaman pada perekaman USB di layar tampilan pada saat merekam. (File MP3/ WMA atau Audio CD Saja)
- Selama perekaman MP3/WMA, tidak akan ada suara yang dihasilkan.
- Untuk perekaman yang stabil, tingkat output suara akan berkurang secara otomatis saat Anda merekam musik dari CD ke USB.
- Anda hanya dapat mengubah tingkat volume antara MIN dan 30 pada saat merekam. (Hanya pada fungsi CD)
- Saat Anda berhenti merekam ketika memutar musik, file yang telah terekam pada saat itu akan tetap tersimpan. (Kecuali pada file MP3/ WMA)
- Jangan mencabut perangkat USB atau mematikan unit selama melakukan perekaman USB. Jika USB dicabut atau perangkat dimatikan, file yang terekam tidak akan lengkap dan tidak dihapus dari komputer.
- Jika perekaman USB tidak bekerja, pesan seperti "NO USB", "ERROR", "USB FULL" "NOT SUPPORT" atau "FILE MAX" akan muncul di jendela layar.
- Perangkat pembaca kartu multi atau HDD eksternal tidak dapat digunakan untuk perekaman USB.
- Ukuran file yang terekam dapat mencapai 512 Mbyte jika Anda merekam dalam durasi yang lama.

Catatan

- Anda dapat merekam berbagai jenis suara menggunakan DJ EFFECT, SCRATCH, DJ PRO, PARTY THRUST atau MIC. (Kecuali Menyalin dari USB)
- Anda dapat mengatur suara MIC yang terekam sesuai dengan volume MIC.
- Anda tidak dapat menyimpan lebih dari 2000 file.
- Anda tidak dapat merekam dalam mode AUTO DJ.
- Pada fungsi CD, suara MIC, SCRATCH, DJ PRO, PARTY THRUST atau DJ EFFECT hanya direkam dengan kecepatan AUDIO CD X1 speed REC. Hal yang sama juga berlaku pada sumber AUDIO CD.
- Jika terdapat file MP3/WMA yang tidak didukung, perekaman file akan dihentikan.
- Hasilnya akan disimpan dalam format sebagai berikut.

AUDIO CD	MP3/WMA
CD_REC TRACK_0001 TRACK_0002 -	FILE_REC ABC(File name) DEF(File name) -
Sumber lainnya*	Tuner
OTHERS_REC AUDIO_0001 AUDIO_0002 -	TUNER_REC AUDIO_0001_107-7FM -

* : AUX dan sejenisnya.

Penala: Menampilkan frekuensi perekaman saat ini.

Pemutaran JUKE BOX

Fungsi JUKE BOX digunakan untuk membuat daftar putar track/file favorit dari CD atau perangkat USB. Daftar putar yang dapat dimasukkan mencapai 100 track/file.

Membuat daftar JUKE BOX

ini didukung hanya pada status stop.

1. Tekan terus **JUKEBOX / MEMORY** pada remote control untuk memasuki mode edit.
2. Pilih track/file dengan menekan **⏮ / ⏭** pada remote control atau pada remote control atau dengan menekan **⏮ , ⏭ & SEARCH** pada unit.
3. Tekan **JUKE BOX / MEMORY** untuk menyimpan file.
4. Ulangi langkah 2 - 3 untuk menyimpan file lainnya.
   (Anda dapat memodifikasi daftar dengan menekan **PRESET·FOLDER ∧/∨** pada remote control untuk memilih nomor program JUKE BOX)
5. Tekan **JUKE BOX / MEMORY** sekali lagi.

Untuk memutar daftar JUKE BOX , tekan **▶/II** setelah membuat daftar.

Catatan

Saat membuat atau mengubah daftar JUKE BOX , mode REPEAT akan mati.

Menikmati JUKE BOX

Tekan **JUKE BOX / MEMORY** satu kali pada status stop. “JUKE BOX ON” akan muncul di layar. Untuk memutar daftar JUKE BOX , tekan **▶/II** pada remote control atau **>II** pada unit.

Untuk membatalkan, tekan **JUKE BOX / MEMORY** satu kali. “JUKE BOX OFF” akan muncul di layar.

Mengedit JUKE BOX

ini didukung hanya pada status stop.

1. Tekan terus **JUKE BOX / MEMORY** pada unit untuk memasuki mode edit.
2. Tekan **PRESET·FOLDER ∧/∨** pada remote control untuk memilih file yang akan diedit.
3. Tekan **⏮ / ⏭** pada remote control atau putar **⏮ , ⏭ & SEARCH** pada unit.
4. Tekan **JUKE BOX / MEMORY**.
5. Ulangi langkah 2 sampai 3 untuk menyimpan file lainnya.
6. Tekan **JUKE BOX / MEMORY** sekali lagi.

Untuk memutar daftar JUKE BOX , tekan **▶/II** setelah mengedit daftar.

Menghapus daftar JUKE BOX

Menghapus fungsi hanya dapat dilakukan dari mode edit.

1. Tekan terus **JUKE BOX / MEMORY** pada remote control untuk memasuki mode edit.
2. Pilih lagu dengan menekan **PRESET·FOLDER ∧/∨** pada remote control beberapa kali.
3. Tekan **DELETE** saat lagu dipilih.

Catatan

- Periksa status JUKE BOX, tekan **JUKEBOX / MEMORY** sekali.
- Jika tidak ada daftar JUKE BOX , “JUKE BOX NONE” akan muncul di layar saat Anda menekan **JUKE BOX / MEMORY**.
- JUKE BOX dimatikan dalam keadaan di bawah ini.
  - Mengganti ke fungsi lainnya.
  - Mematikan dan menghidupkan unit.
  - Menekan tombol angka pada remote control.
  - Memutar file menggunakan **SEARCH** dan **⏮ , ⏭ & SEARCH**.
- Daftar JUKE BOX dihapus dalam keadaan di bawah ini.
  - Mencabut perangkat USB.
  - Menghapus file musik di dalam perangkat USB.

Pengoperasian Lainnya

Mematikan suara untuk sementara

Tekan 🔇 pada remote control untuk mematikan suara perangkat Anda.

Anda dapat mematikan untuk sementara unit Anda, misalnya, untuk menjawab telepon, "MUTE" akan muncul pada layar tampilan.

Untuk membatalkannya, tekan 🔇 lagi atau ubah tingkat volume.

Mode CHILDSAFE

Fungsi ini membantu mencegah agar Anda tidak terkejut apabila unit dinyalakan dalam kondisi volume perangkat diatur dalam tingkat yang tinggi.

Untuk mengaktifkan mode CHILDSAFE, tekan dan tahan tombol **OK** pada unit saat volume unit berada pada posisi "MIN".

Dalam mode CHILDSAFE, volume akan meningkat secara perlahan.

Untuk menonaktifkan mode CHILDSAFE, tekan dan tahan tombol **OK** pada unit saat volume unit berada pada posisi "MIN" dan mode ini sedang dalam keadaan aktif.

Catatan

Dalam fungsi CD, USB atau BT, mode CHILDSAFE tidak dapat berjalan setelah sekitar 2 menit dari saat perangkat dinyalakan, meskipun mode tersebut dalam keadaan aktif.

Menampilkan informasi file (ID3 TAG)

Saat memutar file MP3 yang berisikan informasi file, Anda dapat menampilkan informasi dengan menekan tombol **INFO / SLEEP**.

DEMO

Dalam kondisi daya dimatikan, tekan satu kali tombol **USB REC / DEMO** pada unit. Unit akan dinyalakan dan tampilan masing-masing fungsi dengan suara demo pada layar tampilan. Untuk membatalkan fungsi DEMO, tekan tombol **USB REC / DEMO** sekali lagi.

Catatan

- Saat berada dalam mode DEMO, unit perangkat ini akan terus berada dalam status DEMO meskipun Anda telah mencabut kabel daya.
- Anda dapat menikmati fungsi lain saat berada dalam mode DEMO, dan mode DEMO akan dihentikan untuk sementara.
  - Jika tidak terdapat input yang ditekan dalam jangkat waktu 10 detik, mode DEMO akan diaktifkan kembali secara otomatis.

Menggunakan Mikrofon

1. Sambungkan mikrofon dengan soket MIC.
2. Putarlah musik yang Anda inginkan.
3. Bernyanyilah bersama iringan musik. Aturlah volume mikrofon dengan memutar tombol **MIC** ke kanan atau ke kiri.

Catatan

- Saat mikrofon tidak digunakan, aturlah **MIC** ke titik minimal atau matikan MIC dan lepaskan mikrofon dari soket MIC.
- Jika mikrofon berada terlalu dekat dengan speaker, maka akan terdengar suara bergema. Jika hal ini terjadi, jauhkan mikrofon dari speaker atau kurangi tingkat suara menggunakan **MIC**.
- Jika suara mikrofon terlalu kencang, suara dapat terdengar pecah. Jika hal ini terjadi, putarlah **MIC** ke titik minimal.
- Jika suara mikrofon Anda tidak terasa keras walaupun MIC VOL sudah maksimal, Anda dapat menyesuaikan hanya volume sumber audio yang lebih rendah.
  - Ikuti langkah berikut ini.
    1. Tekan terus **VOICE CANCELLER** pada unit.
    2. Kurangi Volume Sumber Audio dengan memutar **VOL.** ke kiri pada unit. Untuk memulainya, matikan unit.

VOICE CANCELLER (PENGURANG VOKAL)

Anda dapat menikmati beragam fungsi sambil mendengarkan musik, dengan mengurangi vokal penyanyi dari berbagai sumber.

Tekan **VOICE CANCELLER**, lalu "ON" akan muncul di jendela layar.

Untuk membatalkan, tekan **VOICE CANCELLER** sekali lagi.

Kualitas VOICE CANCELLERmungkin berbeda tergantung pada kondisi merekam file musik.

Catatan

- Fungsi ini tersedia pada Fungsi CD, USB atau BT (Bluetooth).
- Jika fungsi ini tidak tersedia, "NOT SUPPORT" akan muncul di jendela layar.
- Fungsi ini hanya dapat digunakan jika mikrofon disambungkan.
- Jika mikrofon tidak tersambung, "NOT SUPPORT" akan muncul di jendela layar.
- Fungsi ini tidak dapat digunakan jika sumber adalah MONO.
- Untuk menjalankannya, ubah Fungsi atau cabut mikrofon.
- Fungsi ini mungkin tidak dapat dijalankan, tergantung pada status perangkat yang tersambung.

KEY CHANGER (PENGUBAH TITI NADA)

Anda dapat menyesuaikan titi nada hingga 9 tingkat (4 tingkat lebih tinggi, 4 tingkat lebih rendah dan titi nada asli).

- Untuk menajamkan titi nada satu per satu, tekan KEY CHANGER(**#**) beberapa kali selama pemutaran.
- Untuk meratakan titi nada satu per satu, tekan KEY CHANGER(♭) beberapa kali selama pemutaran.

Catatan

- Fungsi ini tersedia pada Fungsi CD, USB atau BT (Bluetooth).
- Jika mikrofon tidak tersambung, "NOT SUPPORT" akan muncul di jendela layar.
- Untuk menjalankannya, ganti Fungsi, cabut mikrofon atau ganti musik.
- Fungsi ini mungkin tidak dapat dijalankan, tergantung pada status perangkat yang tersambung.

LIGHTING

Fungsi ini menawarkan suasana pesta dengan mengoperasikan pencahayaan pada unit.

1. Tekan tombol **LIGHTING / PARTY LINK** pada unit.

   OFF → PEACEFUL → ROMANTIC → COOL → UPBEAT → FIERY → EXCITED → DYNAMIC → HEALING → SUNNY → PARTY → OFF ...

Catatan

- Fungsi Lighting tersedia dalam semua fungsi.
- Mode Lighting akan tetap berada pada mode sebelumnya saat Anda menekan tombol **LIGHTING / PARTY LINK**, tekan sekali lagi tombol tersebut untuk mengganti pilihan mode.

PARTY THRUSTER

Geser tuas untuk menciptakan suasana pesta.

OFF → THRUST 1 → THRUST 2 → CLIMAX

Lampu LED dan efek suara akan bereaksi dengan menggerakkan tuas **PARTY THRUSTER**.

Mengatur Jam

1. Nyalakan unit.
2. Tekan dan tahan tombol **CLOCK**.
3. Pilih mode waktu dengan menekan tombol **⏮ / ⏭** pada remote control.
   - AM 12:00 (untuk tampilan AM dan PM) atau 0:00 (untuk tampilan 24 jam)
4. Tekan tombol **SET** untuk mengkonfirmasi pilihan Anda.
5. Pilih jam dengan menekan tombol **⏮ / ⏭** pada remote control.
6. Tekan tombol **SET**.
7. Pilih menit dengan menekan tombol **⏮ / ⏭** pada remote control.
8. Tekan tombol **SET**.

Mengatur Jam menggunakan Aplikasi "Music Flow Bluetooth" App

Pasanglah aplikasi "Music Flow Bluetooth" pada perangkat Android Anda. (Baca halaman 22)

Jam pada unit Anda akan secara otomatis disinkronkan dengan perangkat Anda dengan mengaktifkan sambungan **Bluetooth** melalui aplikasi "Music Flow Bluetooth".

Menggunakan pemutar Anda sebagai jam alarm

1. Nyalakan unit.
2. Tekan dan tahan tombol **ALARM**.
3. Tekan tombol **⏮ / ⏭** pada remote control untuk mengubah jam dan menit dan tekan tombol **SET** untuk menyimpan.
4. Tekan tombol **⏮ / ⏭** pada remote control untuk memilih fungsi dan tekan tombol **SET** untuk menyimpan.
   - Tekan tombol **⏮ / ⏭** pada remote control untuk memilih Nomor memori. saat Anda memilih Penala, kemudian tekan tombol **SET**.
   Jika tidak terdapat Nomor memori, langkah ini akan dilewatkan.
5. Tekan tombol **⏮ / ⏭** pada remote control untuk mengubah volume dan tekan tombol **SET** untuk menyimpan.

Catatan

- Jika Anda mengatur waktu jam, Anda dapat memeriksa waktu dengan menekan tombol **CLOCK** bahkan ketika pemutar dimatikan.
- Anda dapat mengatur alarm setelah jam diatur.
- Jika Anda mengatur waktu jam dan alarm, Anda dapat memeriksa informasi pengaturan alarm dengan menekan **ALARM** bahkan saat unit dimatikan.
- Anda dapat memilih mode ALARM ON/OFF dengan menekan tombol **ALARM**.

Pengaturan Waktu Mati Otomatis

1. Tekan terus **INFO / SLEEP**. Layar akan diredupkan separuh.
2. Tekan berulang kali tombol **INFO / SLEEP** untuk memilih durasi 10 hingga 180 menit. Setelah waktu jeda, unit akan dimatikan.

Untuk membatalkan fungsi waktu mati otomatis, tekan berulang kali tombol **INFO / SLEEP** hingga ditampilkan "SLEEP 10", kemudian tekan sekali lagi tombol **INFO / SLEEP** saat ditampilkan "SLEEP 10".

Catatan

- Anda dapat memeriksa sisa waktu sebelum unit dimatikan.
- Tekan terus **INFO / SLEEP** untuk memeriksa atau mengubah sisa waktu.
- Anda dapat mengedit sisa waktu ketika menampilkan sisa waktu atau "DIMMER".

Peredup

Tekan terus **INFO / SLEEP**. Layar akan diredupkan separuh. Untuk membatalkannya, tekan dan tahan **INFO / SLEEP** dan tekan lagi beberapa kali hingga meredup.

Catatan

Semua lampu LED akan dimatikan saat Peredup diaktifkan.

Mematikan otomatis

Perangkat ini akan mati secara otomatis untuk menghemat konsumsi listrik apabila unit utama tidak terhubung dengan perangkat eksternal dan apabila tidak digunakan dalam rentang waktu 20 menit.
Unit ini juga akan dimatikan secara otomatis setelah enam jam jika unit Utama tidak terhubung dengan perangkat lain melalui input analog.
Fungsi Auto power down (daya mati otomatis) hanya berlaku untuk unit MASTER dalam koneksi WIRELESS PARTY LINK connection. Untuk unit SLAVE, fungsi Auto power down (daya mati otomatis) hanya tersedia setelah memutus koneksi unit SLAVE dengan unit MASTER.

Cara memutuskan sambungan dengan jaringan nirkabel atau perangkat nirkabel.

Matikan unit dengan menekan tombol daya selama lebih dari 5 detik.

MENYALAKAN OTOMATIS

Unit perangkat ini dapat menyala secara otomatis dengan pilihan input : TV LG atau **Bluetooth**.

Jika Anda ingin menghubungkan perangkat **Bluetooth**, unit perangkat ini akan menyala dan siap menghubungkan perangkat **Bluetooth** Anda. Anda dapat memutar musik.

Catatan

- Fungsi ini mungkin tidak dapat berjalan dengan baik, tergantung pada jenis perangkat yang terhubung.
- Unit menyala namun fungsi **Bluetooth** mungkin tidak dapat terhubung, tergantung pada jenis perangkat yang terhubung.
- Jika Anda memutuskan sambungan **Bluetooth** melalui perangkat ini, beberapa perangkat Bluetooth akan terus berusaha melakukan sambungan dengan unit ini. Oleh karena itu, Anda disarankan untuk memutuskan sambungan sebelum mematikan unit.
- Jika Anda hendak menjalankan aplikasi "Music Flow Bluetooth", fungsi Bluetooth pada unit ini akan dinyalakan.
- Jika Anda menyalakan unit menggunakan LG TV atau fungsi **Bluetooth**, unit ini akan menyala dengan fungsi yang benar.
- Jika perangkat Anda telah terhubung dengan unit ini, unit akan menyala secara otomatis dengan sebuah sumber input saat perangkat ini berada dalam kondisi mati.
- Jika Anda mematikan unit dengan menekan tombol daya selama lebih dari 5 detik, fungsi Auto Power On akan dinonaktifkan. Untuk mengaktifkannya, nyalakanlah unit.

Pengubah fungsi otomatis

Unit ini dapat mengenali input sinyal seperti **Bluetooth** dan LG TV atau perangkat portabel yang terhubung, lalu beralih ke fungsi yang paling cocok secara otomatis.

Jika Anda ingin menghubungkan perangkat Bluetooth

Saat Anda ingin menghubungkan perangkat **Bluetooth** dengan unit ini, fungsi **Bluetooth** akan dipilih. Putarlah musik pada perangkat **Bluetooth** Anda.

Jika sambungan PORT.IN terhubung.

Ketika Anda menghubungkan perangkat portabel ke konektor PORT.IN, fungsi PORTABLE akan dipilih. Putar musik pada perangkat portabel.

Jika TV LG terhubung

Saat Anda menyalakan TV LG yang terhubung melalui LG Sound Sync, unit ini akan berganti ke fungsi LG TV. Anda dapat mendengar suara dari TV.

Catatan

- Fungsi ini tidak dapat berjalan pada saat perekaman atau penghapusan.
- Fungsi ini hanya dapat berjalan dengan perangkat yang telah terhubung sebelumnya.

LG Sound Sync

Sound Sync
Wireless

Anda dapat mengontrol beberapa fungsi perangkat ini menggunakan remote control TV Anda dengan LG Sound Sync. Fungsi ini kompatibel dengan TV LG yang mendukung LG Sound Sync. Pastikan terdapat logo LG Sound Sync pada TV Anda.

Fungsi yang dapat dikontrol oleh remote control TV LG: Menaikkan/menurunkan volume, bisu

Bacalah buku panduan TV untuk rincian mengenai LG Sound Sync.

1. Hidupkan unit dengan menekan ⏻ di remote control atau ⏻/I pada unit.
2. Tekan **F / WIRELESS LINK** pada unit atau **F** pada remote control hingga fungsi LG TV dipilih.
3. Aturlah output suara TV untuk mendengarkan suara melalui unit ini :
   Menu pengaturan TV [Sound] -> [TV Sound output] -> [LG Sound Sync (Wireless)]
   "PAIRED" akan ditampilkan pada layar selama kurang lebih 3 detik kemudian "LG TV" akan ditampilkan pada layar jika TV dan unit ini telah berhasil terhubung.

Catatan

- Anda juga dapat menggunakan remote control perangkat ini saat menggunakan LG Sound Sync. Jika Anda menggunakan remote control TV lagi, perangkat akan melakukan sinkronisasi dengan TV.
- Jika sambungan gagal, periksalah kondisi unit ini dan TV Anda : catu dayanya, fungsinya.
- Saat melakukan hal-hal di bawah ini, periksalah kondisi perangkat dan sambungannya ketika Anda menggunakan LG Sound Sync.
  - MEMATIKAN UNIT.
  - BERGANTI KE FUNGSI YANG LAIN.
  - MEMUTUSKAN SAMBUNGAN NIRKABEL YANG DISEBABKAN OLEH INTERFERENSI ATAU JARAK.
- Lamanya waktu yang diperlukan untuk mematikan perangkat ini berbeda-beda, tergantung pada jenis TV yang Anda gunakan.
- Jika Anda ingin mengubah fungsi menggunakan fungsi LG TV, volume akan berubah sesuai dengan volume pada LG TV.
- Perincian menu pengaturan TV bisa bervariasi tergantung produsen atau model TV Anda.
- Jika Anda menghubungkan LG Sound Sync saat aplikasi "Music Flow Bluetooth" sedang terhubung, Anda dapat melakukan kontrol melalui aplikasi tersebut.
- Jika Anda mematikan unit secara langsung dengan menekan ⏻ pada remote control atau ⏻/I pada unit, LG Sound Sync akan terputus. Untuk menggunakan fungsi ini lagi, Anda harus menyambung ulang TV dan unit.
- Jika sebuah TV LG terhubung saat menggunakan **Bluetooth**, **Bluetooth** akan terputus dan TV LG akan terhubung.
- Volume dapat naik ketika TV dan unit terhubung dengan LG Sound Sync. Kurangi volume TV dan sambungkan dengan unit.

Koneksi WIRELESS PARTY LINK

Suara output unit Ⓐ(MASTER) diperluas ke unit Ⓑ (SLAVE).
Kompatibel dengan unit yang mendukung WIRELESS PARTY LINK.

Nama fungsi tentang perluasan suara antara produk kabel atau nirkabel yang kompatibel telah diubah menjadi PARTY LINK atau WIRELESS PARTY LINK.

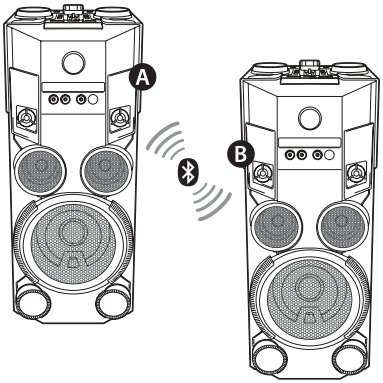

1. Tekan terus **F / WIRELESS LINK** pada unit selama 3 detik. PARTY LINK MODE SELECT akan muncul di jendela layar.
2. Putar **⏮ , ⏭ & SEARCH** pada unit untuk memilih MASTER atau SLAVE.
   - Ⓐ Unit: Memilih MASTER.
   - Ⓑ Unit: Memilih SLAVE.

   Dua unit mencoba saling terhubung.
3. Setelah unit berhasil saling terhubung, "Nama Perangkat Slave CONNECTED" akan muncul di unit MASTER. "CONNECTED TO Nama Perangkat Master " muncul di unit SLAVE dan segera berubah menjadi SLAVE.

Catatan

- Jika Anda menggunakan LG Sound Sync, fungsi ini tidak tersedia. Jika Anda menghubungkan Fungsi LG TV, "NOT SUPPORT" akan muncul di jendela layar.
- Anda dapat menggunakan mikrofon di unit SLAVE saja. Dalam unit SLAVE, hanya beberapa fungsi yang didukung.
- Saat WIRELESS PARTY LINK terputus, unit SLAVE berubah menjadi fungsi BT.
- Jika koneksi gagal, "FAILED" akan muncul di jendela layar.
- Fungsi bisu disinkronkan satu sama lain.
- Koneksi WIRELESS PARTY LINK akan terputus saat Anda mematikan unit atau menekan terus **F / WIRELESS LINK** pada unit selama 3 detik.
- Suara unit MASTER dan unit SLAVE mungkin berbeda tergantung status pemutaran atau sumbernya.
- Periksa informasi berikut ketika menghubungkan ke Bluetooth.
  - Anda hanya dapat menghubungkan satu perangkat Bluetooth di unit MASTER. Anda tidak dapat menghubungkan perangkat Bluetooth ke unit SLAVE.
  - Koneksi WIRELESS PARTY LINK hanya didukung oleh perangkat Android atau iOS. (Koneksi WIRELESS PARTY LINK mungkin tidak didukung, tergantung pada spesifikasi atau sistem operasi perangkat yang tersambung.)
  - Perangkat Bluetooth dapat dilepas/ dipasang (Contoh Dongle dll.) tidak akan mendukung koneksi WIRELESS PARTY LINK.
  - Jika WIRELESS PARTY LINK tersambung, koneksi Bluetooth tidak akan tersedia saat merekam atau menghapus.
- Saat WIRELESS PARTY LINK terhubung, Anda tidak dapat menghubungkan PARTY LINK.

Pemecahan masalah

Masalah Umum

Masalah	Penyebab & Solusi
Unit tidak berfungsi dengan benar.	• Matikan daya unit ini dan perangkat eksternal yang terhubung (TV, Woofer, Pemutar DVD, Amplifier, dll.) dan nyalakan lagi. • Lepaskan koneksi kabel daya unit ini dan perangkat eksternal yang terhubung (TV, Woofer, Pemutar DVD, Amplifier, dll.) dan kemudian coba hubungkan lagi. • Pengaturan sebelumnya tidak tersimpan saat perangkat dimatikan.
Tidak ada daya.	• Kabel daya tidak terpasang pada stopkontak. Pasang kabel daya pada stopkontak. • Periksalah apakah daya listrik terputus. Periksalah kondisi dengan menyalakan perangkat elektronik lainnya.
Tidak ada suara.	• Periksa apakah Anda telah memilih fungsi yang benar. Tekan tombol fungsi, lalu periksa fungsi yang dipilih. • Periksalah apakah Speaker telah tersambung dengan benar. Kabel speaker terpasang dengan benar.
Unit tidak dapat memutar file.	• Disk yang dimasukkan tidak dapat diputar. Periksalah disk tersebut. • Tidak ada disk yang dimasukkan. Masukkan disk. • Disk kotor. Bersihkanlah disk tersebut. (Baca halaman 40) • Pemasangan disk terbalik. Pasanglah disk dengan bagian yang bertempel label atau bagian yang bergambar menghadap ke atas.
Siaran stasiun radio tidak dapat diterima dengan baik.	• Posisi atau sambungan antena buruk. Pasang antena dengan kencang. • Sinyal stasiun radio yang diterima terlalu lemah. Lakukan penalaan stasiun radio secara manual. • Tidak ada stasiun radio yang terprogram, atau daftar stasiun radio terprogram kosong. (saat melakukan penalaan dengan stasiun terprogram). Buatlah daftar stasiun radio terprogram, baca halaman 24 untuk penjelasan lebih rinci.

Masalah	Penyebab & Solusi
Remote control tidak berfungsi dengan baik.	• Remote control terlalu jauh dari unit. Gunakan remote control dalam rentang jarak 23 ft (7 m). • Terdapat penghalang antara remote control dan unit. Pindahkan penghalang tersebut. • Baterai remote control habis. Gantilah dengan baterai yang baru.
Lampu speaker tidak menyala	• Periksalah apakah kabel lampu speaker terpasang pada unit dengan benar. Pasang kabel lampu speaker pada unit dengan benar. • Periksalah efek lampu speaker dengan menekan tombol **LIGHTING / PARTY LINK**.
LG Sound Sync tidak berfungsi.	• Periksalah apakah TV LG Anda mendukung LG Sound Sync. • Periksa sambungan LG Sound Sync. • Periksalah pengaturan suara pada TV Anda dan unit ini.

Spesifikasi umum

Umum	
Kebutuhan Daya Listrik	Baca label utama pada unit.
Penggunaan Daya	Baca label utama pada unit.
	Siaga dengan jaringan : 0,5 W (Jika semua port jaringan diaktifkan.)
Dimensi (P x L x T)	Kira-kira 330 mm x 715 mm x 302 mm
Berat Bersih	Kira-kira 13,3 kg
Suhu pengoperasian	5 °C hingga 35 °C (41 °F hingga 95 °F)
Kelembapan pengoperasian	60 %

Input	
Analog audio in (AUX IN)	2,0 Vrms (1 kHz, 0 dB), 600 Ω, RCA soket (L, R)
Audio out analog (AUX OUT)	2,0 Vrms (1 kHz, 0 dB), 600 Ω, RCA soket (L, R)
Portable In (PORT. IN)	1,4 Vrms (soket stereo 3,5 mm) x 1
Mikrofon (MIC 1/2)	Sensitivitas 20 mV (1 kHz), soket 6,3 mm x 2

Tuner	
Kisaran Penalaan FM	87,5 hingga 108,0 MHz atau 87,50 hingga 108,00 MHz

Sistem	
Respons Frekuensi	40 hingga 20.000 Hz
Rasio sinyal ke derau	Lebih dari 75 dB
Rentang dinamis	Lebih dari 80 dB
Catu Daya Bus	5 V ⎓ 500 mA

Amplifier (Total Daya Output RMS)	
Total output	500 W
Tinggi	160 W X 2 (4 Ω pada 1 kHz, 10 % THD)
Rendah	180 W X 2 (4 Ω pada 200 Hz, 10 % THD)

- Desain dan spesifikasi dapat berubah sewaktu-waktu tanpa pemberitahuan.

Merek Dagang dan Lisensi

Bluetooth®

Tanda tulisan dan logo **Bluetooth®** dimiliki oleh **Bluetooth®** SIG, Inc. dan penggunaan merek tersebut oleh LG Electronics diizinkan di bawah lisensi.

Merek dagang dan nama dagang lainnya merupakan milik dari pemiliknya masing-masing.

Pemeliharaan

Catatan-Catatan mengenai Disk

Menangani Disk

Jangan sekali-kali menempelkan kertas atau selotip pada disk.

Menyimpan Disk

Setelah diputar, simpan disk pada kotaknya. Jangan biarkan disk terkena sinar matahari langsung atau sumber panas dan jangan sekali-kali meninggalkannya di dalam mobil yang terparkir di bawah sinar matahari langsung.

Membersihkan Disk

Sidik jari dan debu pada disk dapat menyebabkan kualitas gambar yang buruk dan distorsi suara. Sebelum diputar, bersihkan disk dengan kain bersih. Lap disk dari tengah-tengah ke luar.

Jangan gunakan cairan keras seperti alkohol, bensin, tiner, pembersih yang dijual bebas, atau semprotan anti-statis yang ditujukan untuk pita kaset lama.

Menangani Unit Perangkat

Saat mengirimkan unit perangkat

Simpanlah kotak pengiriman dan kemasan yang asli. Jika Anda hendak mengirimkan unit perangkat tersebut, untuk perlindungan yang maksimal, kemas lagi unit perangkat seperti saat awal dikemas di pabrik.

Menjaga permukaan eksterior tetap bersih

Jangan gunakan cairan keras seperti semprotan insektisida di dekat unit perangkat. Menyeka dengan tekanan yang kuat dapat merusak permukaan. Jangan meletakkan produk berbahan karet atau plastik bersentuhan dengan unit dalam waktu yang lama.

Membersihkan unit

Untuk membersihkan pemutar, gunakan kain yang lembut dan kering. Jika permukaan sangat kotor, gunakan kain lembut yang dibasahi dengan larutan detergen lembut. Jangan menggunakan larutan yang keras seperti alkohol, bensin, atau tiner, karena larutan tersebut bisa merusak permukaan unit.

Memelihara Unit

Unit ini merupakan perangkat berteknologi tinggi dan presisi. Jika lensa pembaca optik dan komponen drive disk kotor atau aus, kualitas gambar bisa menurun. Untuk informasi detail, hubungi pusat layanan resmi terdekat.

LG

Life's Good