BEDIENUNGSANLEITUNG

KLIMAANLAGE

Lesen Sie diese Bedienungsanleitung vor der Inbetriebnahme des Haushaltsgeräts sorgfältig durch und halten Sie sie griffbereit, damit Sie jederzeit darin nachschlagen können.

DEUTSCH

www.lg.com

MFL72017403
Rev.01_121225

Copyright © 2024-2025 LG Electronics. Alle Rechte vorbehalten

INHALT

Diese Bedienungsanleitung kann Abbildungen oder Inhalte enthalten, die sich von Ihrem Modell unterscheiden.

Änderungen an dieser Bedienungsanleitung durch den Hersteller bleiben vorbehalten.

SICHERHEITSHINWEISE

LESEN SIE VOR DEM BETRIEB AUFMERKSAM ALLE ANWEISUNGEN 4

Sicherheitsmeldung 4

WARNHINWEISE 4

Technische Sicherheit 5

Installation 6

Betrieb 7

Funkfernbedienung 9

Wartung 9

Kältemittel 9

ACHTUNGSHINWEISE 10

Installation 10

Betrieb 11

Wartung 12

BETRIEB

Vor der Verwendung 13

Bedienungshinweise 13

Vorschläge zum Energiesparen 13

Produktübersicht 14

4-Wege-Kassette 14

Anzeige 16

Auto-Neustartfunktion 16

WARTUNG

Reinigung 17

Reinigungsintervall 17

Reinigung des Luftfilters 18

Reinigen des PM1.0-Sensors 24

Reinigung des Luftfilters (Typ mit Hebegitter) 25

Wartungshinweise 28

Vor längeren Phasen der Inaktivität 28

Nach längeren Phasen der Inaktivität 28

FEHLERBEHEBUNG

Bevor Sie das Servicezentrum anrufen 29

Selbstdiagnosefunktion.....29

Betrieb 29

Leistung 32

Ruf nach Service 33

Situationen, in denen ein Servicetechniker angefordert werden muss.....33

SICHERHEITSHINWEISE

LESEN SIE VOR DEM BETRIEB AUFMERKSAM ALLE ANWEISUNGEN

Die folgenden Sicherheitsrichtlinien dienen dazu, unvorhergesehene Risiken oder Beschädigungen durch unsicheren oder nicht ordnungsgemäßen Betrieb des Geräts zu vermeiden.

Die Richtlinien sind unterteilt in die Hinweise 'WARNUNG' und 'ACHTUNG', wie nachfolgend beschrieben.

Sicherheitsmeldung

⚠ Dieses Symbol wird angezeigt, um auf Punkte und Bedienvorgänge hinzuweisen, die ein Risiko bergen können.
Lesen Sie den mit diesem Symbol gekennzeichneten Teil sorgfältig und befolgen Sie die Anweisungen, um Risiken zu vermeiden.

⚠ **WARNUNG**

Damit wird angezeigt, dass die Nichtbeachtung der Anweisung zu ernsthaften Verletzungen oder zum Tod führen kann.

⚠ **VORSICHT**

Damit wird angezeigt, dass die Nichtbeachtung der Anweisungen zu leichten Verletzungen oder einer Beschädigung des Geräts führen kann.

WARNHINWEISE

⚠ WARNUNG

- Befolgen Sie grundlegende Vorsichtsmaßnahmen, um Explosionen, Brandgefahren, Stromschläge, Verbrühungen oder sonstige Personenschäden zu vermeiden. Dazu gehört Folgendes:

Technische Sicherheit

- Dieses Gerät kann von Kindern ab 8 Jahren genutzt werden sowie von Personen mit eingeschränkten körperlichen, sensorischen oder geistigen Fähigkeiten oder von Personen mit mangelnder Erfahrung und Kenntnis, wenn sie eine Aufsicht oder Instruktion über den sicheren Umgang mit dem Gerät erhalten haben und die damit verbundenen Gefahren verstehen. Kinder dürfen mit dem Gerät nicht spielen. Reinigung und Wartung dürfen nicht ohne Beaufsichtigung von Kindern durchgeführt werden.
- Dieses Gerät sollte nicht durch Personen (einschließlich Kindern) mit verminderten physikalischen, sensorischen oder mentalen Fähigkeiten oder mit mangelnder Erfahrung und Sachkenntnis bedient werden, es sei unter Aufsicht oder Anleitung zur sachgerechten Bedienung durch eine für die Sicherheit verantwortliche Person. Kinder sollten beaufsichtigt werden, um zu gewährleisten, dass das Gerät nicht zum Spielen verwendet wird.
- Installation oder Reparaturen durch unbefugte Personen können eine Gefahr für Sie und andere darstellen.
- Die in diesem Handbuch enthaltenen Informationen sind für die Verwendung durch einen qualifizierten Servicetechniker bestimmt, der mit den Sicherheitsverfahren vertraut ist und über die richtigen Werkzeuge und Prüfgeräte verfügt.
- Wenn Sie nicht alle Anweisungen in diesem Handbuch lesen und befolgen, kann dies zu Fehlfunktionen des Geräts, Sachschäden, Verletzungen und/oder Tod führen.
- Das Kältemittel und das Treibmittel für die Isolierung, die im Gerät verwendet werden, müssen auf besondere Weise entsorgt werden. Wenden Sie sich für Informationen zur Entsorgung an Wartungspersonal oder eine ähnlich qualifizierte Person.
- Wenn das Netzkabel ausgetauscht werden muss, sollte der Austausch nur von bevollmächtigtem Personal unter Verwendung von Originalersatzteilen durchgeführt werden.
- Wenn das Netzkabel beschädigt ist, muss es durch den Hersteller oder seine Kundendienstmitarbeiter oder eine ähnlich qualifizierte Person ausgetauscht werden, um Gefahren zu vermeiden.

- Das Gerät muss gemäß den nationalen Verdrahtungsvorschriften installiert werden.
- Dieses Gerät muss sachgerecht geerdet werden.
- Der Erdungszapfen am Netzstecker darf nicht abgeschnitten oder entfernt werden.
- Ein bloßes Anbringen des Erdungskabels an der Schraube der Steckdosenblende erdet das Gerät nicht, es sei denn, die Schraube an der Blende ist aus Metall und nicht isoliert und die Steckdose ist mittels der gebäudeeigenen Verdrahtung geerdet.
- Falls Sie sich bezüglich der sachgerechten Erdung der Klimaanlage unsicher sind, lassen Sie die Steckdose und den Stromkreis durch einen qualifizierten Elektriker prüfen.

Installation

- Wenden Sie sich an ein autorisiertes Servicecenter, wenn Sie die Klimaanlage installieren oder umstellen wollen.
- Wenden Sie sich den Händler, den Verkäufer, einen qualifizierten Elektriker oder ein autorisiertes Servicecenter, um die Klimaanlage reinigen oder warten zu lassen.
- Die Einheit darf nicht von Ihnen selbst (Kunde) installiert, entfernt oder wieder installiert werden. Installation oder Reparaturen durch unbefugte Personen können eine Gefahr für Sie und andere sein.
- Wenden Sie sich für elektrische Arbeiten an den Händler, Verkäufer, einen qualifizierten Elektriker oder ein zuständiges Servicezentrum.
- Nehmen Sie keine Elektro- oder Erdungsarbeiten vor, wenn Sie nicht über eine entsprechende Zulassung verfügen. Wenden Sie sich für Elektro- oder Erdungsarbeiten an den Händler.
- Das Gerat nicht auf einem defekten Montagestandfuß anbringen.
- Stellen Sie sicher, dass der Installationsbereich nicht durch Alterung beeinträchtigt wird.
- Verwenden Sie ausschließlich von LG hergestelltes Zubehör, dass ausdrücklich für die Verwendung mit dem Gerät konstruiert wurde, und lassen Sie es von einem Fachkundigen installieren.

- Installieren Sie das Außengerät niemals auf einem beweglichen Sockel oder an einem Ort, von dem es herabstürzen könnte.
- Installieren Sie das Gerät nie in einer potenziell explosiven Umgebung.
- Installieren Sie die Klimaanlage nicht an einem Ort, an dem brennbare Flüssigkeiten oder Gase wie Benzin, Propan oder Farbverdünner gelagert werden.
- Installieren Sie das Bedienfeld und den Deckel des Schaltkastens sicher.
- Installieren Sie eine zugeordnete Steckdose und einen FI-Schutzschalter, bevor Sie das Gerät verwenden.
- Verwenden Sie einen Standard-Stromkreisunterbrecher und eine Sicherung, die der Leistung der Klimaanlage entsprechen.
- Verwenden Sie keine Mehrfachsteckdose, kein Verlängerungskabel und keinen Adapter an diesem Gerät.
- Die Anschlüsse der Innen-/Außenverkabelung müssen fest sitzen, und das Kabel sollte ordnungsgemäß verlegt werden, damit keine Kraft vorhanden ist, die das Kabel aus den Klemmen zieht. Unsachgemäße oder lockere Anschlüsse können Hitze erzeugen oder Feuer verursachen.
- Verbinden Sie das Erdungskabel nicht mit einer Gasverrohrung, einem Blitzableiter oder einem Telefonerdungskabel.
- Verwenden Sie zum Prüfen auf Undichtigkeiten und zum Entlüften nicht brennbares Gas (Stickstoff); die Verwendung von Druckluft oder brennbarem Gas kann Feuer oder Explosionen verursachen.

Betrieb

- Verändern oder verlängern Sie das Netzkabel nicht. Kratzer oder abblätternde Isolierstoffe auf den Stromkabeln können zu Feuer oder Stromschlag führen und sollten ausgetauscht werden.
- Stellen Sie sicher, dass das Netzkabel nicht verschmutzt, locker oder gebrochen ist.
- Stellen Sie keine beliebigen Gegenstände auf das Netzkabel.

- Stellen Sie sicher, dass das Stromkabel während des Betriebs nicht herausgezogen oder beschädigt werden kann.
- Berühren, bedienen oder reparieren Sie die Klimaanlage niemals mit nassen Händen.
- Stecken Sie keine Hände oder andere Gegenstände in den Ein- oder Auslass, während die Klimaanlage in Betrieb ist.
- Stellen Sie sicher, dass niemand – insbesondere keine Kinder – auf die Außeneinheit klettert oder dagegen stößt.
- Achten Sie darauf, dass Sie nur die in der Ersatzteilliste aufgeführten Teile verwenden. Versuchen Sie niemals, Änderungen am Gerät vorzunehmen.
- Berühren Sie während des Betriebs oder unmittelbar nach dem Betrieb des Geräts nicht die Rohre, die Verrohrung oder beliebige andere Innenteile.
- Lassen Sie keine brennbaren Substanzen wie Benzin, Benzol oder Verdünner in der Nähe der Klimaanlage.
- Verwenden Sie die Klimaanlage nicht über einen längeren Zeitraum in einem kleinen Raum ohne ordnungsgemäße Belüftung.
- Achten Sie darauf, die Klimaanlage ausreichend zu belüften, wenn Sie das Gerät gleichzeitig mit einem Heizgerät wie z.B. einer Heizung benutzen.
- Blockieren Sie nicht den Ein- oder Auslass des Luftstroms.
- Unterbrechen Sie die Stromversorgung, wenn beliebige Geräusche, Gerüche oder Rauch von der Klimaanlage ausgehen.
- Wenden Sie sich an ein bevollmächtigtes Servicecenter, wenn die Klimaanlage von Hochwasser überschwemmt wird.
- Im Falle einer Undichtigkeit (z.B. Freon, Propangas, Flüssiggas usw.) ist die Klimaanlage ausreichend zu lüften, bevor sie wieder benutzt wird.
- Bei Gewitter oder Sturm das Gerät abstellen und Fenster schließen. Gerät nach Möglichkeit vor dem Gewitter vom Fenster entfernen.

Funkfernbedienung

- Verwenden Sie niemals verschiedene Arten von Batterien oder alte und neue Batterien in der Fernbedienung.
- Laden Sie die Batterien nicht auf und nehmen Sie sie nicht auseinander.
- Entsorgen Sie die Akkus an einem Ort, an dem keine Gefahr von Feuer besteht.
- Unterbrechen Sie den Betrieb der Fernbedienung, wenn eine Undichtigkeit in der Batterie vorliegt. Wenn Ihre Kleidung oder Ihre Haut mit der auslaufenden Batterieflüssigkeit in Berührung gekommen ist, waschen Sie sie mit klarem Wasser ab.
- Wenn die auslaufende Batterieflüssigkeit verschluckt wurde, spülen Sie den Mund gründlich von innen aus und suchen Sie einen Arzt auf.
- Achten Sie darauf, dass die Inneneinheit und die Fernbedienung niemals feucht werden.

Wartung

- Bevor Sie die Reinigung oder Wartung durchführen, trennen Sie die Stromversorgung und warten Sie, bis das Gebläse unterbricht.
- Das Gerät muss während Wartungsarbeiten oder beim Austauschen von Teilen von seiner Stromquelle getrennt werden.

Kältemittel

- Befolgen Sie beim Umgang mit dem Kältemittel und der Klimaanlage sowie bei der Demontage der Klimaanlage die Normen der jeweiligen Region oder des jeweiligen Landes.
- Verwenden Sie nur das auf dem Etikett der Klimaanlage angegebene Kältemittel.
- Geben Sie keine Luft oder Gas in das System ein, außer dem angegebenen Kältemittel.
- Berühren Sie während der Installation oder Reparatur nicht das auslaufende Kältemittel.

- Sollte bei der Installation Kühlgas austreten, lüften Sie den gesamten Bereich unverzüglich.
- Prüfen Sie nach der Installation oder Reparatur der Klimaanlage unbedingt auf Leckagen des Kältemittels.
- Wenden Sie sich bei einer Leckage des Kältemittels an den Händler. Wenn die Klimaanlage in einem kleinen Raum installiert werden soll, müssen angemessene Maßnahmen getroffen werden, damit die Menge des ausgetretenen Kältemittels selbst bei einer Leckage nicht den Konzentrationsgrenzwert überschreitet. Sollte die Menge des ausgetretenen Kältemittels den Konzentrationsgrenzwert überschreiten, kann es zu Sauerstoffmangel kommen.

ACHTUNGSHINWEISE

⚠ VORSICHT

- Um die Gefahr von leichten Verletzungen an Personen, Fehlfunktion oder Beschädigung am Produkt oder Eigentum zu reduzieren, befolgen Sie bei der Verwendung dieses Produkts grundlegende Vorsichtsmaßnahmen, einschließlich der folgenden:

Installation

- Verwenden Sie zum Transport der Klimaanlage einen Gabelstapler oder 2 oder mehr Personen.
- Stellen Sie die Klimaanlage nicht an einem Ort auf, an dem sie direkt dem Seewind (Salznebel) ausgesetzt ist.
- Installieren Sie den Ablaufschlauch ordnungsgemäß, damit das Kondenswasser problemlos abfließen kann.
- Stellen Sie die Klimaanlage an einem Ort auf, an dem das Geräusch der Außeneinheit oder die Abgase nicht die Nachbarn belästigen.
- Entsorgen Sie Verpackungsmaterialien wie Schrauben, Nägel, Plastiktaschen oder Akkus nach der Installation oder Reparatur ordnungsgemäß.
- Gehen Sie beim Auspacken und Installieren der Klimaanlage vorsichtig vor.

- Achten Sie besonders vorsichtig auf die Kanten des Gehäuses und die Rippen des Kondensators und Verdampfers.
- Um Vibrationen oder Wasseraustritt zu vermeiden, halten Sie das Produkt auch bei der Installation waagerecht.
- Benutzen Sie bei der Installation des Geräts den mit dem Gerät gelieferten Installationssatz.
- Die Rippen des Wärmetauschers sind scharf genug, um Schnittverletzungen zu verursachen. Um sich nicht zu verletzen, tragen Sie Handschuhe oder decken Sie die Rippen ab, wenn Sie in deren Nähe arbeiten.

Betrieb

- Trinken Sie das aus der Klimaanlage abfließende Wasser nicht.
- Stellen Sie keine Gegenstände in unmittelbarer Nähe der Außeneinheit ab und vermeiden Sie es, dass sich Laub und andere Fremdkörper um die Einheit ansammeln. Laub ist eine Brutstätte für kleine Tiere, die in die Einheit eindringen können. Im Inneren der Einheit können solche Tiere Fehlfunktionen, Rauch oder Feuer verursachen, wenn sie mit elektrischen Teilen in Berührung kommen.
- Lassen Sie die Klimaanlage nicht über einen längeren Zeitraum laufen, wenn die Luftfeuchtigkeit sehr hoch ist oder wenn eine Tür oder ein Fenster offen gelassen wurde.
- Setzen Sie Menschen, Tiere oder Pflanzen nicht über einen längeren Zeitraum dem kalten oder heißen Wind der Klimaanlage aus.
- Verwenden Sie das Produkt nicht für besondere Zwecke, wie z.B. die Konservierung von Lebensmitteln, Kunstwerken usw. Die Klimaanlage ist für Verbraucherzwecke ausgelegt und ist kein Präzisionskühlsystem. Es besteht die Gefahr von Schäden oder Verlust von Eigentum.
- Schalten Sie den Unterbrecher oder den Strom nicht ein, wenn die Frontblende, das Gehäuse, die obere Abdeckung oder die Abdeckung des Schaltkastens entfernt oder geöffnet wurde.
- Öffnen Sie nicht das vordere Gitter des Produkt, während es in Betrieb ist. Berühren Sie nicht den elektrostatischen Filter, wenn die Einheit mit einem solchen ausgestattet ist.

- Achten Sie darauf, das Eindringen von Wasser in das Produkt zu verhindern.
- Stellen Sie sicher, dass keine Hindernisse in der Nähe der Außeneinheit vorhanden sind. Das Vorhandensein von Hindernissen in der Nähe der Außeneinheit kann die Leistung der Außeneinheit verringern oder ihr Betriebsgeräusch erhöhen.
- Schalten Sie den Strom nicht unmittelbar nach Betriebsende aus. Warten Sie immer mindestens fünf Minuten ab, bevor Sie den Strom ausschalten.

Wartung

- Verwenden Sie einen stabilen Hocker oder eine Leiter, wenn Sie die Klimaanlage in der Höhe reinigen, warten oder reparieren.
- Schalten Sie die Einheit nicht durch Ein- oder Ausstecken der Stromversorgung ein oder aus.
- Verwenden Sie zum Reinigen der Klimaanlage niemals scharfe Reinigungs- oder Lösungsmittel oder Spritzwasser. Verwenden Sie ein weiches Tuch.
- Berühren Sie niemals die Metallteile der Klimaanlage, wenn Sie den Luftfilter entfernen.
- Zerreißen Sie die Plastikverpackungsbeutel und entsorgen Sie sie im Abfall, damit Kinder nicht damit spielen können.
- Wenn das Produkt für längere Zeit nicht benutzt wird, trennen Sie den Stecker der Stromversorgung oder schalten Sie den Unterbrecher aus.
- Neigen Sie das Gerät beim Ausbauen oder Deinstallieren nicht. Das enthaltene Kondenswasser könnte auslaufen.
- Prüfen Sie den Unterbau regelmäßig auf Schäden, vor allem, wenn das Produkt schon lange in Gebrauch ist.
- Setzen Sie den Filter immer fest ein. Reinigen Sie den Filter alle zwei Wochen oder häufiger nach Bedarf. Ein verschmutzter Filter verringert die Effizienz der Klimaanlage und kann Störungen oder Schäden am Produkt verursachen.

BETRIEB

Vor der Verwendung

Bedienungshinweise

- Stellen Sie die Richtung des Luftstroms vertikal ein, um die Raumluft umzuwälzen.
- Erhöhen Sie die Drehzahl des Gebläses, um die Raumluft innerhalb kurzer Zeit abzukühlen oder zu erwärmen.
- Schalten Sie das Gerät ab und öffnen Sie regelmäßig zum Lüften die Fenster. Die Luftqualität im Raum kann sich verschlechtern, wenn das Gerät für längere Zeit benutzt wird.
- Reinigen Sie den Luftfilter einmal alle 2 Wochen. Staub und Verunreinigungen, die sich im Luftfilter sammeln, können den Luftstrom blockieren oder die Leistung des Geräts beeinträchtigen.

Vorschläge zum Energiesparen

- Kühlen Sie den Raum nicht übermäßig. Dies kann Ihrer Gesundheit schaden und mehr Energie verbrauchen.
- Halten Sie das Sonnenlicht mit Jalousien oder Vorhängen ab, während Sie das Gerät betreiben.
- Halten Sie Türen oder Fenster fest geschlossen, während Sie das Gerät betreiben.

Produktübersicht

4-Wege-Kassette

Typ mit zwei Leitklappen

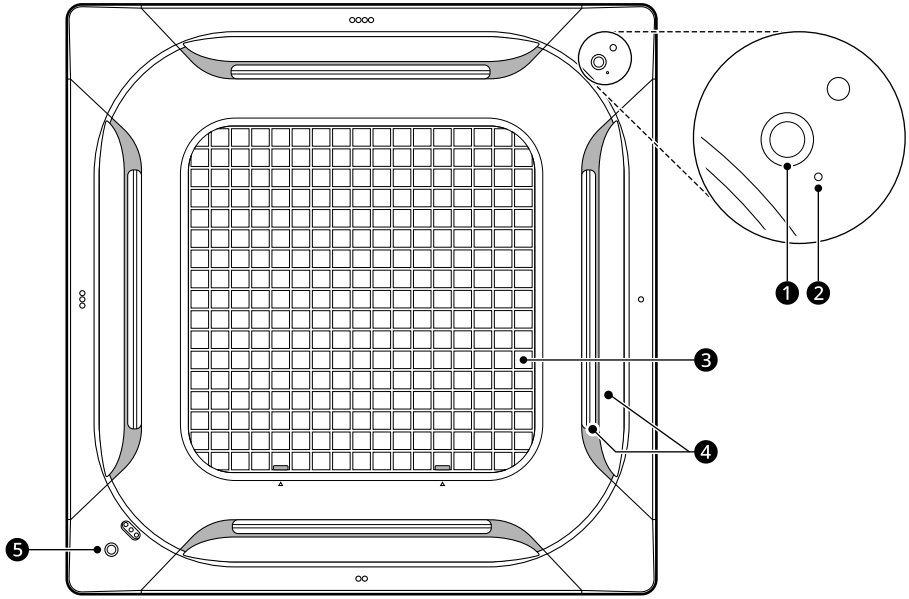

❶ **Betriebsstatusleuchte und Fernbedienungsempfänger**

Betriebsstatusleuchte: Zeigt den Betriebsstatus an.
Fernbedienungsempfänger: Enthält den Empfänger für die Funkfernbedienung.

❷ **Taste für Zwangsbetrieb**

Für den Betrieb des Produkts, wenn die Fernbedienung nicht verwendet werden kann.

❸ **Lufteinlassöffnungen und Luftfilter**

Lufteinlass: Nimmt Luft aus dem Raum auf.
Luftfilter: Reduziert Staub in der Luft.

❹ **Luftauslassöffnungen**

Lässt Luft der Wunschtemperatur zurück in den Raum zirkulieren.

❺ **PM 1.0-Sensor***1

Erkennt die Feinstaubkonzentration in Innenräumen.

*1 Dieser Sensor wird nur bei installierter Luftreinigungsfrontblende geliefert.

Normaler Typ

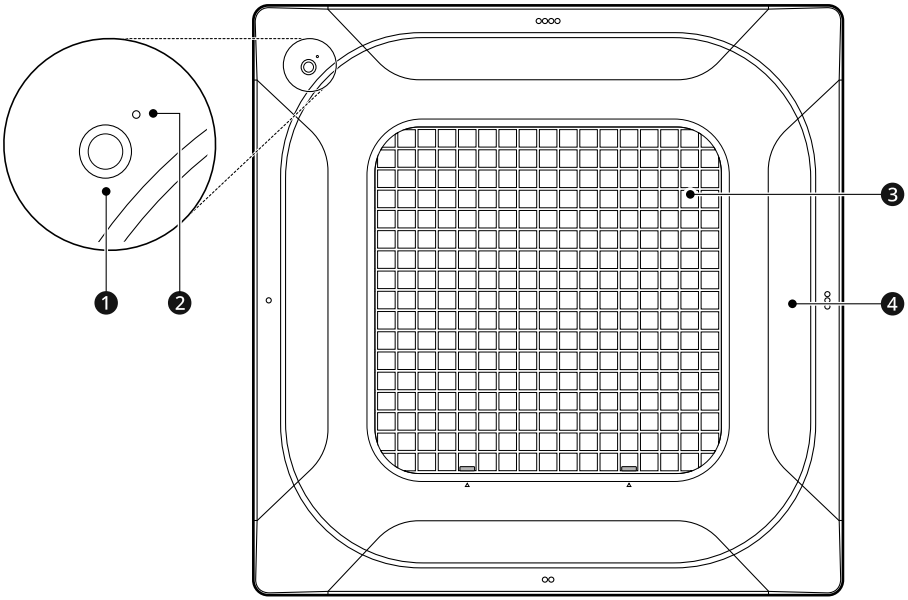

❶ **Betriebsstatusleuchte und Fernbedienungsempfänger**

Betriebsstatusleuchte: Zeigt den Betriebsstatus an.
Fernbedienungsempfänger: Enthält den Empfänger für die Funkfernbedienung.

❷ **Taste für Zwangsbetrieb**

Für den Betrieb des Produkts, wenn die Fernbedienung nicht verwendet werden kann.

❸ **Lufteinlassöffnungen und Luftfilter**

Lufteinlass: Nimmt Luft aus dem Raum auf.
Luftfilter: Reduziert Staub in der Luft.

❹ **Luftauslass**

Lässt Luft der Wunschtemperatur zurück in den Raum zirkulieren.

Anzeige

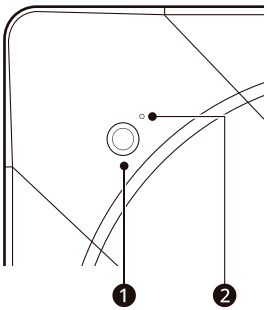

❶ Betriebsstatusleuchte

Farbe	Beschreibung
Grün	1) Kühl- oder Heizbetrieb 2) Heißstart oder Enteisungsbetrieb vor Beginn des Heizbetriebs
Gelbgrün	1) Zeit für die Reinigung des Filters im Kühl- oder Heizbetrieb*1 2) wenn Reservierungen eingestellt sind.
Orange	Die Zeit zur Reinigung des Filters, wenn das Produkt nicht in Betrieb ist.

*1 Bei Produkten, die nach Oktober 2021 hergestellt wurden, leuchtet die Anzeigelampe „Filter reinigen“ nicht auf.

❷ Taste für Zwangsbetrieb

Für den Betrieb des Geräts, wenn die Fernbedienung nicht verwendet werden kann.

- Drücken Sie etwa 2 Sekunden lang auf die Taste ❷.

Auto-Neustartfunktion

Wenn das Gerät nach einem Stromausfall wieder eingeschaltet wird, arbeitet es mit den gleichen Einstellungen weiter.

- Diese Funktion ist praktisch bei Stromausfällen.
- Diese Funktion ist ab Werk aktiviert.
- Wenn Sie die Auto-Neustartfunktion einstellen oder deaktivieren möchten, halten Sie die Taste für Zwangsbetrieb ❷ 15 Sekunden lang gedrückt.

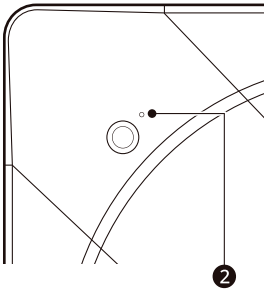

WARTUNG

Reinigung

Reinigungsintervall

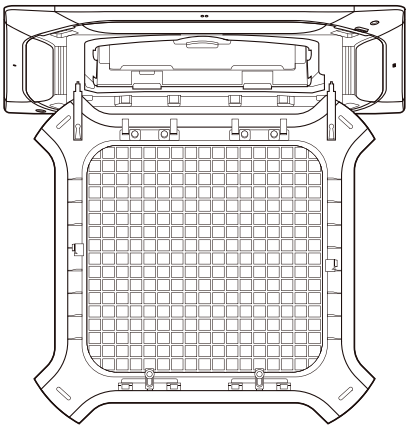

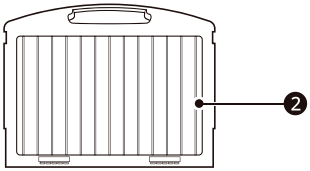

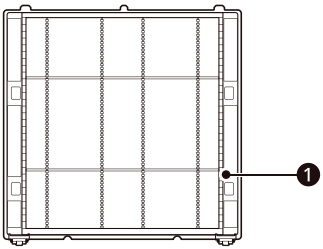

Filtertyp	Spülen mit Wasser	Intervall
❶ **Luftfilter**	O	2 Wochen
❷ **PM 1.0-Filter**[*1]	O	6 Monate
❸ **Geruchsfilter**[*1]	X	6 Monate

*1 Dieser Filter wird nur bei installierter Luftreinigungsfrontblende geliefert.

HINWEIS

- Verwenden Sie zum Reinigen der Filter niemals Wasser, das heißer als 40 ℃ ist. Dies kann zu Verformung und Verfärbung führen.
- Verwenden Sie niemals flüchtige Substanzen zum Reinigen der Filter. Dies kann die Oberfläche des Geräts beschädigen.
- Die empfohlenen Reinigungsintervalle basieren auf einem täglichen Gebrauch von 8 Stunden.
- Wenn der Filter mit Staub verstopft ist, verringert sich die Effizienz der Heizung/ Kühlung.
  - 6 % des verbrauchten Stroms werden verschwendet.

Reinigung des Luftfilters

⚠ WARNUNG

- Tragen Sie bei der Arbeit Handschuhe.
- Bevor Sie die Reinigung oder Wartung durchführen, trennen Sie die Stromversorgung und warten Sie, bis das Gebläse unterbricht.

⚠ VORSICHT

- Wenn Sie den Luftfilter entnehmen, berühren Sie nicht die Metallteile der Inneneinheit. Es besteht Verletzungsgefahr.
- Biegen Sie den Luftfilter nicht, da er zerbrechen kann.
- Bringen Sie den Luftfilter richtig an, damit kein Staub und andere Stoffe in den Produkt gelangen.

Entnehmen des Filters

1 Drücken Sie auf die Griffe ❶ auf beiden Seiten und öffnen Sie das vordere Gitter.

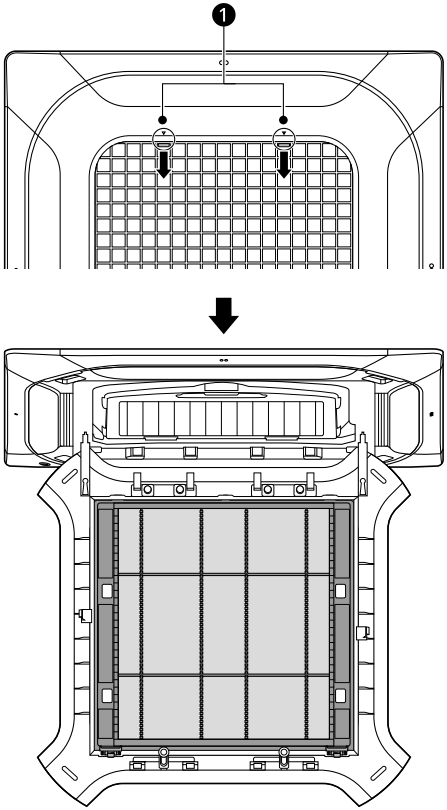

2 Drücken Sie auf die Laschen ❷ an beiden Seiten und lösen Sie das untere Ende des Luftfilters vom vorderen Gitter.

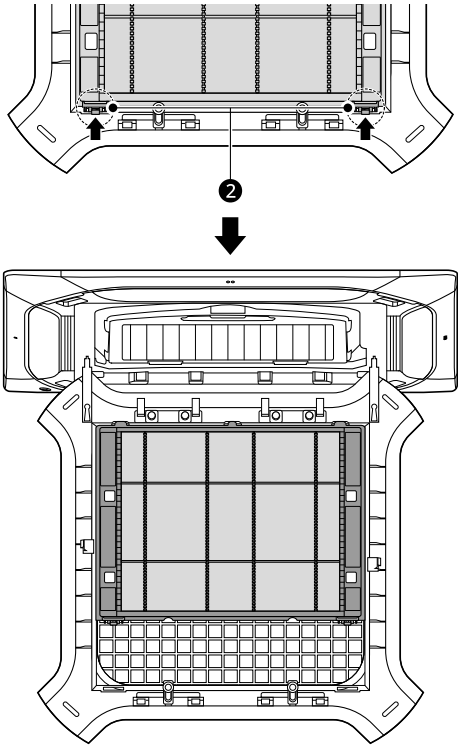

3 Nehmen Sie den Luftfilter ab.

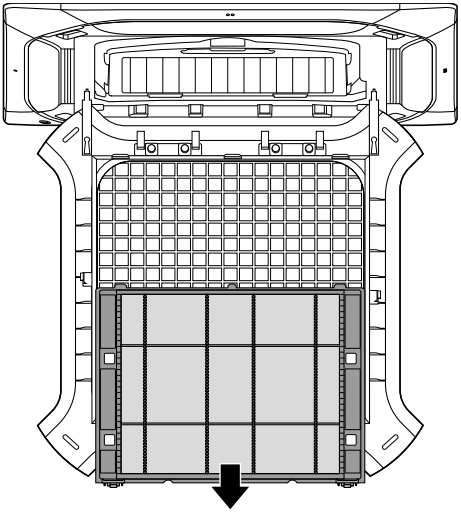

4 Drücken Sie auf den Befestigungsgriff ❸ und ziehen Sie die Oberseite des PM 1.0-Filters ❹ nach unten.

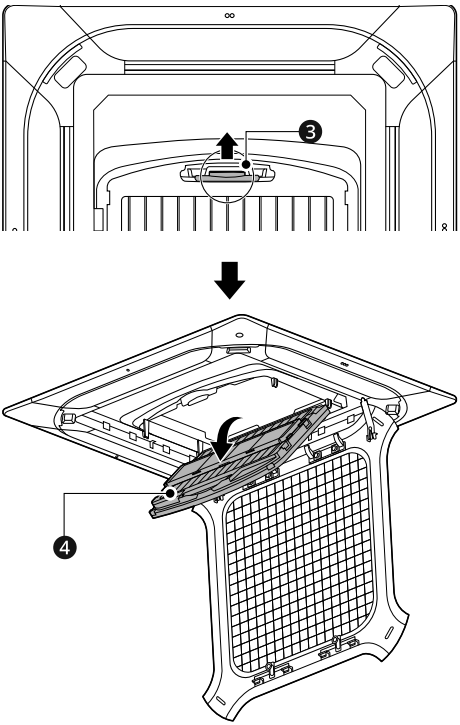

⚠ WARNUNG

- Berühren Sie den PM 1.0-Filter nicht innerhalb der ersten 10 Sekunden nach Öffnen des vorderen Gitters.
  - Es besteht die Gefahr eines elektrischen Schlags.

5 Heben Sie den PM 1.0-Filter leicht an und entfernen Sie ihn aus dem Gerät.

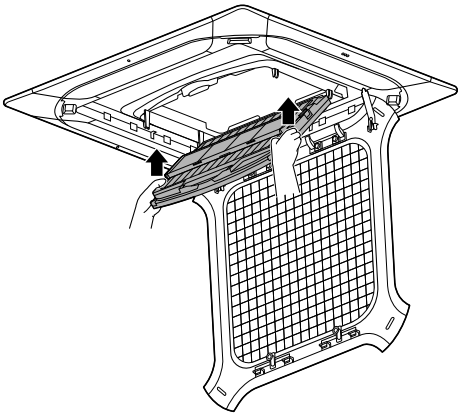

6 Entnehmen Sie den Geruchsfilter ❺, indem Sie ihn nach oben drücken.

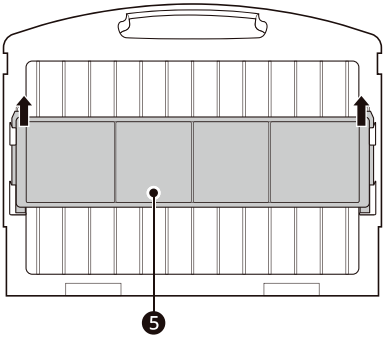

Reinigung des Luftfilters

1 Reinigen Sie den Luftfilter mit einem Staubsauger und waschen Sie ihn in lauwarmem Wasser mit einem milden Reinigungsmittel.

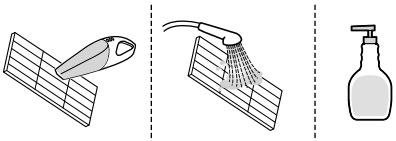

2 Trocknen Sie den Filter im Schatten.

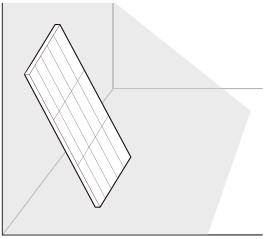

Reinigung des PM 1.0-Filters und des Geruchsfilters

PM 1.0-Filter

1) Weichen Sie den PM 1.0-Filter in ausreichend Wasser ein, so dass er eingetaucht werden kann, und schütteln Sie ihn mehrmals, um ihn zu reinigen.
   - Reinigen Sie den Filter, ohne ihn zu zerlegen.
   - Wenn er stark verschmutzt ist, weichen Sie ihn 30 Minuten lang in lauwarmem Wasser mit einem neutralen Reinigungsmittel ein und spülen ihn danach mit sauberem Wasser aus.

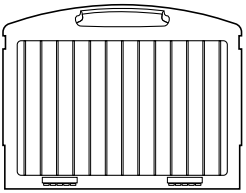

2) Ungefähr einen Tag lang im Schatten trocknen.
   - Wenn der PM 1.0-Filter beim Einsetzen noch Feuchtigkeit enthält, ertönen 7 Warntöne.

⚠ VORSICHT

- Verwenden Sie kein über 40 °C heißes Wasser oder flüchtige Flüssigkeiten.
- Verwenden Sie keine säurehaltigen Reinigungsmittel wie z.B. Zitronensäure.
- Das Trocknen mit einem Heißluftgerät, z. B. einem Haartrockner oder einer Heizung, kann den Filter beschädigen oder verformen.
- Reiben Sie den Filter nicht und berühren Sie ihn nicht direkt, weil er scharfe Kanten im Inneren enthält.

Geruchsfilter

Waschen Sie den Geruchsfilter nicht mit Wasser und trocknen Sie ihn ungefähr 3 Stunden lang unter mildem Sonnenlicht oder Neonlicht.

- Beim Waschen des Filters mit Wasser könnte er beschädigt oder verformt werden.

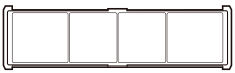

Montage des Filters

1 Setzen Sie den Geruchsfilter ❺ durch Herunterdrücken in den PM 1.0-Filter ein.

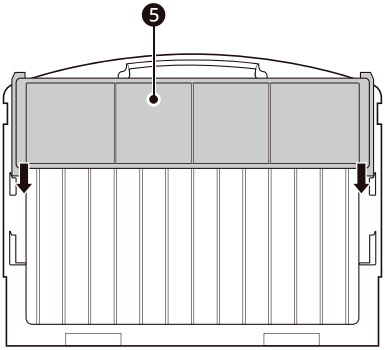

2 Hängen Sie den PM 1.0-Filter ❹ in die Haken ein.

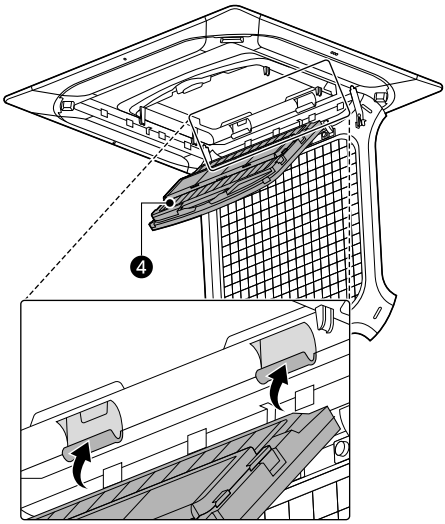

3 Drücken Sie die Oberseite des PM 1.0-Filters nach oben und befestigen Sie ihn am Gerät.

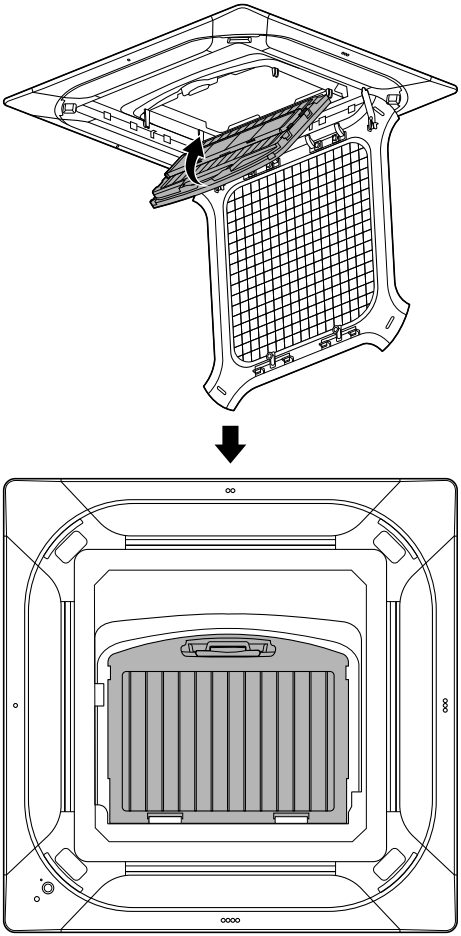

4 Setzen Sie die Haken an der Oberseite des Luftfilters in die Öffnungen ein.

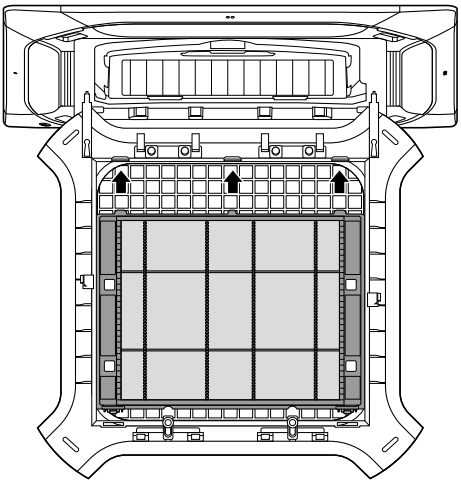

5 Setzen Sie die Laschen in die Befestigungsöffnungen an der Unterseite des vorderen Gitters ein.

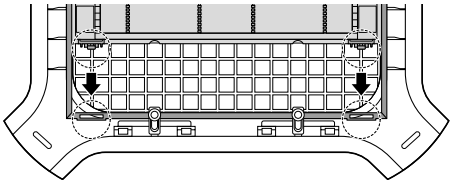

6 Setzen Sie das vordere Gitter an das Gerät.

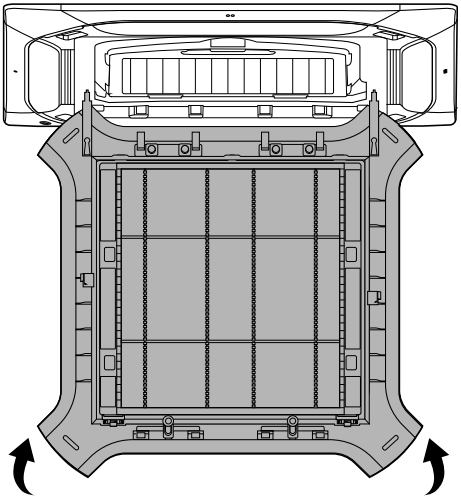

7 Befestigen Sie die Oberseite des vorderen Gitters, indem Sie auf die Griffe drücken.

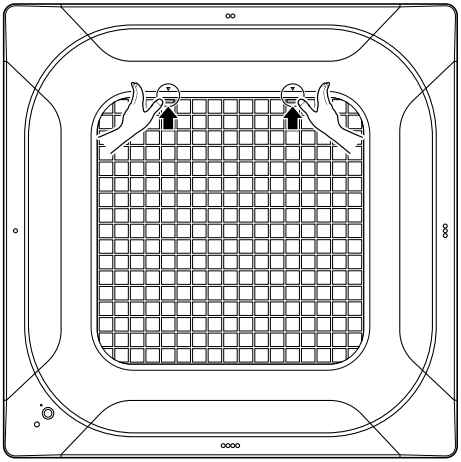

8 Drücken Sie einmal auf die Mitte der linken und rechten Seite.

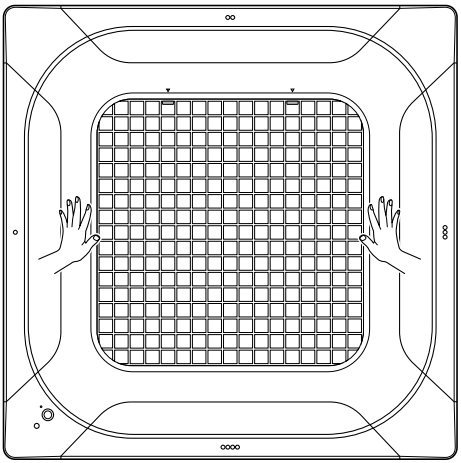

Reinigen des PM1.0-Sensors

HINWEIS

- Dieses Verfahren ist nur bei installierter Luftreinigungsfrontblende maßgeblich.
  - Der PM1.0-Sensor liegt nur der Luftreinigungsfrontblende bei.
- Es wird empfohlen, den PM1.0-Sensor alle 6 Monate zu reinigen (bei einer angenommenen täglichen Nutzungsdauer von 8 Stunden)
  - Das Reinigungsintervall ist ein fester Zeitraum bei einer angenommenen täglichen Nutzungsdauer von 8 Stunden.

⚠ WARNUNG

- Schalten Sie vor den Arbeiten die Stromversorgung des Geräts aus.
- Achten Sie sorgfältig darauf, das Produkt beim Entnehmen der PM1.0-Sensoreckabdeckung nicht fallen zu lassen.
- Schützen Sie sich beim Reinigen des PM1.0-Sensors vor Unfällen durch fallende Gegenstände.

1 Entfernen Sie die Staubsensoreckabdeckung ❶ an der Frontblende.

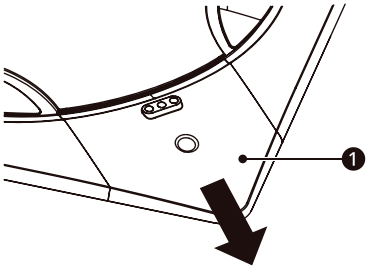

2 Entfernen Sie nach dem Öffnen der Abdeckung des PM1.0-Sensors ❷ die Gummiabdeckung ❸.

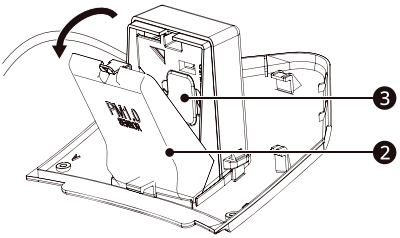

3 Wischen Sie anhaftenden Staub mit einem leicht mit Wasser angefeuchteten Wattestäbchen von der Linse. Wischen Sie diese danach erneut mit einem trockenen Wattestäbchen ab, um die Feuchtigkeit zu entfernen.

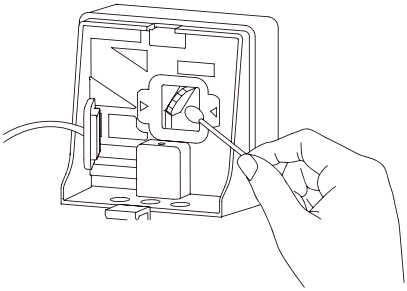

4 Nach Einsetzen der Gummiabdeckung ❸ bauen Sie die Abdeckung des PM1.0-Sensors ❷ ein.

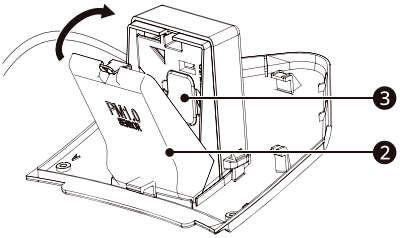

5 Setzen Sie die Staubsensoreckabdeckung ❶ in die Frontblende ein.

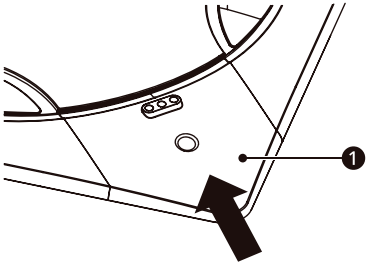

HINWEIS

- Der unten abgebildete Staubsensor muss nicht gereinigt werden.
  - Die Sensorabdeckung ist mit einer Schraube am Sensor befestigt.

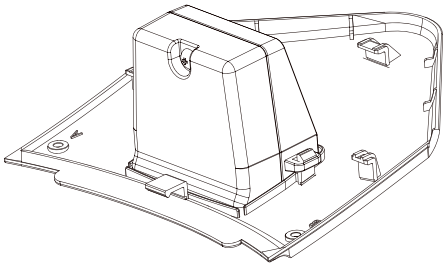

Reinigung des Luftfilters (Typ mit Hebegitter)

⚠ WARNUNG

- Tragen Sie bei der Arbeit Handschuhe.
- Bevor Sie die Reinigung oder Wartung durchführen, trennen Sie die Stromversorgung und warten Sie, bis das Gebläse unterbricht.

⚠ VORSICHT

- Wenn Sie den Luftfilter entnehmen, berühren Sie nicht die Metallteile der Inneneinheit. Es besteht Verletzungsgefahr.
- Biegen Sie den Luftfilter nicht, da er zerbrechen kann.
- Bringen Sie den Luftfilter richtig an, damit kein Staub und andere Stoffe in den Produkt gelangen.

Entfernen des Filters

1 Drücken Sie die Taste ∨ (unten) auf der Funkfernbedienung für das Hebegitter.

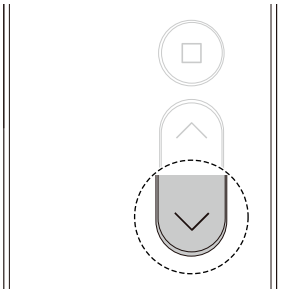

⚠ WARNUNG

- Steigen Sie nicht auf das Hebegitter, während es sich auf und ab bewegt.
  - Das Hebegitter kann beschädigt werden, eine Fehlfunktion aufweisen oder herunterfallen und Verletzungen verursachen.

HINWEIS

- Die Länge des Hebegitters, das vom Gerät ausgefahren wird, ist wie folgt.
  - Drücken Sie die Taste ∨ auf der Fernbedienung einmal, um die standardmäßige Ausfahrlänge von 2 m einzustellen.
  - Drücken Sie die Taste ∨ auf der Fernbedienung erneut, um die maximale Absenkungslänge von 3,7 m zu erreichen.
- Die minimale Absenkungslänge des Hebegitters beträgt 1 m.

HINWEIS

- Das Hebegitter stoppt automatisch, wenn es beim Absenken auf ein Objekt trifft oder den Boden berührt.

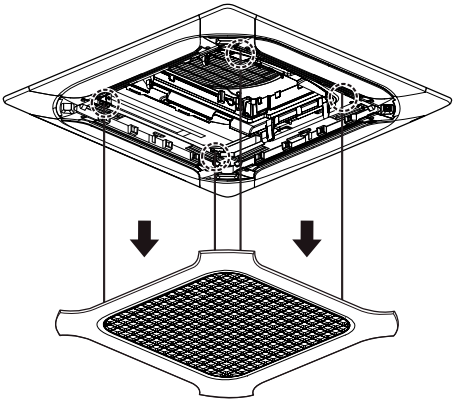

- Um die standardmäßige Absenkungslänge des Hebegitters auf eine andere Länge als 2 m zu ändern, drücken Sie die Taste ■ auf der Fernbedienung fünfmal hintereinander, wenn sich das Hebegitter in der gewünschten Position befindet.
  - Die Position, in der Sie die Taste ■ auf der Fernbedienung fünfmal hintereinander drücken, wird als grundlegende Absenkungslänge des Hebegitters festgelegt.
  - Die standardmäßige Absenkungslänge kann im Bereich von 1 m bis 3,7 m eingestellt werden.

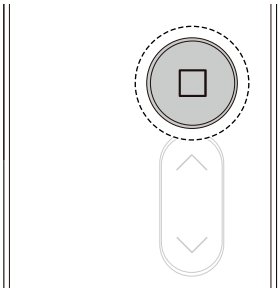

2 Drücken Sie auf den fixierten Haken und heben Sie den Luftfilter an.

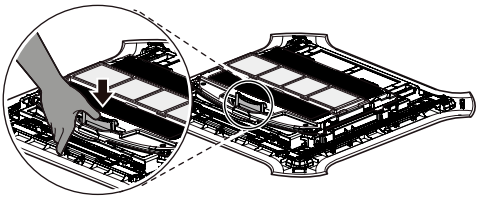

3 Nehmen Sie den Luftfilter ab.

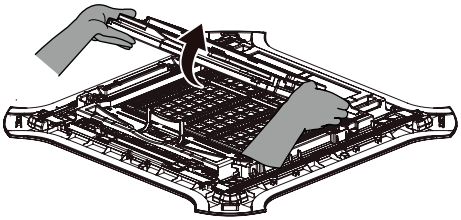

4 Ziehen Sie den Geruchsfilter ❶ heraus, um ihn vom PM1.0-Filter ❷ zu trennen.

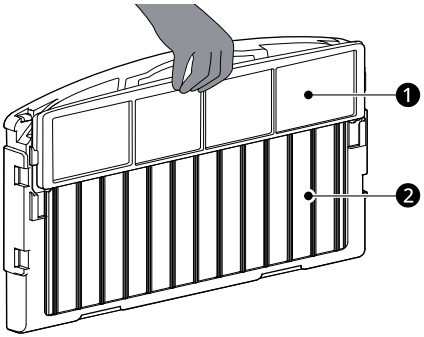

⚠ WARNUNG

- Berühren Sie den PM 1.0-Filter nicht innerhalb der ersten 10 Sekunden nach Öffnen des vorderen Gitters.
  - Es besteht die Gefahr eines elektrischen Schlags.

Reinigung des Geruchsfilters und des PM1.0-Filters

1 **Geruchsfilter**

Waschen Sie den Geruchsfilter nicht mit Wasser und trocknen Sie ihn ungefähr 3 Stunden lang unter mildem Sonnenlicht oder Neonlicht.

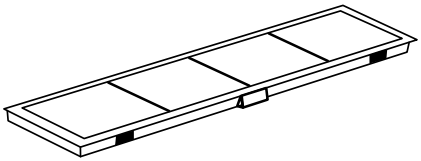

PM 1.0-Filter

1) Weichen Sie den PM 1.0-Filter in ausreichend Wasser ein, so dass er eingetaucht werden kann, und schütteln Sie ihn mehrmals, um ihn zu reinigen.
   - Wenn er stark verschmutzt ist, weichen Sie ihn 30 Minuten lang in lauwarmem Wasser mit einem neutralen Reinigungsmittel ein und spülen ihn danach mit sauberem Wasser aus.

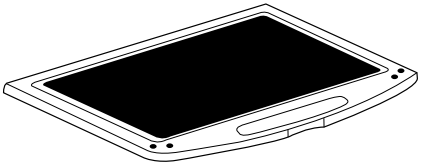

2) Ungefähr einen Tag lang im Schatten trocknen.
   - Wenn der PM 1.0-Filter beim Einsetzen noch Feuchtigkeit enthält, ertönen 7 Warntöne.

⚠ VORSICHT

- Verwenden Sie kein über 40 ℃ heißes Wasser oder flüchtige Flüssigkeiten.
- Verwenden Sie keine säurehaltigen Reinigungsmittel wie z.B. Zitronensäure.
- Das Trocknen mit einem Heißluftgerät, z. B. einem Haartrockner oder einer Heizung, kann den Filter beschädigen oder verformen.
- Reiben Sie den Filter nicht und berühren Sie ihn nicht direkt, weil er scharfe Kanten im Inneren enthält.

2 Stecken Sie den Geruchsfilter ❶ in den PM1.0-Filter ❷.

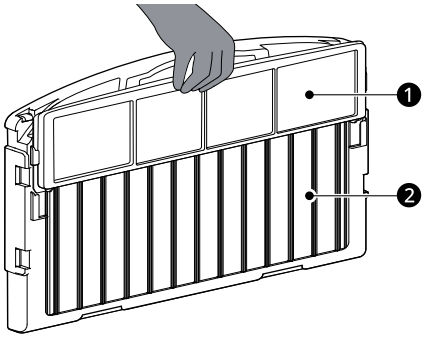

Reinigung des Luftfilters

1 Entfernen Sie den Luftfilter, der am Frontgitter angebracht ist.

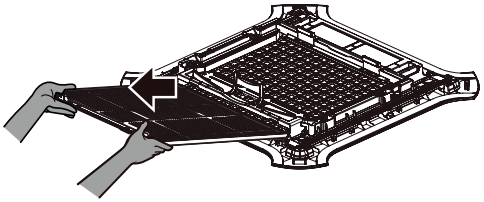

2 Reinigen Sie den Filter mit einem Staubsauger oder einer weichen Bürste.
   - Bei starker Verschmutzung waschen Sie ihn mit lauwarmem Wasser und einem neutralen Reinigungsmittel.

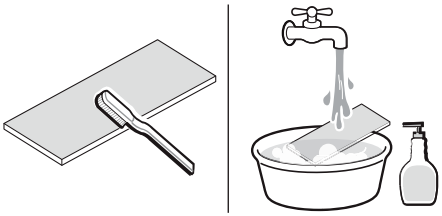

3 Trocknen Sie den Filter an einem gut belüfteten, schattigen Ort.

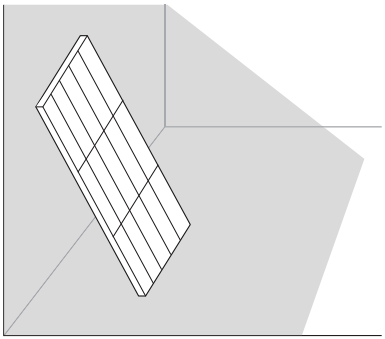

4 Setzen Sie den Luftfilter ein.

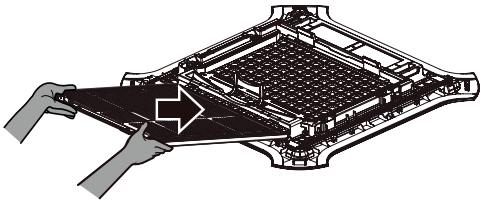

5 Setzen Sie den Luftfilter zusammen.

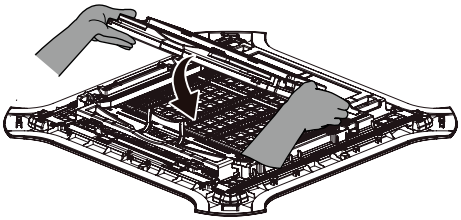

6 Verwenden Sie die Fernbedienung für das Hebegitter, um das Hebegitter anzuheben.

HINWEIS

- Wenn Sie das Frontgitter während der Installation oder Wartung öffnen, kann das Innengitter nicht einrasten. In diesem Fall muss der Hauptschutzschalter wieder eingeschaltet werden, damit die Klimaanlage normal funktioniert.
- Das Hebegitter wird automatisch stoppen und sich verriegeln, wenn es mit dem Innengerät verbunden ist.

Wartungshinweise

Vor längeren Phasen der Inaktivität

1 Betreiben Sie die Klimaanlage 2 bis 3 Stunden lang in der **Betriebsart nur Lüfter**.
   - Dadurch werden die enthaltenen mechanischen Elemente getrocknet.

2 Gerät ausschalten.

3 Schutzschalter ausschalten.

Nach längeren Phasen der Inaktivität

1 Reinigen Sie den Luftfilter und setzen Sie ihn in die Inneneinheit ein.

2 Überprüfen Sie, dass die Lufteinlässe und Luftauslässe der Inneneinheit/Außeneinheit nicht blockiert sind.

3 Überprüfen Sie, dass das Erdungskabel korrekt angeschlossen ist.
   - Das Erdungskabel kann seitlich an die Inneneinheit angeschlossen sein.

FEHLERBEHEBUNG

Bevor Sie das Servicezentrum anrufen

Bitte prüfen Sie die folgenden Punkte, bevor Sie sich an das Servicezentrum wenden. Wenn das Problem weiterhin besteht, wenden Sie sich an Ihr lokales Servicezentrum.

HINWEIS

- Einige Funktionen werden je nach Modell möglicherweise nicht unterstützt.

Selbstdiagnosefunktion

Dieses Gerät verfügt über eine eingebaute Funktion zur **Selbstdiagnose**. Wenn ein Fehler auftritt, blinkt die LED an der Inneneinheit in 2-Sekunden-Intervallen. Wenden Sie sich in diesem Fall an Ihren Händler vor Ort oder das Wartungs-Center.

Betrieb

Symptome	Mögliche Ursache und Lösung
Das Gerät funktioniert nicht normal.	**Aus dem Gerät kommen Brandgeruch und seltsame Geräusche.** • Schalten Sie das Gerät aus, schalten Sie die Stromversorgung ab oder trennen Sie sie, und wenden Sie sich an das Servicezentrum.
	Aus der Inneneinheit tritt Wasser aus, auch wenn die Ebene der Luftfeuchtigkeit niedrig ist. • Schalten Sie das Gerät aus, schalten Sie die Stromversorgung ab oder trennen Sie sie, und wenden Sie sich an das Servicezentrum.
	Das Stromkabel ist beschädigt oder erzeugt übermäßige Hitze. • Schalten Sie das Gerät aus, schalten Sie die Stromversorgung ab oder trennen Sie sie, und wenden Sie sich an das Servicezentrum.
	Ein Schalter, ein Stromkreisunterbrecher (Sicherheit, Masse) oder eine Sicherung funktioniert nicht ordnungsgemäß. **Ist die Sicherung durchgebrannt oder wurde der Überlastungsschalter ausgelöst?** • Schalten Sie das Gerät aus, schalten Sie die Stromversorgung ab oder trennen Sie sie, und wenden Sie sich an das Servicezentrum.
	Das Gerät erstellt einen Fehlercode aus seiner Selbstdiagnose. • Schalten Sie das Gerät aus, schalten Sie die Stromversorgung ab oder trennen Sie sie, und wenden Sie sich an das Servicezentrum.

Symptome	Mögliche Ursache und Lösung
Die Gebläsedrehzahl kann nicht eingestellt werden.	**Die Betriebsart Strahl oder die Betriebsart Automatikbetrieb ist ausgewählt.** • In einigen Betriebsarten können Sie die Gebläsedrehzahl nicht einstellen. Wählen Sie eine Betriebsart, in der Sie die Gebläsedrehzahl einstellen können.
	Der von der Klimaanlage erzeugte Luftstrom kann während des Betriebs automatisch angepasst werden. • Wenn die Klimaanlage die eingestellte Temperatur erreicht, reduziert sie die Luftstromrate, um die Erstellung eines kühlen Luftstroms beim Heizen zu vermeiden oder den Energieverbrauch und die Luftfeuchtigkeit in Innenräumen beim Kühlen zu minimieren.
Die Temperatur kann nicht eingestellt werden.	**Die Betriebsart nur Lüfter oder die Betriebsart Strahl ist ausgewählt.** • In einigen Betriebsarten können Sie die Temperatur nicht einstellen. Wählen Sie eine Betriebsart, in der Sie die Temperatur einstellen können.
Das Gerät bricht während des Betriebs ab.	**Das Gerät schaltet sich plötzlich aus.** • Die Funktion **Ausschaltzeituhr** ist möglicherweise abgelaufen, wodurch das Gerät ausgeschaltet wird. Prüfen Sie die Einstellungen der Zeitschaltuhr.
	Ist Ihnen beim Timer-Betrieb ein Fehler unterlaufen? • Stellen Sie den Timer richtig ein.
	Während des Betriebs ist es zu einem Stromausfall gekommen. • Warten Sie, bis die Stromversorgung wieder hergestellt ist. Wenn die Funktion **Auto-Neustart** aktiviert ist, nimmt das Gerät einige Minuten nach Rückkehr der Stromversorgung den Betriebsvorgang von vor dem Ausfall wieder auf.
Das Gerät funktioniert nicht.	**Eine Sicherung ist durchgebrannt oder die Stromversorgung ist blockiert.** • Tauschen Sie die Sicherung aus oder prüfen Sie, ob der Stromkreisunterbrecher ausgelöst hat.
	Das Gerät ist vom Stromnetz getrennt. • Prüfen Sie, ob das Netzkabel in die Steckdose eingesteckt ist oder die Isolierschalter eingeschaltet sind.
	Ein Stromausfall ist aufgetreten. • Schalten Sie das Gerät aus, wenn ein Stromausfall auftritt. • Wenn die Stromversorgung wiederhergestellt ist, warten Sie 3 Minuten und schalten Sie das Gerät dann wieder ein.
	Die Spannung ist zu hoch oder zu niedrig. • Prüfen Sie, ob der Stromkreisunterbrecher ausgelöst wurde.

Symptome	Mögliche Ursache und Lösung
Das Gerät funktioniert nicht.	**Das Gerät wurde zu einer voreingestellten Zeit automatisch ausgeschaltet.** • Schalten Sie das Gerät ein.
	Die Batterieausrichtung in der Funkfernbedienung ist falsch. • Stellen Sie sicher, dass die Batterien richtig in die Funkfernbedienung eingesteckt sind. • Wenn die Batterien richtig eingelegt sind, das Gerät aber trotzdem nicht funktioniert, tauschen Sie die Batterien aus und versuchen Sie es erneut.
	Sind die Lufteinlass- oder Luftauslassöffnungen der Inneneinheit blockiert? • Entfernen Sie die störenden Elemente.
Das Gerät gibt keine kühle Luft ab.	**Die Luft zirkuliert nicht ordnungsgemäß.** • Stellen Sie sicher, dass keine Vorhänge, Jalousien oder Möbelstücke vorhanden sind, die die Vorderseite des Geräts blockieren.
	Der Luftfilter ist verschmutzt. • Reinigen Sie den Luftfilter einmal alle 2 Wochen. • Weitere Informationen finden Sie unter „Luftfilter reinigen“.
	Die Raumtemperatur ist zu hoch. • Im Sommer kann das vollständige Kühlen der Raumluft einige Zeit in Anspruch nehmen. Wählen Sie in diesem Fall zum schnelleren Kühlen der Raumluft die Betriebsart **Strahl**.
	Möglicherweise war der Raum sehr heiß, als die Raumklimaanlage eingeschaltet wurde. • Geben Sie ihm zum Abkühlen etwas Zeit.
	Es entweicht kalte Luft aus dem Raum. • Stellen Sie sicher, dass keine kalte Luft durch die Lüftungsöffnungen des Raums entweicht.
	Die gewünschte Temperatur ist höher als die aktuelle Temperatur. • Setzen Sie die gewünschte Temperatur auf eine niedrigere Ebene als die aktuelle Temperatur.
	Es liegt eine Heizquelle in der Nähe vor. • Vermeiden Sie die Verwendung von Wärmeerzeugern wie Elektroöfen oder Gasbrennern, während die Klimaanlage in Betrieb ist.
	Die Betriebsart nur Lüfter ist ausgewählt. • In der Betriebsart **nur Lüfter** bläst Luft aus dem Gerät, ohne die Raumluft zu kühlen oder zu erwärmen. • Schalten Sie die Betriebsart in den Kühlbetrieb.

Symptome	Mögliche Ursache und Lösung
Das Gerät gibt keine kühle Luft ab.	**Die Außentemperatur ist zu hoch.** • Die Kühlwirkung ist möglicherweise nicht ausreichend.
Das Gerät gibt keine warme Luft ab.	**Wenn die Betriebsart Heizung startet, ist die Leitklappe nahezu vollständig geschlossen und es tritt keine Luft aus, obwohl die Außeneinheit arbeitet.** • Das ist normal. Bitte warten Sie, bis das Gerät genügend warme Luft erzeugt hat, um durch die Inneneinheit zu blasen.
	Die Außeneinheit befindet sich im Abtaubetrieb. • In der Betriebsart **Heizung** sammeln sich Eis und Frost an den Spiralen, wenn die Außentemperatur fällt. Die Betriebsart **Enteisen** verringert die Frostschicht auf der Spirale und sollte nach etwa 15 Minuten beendet sein.
	Die Außentemperatur ist zu niedrig. • Die Heizwirkung ist möglicherweise nicht ausreichend.
Die Klimaanlage verändert im Betrieb die erzeugte Luftstromrate.	**Wenn das Gerät die Wunschtemperatur erreicht, nimmt die Luftstromrate ab, um die Erstellung eines kühlen Luftstroms während des Heizens zu vermeiden oder den Energieverbrauch und die Luftfeuchtigkeit in Innenräumen während des Kühlens zu minimieren.** • Dieses Symptom ist normal.
Aus der Klimaanlage scheint Kondenswasser auszutreten.	**Wenn der Luftstrom aus der Klimaanlage die warme Raumluft abkühlt, entsteht Kondenswasser.** • Dieses Symptom ist normal.

Leistung

Symptome	Mögliche Ursache und Lösung
Die Inneneinheit ist auch dann noch in Betrieb, wenn das Gerät ausgeschaltet wurde.	**Die Funktion Auto-Trocknen ist in Betrieb.** • Lassen Sie die **Auto-Trocknen** funktion weiterlaufen, da sie die Restfeuchtigkeit in der Inneneinheit reduziert. Wenn Sie diese Funktion nicht wünschen, können Sie die Inneneinheit ausschalten.
Aus dem Luftauslass der Inneneinheit tritt Nebel aus.	**Die gekühlte Luft aus dem Gerät erzeugt Nebel.** • Wenn die Raumtemperatur sinkt, wird dieses Phänomen verschwinden.
An der Außeneinheit tritt Wasser aus.	**Im Heizbetrieb wirft sich Kondenswasser aus dem Wärmetauscher ab.** • Installieren Sie einen Ablaufschlauch unter der Bodenwanne.

Symptome	Mögliche Ursache und Lösung
Es liegt ein Geräusch oder eine Vibration vor.	**Ein Klickgeräusch ist zu hören, wenn das Gerät aufgrund der Bewegung des Umschaltventils startet oder unterbricht.** **Knarrendes Geräusch: Die Kunststoffteile der Inneneinheit knarren, wenn sie sich aufgrund von plötzlichen Temperaturänderungen zusammenziehen oder ausdehnen.** • Das Geräusch ist während oder nach dem Betrieb normal. Es ist kein Anzeichen für eine Fehlfunktion.
	Fließgeräusch: Dies ist der Fluss des Kältemittels durch das Gerät. **Blasgeräusch: Dieses Geräusch entsteht, wenn Druckluft in die Umgebung abgegeben wird.** **Dies ist das Geräusch, dass beim Verarbeiten des Entfeuchtungswassers in der Klimaanlage entsteht.** • Diese Symptome sind normal. Das Geräusch wird aufhören.
Es ist ein Knacken zu hören.	**Dieses Geräusch entsteht durch die Ausdehnung oder Kontraktion der Frontblende usw. aufgrund von Temperaturänderungen.** • Diese Symptome sind normal. Das Geräusch wird aufhören.
Die Inneneinheit gibt einen Geruch ab.	**Der Geruch (z.B. Zigarettenrauch) kann von der Inneneinheit aufgesaugt und mit dem Luftstrom abgeleitet werden.** • Wenn der Geruch nicht verschwindet, ist es notwendig, den Filter zu waschen. Wenn dies nicht funktioniert, wenden Sie sich an das Servicezentrum, um den Wärmetauscher zu reinigen.
	Stellen Sie sicher, dass es sich nicht um einen feuchten Geruch handelt, der aus Wand, Teppich, Einrichtung oder Textilien im Raum austritt. • Wenn der Geruch von Wänden, Teppichböden, Möbeln oder Textilien abgegeben wird, reinigen Sie diese.
Die Anzeige der Fernbedienung ist schwach oder es wird gar nichts angezeigt.	**Sind die Batterien leer?** • Tauschen Sie die Batterien gegen neue Batterien aus.
	Sind die Batterien mit umgekehrter Polarität eingelegt? • Überprüfen Sie, dass die Plus- und Minuspole der Batterien richtig ausgerichtet sind.

Ruf nach Service

Situationen, in denen ein Servicetechniker angefordert werden muss

Wenn das Gerät einen der folgenden Zustände aufweist, fordern Sie bitte einen Servicetechniker an.

- Wenn anormalen Zustände auftreten, z. B. Brandgeruch, laute Geräusche usw.
  - Schalten Sie das Gerät und den Schutzschalter aus.
  - Versuchen Sie niemals, das Gerät selbst zu reparieren oder wieder in Betrieb zu nehmen.

- Das Hauptstromkabel ist zu heiß oder beschädigt.
- Durch Eigendiagnose wird ein Fehlercode generiert.
- Aus dem Gerät tritt selbst bei geringer Luftfeuchtigkeit Wasser aus.
- Ein beliebiger Schalter, Schutzschalter (Sicherheit, FI) oder eine Sicherung funktioniert nicht ordnungsgemäß.

HINWEIS

- Der Benutzer ist für die regelmäßigen Überprüfungen und Reinigungen zuständig, um eine mangelhafte Leistung des Geräts zu vermeiden.
- Beim Auftreten von ungewöhnlichen oder besonderen Situationen oder Umständen darf die Wartung nur durch geschultes Wartungspersonal durchgeführt werden.

Manufacturer :
LG Electronics Inc.
84, Wanam-ro, Seongsan-gu, Changwon-si, Gyeongsangnam-do, KOREA

UK Importer: LG Electronics U.K. Ltd
Velocity 2, Brooklands Drive, Weybridge, KT13 0SL

Eco design requirement
• The information for Eco design is available on the following free access website.
https://www.lg.com/global/support/cedoc/cedoc