用戶手冊

窗口式冷氣機

在操作本裝置前,請閱讀用戶手冊, 並將其放於方便獲取的位置以便隨時參考。

種類: 窗口式冷氣機 (變頻壓縮機)

HK 粵語

W3NQ08UNNP1
W3NQ10UNNP1
W3NQ08UNNP2

MFL71143113
Rev.08_030822

www.lg.com

版權所有© 2020 - 2022 LG Electronics Inc., 保留所有權利

目錄

安全說明 3
重要安全說明 4

產品簡介 8
產品簡介 8
外部零件 8

安裝 9
斷路器安裝 9
安裝簡介 9
所需工具 9
如何安裝本產品 10
安裝排水盤(選擇性安裝) 10
冷氣機安裝 11
室外散熱空間 11
室內固定組件(選擇性安裝) 12

操作 13
控制面板和遙控器 13
關閉顯示屏背光功能 14
使用自動清潔功能 14
無線遙控器 15
風向 16
內部風扇 16

智能系統 17
LG ThinQ 應用程式 17
Smart Diagnosis 18

維護 19
隔塵網 19

疑難排解 20
在致電尋求服務之前 20
冷氣機正常情況下會發出的聲音 20

使用前請閱讀所有說明

請注意自身安全及四周環境是否適合進行安裝。

用戶手冊內提供多種安全訊息。請閱讀及遵守各項安全指引。

⚠ 這是安全警告標誌。

此標示可能造成危險的事物或操作。

仔細閱讀帶有此標示的部份, 遵循操作指引以避免發生危險。

請留意以下標示 :

⚠ 警告

這表示不遵循操作指引會造成重傷或死亡。

⚠ 注意

這表示不遵循指引會造成輕傷或產品損壞。

以上安全指引將指出潛在危險、減低受傷及提示未能遵循安裝指引時發生的風險。

冷氣機上標示以下圖例。


這表示注意易燃物品, 發生火警時會引起火災。


這表示必須先閱讀使用手冊。


這表示技術人員必須跟據使用手冊安裝。


這表示所需資訊能在使用手冊內找到。

重要安全說明

⚠ 警告

在使用產品時, 為減少給人體帶來爆炸、火災、死亡、觸電、傷害或燙傷的風險, 應遵循基本的安全預防措施, 包括以下內容:

安裝

- 使用前, 確保本裝置已根據使用手冊的描述妥善安裝。
- 請聯繫授權維修技術人員維修或維修本產品。
- 請聯繫安裝人員安裝冷氣機。
- 在沒有監督的情況下, 禁止小孩或殘疾人使用空調機。
- 心須保持所有通風口暢通無阻。
- 應遵守國家氣體法規。
- 必須由授權技工更換電源線及必須使用原廠零件。
- 安裝工作必須由合資格的授權技工並按照當地的法規進行安裝。
- 必須以穩定、安全及合規格的電源電路連接以避免產品電力負荷過重。
- 必須連接已接地的電源插頭。
- 在任何情況下, 請勿切斷或移除電源線的第三個 (接地) 插腳。
- 安裝或移動此產品時, 請勿擠壓、扭曲或損毀電源線。
- 必須正確連接電源插頭。
- 請勿改裝或延長電源線。
- 請勿通過插拔電源線來啟動/停止操作。
- 請勿在拆開機殼、控制箱或前置面板的情況下打開斷路器。否則可能引起火災、觸電或爆炸。
- 如電源線損壞, 必須由合資格的技術人員更換, 以免發生危險。
- 請使用專用電路。
- 請勿拆卸或改裝產品。
- 必須遵守安全指引, 包括使用長袖手套及護目鏡。
- 在安裝或維修前, 必須移除電源線和斷路器的連接。
- 請將包裝物料放在兒童不能接觸的地方, 以免帶來窒息的危險。
- 產品必須避免暴露在冰凍或高溫的環境下進行存放或安裝。
- 請勿在產品附近儲存或使用易燃氣體或液體。

操作

- 本產品僅限於個人使用。
- 如本產品損壞、發生故障或零件缺失 (包括電線或插頭損壞), 切勿嘗試操作本產品。維修或立即更換所有磨損或損毀的電源線, 切勿重覆使用已磨損的電源線。
- 不要使用表面或兩端有裂紋或磨損的電源線。
- 請勿在地毯或墊子下面鋪放電源線, 以免被踩壞。
- 請勿將電源線放置在桌子或椅子等重物下面。
- 請勿將電源線放在熱源附近。
- 請勿使用適配器或將產品插入共用插座。
- 不要隨意更改操作程式。
- 如果您檢測到本設備發出異響、或有化學或燃燒的氣味或煙霧, 請立即拔掉插頭, 並聯繫LG電子客戶信息中心。
- 切勿拔掉電源線。應該用手捉緊插頭, 以垂直角度拉出插座。
- 請勿用濕手抓住電源線或觸摸設備控制器。
- 如有液體進入產品, 請關閉電源然後拔走插頭並尋求維修。
- 如果設備已被水浸沒, 請在繼續使用前聯繫LG電子客戶信息中心獲取指導。
- 如果產品在長時間不使用時, 請拔下電源插頭。
- 清潔前請拔掉設備插頭。
- 如果發生氣體洩漏 (丙烷氣體等), 請勿操作本設備或任何其他設備。請打開窗戶或門, 立即對該區域進行通風。
- 除非得到監護人從旁監管及指引, 否則, 任何體力、觸覺、智力弱於正常 (兒童包括在內) 的人員, 或任何缺乏相關操作經驗和知識的人員, 都不可操作本裝置。應監督兒童, 避免其把玩該電器。
- 要清潔內部，請聯繫授權的服務中心或經銷商。
- 請勿在本產品上使用溶劑型清潔劑。否則可能導致損壞或腐蝕。

接地指引

- 本設備的電源線配有三叉 (接地) 插頭。請將該插頭與標準三槽 (接地) 壁裝式電源插座一起使用, 以最大限度地降低觸電危險。消費者應讓合格的電工檢查壁裝式插座和電路, 以確保插座正確接地。請勿從電源插頭上切下或取下第三個 (接地) 插腳。
  - 設備偶爾會出現連接斷開的情況；由於潛在的安全隱患, 我們強烈反對使用適配器插頭。
- 將適配器接地端子連接到壁裝式插座蓋螺釘並不會使設備接地, 除非蓋螺釘是金屬且未絕緣, 並且壁裝式插座通過室內佈線接地。消費者應讓合格的電工檢查電路, 以確保插座正確接地。
- 用一隻手從適配器上斷開電源線。否則, 適配器接地端子可能會斷開。請勿在適配器插頭損壞的情況下使用本設備。
  - 設備經常斷開連接的情況 ; 在這些情況下請勿使用適配器插頭。頻繁拔掉電源線可能會導致接地端子不可逆轉的損壞。壁裝式電源插座應改為三槽 (接地) 插座。

⚠ 注意

為了降低使用本設備時對人員造成輕微或中度傷害、故障或損壞產品或財產的風 險, 請採取以下基本預防措施：

安裝

- 安裝設備時要小心, 確保排氣或冷凝不會損壞附近的財產。
- 請嚴格遵循安裝說明, 以避免過度振動或漏水。
- 請勿將本設備安裝在直接暴露於海洋空氣 (鹽霧) 的區域。
  – 鹽霧環境是腐蝕的原因。(特別是冷凝器和蒸發器的腐蝕會損壞設備或損害其性能)
- 如果安裝在沿海地區, 請在室外機前設置防風墻。
  – 避免直接暴露在鹽霧中。
  – 請安裝牢固且堅硬的混凝土防風罩, 以抵禦鹽霧腐蝕。
- 打開包裝、安裝該裝置時，請戴好手套，務必謹慎小心。螺絲或設備的鋒利側邊，可能會割傷使用者。

操作

- 請勿將本產品用於保存食物、藝術品等特殊用途。本產品為供個人使用而非精密製冷系統。否則可能會導致財物損壞或損失。
- 於安裝或移動本產品時, 請注意安全及檢查電源線有否損壞。
- 請確保進氣口和出氣口沒有障礙物。
- 請用軟布清潔設備。請勿使用蠟、稀釋劑或刺激性清潔劑。
- 請勿踩踏設備或在設備頂部放置重物。
- 在啟動本產品前, 請確保已安裝濾網。
- 切物飲用排出的冷凝水。
- 請確保本產品有充足的散熱空間。
- 長時間暴露在直接氣流中可能有害您的健康。
- 如果遙控器長時間不用, 請取出電池。
- 切勿在遙控器上混用不同類型的電池或者新舊電池。
- 如果電池出現液體洩漏, 請停止使用遙控器。如果您的衣服或皮膚沾上了洩漏的電池液, 請用清水洗淨。
- 如果洩漏的電池液已被吞嚥, 請徹底沖洗口腔內部並就醫。
- 請勿給電池充電或拆卸電池。

維護

- 建議每兩星期清潔隔塵網。
- 拆卸隔塵網時, 切勿觸摸空調機的金屬部件。
- 移除隔塵網時, 請勿接觸冷氣機內的金屬部分。清潔冷氣機時, 切勿使用強效清潔劑, 應使用光滑的布清潔。

製冷劑 (僅限R32)

⚠ 警告

- 請勿使用非製造商建議的方法來加速除霜過程或清潔。
- 本設備應存放在沒有連續操作明火 (例如操作燃氣器具) 和點火源 (例如操作電加熱器) 的房間內。
- 請勿刺穿或焚燒。請注意,易燃制冷劑可能沒有氣味。
- 設備應存放在通風良好的室內, 房間面積應便於設備操作。
- 應將設備存放在適當的區域,以防止發生機械損壞。
- 根據EC60335-2-40, 載有1.224公斤以下製冷劑的冷氣機不設房間面積限制。
- 由於最少安裝高度為75厘米, 需留意某些大慶的安裝高度或未能達到該要求。

技術安全

- 任何參與製冷劑迴路工作或進入製冷劑迴路的人員都應持有行業認證評估機構的有效證書，該機構授權其根據行業認可的評估規範安全處理製冷劑。
- 請務必按照設備製造商的建議進行維修。需要其他技術人員協助的維護和修理, 應在獲准使用易燃製冷劑的人員的監督下進行。

產品簡介

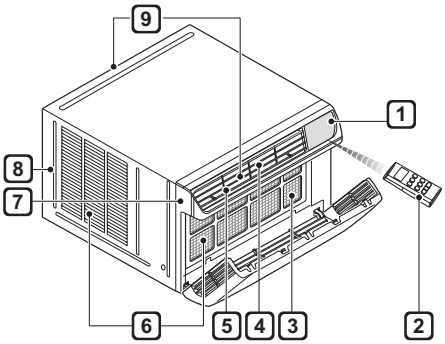

1 控制面板

2 遙控器

3 恪惝捐

4 垂直導風板 (水平百葉窗)

5 水平導風板 (垂直百葉窗)

6 進氣口

7 前置面板

8 機殼

9 出風口

外部零件

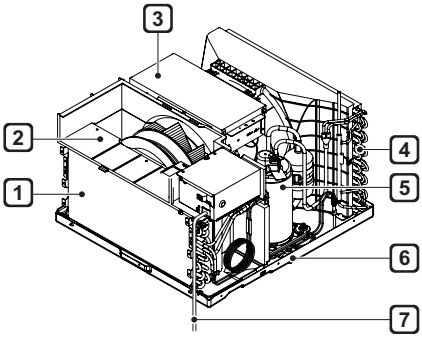

1 蒸發器

2 空氣導管

3 控制箱

4 冷凝器

5 壓縮機

6 底盤

7 電源線

斷路器安裝

詳細閱讀, 並按照提供的方法安裝。

必須在電源和本產品之間安裝一個斷路器 (參見下圖)。

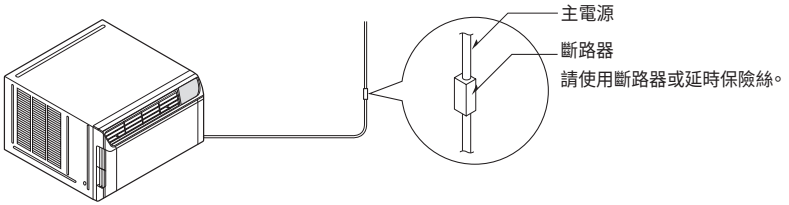

備註

- 請使用15A斷路器。

安裝簡介

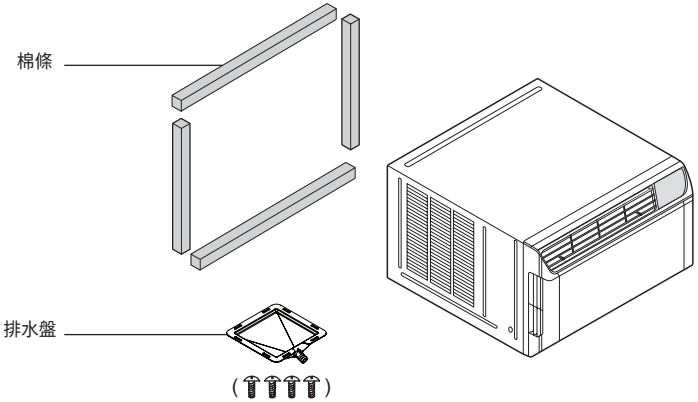

所需工具



十字螺絲批



一字螺絲批



鉛筆



水平尺



拉尺



錫刀



剪刀

如何安裝本產品

1 預留足夠空間安裝。必須緊密安裝,以防止產生震動和噪音。

2 避免陽光直接照射。

3 請清除空調機後部的所有障礙物。確保冷氣機後方沒有異物。必須有至少為50厘米(20英寸)的散熱空間。如有異物阻擋可能會影響冷凍效能。

4 空調機安裝時應稍微向外傾斜, 以便冷凝水排出。(約10～15毫米或1/4格水平尺)

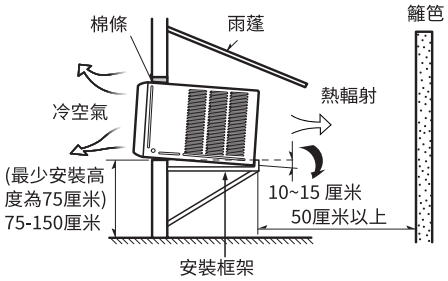

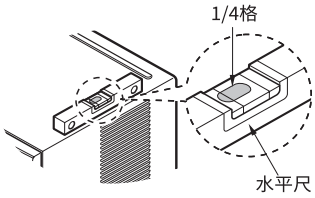

⚠ 注意

- 外部散熱孔必須暴露在室外。
- 由於最少安裝高度為75厘米,需留意某些大廈的安裝高度或未能達到該要求。

安裝排水盤(選擇性安裝)

由於濕度高, 機殼可能會有水分溢出。

為防止漏水。請從底盤的排水蓋位置固定排水盤。

1 從底盤下的孔拆下橡皮塞。

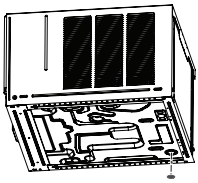

2 用2-4顆螺絲將排水盤安裝在框架的角上。(排水盤可以在四個方向上安裝。框架需自 行購買。本機並不附送框架。)

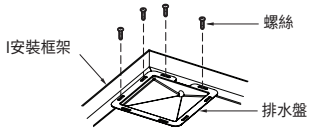

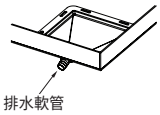

3 排水管連接到位於排水盤底部的出水口。(排水管需自行購買。本機並不附送排水管。)

冷氣機安裝

1 在牆上鑽孔, 以便機殼底部得到良好的支撐，確定牆身的安裝空間符合機身大小。冷氣機應朝向後方向下傾斜約10～15毫米以保持的冷凝水暢順排出。

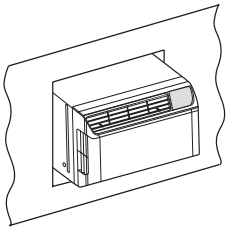

2 將冷氣機安裝到牆上並固定。確保棉條密封及不被損壞。圍繞內外密封或補漏以保持外觀和抵禦天氣, 昆蟲和嚙齒動物。

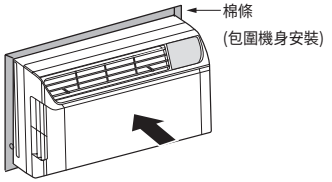

備註

- 本產品可以安裝在支架上。

⚠ 注意

- 本產品有一定重量。不應單獨安裝, 以免發生危險。

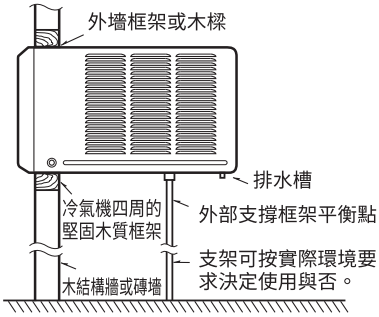

安裝於牆身、窗口的建議圖例

室外散熱空間

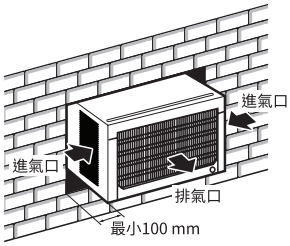

圖例A

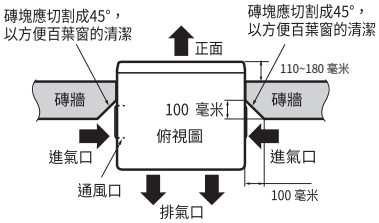

圖例B

室內固定組件(選擇性安裝)

1 安裝組件

上方組 件	側面組件
鋁片厚度: 3mm 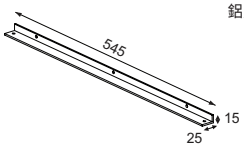	鋁片厚度: 3mm 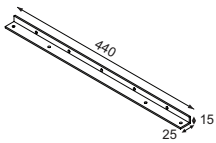
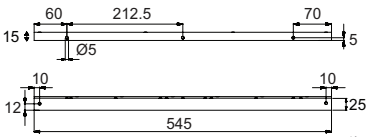 螺絲孔 : Ø 5mm (單位 : mm)	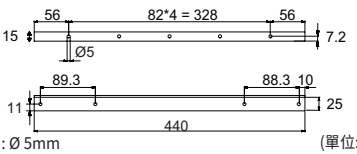 螺絲孔 : Ø 5mm (單位: mm)
• 鋁片: 15mm 深度 – 裁剪 24mm 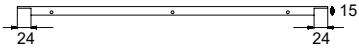	• 鋁片: 15mm 深度 – 裁剪 111.5mm – 裁剪 28 mm 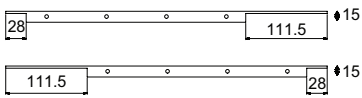

螺絲	螺栓螺絲
	
10夥 (D4 x L10)	1夥 (M4 x L12)

備註

- 可按需要自行購買安裝組件。本產品並不附送以上組件。

2 安裝步驟

1 利用切割工具將上方及側面組件按照其裁剪部份進行切割 (手鋸,剪鉗 等工具)

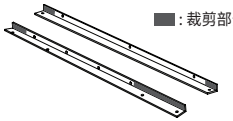

2 按機身的角度及位置調整至合適安裝並使用螺絲固定各組件。

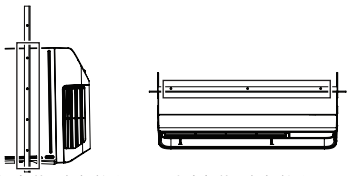

· 側面部件: 4組螺絲孔 · 上方部件: 3組螺絲孔

3 於各組件的交疊位置使用螺栓螺絲固定

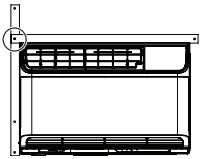

4 為防止本產品因外部因素而導致震動需保持 固定及適當的角度使用。

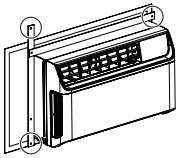

控制面板和遙控器

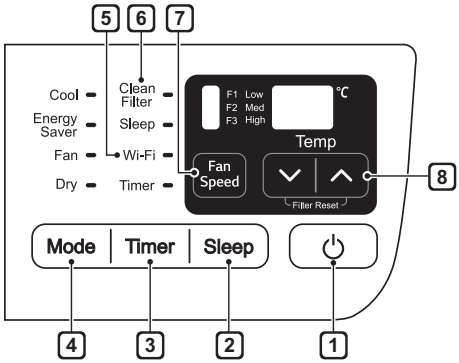

遙控器

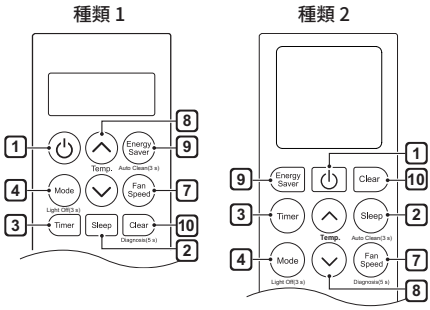

備註

- 不同型號的產品功能也有所不同。

1 **電源 (Power)**

開啟或關閉冷氣機。

2 **睡眠模式 (Sleep Mode)**

該模式保持運作操音降到最低並能預設關機時間。定時關機可以從1～7小時進行設置。

- I在製冷 (Cool)、節能(EnerySaver)、抽濕模式 (Dry Mode), 每30分鐘會將室溫提升1°C直至預設的合適睡眠環境。
- 設定溫度從預設溫度增加至2°C。

3 **定時開/關 (Delay ON/OFF Timer)**

定時開啟 (Delay ON) - 當冷氣機關閉時,在之前的模式和風扇設置下, 將冷氣機設置在1至24小時後自動開啟。定時關閉 (Delay OFF) - 當冷氣機啟動時,將其設置為1至24小時後自動關閉。

備註

- 每按一次定時器 (Timer) 按鈕,會以1小時作單位。設定完成後將返回溫度設置。

4 **操作模式 (Operation Mode)**

按下模式 (Mode) 按鈕, 在4種冷氣機操作模式 : 節能 (Energy Saver) / 製冷 (Cool) /送風 (Fan) / 抽濕 (Dry)。

節能 (Energy Saver) - 在此模式下, 當室內溫度到達預設溫度時壓縮機和風扇將會關閉。風扇將大約每3分鐘自動開啟以便溫度感應器探測室溫從而調節合適溫度。

製冷 (Cool) - 本模式最適合在炎熱的天氣為房間降溫或除濕。使用溫度 (Temp) ∧ | ∨ 按鈕來設定所需的室溫, 並使用風速 (FanSpeed) 按鈕, 設置所需的風扇轉速。

送風 (Fan) - 本在此模式下, 風扇循環吹送空氣, 但壓縮機不運作。使用風速 (Fan Speed) - 按鈕設定風扇速度, 以高, 中或低模式運作。在這種模式下,將不能調整溫度設定。

抽濕 (Dry) - 這種模式非常適合雨天和潮濕天氣, 可以為房間除濕, 但不能顯著製冷。通過壓縮機運行結合風扇低速運轉。一但達到設定溫度,壓縮機和風扇便會關閉。風扇轉速不能在抽濕模式 (Dry Mode) 下調節。

5 **Wi-Fi**

將冷氣機透過Wi-Fi連接。

- Wi-Fi 配對 : 模式 (Mode) + 風速 (FanSpeed) 按鍵
- 關閉Wi-Fi : 電源 (Power) + 風速(Fan Speed) 按鍵

6 **Clean Filter清潔隔塵網 (Clean Filter)**

當清潔隔塵器指示燈亮起, 通知您需要清潔隔塵網。清潔後, 同時按下控制面板上的溫度 (Temp) ∧ 和 ∨, 並關閉清潔隔塵網指示燈。

備註

- 重設清潔隔塵網提示燈必須使用控制面板上的按鍵, 遙控器內的並不能操作。
- 此功能是提醒定期清潔隔塵網以便保持製冷效能。此功能根據於啟動後的250小時便會亮起提示燈。

7 **風扇轉速 (Fan Speed)**

按下該按鈕將風扇轉速設置為低 (F1)、中(F2)或高 (F3)。連續按下5秒鐘 以啟動診斷模式 (只適用於 種類2的遙控器)。

8 **溫度控制 (Temperature Control)**

恆溫器用於監控室溫, 以將室溫保持在所

需的溫度。恆溫器可以設置為 16 °C–30 °C (60 °F–86 °F)。 按 ∧ 或 ∨ 增加或減小溫度設定值。

9 **節能 (Energy Saver)**

在這種模式下, 當達到設定溫度時, 壓縮機和風扇關閉。風扇大約每3分鐘開啟一次, 以允許冷氣機傳感器準確確定是否需要更大製冷。

備註

- 該功能在製冷模式下可使用。

10 **清潔 (Clear)**

取消睡眠和定時開關設置。連續按下5秒鐘以啟動診斷模式 (只適用於 種類1的遙控器)。

備註

- 自動重啟 : 如果冷氣機因停電而關閉, 一旦恢復供電, 將自動重啟, 相關設置與冷氣機關閉前相同。
- 節能 : 除送風模式或斷電後恢復供電外, 每次打
- 開冷氣機時, 冷氣機默認為節能模式。如果交流紅外傳感器被陽光直射, 或者遙控器和冷氣機之間有障礙物, 遙控器將無法正常運作。

關閉顯示屏背光功能

您可以設置控制面板的亮度。

- 請按住遙控器上的模式 (Mode) 按鈕3秒鐘, 或
- 同時按下控制面板上的模式 (Mode) 按鈕和睡眠 (Sleep) 按鈕。

備註

- 需打開控制面板上啟動/關閉。

使用自動清潔功能

在製冷和乾燥模式下, 室內機內部會產生濕氣。此功能可去除這些水分。

- 按下 節能(Energy Saver) 按鈕約三秒鐘 (只適用於種類1的遙控器)。 或
- 按下睡眠(Sleep) 按鈕約三秒鐘 (只適用於 種類2的遙控器)。
- 或 將於遙控器上顯示。

備註

- 如果您關閉冷氣機, 風扇將繼續運行10分鐘, 並清潔室內機內部。

無線遙控器

安裝電池

如果遙控器顯示屏開始變暗, 請更換電池。使用遙控器前, 請裝入AAA (1.5 V) 電池。

1 取出遙控器背面的蓋子。

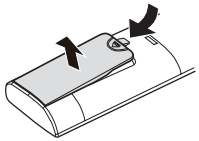

2 裝入新電池, 並確保電池的+和-端子安裝正確。

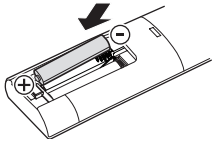

備註

- 冷氣機配的遙控器附有全新電池。
- 切勿使用可充電電池。必須確保電池是全新的。
- 為了防止電池消耗過快, 如果冷氣機並不長期使用, 建議從遙控器中取出電池。
- 請將遙控器遠離高溫或潮濕的地方。
- 為確保遙控器處於最佳運作狀態, 遙控器切勿暴露在陽光直射下。

風向

氣流可以通過改變冷氣機百葉窗的方向來調節。

調整水平氣流方向

通過向左或向右移動垂直百葉窗的連桿來調節水平氣流。

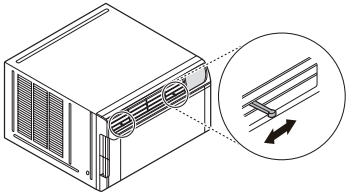

調整垂直氣流方向

觸摸水平百葉窗, 上下調節氣流。

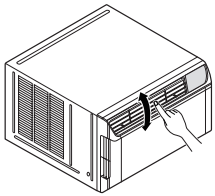

備註

- 當天氣異常炎熱時, 冷氣機可能自動關閉以保護壓縮機。

內部風扇

冷氣機內配有一把風扇。(參見圖示)

如果水位變得足夠, 風扇的外環從底盤吹起冷凝水。水通過風扇吹起並通過冷凝器, 從而加強冷凍效能。



LG ThinQ 應用程式

此功能僅適用於有 或 **ThinQ** 標誌的型號。

LG ThinQ LG ThinQ 應用程式可以使用智能手機與設備通訊。

LG ThinQ 應用程式功能

透過智能電話讓智能家電使用更方便。

Smart Diagnosis

如在使用電器時遇到問題, 此智能診斷功能將可助您診斷問題。

設定

讓您變更應用程式或電器上的各種設定。

附註

- 如您已更換無線路由器、互聯網服務提供者或密碼, 請從 **LG ThinQ** 應用程式中刪除之前註冊的設備並重新註冊。
- 應用程式會因應效能提升而有所變更, 恕不另行通知。
- 功能可能依型號有所不同。

使用 LG ThinQ 應用程式前n

1 檢查機器和無線路由器 (Wi-Fi 網路)間的距離。

- 如果裝置與無線路由器間的距離過遠, 訊號強度會變弱。可能需耗費較長時間才可註冊, 或安裝可能失敗。

2 關閉智能電話上的流動數據或流動網絡。.

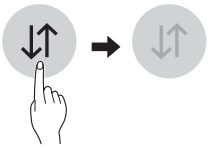

3 將智能電話連接至無線路由器。

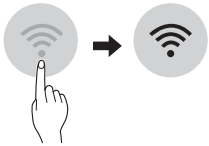

附註

- 若您要檢查 Wi-Fi 線情況，請查看控制面板上的 圖示燈是否亮起。
- 該裝置僅支援 2.4 GHz Wi-Fi 網路。請聯絡您的網際網路服務供應商或參考您的無線路由器手冊以查看您的網路頻率。
- **LG ThinQ** 不負責任何網絡連接問題或任何故障、功能不良或因網絡連接造成的錯誤。
- I 如果家電無法連接Wi-Fi 網絡, 可能是離路由器太遠。請購買Wi-Fi 中繼器(範圍延伸器)改善Wi-Fi 訊號強度。
- Wi-Fi 連接可能因為家中網絡環境而失敗或中斷。
- 網絡連接須視網絡商情況決定是否無法正常運作。
- 四周無線環境會使無線網絡服務執行緩慢。
- 由於無線訊號傳輸問題，裝置無法註冊。拔下裝置插頭並等待約一分鐘的時間, 然後再試一次。
- 如果已啟用無線路由器上的防火牆,請停用防火牆或新增為例外裝置。
- 無線網路名稱 (SSID) 應為英文字母和數字的組合。 (請勿使用特殊字元)
- 智能電話用戶界面 (UI) 可能因手機操作系統 (OS) 和製造商而不同。
- 如果路由器的安全協議設定為 WEP,則可能無法設定網絡。 請將其更改為其他安全協議 (建議使用 WPA2) 並重新註冊該產品。

安装 LG ThinQ 應用程式

從智能電話的Google Play商店或Apple app 商店尋找 **LG ThinQ** 應用程式。請按照說明下載並安装。

开源软件提示信息

如需根据 GPL、LGPL、MPL 和其他有义务公开本产品中所包含之源代码的开源证书获取源代码，并读取所有提及的许可条款、版权声明和其他相关文档，请访问 https://opensource.lge.com。

LG 电子也可以 CD-ROM 的形式为您提供开源代码，仅收取执行配发的费用（如介质费用、运输费和手续费），如有需要，发邮件申请，邮箱：opensource@lge.com。

该报价自本产品发货之日起三年内对本信息的任何接收者均有效。

Smart Diagnosis

此功能僅適用於有 或 標誌的型號。使用此功能可助您診斷和解決電器問題。

附註

- 當有不歸因於 LGE 疏忽的原因, 該服務可能會由於包括但不僅限於 Wi-Fi不可用、Wi-Fi 連線中斷、本地應用程式商店政策或應用程式不可用等外部因素而無法運行。
- 該功能可能會隨時更改, 恕不另行通知。因應您的所在位置, 該功能亦可能以不同形式出現。

使用 LG ThinQ 診斷問題

如果您的 Wi-Fi 配備電器出現問題，可以使用 **LG ThinQ** 應用程式將故障排除數據傳輸到智能手機。

- 啟動 **LG ThinQ** 應用程式並從選單中選擇 **Smart Diagnosis** 功能。按照 **LG ThinQ** 應用程式提供的說明操作。

使用聲音診斷功能診斷問題

依照以下指示使用聲音診斷。

- 啟動 **LG ThinQ** 應用程式並從選單選擇 **Smart Diagnosis** 功能。按照 **LG ThinQ** 應用程式提供的聲音診斷說明。

1. 將電源插頭正確插入插座。
2. 請將智能手機的話筒靠近 或 標識。
3. 將智能手機話筒靠近標識, 按住 **DIAGNOSIS [5 s]** 按鈕 5 秒或更長時間, 直到數據傳輸完成。
   - 保持智能手機的位置直到數據傳輸完成。顯示剩餘的數據傳輸時間。
4. 數據傳輸完成後, 診斷結果將顯示在應用程式中。

附註

- 為獲得最佳效果, 請勿在鈴音傳輸時移動手機。
- 請確保將環境噪聲保持在最低水平, 否則手機可能無法正確接收到室內機發出的蜂鳴聲。

⚠ 警告

- 清洗或進行維護時, 請關閉電源並等待風扇停止轉動。

隔塵網

請每兩個月檢查隔塵網是否需要進行清潔。微塵會積聚在隔塵網上並阻礙空氣流通、降低製冷量或散熱效能。

清潔隔塵網

1 向前拉動隔塵網, 然後稍微向上拉，將隔塵網從前置面板拆下。

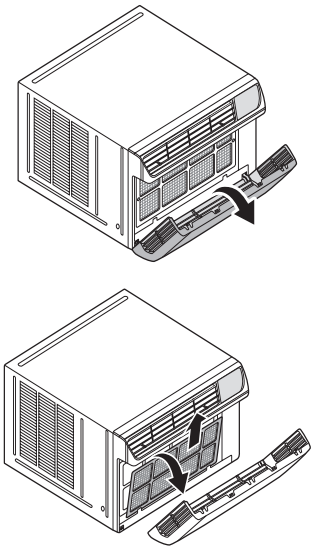

2 請使用40 °C (104 °F) 以下水溫清洗隔塵網。

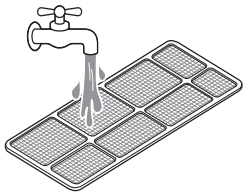

3 輕輕搖動隔塵網中多餘的水。

4 在陰涼處乾燥隔塵網。

5 重新安裝隔塵網。

清潔冷氣機

- 使用濕布清潔前置面板及出風口。
- 可使用肥皂或洗滌劑和溫水清潔機身位置。

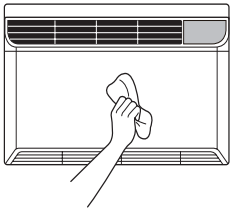

附註

- 為保持最佳製冷效能, 請定期清潔冷凝器管道或出風口。
- 如需維修和保養，請聯絡LG電子客戶服務熱線。請提供您的型號和序號。

在致電尋求服務之前

你的電器配有自動故障監測系統, 以在早期階段檢測和診斷故障問題。如果你的電器無法正常運作或啟動, 在聯絡維修前請檢查以下部分。

冷氣機正常情況下會發出的聲音

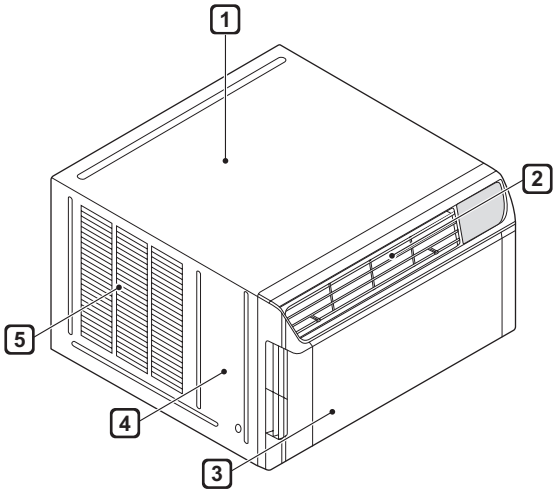

1 **壓縮機聲響**

在啟動製冷程序時, 壓縮機可能會產生頻密的運作聲響。

2 **風扇轉動聲**

在冷氣機前面, 你可能會聽到風扇轉動而產生的聲音。

3 **蒸發器聲響**

當製冷劑通過蒸發器時可能會發出微細聲響。

4 **震動**

因應不同牆身物料或窗戶帶來的共震因此可能會產生震動聲音。

5 **水滴聲**

冷氣機排出冷凝水時會出現水滴聲。

問題	潛在的原因及糾正措施
冷氣機不能啟動	**冷氣機電源插頭被拔出** • 確保冷氣機插頭完全推入插座。
	保險絲/斷路器不正常運作 • 檢查房子的保險絲/斷路器, 更換保險絲或重置斷路器。
	出現停電 • 如果出現電源故障, 請關閉冷氣機。當電源恢復時, 等待3分鐘, 以重新啟動的冷氣機。
冷氣機不能輸出冷空氣	**出風口被阻擋** • 確保沒有窗簾、百葉窗或家具擋住了冷氣機的出風口。
	所需溫度高於當前溫度 • 將所需溫度設定為低於目前溫度水平。
	隔塵網積聚大量灰塵 • 至少每兩星期清潔隔塵網。請參閱 “ 維護 (隔塵網)” 部分。
	室溫過高 • 當冷氣機第一次啟動時，需要時間讓房間降溫。
	冷空氣快速流失 • 檢查房門或窗戶有否關上。
	冷卻管道已經結冰了 • 見下題 “冷氣機結冰”。
冷氣機結冰	**冷卻管道結冰** • 冰可能會阻礙空氣流通和妨礙冷凍效能。調整風扇轉速至高風速或開啟冷卻模式。
水滴流出	**炎熱潮濕的天氣** • 這是正常現像

問題	潛在的原因及糾正措施
水滴流出	**炎熱潮濕的天氣** • 這是正常現像。
室內滴水	**冷氣機未有傾斜安裝** • 為了正確處理去水, 請確保冷氣機能夠稍稍傾斜安裝。
水份殘留在底盤	**蒸發的水份漏入底盤** • 屬於正常現象。潮濕地區需要長時間令水份蒸發。
	室外環境非常炎熱 • 請參閱安裝說明並由合資格技術人員檢查。
運作時產生噪音	**空氣流動聲音** • 這是正常情況。如果聲音太大, 請將風扇轉速調低。
	窗口震動聲 - 安裝不良 • 請參閱安裝說明或由安裝人員核實。
房間溫度太低	**設定溫度太低** • 增加設定溫度。
無法連接LG ThinQ應用程式	**電源被關閉** • 開啟冷氣機。
	無線路由器被關閉 • 開啟路由器。
冷氣機未能連接到無線網絡	**Wi-Fi路由器與冷氣機距離太遠** • 移動路由器靠近冷氣機或安裝Wi-Fi訊號中繼器 (訊號增強器)。
	沒有使用路由器的權限或不兼容該無線網絡 • 請確保您從列表中選擇正確的無線路由器。路由器必須設置為2.4 GHz的頻率。

問題	潛在的原因及糾正措施
您的家電和智能手機沒有連接到Wi-Fi網絡	**您嘗試連接到該無線網絡的密碼不正確** • 找到Wi-Fi網絡連接到您的智能手機, 並刪除它, 然後註冊您的LG ThinQ設備。
	您的智能手機移動數據已打開 • 關閉智能手機的移動數據和使用Wi-Fi網絡註冊電器。
	無線網絡名稱 (SSID) 設置不正確 • 無線網絡名稱 (SSID) 應為英文字母和數字的組合。(請勿使用特殊字元)
	路由器頻率並非2.4GHz • 僅支援 2.4 GHz 路由器頻 率。將無線路由器設定為 2.4 GHz, 並將電器連接至無線路 由器。如需了解路由器頻率, 請 諮詢您的網際網路服務供應商 或路由器製造商。
	電器與路由器之間的距離太遠 • 如果電器與路由器的距離 太遠, 訊號強度可能會變弱, 且可能未正確配置連接。請移 動路由器的位置, 讓其更靠近 電器。


LG
Life's Good