KASUTUSJUHEND

# MINI HI-FI HELISÜSTEEM

Palun lugege enne seadme kasutamist see juhend hoolikalt läbi ja hoidke see edasiseks kasutamiseks alles.

MUDEL

ON77DK

MFL71664366
2102_Rev01

www.lg.com

Copyright © 2022 LG Electronics Inc. Kõik õigused kaitstud.

# Ohutusteave

**ETTEVAATUST!**
**ELEKTRILÖÖGI OHT**
**MITTE AVADA!**

**ETTEVAATUST!** ELEKTRILÖÖGIOHU VÄHENDAMISEKS ÄRGE EEMALDAGE ESI- EGA TAGAKAANT. EI SISALDA KASUTAJA HOOLDATAVAID OSI. HOOLDUSEKS PÖÖRDUGE VASTAVA VÄLJAÕPPEGA HOOLDUSTÖÖTAJATE POOLE.



Võrdkülgses kolmnurgas asuv piksenoole kujutis on mõeldud kasutaja teavitamiseks toote korpuses olevast ohtlikust isoleerimata pingest, mis võib olla piisavalt tugev, et kujutada endast inimestele elektrilöögiohtu.



Kolmnurga sees olev hüüumärk juhib seadme kasutaja tähelepanu oluliste kasutust ja hooldust (remonti) käsitlevate juhiste olemasolule tootega kaasasolevates dokumentides.

**HOIATUS.** ÄRGE JÄTKE SEADET TULEOHUTUSE TAGAMISE JA ELEKTRILÖÖGI VÄLTIMISE HUVIDES VIHMA KÄTTE EGA NIISKETESSE TINGIMUSTESSE.

**ETTEVAATUST!** Seade ei tohi puutuda kokku veega (tilkumine või pritsimine) ja sellele ei tohi asetada vedelikega täidetud anumaid, näiteks vaase.

**HOIATUS.** Ärge paigutage seda seadet kitsasse, piiratud ruumi, näiteks raamaturiiulisse või muusse sarnasesse kohta.

**ETTEVAATUST!** Ärge kasutage koos selle tootega kõrgepingeseadmeid (nt elektrilist kärbsepiitsa). Elektrilöök võib põhjustada toote talitushäireid.




**ETTEVAATUST!** Selles tootes kasutatakse lasersüsteemi. Toote õigeks kasutamiseks lugege hoolikalt kasutusjuhendit ning hoidke see hilisemaks vaatamiseks alles. Kui seade vajab hooldust, pöörduge volitatud hoolduskeskusesse.
Selles juhendis kirjeldatutest erinevate juhtseadiste või toimingute kasutamine ja erinev reguleerimine võib põhjustada ohtliku kokkupuute kiiritusega. Otsese kokkupuute vältimiseks laserkiirega ärge üritage korpust avada.

**ETTEVAATUST!** Ärge tõkestage ventilatsiooniavasid. Paigaldage tootja juhiste kohaselt.
Korpuses olevad pilud ja avad on mõeldud ventilatsiooniks, toote töökindluse tagamiseks ja kaitseks ülekuumenemise eest. Avasid ei tohi kunagi sulgeda toote asetamisega voodile, diivanile, põrandavaibale või muule sarnasele pinnale. Seda toodet ei tohi paigutada sisseehitatud paigaldisse, näiteks raamaturiiulisse, v.a juhul, kui tagatakse piisav ventilatsioon või järgitakse tootja juhiseid.

**MÄRKUS:** Palun vaadake ohutusteabe tähiseid, sh tootetunnust ja toiteallika nimiandmeid seadme põhjal või muul pinnal asuvalt nimiandmete sildilt.

**ETTEVAATUST toitejuhtmega**

Katkestusseadmeks on toitepistik. Toitepistik peab hädaolukordade puhul alati ligipääsetav olema.

Kontrollige kasutusjuhendi tehniliste andmete leheküljelt nõudeid korrektsele toitevoolule.

Ärge ülekoormake seinakontakte. Ülekoormatud seinakontaktid, kehvasti kinnitatud või kahjustatud seinakontaktid, pikendusjuhtmed, kulunud toitejuhtmed või juhtmete kahjustatud või mõranenud isolatsioon, on ohtlikud. Kõik need võivad põhjustada elektrilöögi või tulekahju. Kontrollige seadme juhet regulaarselt ja kui märkate kahjustusi või kulumist, eemaldage seade vooluvõrgust ning lõpetage seadme kasutamine. Toitejuhtme peab asendama selleks ettenähtud asendusosaga ja seda tohib teha üksnes vastavat luba omav hoolduskeskus. Kaitske toitejuhet füüsilise või mehaanilise vigastamise eest. Kindlasti ei tohi juhet väänata, kokku pigistada, ukse vahele jätta ega juhtme peal kõndida. Pöörake erilist tähelepanu pistikutele, seinakontaktidele ja kohale, kus juhe seadmest välja tuleb.

**ETTEVAATUST!** Hoolitsege selle eest, et lapsed ei paneks oma käsi või esemeid *kõlariavasse.

* kõlariava: kõlari korpuses asuv ava rikkaliku bassiheli tagamiseks

**ETTEVAATUST!** Seadme lähedale ei tohi asetada leegiallikaid (nt põlevaid küünlaid).

## Sümbolid

| | |
|---|---|
| ~ | Viitab vahelduvvoolule (AC). |
| ⎓ | Viitab alalisvoolule (DC). |
| ⧈ | Viitab II klassi seadmele. |
| ⏻ | Viitab ooterežiimile. |
| \| | Viitab toite olekule "ON" (SEES). |
| ⚡ | Viitab ohtlikule pingele |

# Sisukord

## 1 Alustamine

2 Ohutusteave
6 Ainulaadsed funktsioonid
7 Sissejuhatus
7 – Esitatavad plaadid
7 – Teave "⊘" sümboliga kuva kohta
7 – Kasutusjuhendis kasutatavad sümbolid
7 – Regionaalkoodid
8 Nõuded esitatavatele failidele
8 – Nõuded muusikafailidele
8 – Pildifaili nõue
9 – Videofaili nõue
9 – Ühilduvad USB-seadmed
9 – USB-seadme nõue
10 Juhtpult
12 Ülapaneel
14 Esipaneel/tagapaneel

## 2 Ühendamine

16 Teie teleriga ühendamine
16 – HDMI OUT ühendus
17 – Resolutsiooni seadistamine
18 Vahelduvvoolu toitejuhtme ühendus
19 Lisaseadmete ühendamine
19 – USB-seadme ühendamine
19 – Antenni ühendamine

## 3 Süsteemi seaded

20 Häälestusseadete reguleerimine
20 – OSD Ekraanikuva esmased keelesätted – Valikuline
20 – Häälestusmenüü kuvamiseks ja sellest väljumiseks
21 – Keel
21 – Ekraan
22 – Heli
23 – Lukusta (Vanemakontroll)

## 4 Kasutamine

24 Kodumenüü kasutamine
25 Põhitoimingud plaadil
26 Täpsemad toimingud plaadil
26 – Sisuteabe ekraanilekuvamine
26 – DVD-menüü kuvamiseks
26 – DVD pealkirja kuvamiseks
26 – 1,5-kordse kiirusega taasesitus
26 – Ekraanisäästja
27 – Esituse alustamine valitud kellaajast
27 – Esituse jätkamine
27 – Subtiitrite koodilehe muutmine
28 – Märgitud taasesitus
29 – PHOTO-faili vaatamine
30 USB põhitoimingud
31 – Kausta ja MP3-/WMA- faili valimine
32 – Faili/kausta kustutamine või vormindamine
33 Täpsemad toimingud USB -l
33 – JUKEBOX taasesitus
34 Taasesituse efekt
34 – AUTO DJ
34 – DJ PAD

35 BLUETOOTH® juhtmeta tehnoloogia kasutamine
35 – Bluetooth-seadmesse salvestatud muusika kuulamine
38 LG XBOOM rakenduse kasutamine
38 – „LG XBOOM" rakenduse teave
38 – Rakenduse „LG XBOOM" Bluetooth-seadmesse installimine
39 – Bluetoothi aktiveerimine rakendusega „LG XBOOM"
40 Raadio kasutamine
40 – Raadio kuulamine
40 – Nõrga FM-jaama vastuvõtu parandamine
40 – Raadiojaamade salvestamine
40 – Kõigi salvestatud raadiojaamade kustutamine
41 Heli reguleerimine
41 – Helirežiimi seadistamine
41 – Režiimi USER EQ seadistamine
42 Muud funktsioonid
42 – Heli ajutine väljalülitamine
42 – DEMO
42 – Paus
42 – Lapsekindel režiim CHILDSAFE
42 – Viimase stseeni mälu
42 – Toite jätkamine – lisavõimalus
42 – Süsteemi valimine – valikuline
43 – Mikrofoni kasutamine
45 – VALGUSTUS
46 – Unetaimeri seadistamine
46 – Hämardi
46 – Automaatne väljalülitamine
46 – AUTO POWER sees
47 – Automaatne funktsiooni muutmine
48 Kellaaja määramine
48 – Kella määramine rakenduse „LG XBOOM" kaudu
48 – Mängija kasutamine äratuskellana
49 LG Sound Sync
50 WIRELESS PARTY LINK ühendus

## 5 Tõrkeotsing

52 Tõrkeotsing
52 – Üldteave
53 – MÄRKUSED Demo-režiimi väljalaskmiseks

## 6 Lisa

54 Teleri juhtimine kaasasoleva juhtpuldiga
54 – Juhtpuldi seadistamine teleri jaoks
55 Suunanumbrite loend
56 Keelekoodide loend
57 Kaubamärgid ja litsentsid
58 Hooldus
58 – Plaate puutuvad märkused
58 – Seadme käsitsemine
59 Tehnilised andmed

# Ainulaadsed funktsioonid

## BLUETOOTH®

Kuulab teie **Bluetooth**-seadmesse salvestatud muusikat.

## Taasesitusefektid

Võimaldab kuulata muusikat koos mitmesuguste heli- ja taasesitusefektidega.

## LG XBOOM

LG XBOOM on rakendus, mille eesmärk on anda teile kontroll mõningate LG uusimate heliseadmete üle. (Lehekülg 38-39)

## LG Sound Sync

Reguleerib selle seadme helitugevust LG Sound Synciga ühilduva LG teleri juhtpuldi abil.

## Täis-HD ülesskaleerimine

Vaatab täis-HD pildikvaliteeti lihtsa häälestusega.

# Sissejuhatus

## Esitatavad plaadid

See seade esitab DVD±R/RW ja CD-R/RW plaate, mis sisaldavad helipealkirju, MP3-, WMA- ja/või JPEG-faile. Mõningaid DVD±RW/DVD±R või CD-RW/CD-R plaate ei saa sellel seadmel esitada plaadi salvestuskvaliteedi või füüsilise seisundi või salvestusseadme ja autoritarkvara omaduste tõttu.

| | |
|---|---|
| | DVD-VIDEO (8 cm/12 cm plaat)<br>Sellised plaadid nagu filmid, mida saab osta ja laenutada. |
| | DVD±R (8 cm/12 cm plaat)<br>Ainult videorežiim ja lõpetatud. |
| DVD VIDEO | DVD-RW (8 cm/12 cm plaat)<br>Ainult videorežiim ja lõpetatud. |
| | DVD+R: Ainult videorežiim.<br>Toetab ka kahekihilist plaati. |
| | DVD+RW (8 cm/12 cm plaat)<br>Ainult videorežiim ja lõpetatud. |
| COMPACT disc DIGITAL AUDIO | heliplaat: Muusika CD-plaadid või CD-R/CD-RW muusika CD-plaadi vormingus, mida saab osta. |

## Teave "⊘" sümboliga kuva kohta

Kasutamise ajal võib teleriekraanile ilmuda „⊘", mis viitab, et kasutusjuhendis kirjeldatud funktsioon ei ole selle konkreetse andmekandja puhul kasutatav.

## Kasutusjuhendis kasutatavad sümbolid

| | |
|---|---|
| DVD | DVD-video, DVD±R/RW videorežiimis või VR-režiimis ja lõpetatud. |
| ACD | Heli CD-plaadid |
| MOVIE | Plaadil olevad videofailid |
| MUSIC | Plaadil olevad helifailid |
| PHOTO | Plaadil olevad fotofailid |

**Märkus**

Viitab erimärkustele ning tööfunktsioonidele.

**Ettevaatust**

Tähistab hoiatusi valesti kasutamisest tingitud võimalike kahjustuste eest.

## Regionaalkoodid

Selle seadme tagaküljel asub regionaalkood. Selle seadmega saab mängida ainult DVD-plaate, millel on sama märgis, mis asub seadme tagaküljel, või märgis „KÕIK".

- Enamikul DVD-plaatidel on ühe või mitme numbriga kera, mis on kaanel selgelt nähtav. See number peab kattuma teie seadme regioonaalkoodiga või plaati ei saa esitada.
- Kui te proovite esitada teie seadmest erineva regionaalkoodiga DVD-d, ilmub teleekraanile teade „Kontrolli regionaalkoodi".

# Nõuded esitatavatele failidele

## Nõuded muusikafailidele

MP3-/WMA-failide ühilduvus selle seadmega on piiratud järgmiselt.

- Diskreetimissagedus: Vahemikus 32 kuni 48 kHz (MP3), vahemikus 32 kuni 48 kHz (WMA)
- Bitikiirus: Vahemikus 32 kuni 320 kbps (MP3), 40 kuni 192 kbps (WMA)
- Tugiversioon: v2, v7, v8, v9
- Maksimaalsed failid: Plaat: 999/USB: 2 000
- Maksimaalne kaustade arv: Plaat: 99/USB: 200
- Faililaiendid: „.mp3"/„.wma"
- Sõltuvalt faili tüübist või vormingust ei pruugi teatud MP3-/WMA-failide esitamine võimalik olla.
- CD-ROM failivorming: ISO 9660/JOLIET
- Me soovitame kasutada tarkvara Easy-CD Creator, mis loob ISO 9660 failisüsteemi.
- Seadmes ei saa esitada DRM-iga (digitaalõiguste haldamine) kaitstud faili.
- DTS-plaati ei toetata.

Korduvsalvestusega plaatide vormindamisel tuleb määrata vormingusuvandiks [Mastered], et plaadid ühilduksid LG plaadimängijatega. Kui määrate suvandiks Otse Failisüsteemi, ei saa te plaati LG plaadimängijas kasutada.

(Meisterdatud/Otse Failisüsteemi: Windows Vista plaadivormingu süsteem

## Pildifaili nõue

Pildifailide ühilduvus selle seadmega on piiratud järgmiselt:

- Max piksli laius: 2760 x 2048 piksel
- Maksimaalsed failid: Alla 999
- Mõni plaat ei pruugi erineva salvestusvormingu või plaadi seisundi tõttu töötada.
- Faililaiendid: „.jpg"
- CD-ROM failivorming: ISO9660/JOLIET

## Videofaili nõue

Videofailide ühilduvus selle seadmega on piiratud järgmiselt:

- Saadaolev resolutsioon: vahemikus 720 x 576 (L x K) pikslit.
- Video subtiitrite faili nimi ei tohi olla pikem kui 45 tähemärki.
- Kui leidub koode, mida on videofailis võimatu esitada, võidakse need ekraanil kuvada märgina „_“.
- Kaadrisagedus: vähem kui 30 kaadrit sekundis.
- Kui salvestatud failide video- ja helistruktuuri ei jagata, väljastatakse kas video või heli.
- Esitatav videofail: „.Avi“, „.mpg“, „.mpeg“
- Esitatavad subtiitrivormingud: SubRip (*.srt/ *.txt), SAMI (*.smi), SubStation Alpha (*.ssa/ *.txt), MicroDVD (*.sub/ *.txt), SubViewer 2.0 (*.sub/ *.txt), Vobsub (*.sub)
- Esitatavad kodeki vormingud: „Xvid“, „MPEG-1“, „MPEG-2“
- Esitatavad helifailvormingud: „AC3“, „PCM“, „MP3“, „WMA“,
- Diskreetimissagedus: Vahemikus 32 kuni 48 kHz (MP3), vahemikus 32 kuni 48 kHz (WMA)
- Bitikiirus: vahemikus 32 kuni 320 kbps (MP3), 40 kuni 192 kbps (WMA)
- Live failisüsteemis vormindatud plaatide puhul selles seadmes seda teha ei saa.
- Kui subtiitrifaili nimi erineb filmi nimest, ei pruugi subtiitrid videofaili taasesituse ajal ekraanile ilmuda.
- Kui esitate Xvid-faili, mis ei vasta vormingu Xvid spetsifikatsioonile, ei pruugi see õigesti toimida.
- Kui esitate GMC-videofaili, milles on üle ühe väändepunkti, ei ole video taasesituskuva ühtlane.

## Ühilduvad USB-seadmed

- MP3-mängija: Välkmälu tüüpi MP3-mängija.
- USB-välkmälu:
  USB2.0 või USB1.1 toetavad seadmed.
- Seadme USB-funktsioon ei toeta kõiki USB-seadmeid.

## USB-seadme nõue

- Ei toetata seadmeid, mis vajavad pärast arvutiga ühendamist lisatarkvara installimist.
- Ärge eemaldage töös olevat USB-seadet.
- Suure mahuga USB puhul võib otsinguks kuluda rohkem kui mõni minut.
- Andmekao vältimiseks varundage kõik andmed.
- Kui kasutate USB-pikendusjuhet või USB-jaoturit, pole USB-seade äratuntav.
- NTFS-failisüsteemi kasutamist ei toetata. (Toetatakse ainult FAT (16/32) failisüsteemi.)
- See seade tuvastab kuni 2 000 faili.
- Väliseid kõvakettaid, kaardilugejaid, lukustatud seadmeid ja kõvaketta tüüpi USB-seadmeid ei toetata.
- Seadme USB-porti ei ole võimalik arvutiga ühendada. Seadet ei saa kasutada andmesalvestina.
- Mõned USB-seadmed ei pruugi selle seadmega töötada.

# Juhtpult

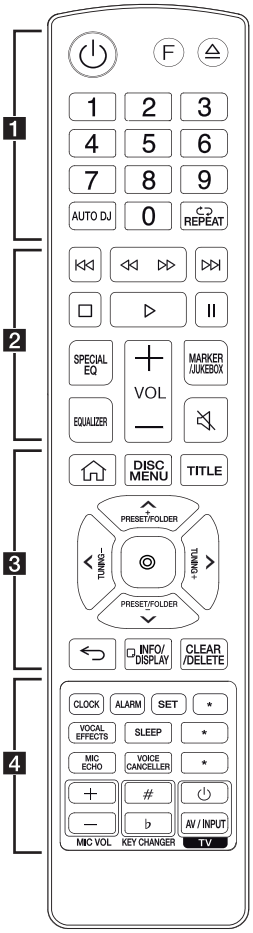


## Aku vahetamine

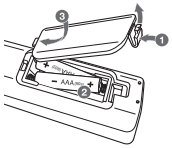

Eemaldage juhtpuldi taga asuv aku kaas ning sisestage aku nii, et ⊕ ja ⊖ sobituksid õigesti.

**1**

⏻ (Ooterežiim)**:** Lülitab toite sisse või välja.

**F** (Funktsioon)**:** Valib funktsiooni ja sisendallika.

| Sisendallikas/funktsioon | Ekraan |
|---|---|
| Plaat | DVD/CD |
| USB | USB 1/USB 2 |
| **Bluetooth** | BT |
| LG Sound Sync (juhtmevaba) | LG TV |
| Raadio | FM |

⏏ (Ava/sulge)**:** Avab ja sulgeb plaadisalve.

**0-9 numbrinupud**: Valib menüüst nummerdatud suvandid.

**AUTO DJ:** Valib režiimi AUTO DJ. (Lehekülg 34)

**REPEAT:** Kuulab teie faile/lugusid/peatükke korduvalt või suvaliselt.

**2**

⏮/⏭ (Jäta vahele): Jätab vahele eelmise või järgmise.

⏪/⏩ (Skanni): Otsib lõiku loos/failis/peatükis.

□ (Peata):

- Lõpetab taasesituse.
- Tühistab funktsiooni DELETE.

▷ (Esita):

- Alustab taasesituse.
- Valib stereo/mono.

II (Peata): Peatab taasesituse.

**SPECIAL EQ:** Valib spetsiaalse ekvalaiseri.

**VOL** (Helitugevus) **-/+** Reguleerib kõlari helitugevust.

**MARKER/JUKEBOX**:

- Märgib esitusloendi. (Lehekülg 28)
- Valib režiimi JUKEBOX. (Lehekülg 33)
- Koostab JUKEBOX-i loendi.

**EQUALIZER:** Valib heliefektid.

🔇 (Hääletu)**:** Heli vaigistatakse.

## 3

⌂ (Kodu): Kuvab DVD-/CD-funktsiooni [Home Menu]

**DISC MENU**: Annab juurdepääsu DVD-plaadi menüüle.

**TITLE**: Kui käesoleval DVD-l on menüü, siis see kuvatakse ekraanil. Vastasel juhul ei pruugi plaadi menüü ilmuda.

∧ / ∨ / < / > (üleval/all/vasak/parem): Kasutatakse ekraanidel navigeerimiseks.

**PRESET/FOLDER +/-**:

- Valib raadiojaama salvestamiseks numbri. (Lehekülg 40)
- Otsib MP3-/WMA-failide kausta. Kui esitatakse USB-d, mis sisaldab MP3-/WMA-faile mitmes kaustas, vajutage nuppu **PRESET/FOLDER +/-** esitatava kausta valimiseks.

**TUNING +/-**: Häälestus soovitud raadiojaamale.

◎ (Vali):

- Kinnitab menüüvaliku.
- Raadiojaamade häälestamine.

↩ (Sulge): Liigub menüüs tagasi või väljub seadistusmenüüst.

**INFO/DISPLAY**

- Annab juurdepääsu On-Screen ekraanile.
- Näeb teie muusikat (USB) puudutavat teavet. MP3-failiga kaasneb tihti ID3-märgend. Märgend annab teavet pealkirja, artisti, albumi või aja kohta.
- Näeb **Bluetooth**-seadme nime BT READY-režiimis.
- Näeb kõikide ühendatud **Bluetooth**-seadmete nimesid **Bluetooth**-režiimis.
- Kui need seadmed on režiimis WIRELESS PARTY LINK üksteisega ühendatud, kuvatakse iga ühendatud seadme nimi igas seadmes.

**CLEAR/DELETE**:

- Kustutab numbri salasõna muutmisel.
- Kustutab MP3-/WMA-failid. (Ainult USB). (Lehekülg 32)
- Kustutab JUKEBOX-i loendis oleva laulu.
- Kustutab kõik salvestatud jaamad.

## 4

**CLOCK**: Määrab kellaaja määramine ja kontrollib aega.

**ALARM**: Te saate funktsiooni ALARM abil soovitud ajaks lülitada sisse plaadid, USB esituse või häälestaja vastuvõtu.

**SET**: Kinnitab seadistuse.

✱: See nupp ei ole saadaval.

**VOCAL EFFECTS**: Valib erinevate vokaalefektide režiimi.

**SLEEP**: Seab süsteemi teatud ajal automaatselt välja lülituma.
(Hämardi: Kuvaakna heledust vähendatakse poole võrra.)

✱: See nupp ei ole saadaval.

**MIC** (Mikrofon) **ECHO**: Valib ECHO-režiimi.

**VOICE CANCELLER**: Vokaalitooni saab eri sisendallikatest pärit muusika esitamisel vähendada.

✱: See nupp ei ole saadaval.

**MIC VOL** (Mikrofoni helitugevus) **-/+** : Reguleerib mikrofoni helitugevust.

**KEY CHANGER (#/♭)**: Muudab helistiku teie hääleulatusele sobivaks.

Teleri juhtnupud: Juhivad telerit. (Lehekülg 54)
Te saate juhtida teleri sisse- või väljalülitamist ja sisendallikat.

# Ülapaneel

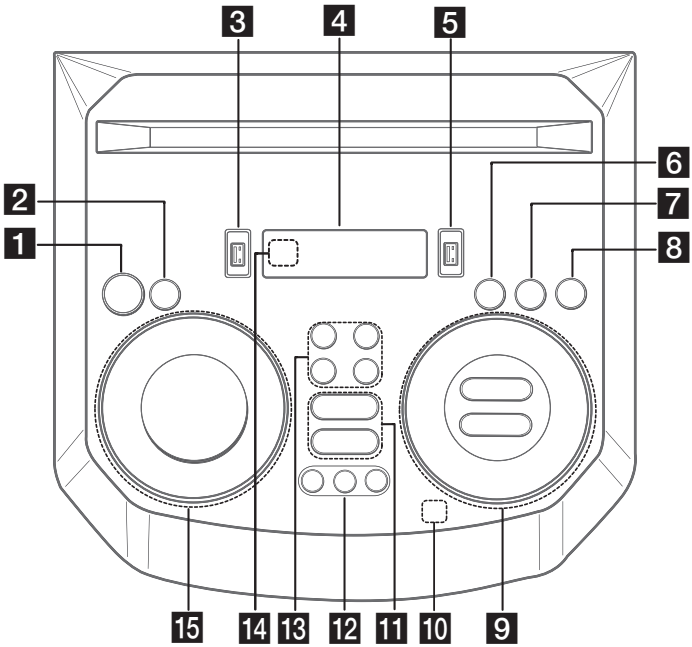


**1** ⏻ (Ooterežiim)

Lülitab toite sisse või välja.

**2** **DEMO**

Kuvab režiimi DEMO välja lülitatud toitega olekus, kui vajutate nuppu **DEMO**.

**3** USB 1 port

USB-seadmega ühendamisel saate esitada helifaile.

**4** Kuva aken

**5** USB 2 port

USB-seadmega ühendamisel saate esitada helifaile.

**6** **F** (Funktsioon)

Valib funktsiooni ja sisendallika.

| Sisendallikas/funktsioon | Ekraan |
|---|---|
| Plaat | DVD/CD |
| USB | USB 1/USB 2 |
| **Bluetooth** | BT |
| LG Sound Sync (juhtmevaba) | LG TV |
| Raadio | FM |

**7** **LIGHTING** (Valgustus)

Valib valgustusviisi.

**8** **TWIN**

Ühendab kaks seadet WIRELESS PARTY LINK'i TWIN (Juhtmevaba peolink) režiimis.

**9** ⏮/⏭ (Jäta vahele/Otsing)

- Liigub eelmise või järgmise pala juurde.

- Palast/failist/peatükist soovitud koha otsimiseks.

- Raadiojaama valimine.

⏯ (Esita/Paus)

- Alustab või peatab taasesituse.

- Valib Stereo/Mono.

- **Bluetooth** ühenduse lukk (BT LOCK) Valige **Bluetooth** funktsioon, vajutades korduvalt nuppu **F**. Hoidke al ⏯, et piirata **Bluetooth** ühendus ainult BT ja LG TV valikuga.

⏹ (Peatus)

Peatab taasesituse või tühistab funktsiooni DELETE (Kustuta).

**VOL** (Helitugevus) **-/+**

Reguleerib helitugevust.

**MIC** (Mikrofon) **-/+v**

Reguleerige mikrofoni helitugevust.

**10** (Automaatne muusika esitamine)

Mängib hetkel mängitavat heli, märgistades mobiiltelefoni (rakendusega "LG XBOOM") sellele üksusele. (Ainult Android)

**11** **VOICE CANCELLER**

Vokaalitooni saab eri sisendallikatest pärit muusika esitamisel vähendada.

⏏ (Ava/Sulge)

Avab ja sulgeb plaadisahtli.

**12** **CLUB, DRUM, USER** (DJ PAD)

Valib miksimiseks heliefekti CLUB, DRUM või USER.
Kui soovite kasutada funktsiooni USER, peate rakenduses „LG XBOOM" allika registreerima (ainult Androidil).

**1, 2, 3** (DJ PAD)

Vajutage soovitud helipadjandit.

**13** **MIC** (Mikrofon) **ECHO**

Valib ECHO-režiimi.

**VOCAL EFFECTS**

Valib erinevate vokaalefektide režiimi.

**KEY CHANGER (♭/#)**

Muudab helistiku teie hääleulatusele sobivaks.

**14** Kaugandur

**15** **SPECIAL EQ / BASS BLAST** (või **BASS BLAST+**)

- Spetsiaalse ekvalaiseri valimine.

- Vajutage ja hoidke all BASS (või BASS+) efekti otse valimiseks.

**SEARCH** (Otsing)

Valikurežiimis liigub kausta või faili. (Ainult USB)

**OK**

Valib faili otsimise ajal kausta.

**USER EQ**

Valib Teie enda poolt loodud ekvalaiseri.

**Multi jog**

- Otsib kausta või faili (ainult USB).

- USER EQ taseme reguleerimiseks keerake päri- või vastupäeva.

- Spetsiaalse ekvalaiseri valimine.

# Esipaneel/tagapaneel

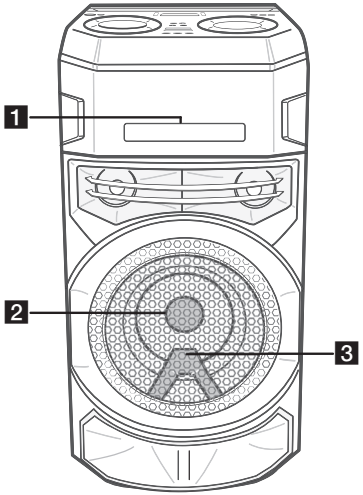


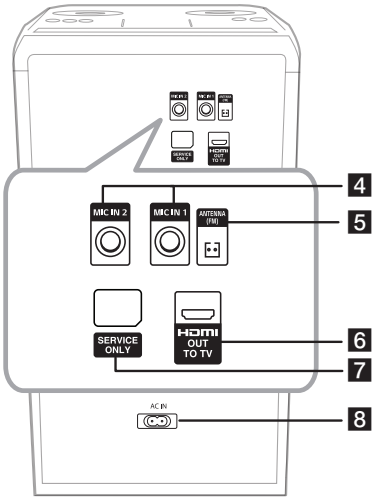


**1** Plaadi sahtel

**2** Valgustus

**3** Kaugandur

**Ettevaatust**

Paigutage kõlar lastele kättesaamatusse ja ohutusse kaugusesse.
Vastasel juhul võib kõlar maha kukkuda ja see võib võib põhjustada vigastusi ja/või varalist kahju.

**4** **MIC** (Mikrofon) **IN 1/2**

Ühendab mikrofoni.

**5** **ANTENNA** (FM)

**6** **HDMI OUT TO TV**

Teleriga ühendamine.

**7** **SERVICE ONLY**

S/W tarkvara ühendus.

**8** **AC IN** pesa

**Ettevaatust**

- Võimalusel ühendage toitejuhe otse seinakontakti. Kui aga kasutate pikendusjuhet, on soovitatav valida 110 V / 15 A või 230 V / 15 A pikendusjuhe, vastasel juhul võib seade puuduliku toite tõttu halvasti töötada.
- Ärge koormake pikendusjuhet üle liigse elektrikoormusega.

## Kasulikud funktsioonid seadme kasutamiseks

| Funktsioon | Kirjeldus | Toiming | Toimige järgnevalt |
|---|---|---|---|
| BT lukustus sees/väljas (Lehekülg 37) | See võimaldab teil ühendada **Bluetooth**-seadme ainult funktsioonides BT (**Bluetooth**) ja LG TV. Algseadistuses oli see funktsioon välja lülitatud. | ON | Vajutage ja hoidke all juhtpuldi nuppu ▷ või seadmel asuvat nuppu ⏯ 5 sekundit funktsioonis BT (**Bluetooth**). |
| | | OFF | Vajutage ja hoidke all juhtpuldi nuppu ▷ või seadmel asuvat nuppu ⏯ 5 sekundit funktsioonis BT (**Bluetooth**). |
| Toite automaatne sisselülitamine (Lehekülg 46) | See võimaldab lülitada seadme automaatselt sisse sisendsignaalidega: BT (**Bluetooth**) või LG TV | ON | Vajutage seadme väljalülitamiseks nuppu ⏻ viis sekundit. |
| | | OFF | Vajutage seadme väljalülitamiseks nuppu ⏻ viis sekundit. |

# Teie teleriga ühendamine

## HDMI OUT ühendus

Kui teil on HDMI teler või monitor, siis saate te selle antud seadme külge ühendada HDMI-kaabliga (tüüp A, High Speed HDMI™ kaabel).
Ühendage seadme HDMI OUT pistik HDMI ühilduva teleri või monitori HDMI IN pesaga.
Seadke teleri allikaks HDMI (vaadake teleri omaniku juhendit).

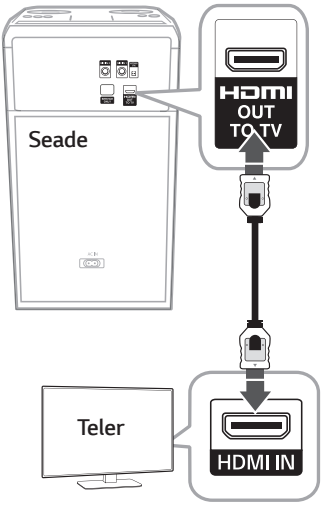


**Märkus**

- Te saate selle HDMI-ühenduse abil digitaalseid heli- ja videosignaale täielikult nautida.
- Te saate HDMI-ühendust kasutades muuta HDMI-väljundi eraldusvõimet. (Lehekülg 17)

**Ettevaatust**

- Resolutsiooni muutmine pärast ühenduse loomist võib tekitada talitlushäireid. Probleemi lahendamiseks lülitage seade välja ja seejärel uuesti sisse.
- Kui HDMI-ühendust HDCP-ga ei kontrollita, muudetakse teleri ekraan mustaks või roheliseks või võib ekraanil tekkida lumemüra. Sel juhul kontrollige HDMI-ühendust või ühendage HDMI-kaabel lahti.
- Veenduge, et seade oleks ühendatud otse teleriga. Häälestage teler õigele videosisendi kanalile.

**Märkus**

- Kui ühendatud HDMI-seade ei aktsepteeri mängija heliväljundit, siis võib HDMI-seadme heli olla moonutatud või puududa.
- HDMI- või DVI-ühilduva seadme ühendamisel järgige alltoodut:
  - Proovige HDMI-/DVI-seade ja see mängija välja lülitada. Seejärel lülitage HDMI-/DVI-seade uuesti sisse ning umbes 30 sekundi pärast lülitage sisse mängija.
  - Ühendatud seadme videosisend peab olema kõnealuse seadme jaoks õigesti seadistatud.
  - Ühendatud seade ühildub videosisendiga 720 x 480i (või 576i), 720 x 480p (või 576p), 1280 x 720p, 1920 x 1080i või 1920 x 1080p.
- Kõik HDCP-ühilduvad HDMI- ega DVI-seadmed koos selle mängijaga tööle ei hakka.
  - Mitte-HDCP seadme puhul ei kuvata pilti korralikult.
  - Seda seadet ei taasesitata ja teleriekraan muudetakse mustaks või roheliseks või ekraanil võib esineda lumemüra.
- Kui ekraanil on müra või jooni, kontrollige HDMI-kaablit ja kasutage kõrgema versiooniga kaablit kui High Speed HDMI™ kaabel.
- HDMI heli väljastab ainult DVD/CD funktsiooni.

## Resolutsiooni seadistamine

Seadmel on mitu väljundresolutsiooni HDMI jaoks. Resolutsiooni saab muuta häälestusmenüüs [Setup].

1. Vajutage juhtpuldi nuppu ⌂.
2. Kasutage juhtpuldi nuppu ∧ / ∨ / < / > häälestamise [Setup] valimiseks ja vajutage juhtpuldi nuppu ◎.
   Ilmub seadistusmenüü [Setup].

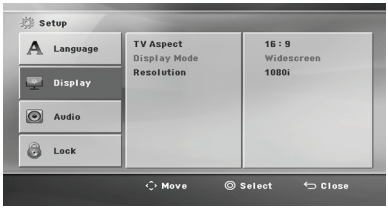


3. Kasutage juhtpuldi nuppu ∧ / ∨ [Display] valimiseks ja vajutage juhtpuldi nuppu > teisele tasemele liikumiseks.
4. Kasutage juhtpuldi nuppu ∧ / ∨ [Resolution] valimiseks ja vajutage juhtpuldi nuppu > kolmandale tasemele liikumiseks.
5. Kasutage juhtpuldi nuppu ∧ / ∨ soovitud eraldusvõime valimiseks ja vajutage valiku kinnitamiseks juhtpuldi nuppu ◎.

**Märkus**

- Kui teie teler ei aktsepteeri mängijal seadistatud eraldusvõimet, saate seadistada eraldusvõime 480p (või 576p) järgmiselt: Vajutage ☐ enam kui 5 sekundit.
- [Home Menu] ilmub ainult DVD/CD funktsioonis.

# Vahelduvvoolu toitejuhtme ühendus

1. Ühendage vahelduvvoolu toitejuhtme (kaasas) üks ots seadme tagaküljel asuvasse **AC IN** pessa.

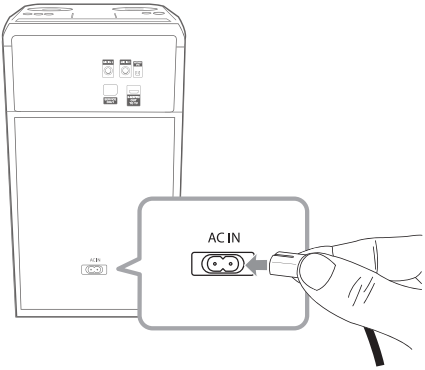


2. Ühendage teine ots seinapistikusse.

**Märkus**

Tõmmake vahelduvvoolu toitejuhe seinakontaktist välja, kui te ei kasuta seadet pikema aja jooksul.

# Lisaseadmete ühendamine

## USB-seadme ühendamine

Ühendage USB-seade (või MP3 pleier jne) seadme USB-portidega.

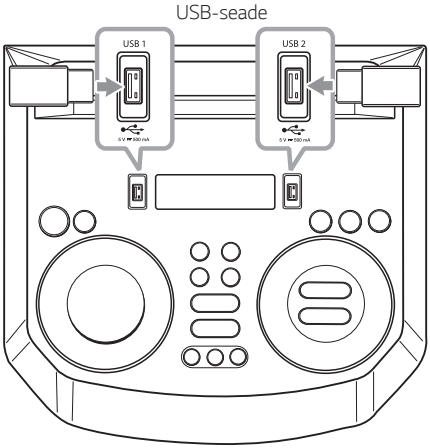


**Märkus**

USB-seadme eemaldamine seadme küljest.

1. Valige mõni teine funktsioon/režiim või vajutage kaks korda järjest ☐.
2. Eemaldage USB-seade.

## Antenni ühendamine

Raadio kuulamiseks ühendage komplekti kuuluv FM-antenn.

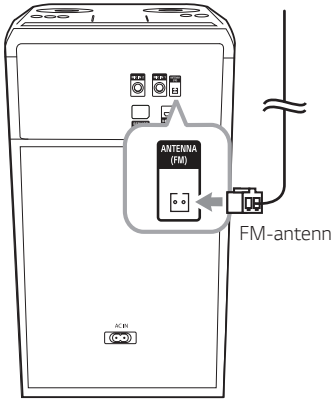


**Märkus**

Veenduge, et FM-antenn on täielikult välja tõmmatud.

# Häälestusseadete reguleerimine

Häälestusmenüü abil saate üksustele, näiteks pilt ja heli, mitmesuguseid muudatusi teha.

Teiste asjade seas saab subtiirite ja häälestusmenüü keelt muuta. Üksikasjadeks iga häälestusmenüü üksuse kohta, vaadake lehti 20 kuni 23.

## OSD Ekraanikuva esmased keelesätted – Valikuline

Seadme esmakordsel kasutamisel ilmub teleri ekraanile esmane keeleseadistuse menüü. Enne seadme kasutamist peate tegema esmase keelevaliku. Esmaseks keeleks valitakse inglise keel.

1. Vajutage seadme sisselülitamiseks nuppu ⏻. Ekraanile ilmub keeleseadistuse menüü.
2. Kasutage keele valimiseks juhtpuldi nuppu ∧/∨/</> ja vajutage juhtpuldil nuppu ◎. Kuvatakse kinnitusmenüü.

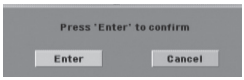


3. Kasutage [Enter] valimiseks juhtpuldi nuppu </> ja seejärel juhtpuldi nuppu ◎ keele häälestamise lõpetamiseks.

## Häälestusmenüü kuvamiseks ja sellest väljumiseks

1. Vajutage juhtpuldi nuppu ⌂. Ilmub avamenüü [Home Menu].




2. Valige [Setup] juhtpuldi nuppude </> abil.
3. Vajutage juhtpuldi nuppu ◎. Kuvab [Setup].
4. Vajutage juhtpuldi nuppu ⌂ või ⮌ häälestusmenüüst [Setup] väljumiseks.

**Teave häälestus abimenüü kohta**

| Menüü | Nupud | Toiming |
|---|---|---|
| ∧/∨ Liigu | ∧/∨ | Teise menüüsse liikumine. |
| < Liigu | < | Eelmisele tasemele liikumine. |
| > Liigu | > | Järgmisele tasemele või valikmenüüle liikumine. |
| ⮌ Sulge | ⮌ | Väljumine menüüst [Setup]. |
| II Vali | ◎ | Menüü kinnitamiseks. |

**Märkus**

[Home Menu] ilmub ainult DVD/CD funktsioonis.

# Keel

## Menüü keel

Valige seadistusmenüüs kasutatav ja ekraanil kuvatav keel.

## Plaadi heli / plaadi subtiitrite / plaadi menüü

Valige keel, mida eelistate heliriba (plaadi heli), subtiitrite ja plaadimenüü jaoks.

**[Original]**

Viitab algkeelele, milles plaat on salvestatud.

**[Other]**

Muu keele valimiseks vajutage numbrinuppe ja seejärel kaugjuhtimispuldi nuppu ◎, et sisestada vastav 4-kohaline number vastavalt lehel olevale keelekoodide loendile 56.
Kui sisestasite vale keelekoodi, vajutage kaugjuhtimispuldil nuppu **CLEAR/DELETE**.

**[Off (plaadi subtiitrite jaoks)]**

Lülitab subtiitrid välja.

# Ekraan

## Teleri pildi suhe

Arvestades oma teleri ekraani kuju, valige millist pildi suhet kasutada.

**[4:3]**

Valige kui ühendatud on standardne 4:3 teler.

**[16:9]**

Valige kui ühendatud on 16:9 laiekraaniga teler.

## Kuvarežiim

Kuvarežiimi säte töötab ainult siis, kui teleri kuvasuhte režiimiks on seatud 4:3.

**[Letterbox]**

Kuvab laia pildi ribadega ekraani ülemises ja alumises osas.

**[Panscan]**

Kuvab automaatselt laia pildi kogu ekraanil ja lõikab ära osi, mis ära ei mahu. (Kui ketas/fail ei ühildu Pan Skanniga, kuvatakse pilt Letterboxi suhtega.)

## Lahutusvõime

Seab HDMI videosignaali väljundresolutsiooni. Vaata „Resolutsiooni sätted" resolutsiooni lisateabeks (lehekülg 17).

**[Auto]**

Kui HDMI-pesa on ühendatud ekraaniteavet (EDID) pakkuvate teleritega, valib ühendatud teleri jaoks kõige paremini sobiva eraldusvõime.

**[1080p]**

Väljundab 1080 rida progressiivset videot.

**[1080i]**

Väljundab 1080 rida põimitud videot.

**[720p]**

Väljundab 720 rida progressiivset videot.

**[480p (või 576p)]**

Väljundab 480 (või 576) rida progressiivset videot.

**[480i (või 576i)]**

Väljundab 480 (või 576) rida põimitud videot.

# Heli

## DRC (dünaamilise vahemiku juhtimine)

On kasutusel selgema heli saavutamiseks ja äkilise helitugevuse suurenemise vältimiseks madala helitugevuse juures (vaid Dolby Digital puhul). Selle efekti kasutamiseks valige [On].

## HD AV sünkroonimine

Mõnikord kohtub digitaaltelevisioon pildi ja heli vahel viivitusega. Kui see juhtub, saate seda kompenseerida, seades heli viivituse, nii et see pildi saabumist efektiivselt 'ootab': seda nimetatakse HD AV sünkroonimiseks. Viiteaja üles/alla kerimiseks kasutage nuppe ∧ / ∨. Viiteaega on võimalik seadistada vahemikus 0–300 ms.

## Semi Karaoke

Kui peatükk/pealkiri/lugu on täielikult lõppenud, näitab see funktsioon ekraanil tulemust koos fanfaarheliga.

**[On]**

Tulemus kuvatakse, kui lõpetate laulmise.

**[Off]**

Fanfaari ja tulemust ei kuvata.

**Märkus**

- Selle funktsiooni jaoks on saadaval DVD-d, karaoke DVD-plaadid, millel on rohkem kui kaks lugu.
- Kui vaatate filme, lülitage Semi Karaoke SETUP menüüs välja või nautige seda ilma MIC-i ühendamata, kui peatükki vahetades ilmub fanfaar või tulemus.
- See funktsioon toimib DVD-/CD-režiimis.
- Semi Karaoke funktsioon on saadaval ainult siis, kui mikrofon on ühendatud.
- Kui te mikrofoni ei kasuta, vähendage helitugevust ja ühendage mikrofon lahti.

# Lukusta (Vanemakontroll)

## Piirkonna koodi algseade

Selle seadme esmakordsel kasutamisel peate määrama piirkonna koodi.

1. Valige menüü [Lock] ja vajutage juhtpuldil nuppu >.
2. Vajutage juhtpuldil nuppu >.
   Valiku [Lock] kasutamiseks tuleb sisestada teie poolt loodud parool.
   Sisestage parool ja vajutage kaugjuhtimispuldil ◎. Sisestage see uuesti ja vajutage kinnitamiseks kaugjuhtimispuldil ◎.
   Kui teete vea enne kaugjuhtimispuldi ◎ vajutamist, vajutage kaugjuhtimispuldil nuppu CLEAR/DELETE.
3. Valige esimene tähemärk, kasutades juhtpuldi nuppu ∧ / ∨.
4. Vajutage juhtpuldi nuppu ◎ ja valige teine tähemärk, kasutades juhtpuldi nuppu ∧ / ∨.
5. Vajutage juhtpuldi nuppu ◎ oma suunanumbri kinnitamiseks.

## Vaatamispiirang

Blokeerib hinnatud DVD-de taasesituse nende sisu põhjal. Kõigil plaatidel pole reitingut.

1. Valige [Rating] menüüs [Lock] ja vajutage juhtpuldi nuppu >.
2. Sisestage parool ja vajutage kaugjuhtimispuldil ◎.
3. Valige hinnang 1 kuni 8 juhtpuldi nuppude ∧ / ∨ abil.

**[Rating 1-8]**

Hindel üks (1) on kõige rohkem piiranguid ja reitingul kaheksa (8) on kõige vähem piiranguid.

**[Unlock]**

Kui valite „avage", ei ole vanemakontroll aktiivne ja plaat mängib täielikult.

4. Vajutage juhtpuldi nuppu ◎ oma hinnangu kinnitamiseks.

## Salasõna

Parooli saab sisestada või muuta.

1. Valige [Password] menüüs [Lock] ja vajutage juhtpuldi nuppu >.
2. Vajutage juhtpuldi nuppu m.
3. Sisestage parool ja vajutage kaugjuhtimispuldil ◎.
   Parooli muutmiseks vajutage kaugjuhtimispuldi nuppu ◎, kui suvand [Change] on esile tõstetud. Sisestage parool ja vajutage kaugjuhtimispuldil ◎.
   Sisestage see uuesti ja vajutage kinnitamiseks kaugjuhtimispuldil ◎.
4. Vajutage ⌂ menüüst väljumiseks.

**! Märkus**

Kui unustasite parooli, saate selle kustutada järgmiste juhiste abil:

1. Valige avamenüüs [Home Menu] häälestusmenüü [Setup].
2. Sisestage 6-kohaline number „210499" ja vajutage juhtpuldi nuppu ◎.
   Parool kustutatakse.

## Piirkonna kood

Sisestage lehel oleva nimekirja alusel selle piirkonna kood, mille standardeid kasutati DVD-videoketta hindamiseks 55.

1. Valige [Area Code] menüüs [Lock] ja vajutage juhtpuldi nuppu >.
2. Sisestage parool ja vajutage kaugjuhtimispuldil ◎.
3. Valige esimene tähemärk, kasutades juhtpuldi nuppu ∧ / ∨.
4. Vajutage juhtpuldi nuppu ◎ ja valige teine tähemärk, kasutades juhtpuldi nuppu ∧ / ∨.
5. Vajutage juhtpuldi nuppu ◎ oma suunanumbri kinnitamiseks.

# Kodumenüü kasutamine

1. Vajutage juhtpuldi nuppu ⌂.
   Ilmub avamenüü [Home Menu].




2. Valige suvand juhtpuldi nuppude < / > abil.
3. Vajutage juhtpuldi nuppu ◎ ja seejärel valitud suvandimenüüd.

[Muusika] – Kuvab [MUSIC] menüü.

[Film] – Käivitab video taasesituse või kuvab [MOVIE] menüü.

[Foto] – Kuvab [PHOTO] menüü.

[Seadistamine] – Kuvab [SETUP] menüü.

**Märkus**

- [Home Menu] ilmub ainult DVD/CD funktsioonis.
- USB-funktsioon on saadaval ainult muusika taasesituse ajal.

# Põhitoimingud plaadil

1. Sisestage plaat, kasutades nuppu ⏏.
2. Vajutage ⌂ Kaugjuhtimispuldilt. Ilmub avamenüü [Home Menu].
3. Valige suvand juhtpuldi nuppude < / > abil.
4. Vajutage juhtpuldi nuppu ◎ ja seejärel valitud suvandimenüüd.

| Selleks | Toimige järgnevalt |
|---|---|
| Stopp | Vajutage nuppu □. |
| Taasesitus | Vajutage puldil ▷ või üksusel ▷\|\|. |
| Peata | Vajutage puldil II või üksusel ▷\|\|. |
| Frame-by-Frame taasesitus | Vajutage korduvalt juhtpuldi nuppu II pealkirja Frame-by-Frame esitamiseks. (DVD filmi pealkiri, ainult filmifail) |
| Liikumine järgmise/ eelmise peatüki/ loo/ faili juurde | Vajuta taasesituse ajal ⏮/⏭ järgmise peatüki/ loo/ faili juurde liikumiseks või esitatava peatüki/ loo/ faili algusesse naasmiseks.<br>Vajutage lühidalt kaks korda nuppu ⏮, et liikuda tagasi eelmise peatüki/ loo/ faili juurde. |
| Faili edasi- või tagasisuunas kiiresitamine soovitud koha leidmiseks | Taasesituse ajal vajutage ajaliku skannimiskiiruse valimiseks kaugjuhtimispuldil ◁◁/▷▷ või hoidke korduvalt nuppu ⏮/⏭.<br>Normaalse kiiruse saamiseks vajutage kaugjuhtimispuldil nupule ▷ või seadmel ▷\|\|. |
| Korduv või juhuslikus järjekorras esitamine | Vajuta puldil korduvalt ↻ **REPEAT**, ja praegune pealkiri, peatükk või lugu esitatakse korduvalt või juhuslikult.<br>- DVD: Peatükk/pealkiri/väljas<br>- Video (FILM): Pealkiri/kõik/ väljas<br>- Heli CD/MP3/WMA: Lugu/ kõik/suvaline/väljas |

| Selleks | Toimige järgnevalt |
|---|---|
| Mängukiiruse aeglustamine | Vajutage pausirežiimil olles juhtpuldi nuppu, ◁◁/▷▷ või vajutage ja hoidke all korduvalt seadmel asuvat nuppu ⏮/⏭ vajaliku kiiruse valimiseks. (Ainult DVD filmi pealkiri) |
| | Vajutage pausirežiimis juhtupuldi nuppu ▷▷ või vajutage korduvalt ja hoidke all seadme nuppu ⏭ l vajaliku kiiruse valimiseks. (Ainult filmifail) |
| Otse loo/faili valimine | Otse soovitud loo või faili juurde liikumiseks vajutage kaugjuhtimispuldi numbrinuppe **0** kuni **9**. |

# Täpsemad toimingud plaadil

## Sisuteabe ekraanilekuvamine

Saate ekraanil kuvada mitmesugust teavet plaadi kohta.

1. Vajutage juhtpuldil nuppu **INFO/DISPLAY** mitmesuguse taasesituse teabe kuvamiseks. Kuvatud üksused erinevad sõltuvalt plaadi tüübist või esituse olekust.
2. Te saate valida üksuse, vajutades juhtpuldi nuppu ∧ / ∨ ja muuta või valida seade, vajutades juhtpuldi nuppu < / >.

Pealkiri – Esitatava loo number/ lugude koguarv.

Peatükk – Esitatava peatüki number/ peatükkide koguarv.

Aeg – Möödunud esitusaeg.

Heli – Valitud helikeel või kanal.

Subtiitrid – Valitud subtiitrid.

Võttenurk – Valitud võttenurk/ võttenurkade koguarv.

**Märkus**

Kui mõne sekundi jooksul nuppe ei vajutata, siis ekraanikuva kaob.

## DVD-menüü kuvamiseks

DVD

Kui esitate DVD-d, mis sisaldab mitut menüüd, saate menüü abil valida soovitud menüü.

1. Vajutage kaugjuhtimispuldi nuppu **DISC MENU**. Ilmub plaadi menüü.
2. Valige menüü juhtpuldi nuppude ∧ / ∨ / < / > abil.
3. Vajutage kinnitamiseks juhtpuldi nuppu ◎.

## DVD pealkirja kuvamiseks

DVD

Kui esitate DVD, millel on mitu pealkirja, saate menüü abil soovitud pealkirja valida.

1. Vajutage kaugjuhtimispuldil **TITLE**. Ilmub plaadi pealkiri.
2. Valige menüü juhtpuldi nuppude ∧ / ∨ / < / > abil.
3. Vajutage kinnitamiseks juhtpuldi nuppu ◎.

## 1,5-kordse kiirusega taasesitus

DVD

1,5 kiirus võimaldab teil pilte vaadata ja heli kuulata kiiremini kui tavalise kiirusega mängides.

1. Vajutage taasesituse ajal juhtpuldi nuppu ▷, et mängida 1,5-kordse kiirusega. Ekraanile ilmub „▶X1,5".
2. Vajutage väljumiseks juhtpuldi nuppu ▷.

## Ekraanisäästja

Ekraanisäästja ilmub, kui jätate seadme umbes viieks minutiks seiskamisrežiimi.

## Esituse alustamine valitud kellaajast

DVD MOVIE

Mängimise alustamiseks faili või pealkirja valitud ajal.

1. Vajutage taasesitamise ajal juhtpuldi nuppu **INFO/DISPLAY**.
2. Vajutage juhtpuldi nuppu ∧ / ∨ kellaaja ikooni ja „--:--:--“ kuvamise valimiseks.
3. Sisestage vajalik algusaeg tundides, minutites ja sekundites vasakult paremale.
   Kui sisestate valed numbrid, vajutage sisestatud numbrite eemaldamiseks kaugjuhtimispuldil **CLEAR/DELETE**.
   Seejärel sisestage õiged numbrid.
   Näiteks stseeni leidmiseks 1 tunni, 10 minuti ja 20 sekundi jooksul sisestage kaugjuhtimispuldi numbrinuppude abil „11020”.
4. Vajutage kinnitamiseks juhtpuldi nuppu ◎.
   Taasesitus algab valitud ajast.

## Esituse jätkamine

DVD MOVIE MUSIC ACD

Seade salvestab kohta, kus vajutasite nuppu □, sõltuvalt plaadist.
Kui ekraanile ilmub korraks „▮▮■ (Jätka peatust)”, vajutage taasesituse jätkamiseks kaugjuhtimispuldil ▷ või seadme ▶▮ nuppu (stseenipunktist).

Kui vajutate kaks korda nuppu □ või laadite plaadi maha, ilmub ekraanile „■”(täielik peatus).
Seade tühistab peatuspunkti.

**Märkus**

- Jätkamispunkti võib nupu vajutamisel kustutada (näiteks; ⏻, ⏏, jne).
- Antud funktsioon ei pruugi mõne plaadi/loo korral toimida.

## Subtiitrite koodilehe muutmine

MOVIE

Kui subtiitrid on kuvatud ebakorrektsete tähtedega, siis saate muuta subtiitrite koodilehte, et subtiitrifaili korrektselt kuvada.

1. Vajutage taasesituse ajal juhtpuldi nuppu **INFO/DISPLAY** ekraani kuvamiseks.
2. Kasutage juhtpuldi nuppu ∧ / ∨ suvandi [Code Page] valimiseks.
3. Kasutage juhtpuldi nuppu < / > soovitud koodi valimiseks.
4. Vajutage juhtpuldil nuppu ⮌ ekraanilt väljumiseks.

# Märgitud taasesitus

MUSIC ACD

Märgistusfunktsioon võimaldab salvestada lemmikfaile mis tahes plaadilt seadme mällu.

1. Valige avamenüüd [Home Menu] suvand [Music].

Naasmine ülemisse kausta.
(Ainult MP3/WMA)

Failiteavet kuvatakse vastavalt ID3 TAG-i teabele vastavas muusikafailis.
(Ainult MP3)




Kõigi palade/failide valimine.

Kõigi palade/failide valiku tühistamine.

Eelmisele või järgmisele faililoendile liikumine.

2. Valige soovitud muusika suvandist [List] juhtpuldi nupude Λ / V abil, seejärel vajutage juhtpuldi nuppu **MARKER/JUKEBOX** ja loendis kuvatakse märgistus.
3. Vajutage juhtpuldi nuppu ◎.
   Kuvab esitusrežiimi.
4. Valige esitusrežiim juhtpuldi nuppude Λ / V abil ja vajutage juhtpuldi nuppu ◎.

**[Mark Play]**

Märgitud taasesitus.

**[Current Play]**

Tavaline taasesitus.

**Märkus**

Kui soovite valida kõik failid loendist, valige [Select All] ja vajuta puldil ◎.

## Markeri kustutamiseks

1. Kasutage juhtpuldi nuppu Λ / V, et valida lugu, mille soovite tähistatud failist kustutada.
2. Vajutage kaugjuhtimispuldil **MARKER/JUKEBOX**.

## Kõigi markerite kustutamiseks

Kasutage kaugjuhtimispuldi Λ / V / < / > nuppu [Deselect All], seejärel vajutage programmi redigeerimise režiimis kaugjuhtimispuldil ◎.

**Märkus**

Markerid kustutatakse ka siis, kui ketas eemaldatakse, seade lülitatakse välja või funktsioon vahetatakse teiste vastu välja.

# PHOTO-faili vaatamine

PHOTO

Selle seadmega saab mängida fotofailidega plaate.

1. Valige [Photo] suvandis [Home Menu] ja vajutage juhtpuldi nuppu ◎.

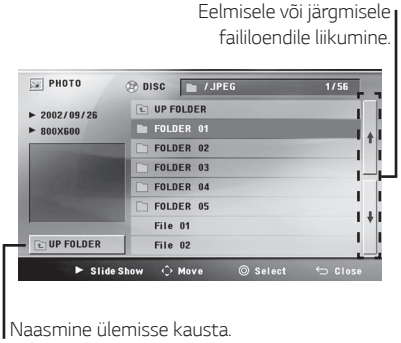


2. Vajutage kausta valimiseks juhtpuldi nuppu ∧ / ∨ ja seejärel juhtpuldi nuppu ◎.
3. Kui soovite vaadata slaidiesitust, vajutage juhtpuldi nuppu ∧ / ∨ faili esiletõstmiseks ja seejärel juhtpuldi nuppu ▷.

**Abimenüü kohta [Photo] menüüs.**

| Menüü | Nupud | Toiming |
|---|---|---|
| ▶ Slaidiseanss | ▷ | Slaidiseansi vaatamine. |
| ∧ / ∨ / < / > Liigu | ∧ / ∨ / < / > | Teisaldamine teise faili või sisu juurde. |
| ◎ Vali | ◎ | Konkreetse faili vaatamine. |
| ⮌ Sulge | ⮌ | Naasemine [Home Menu] menüüle. |

**Teave abimenüü kohta täisekraanil**

| Menüü | Nupud | Toiming |
|---|---|---|
| ☐ Menüü | ☐ INFO/ DISPLAY | Valikumenüü kuvamine. |
| ◀ / ▶ Eelm./ Järgmine | < / > | Teisaldamine teise faili. |
| ⮌ Loend | ⮌ | Naasmine [Photo] menüüle. |

**Valikud foto vaatamise ajal**

Foto vaatamisel täisekraanilt saate kasutada erinevaid suvandeid.

1. Vajutage fotot täisekraanil vaatamisel juhtpuldi nuppu ☐ **INFO/DISPLAY** suvandimenüü kuvamiseks.
2. Valige suvand juhtpuldi nuppude ∧ / ∨ / < / > abil.

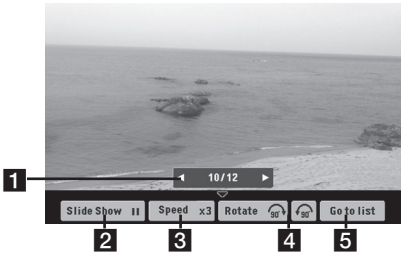


**1** **Praegune foto/ fotode koguarv** - eelmise/ järgmise foto kuvamiseks kasutage kaugjuhtimispuldil < / >.

**2** **Slaidiseanss ▶/II** - Slaidiseansi alustamiseks või peatamiseks vajutage kaugjuhtimispuldil ◎.

**3** **Kiirus x3/ x2/ x1** - Kasutage kaugjuhtimispuldi nuppu ◎, et valida slaidiseansi fotode vahel viivituse kiirus.

**4** **Pööra** - Foto pööramiseks vajutage kaugjuhtimispuldil ◎.

**5** **Mine loendisse** - Menüü [Photo] naasmiseks vajutage kaugjuhtimispuldil ◎.

# USB põhitoimingud

1. Ühendage USB-seade USB-pordiga.
2. Vajutage USB funktsiooni valimiseks **F**.

| Selleks | Toimige järgnevalt |
|---|---|
| Stopp | Vajutage nuppu ☐. |
| Taasesitus | Vajutage puldil ▷ või üksusel ▷II. |
| Peata | Vajutage puldil II või üksusel ▷II. |
| Sektsiooni otsimine failis | Vajutage ja hoidke taasesituse ajal all nuppu ⏮/⏭ või ◁◁/▷▷ kaugjuhtimispuldil ja vabastage nupp sel hetkel, millest soovite kuulata. |
| Faili otse valimine | Otse soovitud faili juurde minekuks vajutage kaugjuhtimispuldil numbrinuppe **0** kuni **9**. |
| Järgmise/ eelmise failini liikumine | - Peatatud olekus,<br>Vajuta ⏮/⏭ järgmise/eelmise faili esitamiseks.<br>- Taasesituse ajal,<br>(1) Kasutades ⏮/⏭ nuppe:<br>Vajutage järgmise faili juurde liikumiseks nuppu ⏭.<br>Kui esitus on kestnud vähem kui 3 sekundit, vajutage eelmise faili juurde liikumiseks nuppu ⏮.<br>Kui esitus on kestnud pikemalt kui 3 sekundit, vajutage faili algusesse liikumiseks nuppu (⏮).<br>(2) Kasutades **SEARCH** nuppe:<br>Pöörake Multi jogi või ⏮/⏭ ja vajutage kaugjuhtimispuldil ▷ või seadmel ▷II, et faili esitada. |
| Korduv või juhuslikus järjekorras esitamine | Vajutage haugjuhtimispuldil korduvalt nuppu ↻ **REPEAT**. Kuva muutumise üksikasju vaadake märkusest. |

**Märkus**

- Korduv/juhuslikus järjestuses taasesitus toimib järgnevalt.

| Ekraanikuva | Kirjeldus |
|---|---|
| OFF | Esitab laule järjest ja peatab taasesituse. |
| ONE | Esitab sama laulu korduvalt. |
| FOLDER | Esitab kaustas olevaid laule korduvalt. |
| ALL | Esitab kõiki laule korduvalt. |
| SHUFFLE | Esitab kõiki lugusid üks kord juhuslikus järjestuses ja seejärel peatab taasesituse. |

- Kui esitate JUKEBOX-i loendit, on saadaval ainult funktsioonid ONE ja ALL.
- Isegi seadme taaskäivitamisel või ühelt funktsioonilt teisele lülitamisel saate jätkata muusika kuulamist kohast, kus see pooleli jäi.
- USB-funktsioon on saadaval ainult muusika taasesituse ajal.

# Kausta ja MP3-/WMA- faili valimine

## Seadmelt

1. Vajutage nuppu **SEARCH** ja pöörake Multi Jog või ⏮/⏭, kuni ilmub soovitud fail. Samuti saate otsida kaustast, kui vajutate uuesti **SEARCH**.
2. Vajutage valitud faili esitamiseks nuppu **OK** või ⏯. Kausta otsides vajutage faili valimiseks **OK** ja seejärel vajutage uuesti **OK** või ⏯. Esitatakse valitud fail.

## Kaugjuhtimispuldilt

1. Vajutage korduvalt nuppu **PRESET/FOLDER +/-**, kuni kuvatakse soovitud kaust.
2. Valige soovitud fail, kasutades ⏮/⏭.
3. Vajutage kaugjuhtimispuldil ▷.

**Märkus**

- USB-kaustad/failid tuvastatakse järgmiselt.

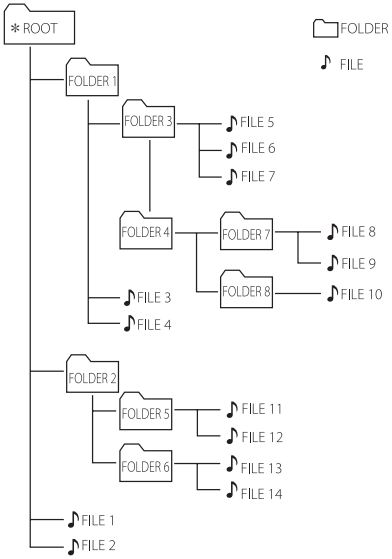


- Kui kaustas puuduvad failid, siis kausta ei kuvata.
- Kaustad esitatakse järgmises järjestuses: ROOT → FOLDER 1 → FOLDER 3 → FOLDER 7 → FOLDER 8 → FOLDER 5 → FOLDER 6
- Failid esitatakse üksteise järel alates ♪ fail nr.1 kuni ♪ fail nr 14.
- Faile ja kaustu esitatakse salvestamise järjekorras ja sõltuvalt salvestamistingimustest võidakse esitada erinevas järjestuses.

*ROOT: Esimene ekraan, mida näete, kui arvuti tuvastab USB -ühenduse, on „ROOT".

## Faili/kausta kustutamine või vormindamine

Saate kustutada USB-l asuva faili/kausta või vormindada USB.

1. Vajutage USB funktsiooni valimiseks **F**.
2. Vajutage korduvalt kaugjuhtimispuldi nuppu **CLEAR/DELETE**, kuva muutub alljärgnevalt.

   DEL FILE → DEL DIR → FORMAT

| Ekraanikuva | Kirjeldus |
|---|---|
| DEL FILE | Valige fail, mida soovite kustutada |
| DEL DIR | Valige kaust, mida soovite kustutada |
| FORMAT | Valige USB-seadme formateerimiseks. |

   Kui soovite antud režiimist väljuda, vajutage juhtpuldi nuppu ☐.

3. Faili/kausta kustutamiseks või vorminguks, vajutage ja hoidke kaugjuhtimispuldil **CLEAR/DELETE** nuppu.

**Ettevaatust**

- Ärge eemaldage USB-seadet töötamise ajal. (esitamine, kustutamine jne)
- Andmekao ennetamiseks soovitame regulaarset varundamist.
- Kustutamise funktsioon ei pruugi olla toetatud sõltuvalt USB olekust. (lukustus jne)

# Täpsemad toimingud USB -l

## JUKEBOX taasesitus

Funktsioon JUKEBOX võimaldab koostada USB olevatest lemmikfailidest esitusloendi. Sisestada saab kuni 100 failiga esitusloendi.

### JUKEBOX loendi koostamine

1. Redigeerimisrežiimi sisenemiseks vajutage kaugjuhtimispuldil **MARKER/JUKEBOX** nuppu ja hoidke seda all.
   (Esitamine peatatakse, kui vajutate kaugjuhtimispuldil **MARKER/JUKEBOX**.)
2. Faili valimiseks vajutage puldil nuppu ⏮/⏭.
3. Faili salvestamiseks vajutage puldil nuppu **MARKER/JUKEBOX**.
4. Teiste failide salvestamiseks korrake samme 2–3.
   (Loendit saab muuta, kui vajutate juhtpuldi nuppe **PRESET/FOLDER +/-** funktsiooni JUKEBOX programminumbri valimiseks.)
5. Vajutage veel kord kaugjuhtimispuldi nuppu **MARKER/JUKEBOX**.

Vajutage JUKEBOX loendi esitamiseks juhtpuldi nuppu ▷ pärast loendi koostamist.

**Märkus**

JUKEBOX loendi loomisel või muutmisel on kordusrežiim REPEAT välja lülitatud.

### JUKEBOX kasutamine

Vajutage kaugjuhtimispuldi nuppu **MARKER/JUKEBOX**. Ekraanile ilmub teade „ON - JUKEBOX".

Vajutage JUKEBOX loendi esitamiseks juhtpuldi nuppu ▷.

Tühistamiseks vajutage kaugjuhtimispuldil **MARKER/JUKEBOX**.
Ekraanile ilmub teade „OFF - JUKEBOX".

### Režiimi JUKEBOX muutmine

1. Redigeerimisrežiimi sisenemiseks vajutage kaugjuhtimispuldil **MARKER/JUKEBOX** nuppu ja hoidke seda all.
   (Esitamine peatatakse, kui vajutate kaugjuhtimispuldil **MARKER/JUKEBOX**.)
2. Redigeeritava faili valimiseks vajutage juhtpuldi nuppe **PRESET/FOLDER +/-**.
3. Vajutage juhtpuldi nuppu ⏮/⏭.
4. Vajutage kaugjuhtimispuldil **MARKER/JUKEBOX**.
5. Korrake samme 2 kuni 4 teiste failide salvestamiseks.
6. Vajutage veel kord kaugjuhtimispuldi nuppu **MARKER/JUKEBOX**.

JUKEBOX loendi esitamiseks vajutage juhtpuldi nuppu ▷ pärast loendi redigeerimist.

### JUKEBOX loendi kustutamine

Kustutamisfunktsioon toimib üksnes muutmisrežiimis.

1. Redigeerimisrežiimi sisenemiseks vajutage kaugjuhtimispuldil **MARKER/JUKEBOX** nuppu ja hoidke seda all.

   Või

   Muutmisrežiimi sisenemiseks vajutage JUKEBOX esitamise ajal kaugjuhtimispuldi nuppu **CLEAR/DELETE**.
2. Valige laul, vajutades korduvalt juhtpuldil nuppe **PRESET/FOLDER +/-**.
3. Valige lugu ja vajutage kaugjuhtimispuldil **CLEAR/DELETE**.

**Märkus**

- Kui JUKEBOX loend puudub, kuvatakse juhtpuldi nuppude **MARKER/JUKEBOX** vajutamisel ekraanile tekst „NO PROG".
- JUKEBOX lülitatakse välja alljärgnevatel juhtudel:
  - teisele funktsioonile ümberlülitamisel;
  - seadme väljalülitamisel ja uuesti sisselülitamisel;
  - kaugjuhtimispuldi numbrinuppude kasutamisel;
  - Faili esitamine, kasutades seadmeid **SEARCH** ja Multi jog.
- JUKEBOX-i loend tühjendatakse alljärgnevatel juhtudel:
  - USB-seadme eemaldamine.
  - Muusikafailide kustutamine USB-seadmest.

# Taasesituse efekt

Seade toetab mitmesuguseid heli- ja taasesitusefekte: AUTO DJ, DJ PAD.

## AUTO DJ

AUTO DJ sulandab laulu lõpu järgmise laulu algusega, tagades muusika sujuva esituse.
Segamatuks taasesituseks tasakaalustab see heli erinevates lugudes/failides.

Vajutage korduvalt juhtpuldi nuppu **AUTO DJ** , kuva muutub alljärgnevalt.

RANDOM (SHUFFLE) → SEQUENTIAL → OFF

| Ekraanikuva | Kirjeldus |
|---|---|
| OFF | - |
| RANDOM (SHUFFLE) | Selles režiimis esitatakse muusikat suvalises järjekorras. |
| SEQUENTIAL | Selles režiimis esitatakse muusikat korduvalt. |

**Märkus**

- Režiim AUTO DJ ei toeta lõigu otsimist loos/failist ning korduvat ega juhuesitust.
- Kui liigute teiste funktsioonide juurde või peatate muusika AUTO DJ režiimis kasutades nuppu ☐, siis AUTO DJ keelatakse.
- Režiimi AUTO DJ ei toetata alla 60 sekundi pikkuste failide puhul.
- JUKEBOX-i loendi esitamisel valitakse ainult SEQUENTIAL.
- USB-funktsioonis kuvatakse RANDOM asemel SHUFFLE.

## DJ PAD

See funktsioon võimaldab miksida CLUB, DRUM või USER heliefekte. Igas režiimis on kuni 3 heliefekti.

1. Režiimi DJ PAD soovitud heliefekti valimiseks vajutage seadmel ja hoidke all **DJ PAD** (**CLUB**, **DRUM** või **USER**).
2. Vajutage seadmel soovitud heli saamiseks **DJ PAD (1, 2, 3)**.

**Märkus**

- Kui soovite kasutada funktsiooni USER, peate rakenduses „LG XBOOM" allika registreerima. (Ainult Android)
  Kui allikas ei ole USER funktsioonile registreeritud, ilmub ekraanile teade „EMPTY" või „NO SOUND".
- Režiimis DJ PAD on algselt valitud efekt CLUB.
- DJ PAD režiimi kuvatakse 3 sekundi vältel, kui vajutate seadme nupule **DJ PAD (CLUB, DRUM või USER)**.
- DJ PAD heli miksitakse, kui vajutate seadmel **DJ PAD (1, 2, 3)** nupule.
- Hetkel esitatav DJ PAD heli peatatakse ja asendatakse valitud DJ PAD heliga kohe, kui vajutate seadmel DJ PAD esitamise ajal erinevale **DJ PAD (1, 2, 3)** nupule.

# BLUETOOTH® juhtmeta tehnoloogia kasutamine

## Teave Bluetoothi kohta

**Bluetooth** on juhtmevaba lähiühenduse tehnoloogia.

Heli võib katkeda, kui teistest seadmetest lähtuvad elektrilained ühendust häirivad või kui ühendate **Bluetooth**i teises ruumis.

Seadmete ühendamine **Bluetooth** juhtmevaba tehnoloogia abil on tasuta.
**Bluetooth** juhtmevaba tehnoloogia funktsiooniga mobiiltelefoni võib kasutada järjestikühenduses, kui ühendus loodi **Bluetooth** juhtmevaba ühenduse kaudu.

- Saadaolevad seadmed: Nutitelefon, MP3-mängija, sülearvuti jne.
- Versioon: 4.0
- Koodek: SBC, AAC

## Bluetoothi profiilid

**Bluetooth** juhtmevaba tehnoloogia kasutamiseks peavad seadmed olema suutelised tõlgendama teatud profiile.
See seade ühildub alljärgneva profiiliga.

A2DP (täiustatud heliedastamise profiil)

# Bluetooth-seadmesse salvestatud muusika kuulamine

## Seadme ja muu Bluetoothi-seadme sidumine

Enne sidumist veenduge, et **Bluetooth**-seadme **Bluetooth**-funktsioon on sisse lülitatud. Tutvuge oma **Bluetooth**-seadme kasutusjuhendiga. Kahe seadme sidumine tuleb teha vaid üks kord.

1. Lülitage navigatsioonisüsteem sisse.

**Märkus**

**Bluetooth** ühenduse luku aktiveerimisel saate **Bluetooth** seadet otsida BT funktsiooniga.

2. Kasutage ühenduse loomiseks **Bluetooth** seade. **Bluetooth**-seadmega otsimise ajal võib **Bluetooth**-seadme ekraanile ilmuda leitud seadmete loend (sõltuvalt kasutatava **Bluetooth**-seadme tüübist). Teie seadme nimena kuvatakse "LG ON77DK (XX)".

**Märkus**

- XX tähendab **Bluetoothi** aadressi kahte viimast numbrit. Näiteks, kui seadme **Bluetooth** aadress on 9C:02:98:4A:F7:08, kuvatakse **Bluetooth**-seadmel "LG ON77DK (**08**)".
- Sidumisviis võib olenevalt **Bluetooth**-seadme tüübist mõnedel seadmetel ka teistsugune olla. Lisainformatsiooniks **Bluetooth** ühendamise kohta lugege oma **Bluetooth**-seadme kasutusjuhend.
- Süsteemi saab ühendada korraga kuni kolme **Bluetooth**-seadmega ainult **Bluetooth**-funktsiooniga, kasutades sama meetodit, nagu ülal kirjeldatud.
- Mitme sidumisega ühendust toetavad ainult Android seadmed. (Mitme telefoni sidumisega ühendus ei pruugi olla toetatud, See sõltub ühendatud seadme tehnilistest omadustest.)
- Eraldatavad/irdseadmed **Bluetooth**-seadmed (nt: Dongle jne) ei toeta mitme telefoniga sidumist.

3. Kui seade on **Bluetooth**-seadmega ühendatud, siis ilmub ekraanile ühendamisteade „PAIRED" ja seejärel kuvatakse **Bluetooth**-seadme nimi. Seejärel ilmub ekraaniaknale teade „BT".

**Märkus**

- Muude seadmete mitmiksidumiseks ühendamise ajal kuvatakse ekraanil korraks teade „PAIRED".
- Kui seade ei ole saadaval, siis kuvatakse ekraanil „_".

4. Kuula muusikat.
   Juhiseid **Bluetooth**-seadmesse salvestatud muusika kuulamise kohta vaadake **Bluetooth**-seadme kasutusjuhendist.

**Märkus**

- **Bluetooth**-tehnoloogia kasutamisel peate looma seadme ja **Bluetooth**-seadme vahelise ühenduse ning hoidma nende vahel võimalikult väikest vahemaad.
  Kuid see ei pruugi toimida mõnedes allpool kirjeldatud olukordades.
  - Seadme ja **Bluetooth**-seadme vahel on takistusi.
  - Läheduses on sama **Bluetooth**-tehnoloogia sagedusega seade, nagu meditsiiniseade, mikrolaineahi või traadita LAN-seade.
- Kui ühenduses **Bluetooth** esineb tõrkeid, proovige seadmeid uuesti ühendada.
- Isegi kui süsteem on ühendatud **Bluetooth**-režiimis kolme **Bluetooth**-seadmega, saate muusikat taasesitada ja juhtida, kasutades ainult ühte ühendatud seadmetest.

**Märkus**

- Heli võib olla katkendlik, kui ühendus on häiritud muude elektrooniliste seadmete tõttu.
- Sõltuvalt seadme tüübist võib **Bluetooth**-funktsiooni kasutamine ka ebaõnnestuda.
- Saate juhtmevaba süsteemi nautida telefoni, MP3-mängija, sülearvuti jms seadmete tarvitamisel.
- Mida suurem on selle seadme ja **Bluetooth**-seadme vahekaugus, seda halvemaks muutub helikvaliteet.
- **Bluetooth**-ühendus katkeb seadme väljalülitamisel või seadme ning **Bluetooth**-seadme vahemaa suurenemisel.
- Kui **Bluetooth**-ühendus on katkestatud, ühendage **Bluetooth**-seade seadmega uuesti.
- Kui ühtegi **Bluetooth**-seadet pole ühendatud, ilmub ekraanile teade „BT READY".
- Kui kasutate **Bluetooth**funktsiooni, reguleerige helitugevus **Bluetooth** seadmel sobivaks.
- Kui ühendate selle seadmega **Bluetooth**-seadme (iOS-i seadme vms) või kasutate seda seadet, saab seadmete helitugevust sünkroonida.
- **Bluetooth** ühendus katkestatakse, kui lülitate **Bluetooth** funktsioonilt mõnele teisele funktsioonile. „LG XBOOM" rakenduse ühenduses säilitatakse **Bluetooth**-ühendus vaid ühel esitataval seadmel. Saate selle seadmega **Bluetooth** seadet küll juhtida, kuid mitte kasutada heliväljundit.
- **Bluetooth**-funktsiooni sisenemisel ühendab see seade viimati ühendatud **Bluetooth**-seadme või võiviimati taasesituseks kasutatud seadme.
  (Automaatse sidumise võimalus sõltub ühendatud seadme tehnilistest omadustest.)

## Ühendatud Bluetooth seadme juhtimine

Ühendatud **Bluetooth**-seadet saab juhtida seadmes (esita, seiska, peata, jäta vahele).

**Märkus**

- Ainult Android OS ja iOS on selle funktsiooni kasutamiseks saadaval.
- Sõltuvalt **Bluetooth**-seadmest või operatsioonisüsteemist, ei pruugi see funktsioon toetatud olla.

## Bluetooth ühenduse lukk (BT LOCK)

Saate piirata **Bluetooth** ühenduse ainult funktsioonidega BT (**Bluetooth**) ja LG TV, et vältida soovimatuid **Bluetooth** ühendusi.

Selle funktsiooni sisselülitamiseks vajutage ja hoidke all juhtpuldi nuppu ▷ või seadmel asuvat nuppu ▷II 5 sekundit BT (**Bluetooth**)-funktsioonis.
Kuvatakse teade „ON-BT LOCK" ning seejärel saate **Bluetoothi** ühendust piirata.

Selle funktsiooni väljalülitamiseks vajutage ja hoidke all juhtpuldi nuppu ▷ või seadmel asuvat nuppu ▷II 5 sekundit BT (**Bluetooth**)-funktsioonis.

Kuvatakse teade „OFF-BT LOCK".

**Märkus**

- Isegi, kui seadistate **Bluetoothi** ühenduse lukustuse sisse, lülitub see seade automaattoite funktsiooniga sisse. Selle vältimiseks tuleb automaattoite funktsioon välja lülitada. (Lehekülg 46)
- Kui lülitate **Bluetooth** ühendusluku sisse või välja, siis otsige seade üles ja ühendage see **Bluetooth** kaudu uuesti pärast oma **Bluetooth** seadme eemaldamist seotud seadmete nimekirjast.
- Kui lülitate sisse **Bluetooth** ühendusluku, siis ei toetata mitme telefoni sidumist.

# LG XBOOM rakenduse kasutamine

**Märkus**

- Selle seadmega saab „LG XBOOM“ rakendust kasutada ainult Android OS i kasutamisel.
- Soovitatav on kasutada rakenduse viimast versiooni.

## „LG XBOOM“ rakenduse teave

„LG XBOOM“ rakendus lisab sellele seadmele uusi funktsioone.

Uute funktsioonide nautimiseks soovitame teil alla tõmmata ja installida tasuta „LG XBOOM“ rakenduse.

## Rakenduse „LG XBOOM“ Bluetooth-seadmesse installimine

Rakenduse „LG XBOOM“ installimiseks **Bluetooth**-seadmesse on kaks moodust.

### Rakenduse „LG XBOOM“ installimine QR-koodi kaudu

1. Installige rakendus „LG XBOOM“ ruutkoodi kaudu. Kasutage ruutkoodi skannimiseks skannimistarkvara

<Android> <iOS>

2. Koputage installimiseks ikoonil.

**Märkus**

- Veenduge, et teie **Bluetooth**-seade on internetiga ühendatud.
- Veenduge, et **Bluetooth** seadmes on olemas skaneerimisrakendus. Kui Teil neid ei ole, laadige mõni rakendustest „Google Android Market (Google Play Store)“ või „Apple App Store” alla
- Sõltuvalt piirkonnast ei pruugi ruutkood toimida.

### Installige rakendus „LG XBOOM” rakenduste „Google Android Market (Google Play Store)” või „Apple App Store” kaudu

1. Puudutage ikooni „Google Android Market (Google Play Store)” või „Apple App Store”.
2. Tippige otsinguribale „LG XBOOM“ ja otsige seda.
3. Leidke otsingutulemuste loendist „LG XBOOM“ ja koputage sellel **Bluetooth**-rakenduse allalaadimise alustamiseks.

**Märkus**

- Veenduge, et teie **Bluetooth**-seade on internetiga ühendatud.
- Veenduge, et teie **Bluetooth** seadmes on „Google Android Market (Google Play Store)” või „Apple App Store”.

## Bluetoothi aktiveerimine rakendusega „LG XBOOM“

Rakendus „LG XBOOM“ aitab teie **Bluetooth**-seadet selle seadmega ühendada.

Rakenduse „LG XBOOM“ avamiseks koputage avakuval rakenduse „LG XBOOM“ ikoonil ja avage põhimenüü.

**Märkus**

- Rakendus „LG XBOOM“ on saadaval järgmiste tarkvaraversioonidega:
  - Android O/S: Versioon 5.0 (või uuem)
  - iOS O/S: iOS10 (või uuem)
- Kui kasutate seadme käitamiseks rakendust „LG XBOOM“, on komplekti kuuluva juhtpuldi ja rakenduse LG XBOOM" vahel mõned erinevused. Kasutage komplekti kuuluvat juhtpulti vastavalt vajadusele.
- Olenevalt **Bluetooth**-seadmest ei pruugi rakendus „LG XBOOM“ töötada.
- Pärast rakenduse „LG XBOOM“ ühendamist võib muusika kostuda teie **Bluetooth**-seadme väljundist. Proovige sel juhul uuesti ühendamist.
- Kui te käitate rakenduse „LG XBOOM“ kasutamise ajal muid rakendusi või muudate oma **Bluetooth**-seadme sätteid, võib rakenduse „LG XBOOM“ talitluses esineda hälbeid.
- Kui rakendus „LG XBOOM“ ei tööta õigesti, siis kontrollige oma **Bluetooth**-seadme ja rakenduse „LG XBOOM“ vahelist ühendust ning proovige seejärel uuesti ühendada.
- Sõltuvalt nutitelefoni operatsioonisüsteemist, võib rakendus „LG XBOOM“ toimida mõnevõrra erinevalt.
- Kontrollige oma **Bluetooth**-seadme **Bluetoothi** sätteid, kui rakenduse „LG XBOOM“ ühendus ei toimi hästi.

# Raadio kasutamine

Veenduge, et FM-antenn on ühendatud. (Lehekülg 19)

## Raadio kuulamine

1. Hoidke **F** nuppu all, kuni kuvaaknas ilmub tekst FM.
   Mängima hakkab viimane kuulatud raadiojaam.
2. Jaamade automaathäälestus:
   Vajutage ja hoidke kaks sekundit kaugjuhtimispuldil nuppu **TUNING-/+** või seadme nuppu ⏮/⏭ kuni sagedusindikaator hakkab muutuma, seejärel vabastage. Skannimine peatub, kui leitakse raadiojaam.

   Või

   Käsitsihäälestus:
   Vajutage korduvalt juhtpuldi nuppu **TUNING-/+** või seadmel asuvat nuppu ⏮/⏭.
3. Kohanda heli vajutades **VOL +/-** korduvalt.

## Nõrga FM-jaama vastuvõtu parandamine

Vajutage puldil ▷ või üksusel ⏯. See muudab tuuneri stereo funktsioonist mono funktsiooniks ja tavaliselt täiustab vastuvõtusignaali.

## Raadiojaamade salvestamine

Teil on võimalik eelhäälestada kuni 50 FM-raadiojaama.

Enne raadiojaama otsimist vähendage helitugevust.

1. Hoidke **F** nuppu all, kuni kuvaaknas ilmub tekst FM.
2. Valige soovitud sagedus, vajutades juhtpuldil nuppu **TUNING-/+** või seadmel asuvat nuppu ⏮/⏭.
3. Vajutage juhtpuldi nuppu ⏺. Võimalik number vilgub ekraanil.
4. Vajutage juhtpuldil nuppu **PRESET/FOLDER +/-** eelseadistuse numbri valimiseks.
5. Vajutage juhtpuldi nuppu ⏺. Raadiojaam on salvestatud.
6. Teiste raadiojaamade salvestamiseks korrake samme 2 kuni 5.
7. Eelseadistatud jaama kuulamiseks vajutage juhtpuldil nuppu **PRESET/FOLDER +/-** või numbriklahve **0** kuni **9**.

## Kõigi salvestatud raadiojaamade kustutamine

1. Vajutage kaugjuhtimispuldil nuppu **CLEAR/DELETE**.
   Kuvari aknas vilgub tekst „DEL ALL“
2. Salvestatud raadiojaamade kustutamiseks vajutage kaugjuhtimispuldi kustutusnuppu **CLEAR/DELETE**.
   Kuvaaknas keritakse kirja „DELETED ALL“

# Heli reguleerimine

## Helirežiimi seadistamine

Sellel süsteemil on olemas mitu eelseadistatud ekvalaiserirežiimi. Ekvalaiseri jaoks kuvatud kirjed võivad erineda sõltuvalt heliallikatest ja efektidest.

Soovitud helirežiimi saate valida kasutades kaugjuhtimispuldil nuppu **EQUALIZER**.

| Ekraanikuva | Kirjeldus |
|---|---|
| BASS (BASS BLAST) või BASS+ (BASS BLAST+) | Võimendab bassi ja heli. |
| POP<br>CLASSIC<br>ROCK<br>JAZZ | See programm annab helile erksa kõlapildi ning tekitab teis tunde, nagu viibiksite ise rokk-, popp-, džäss- või klassikalise muusika kontserdil. |
| FOOTBALL | Te võite nautida ekvalaiseri FOOTBALL STADIUM olekut. |
| STANDARD | Saate nautida optimeeritud heli. |

Soovitud helirežiimi saamiseks valige kaugjuhtimispuldil **SPECIAL EQ** või seadmel **SPECIAL EQ / BASS BLAST** (või **BASS BLAST+**).

| Ekraanikuva | Regioon | Kirjeldus |
|---|---|---|
| FUNK, REGUETON, SAMBA, MERENGUE, AXE, SALSA, SERTANEJ, FORRO | Ladina-Ameerika | Optimeerige ekvalaist muusikažanrile vastavalt igale regioonile. |
| ARABIC | Lähis-Ida | |
| DANGDUT | Indoneesia | |
| AFRO | Aafrika | |
| INDIA | India | |

**Märkus**

Kui vajutate ja hoiate nuppu **SPECIAL EQ / BASS BLAST** (või **BASS BLAST+**) seadmes all 3 sekundit, saate otse valida efekti BASS (BASS BLAST) või BASS+ (BASS BLAST+).

## Režiimi USER EQ seadistamine

Teil on võimalik reguleerida oma soovi kohaselt bassi, kõrgeid ja madalaid toone.

1. Vajutage nuppu **USER EQ**. Kuvatakse tekst „USER EQ".
2. Vajutage korduvalt nuppu **USER EQ**, kuni kuvaaknale ilmub soovitud valik.
3. Väärtuse reguleerimiseks pöörake seadmel nuppu Multi Jog.

# Muud funktsioonid

## Heli ajutine väljalülitamine

Heli vaigistamiseks vajutage kaugjuhtimispuldil nuppu 🔇.

Te võite seadme vaigistada näiteks telefonile vastamise ajaks; samal ajal ilmub ekraaniaknale „MUTE".

Tühistamiseks vajutage kaugjuhtimispuldil taaskord 🔇 või muutke helitaset.

## DEMO

Väljalülitatud olekus vajutage ühe korra seadmel asuvat nuppu **DEMO**. Seade lülitub sisse ja ekraanil kuvatakse kõik funktsioonid.
DEMO-funktsiooni tühistamiseks vajutage seadmel asuvat nuppu **DEMO** ühe korra veel.

## Paus

Seade salvestab koha, kus nuppu ☐ olenevalt plaadist või USB-seadmest vajutasite.

Kui vajutate nuppu ☐ kaks korda, tühistab seade seiskumispunkti.

## Lapsekindel režiim CHILDSAFE

See funktsioon hoiab ära halva üllatuse, et seadme sisselülitamisel on selle helitugevus liiga suureks reguleeritud.

Režiimi CHILDSAFE sisselülitamiseks hoidke all seadme nuppu **OK**, kui seadme helitugevus on tasemel „MIN".

Režiimis CHILDSAFE suureneb helitugevus järk-järgult.

Režiimi CHILDSAFE väljalülitamiseks hoidke all seadmel asuvat nuppu **OK**, kui seadme helitugevus on tasemel „MIN" ja see režiim on sisse lülitatud.

**Märkus**

USB- või BT- (**Bluetooth**) funktsioonide puhul ei toimi režiim CHILDSAFE umbes 2 minuti järel pärast seadme sisselülitamist isegi kui see režiim on lubatud.

## Viimase stseeni mälu

DVD

See seade jätab meelde viimase vaadatud plaadi viimase stseeni. Viimane stseen jääb mällu ka siis, kui eemaldate plaadi seadmest või lülitate seadme välja. Kui laadite plaadi, mille stseen on meelde jäänud, kutsutakse stseen automaatselt meelde.

## Toite jätkamine – lisavõimalus

DVD

Kui elekter ootamatult ära läheb, keerake seadmel nuppu ning esitus jätkub pooleli jäänud momendist. Süsteem salvestab aeg-ajalt hetke taasesituse oleku.

## Süsteemi valimine – valikuline

Peate valima oma telerisüsteemile sobivaima süsteemirežiimi. Süsteemi menüüst [Home Menu] valimiseks hoidke kaugjuhtimispuldil II kauem kui viis sekundit. (NTSC ⟷ PAL)

**Märkus**

Kui USB-seade on ühendatud või plaat sisestatud, siis seda funktsiooni ei kasutata.

## Mikrofoni kasutamine

1. Ühendage mikrofon ühenduspessa **MIC IN**.
2. Esitage soovitud muusikat.
3. Mängige oma kitarri saatel. Muutke mikrofoni helitugevust, vajutades kaugjuhtimispuldil **MIC VOL -/+** nuppu või vajutades seadmel **MIC -/+** nuppu.

**Märkus**

- Kui te mikrofoni ei kasuta, seadistage MIC helitugevus miinimumile või lülitage MIC välja ja eemaldage mikrofon **MIC IN**-pesast.
- Kui kitarr on kõlarile liiga lähedal, võib tekkida vilin. Sel juhul viige mikrofon kõlarist kaugemale või vähendage helitugevust, vajutades kaugjuhtimispuldil **MIC VOL -** nuppu või vajutades seadmel **MIC -** nuppu.
- Kui heli kitarri on eriti vali, võib see olla häiritud. Sel juhul määrake mikrofoni helitugevus, vajutades kaugjuhtimispuldil **MIC VOL -** või seadmel **MIC -**.
- Saate anda mikrofonist helile kajaefekti, vajutades nupule **MIC ECHO**.

### VOICE CANCELLER

Vokaalitooni saab eri sisendallikatest pärit muusika esitamisel vähendada.

Vajutage nuppu **VOICE CANCELLER** ja ekraanil kuvatakse teade „ON - VOICE CANCELLER".

Tühistamiseks vajutage uuesti nuppu **VOICE CANCELLER**.

Funktsiooni VOICE CANCELLER kvaliteet võib sõltuvalt muusikafailide salvestustingimustest erineda.

**Märkus**

- See funktsioon on saadaval DVD-/CD-, USB- või BT- (**Bluetooth**) funktsioonides.
- Kui funktsioon ei ole saadaval, siis ilmub ekraanile „NOT SUPPORT".
- See funktsioon on saadaval ainult ühendatud mikrofoniga.
- Kui mikrofon ei ole ühendatud, siis ilmub ekraanile „INSERT MIC".
- Monoallika puhul ei ole see saadaval.
- Selle lähtestamiseks vahetage funktsiooni või eemaldage mikrofon.
- Sõltuvalt ühendatud seadmete olekust ei pruugi see funktsioon lähtestuda.

## HELI MUUTMINE

Helistikku saab muuta üheksas astmes (neli astet kõrgemale, neli astet madalamale ja algehelistik).

- Helistiku kõrgemaks muutmiseks vajutage ükshaaval korduvalt nuppu **KEY CHANGER**(**#**) taasesitamise ajal.
- Helistiku madalamaks muutmiseks, ükshaaval, vajutage korduvalt nuppu **KEY CHANGER**(♭) esitamise ajal.

**Märkus**

- See funktsioon on saadaval DVD-/CD-, USB- või BT- (**Bluetooth**) funktsioonides.
- Selle algatamiseks muutke funktsiooni, ühendage mikrofon lahti või vahetage muusikat.
- Sõltuvalt ühendatud seadmete olekust ei pruugi see funktsioon lähtestuda.
- Kui funktsioon ei ole saadaval, siis ilmub ekraanile „NOT SUPPORT".
- Kui mikrofon ei ole ühendatud, siis ilmub ekraanile „INSERT MIC".

## VOCAL EFFECTS

Kui ühendate mikrofoni MIC-pesaga, saate erinevat pidi häält muutes nautida karaoket.

Erinevate vokaalefektide režiimi valimiseks vajutage korduvalt nuppu **VOCAL EFFECTS**, kuni ekraaniaknale ilmub vokaalefektide režiim.

BASS → SOPRANO → HELIUM → ROBOT → DUET MAN → DUET WOMAN → BASS ECHO1 → SOPRANO ECHO1 → HELIUM ECHO1 → ROBOT ECHO1 → DUET MAN1 → DUET WOMAN1 → BASS ECHO2 → SOPRANO ECHO2 → HELIUM ECHO2 → ROBOT ECHO2 → DUET MAN2 → DUET WOMAN2 → OFF

**Märkus**

- Kui mikrofon ei ole ühendatud, siis ilmub ekraanile „INSERT MIC".
- Kui vajutate **KEY CHANGER** või **MIC ECHO** režiimis VOCAL EFFECTS peale praeguste VOCAL EFFECTS varundamise, lülitage VOCAL EFFECTS režiim välja ja kasutage KEY CHANGER või ECHO režiimi.
- Režiimi VOCAL EFFECTS väljalülitamiseks vajutage ja hoidke all nuppu **VOCAL EFFECTS**.

## KAJA

Kui ühendate **MIC ECHO**-pesaga mikrofoni, saate MIC nupule vajutades lisada mikrofoni helile kajaefekti.

ECHO 1 → ECHO 2 → OFF

**Märkus**

- Kui mikrofon ei ole ühendatud, siis ilmub ekraanile „INSERT MIC".
- Kui vajutate režiimis ECHO pärast praeguse ECHO varundamist nuppu **VOCAL EFFECTS**, lülitage režiim ECHO välja ja kasutage režiimi VOCAL EFFECTS.
  ECHO režiimi kasutamiseks vajutage uuesti nuppu **MIC ECHO** pärast praeguste VOCAL EFFECTS varundamist.

## VALGUSTUS

See funktsioon loob seadme valgusega mängides peoatmosfääri.

Vajutage seadmel korduvalt nuppu **LIGHTING**.

PARTY → WATER → FOREST → (MY STYLE) → OFF

**Märkus**

- Valgustusfunktsioon on saadaval kõigi funktsioonide jaoks.
- Valgustusrežiim jääb algseks, kui vajutate nuppu **LIGHTING** ühe korra; režiimide vahetamiseks vajutage seda uuesti.
- Kui soovite kasutada funktsiooni MY STYLE, peate rakenduses „LG XBOOM" allika registreerima.
- Ärge vaadake otse valgusallikasse, kui LIGHTING (Valgustus) on sisse lülitatud.
- Kui valgustuse heledus on liiga kiiskav, lülitage sisse toa valgustus või lülitage seadme LIGHTING funktsiooni välja.
- Te saate valgustuse välja lülitada ka vajutades ja hoides all seadme nuppu **LIGHTING**.

## Unetaimeri seadistamine

Vajutage kaugjuhtimispuldil mitu korda järjest **SLEEP**, et valida viivitusaeg vahemikus 10 ja 180 minutit. Pärast viivitamisaja möödumist lülitakse seade välja.

Unefunktsiooni tühistamiseks vajutage kaugjuhtimispuldil korduvalt nuppu **SLEEP**, kuni kuvatakse kiri „OFF".

**Märkus**

- Saate kontrollida ülejäänud aega enne seadme välja lülitamist. Vajutage aja kontrollimiseks kaugjuhtimispuldil nupule **SLEEP**.
- Allesjäänud aega saate muuta, kui kuvatud on allesjäänud aeg või kiri „DIMMER".

## Hämardi

Vajutage kaugjuhtimispuldil 1 kord **SLEEP**. Ekraaniakna heledust vähendatakse poole võrra.

Tühistamiseks vajutage kaugjuhtimispuldil korduvalt nuppu **SLEEP**, kuni kuvatakse tekst „OFF".

**Märkus**

Valgusregulaatori kasutamise ajal lülituvad kõik märgutuled välja.

## Automaatne väljalülitamine

Seade lülitab ennast elektri säästmiseks ise välja, kui põhiseade ei ole välise seadmega ühendatud ja seda ei kasutata 15 minuti jooksul.
Seade lülitab ennast välja ka 6 tundi pärast seda, kui põhiseade on ühendatud teise seadmega analoogsisendite abil.

WIRELESS PARTY LINK ühenduse puhul rakendatakse automaatväljalülituse funktsiooni ainult seadmele MAIN. Seadme OTHER puhul on automaatväljalülitus saadaval pärast seadmete OTHER ja MAIN vahelise ühenduse katkestamist.

### Kuidas traadita võrku lahti ühendada

ühendus või traadita seade Lülitage üksu välja, vajutades toitenuppu kauem kui 5 sekundit.

## AUTO POWER sees

See seade lülitub automaatselt sisse ja välja optilise sisendallika järgi: BT (**Bluetooth**) või LG TV.

Kui lülitate sisse oma TV või selle seadmega ühendatud välise seadme, tuvastab see seade sisendsignaali ja valib sobiva funktsiooni. Saate kuulda oma seadmest heli.

Kui üritate ühendada oma **Bluetoothi** seadet, lülitub see seade sisse ja loob ühenduse **Bluetoothi** seadmega.
Saate oma muusikat esitada.

Kui lülitate selle seadme välja, vajutades iga kord 5 sekundit nuppu ⏻, saate funktsiooni AUTO POWER sisse või välja lülitada.

| Ekraanikuva | Kirjeldus |
|---|---|
| ON-AUTO POWER | AUTO POWER on sisse lülitatud. |
| OFF-AUTO POWER | AUTO POWER on välja lülitatud. |

**Märkus**

- Sõltuvalt ühendatud seadmest, ei pruugi see funktsioon toimida.
- Sõltuvalt ühendatud seadmest lülitub seade sisse, aga **Bluetooth**-funktsioon ei pruugi ühendatud olla.
- Kui te katkestate selle seadme **Bluetooth**-ühenduse, jätkavad mõned **Bluetooth**-seadmed selle seadmega ühendumist. Seega on soovitatav ühendus enne seadme väljalülitamist katkestada.
- Kui proovite ühendada rakendusega „LG XBOOM", on selle seadme **Bluetooth**-funktsioon sisse lülitatud.
- Kui lülitate seadme sisse LG TV või **Bluetooth** funktsiooni kaudu, lülitub seadmel sisse õige funktsioon.
- Kui olete seadme juba sidunud, siis võib see automaatselt tänu sisendallikale väljalülitatud olekust sisse lülituda.

## Automaatne funktsiooni muutmine

See seade tuvastad sisendsignaale nagu **Bluetooth** ja LG TV ning muudab automaatselt sobivaks funktsiooniks.

### Bluetooth-seadmega ühendamisel

Kui püüate ühendada **Bluetooth**-seadet selle seadmega, siis valitakse **Bluetooth**-funktsioon. **Bluetooth**-seadmega saab muusikat esitada.

### Kui LG teler on ühendatud

Kui lülitate sisse LG teleri, mis on ühendatud LG Sound Synciga, lülitub seade LG teleri funktsioonile. Saate kuulda telerist heli.

**Märkus**

- See funktsioon ei ole kustutamise ajal saadaval.
- Kui **Bluetooth** ühenduse lukustusfunktsioon on aktiveeritud, on **Bluetooth** ühendus saadaval ainult **Bluetoothi** ja LG TV funktsioonis. (Lehekülg 37)

# Kellaaja määramine

1. Lülitage seade sisse.
2. Vajutage ja hoidke kaugjuhtimispuldil nuppu **CLOCK**.
3. Valige ajarežiim vajutades juhtpuldi nuppu ⏮/⏭.
   - AM 12:00 (AM ja PM kuvamiseks) või 0:00 (24 tunni kuvamiseks)
4. Valiku kinnitamiseks vajutage kaugjuhtimispuldil nuppu **SET**.
5. Tundide valimiseks vajutage juhtpuldi nuppu ⏮/⏭.
6. Vajutage kaugjuhtimispuldil **SET**.
7. Minutite valimiseks vajutage juhtpuldi nuppu ⏮/⏭.
8. Vajutage kaugjuhtimispuldil **SET**.

## Kella määramine rakenduse „LG XBOOM“ kaudu

Rakenduse „LG XBOOM“ Android-seadmesse installimine. (Lehekülg 38-39)

Selle seadme kell sünkroonitakse automaatselt teie seadmega rakenduse „LG XBOOM“ **Bluetooth**-ühenduse aktiveerimise kaudu.

## Mängija kasutamine äratuskellana

1. Lülitage seade sisse.
2. Vajutage ja hoidke kaugjuhtimispuldil nuppu **ALARM**.
3. Vajutage juhtpuldi nuppu ⏮/⏭ tundide ja minutite muutmiseks ning vajutage salvestamiseks juhtpuldi nuppu **SET**.
4. Vajutage juhtpuldi nuppu ⏮/⏭ funktsiooni valimiseks ja vajutage salvestamiseks juhtpuldi nuppu **SET**.
   - Vajutage häälestajat valides juhtpuldi nuppu ⏮/⏭ eelvalitud numbri valimiseks ja vajutage seejärel juhtpuldi nuppu **SET**. Mälukoha numbri puudumisel jäetakse see samm vahele.
5. Vajutage juhtpuldi nuppu ⏮/⏭ helitugevuse reguleerimiseks ja salvestamiseks juhtpuldi nuppu **SET**.

**Märkus**

- Kellaaja seadistamisel saate nuppu **CLOCK** vajutades kella vaadata isegi siis, kui mängija on välja lülitatud.
- Te saate äratuse seade pärast kellaaja seadmist.
- Kellaaja ja äratuse seadistamisel saate vaadata alarmiseade teavet, kui vajutate kaugjuhtimispuldil nuppu **ALARM** isegi siis, kui seade on välja lülitatud.
- Vajutage ALARM ON/OFF režiimi valimiseks kaugjuhtimispuldil nupule **ALARM.**
- DVD/CD või USB puhul on see funktsioon saadaval, kui teil on muusikafail. Kui teil ei ole muusikafaili, seatakse funktsiooniks Häälestaja.

# LG Sound Sync

Sound Sync Wireless

Te saate mõnda selle seadme funktsioonidest juhtida teleri juhtpuldi abil funktsiooni LG Sound Sync kaudu. See ühildub LG teleriga, mis toetab funktsiooni LG Sound Sync. Kontrollige, kas teie teleril on LG Sound Sync logo.

LG teleri juhtpuldi abil juhitavad funktsioonid: Helitugevuse suurendamine/vähendamine, vaigistamine.

1. Vajutage seadme sisselülitamiseks nuppu ⏻.
2. Vajutage nuppu **F**, kuni valitakse LG TV funktsioon.
3. Seadistage oma TV heliväljund, et kuulata heli sellest seadmest:

   Kuvaaknale ilmub umbes kolmeks sekundiks sõnum „PAIRED" ning kui teler ja seade on omavahel korralikult ühendatud, kuvatakse sõnum „LG TV".

   (Täpsemat teavet LG Sound Synci kohta saate teleri kasutusjuhendist.)

**Märkus**

- Saate selle seadme juhtpulti kasutada ka LG Sound Sync kasutamisel. Kui kasutate uuesti televiisori pulti, sünkroonitakse seade televiisoriga. (Vastavalt teleri spetsifikatsioonidele sünkroonitakse seadme helitugevust ja vaigistust teleriga.)
- Kui ühenduse loomine ei õnnestu, siis kontrollige seadme ja oma teleri seisundit, toidet ja funktsioone.
- LG Sound Synci kasutades kontrollige järgmistel juhtudel seadme seisukorda ja ühendusi.
  - Seade lülitatakse välja.
  - teisele funktsioonile ümberlülitamisel;
  - Juhtmevaba ühenduse katkemine häire või kauguse tõttu.
- Seadme väljalülitusaeg on olenevalt teie telerist erinev.
- Kui soovite LG teleri funktsiooni abil funktsiooni vahetada, muutub helitugevus vastavalt LG teleri helitugevuse tasemele.
- Olenevalt teie teleri mudelist võivad teleri seadete üksikasjad erineda.
- Kui vajutasite seadme otse välja lülitamiseks nupule ⏻, katkestatakse LG Sound Sync ühendus.
  Funktsiooni uuesti kasutamiseks peate TV ja seadme uuesti ühendama.
- Helitugevust saab suurendada, kui teler ja seade on LG Sound Sync abil ühendatud. Vähendage teleri helitugevust ja seejärel ühendage seadmega
- LG Sound Sync kaudu ühendatud LG TV sisse lülitamisel või LG TV funktsiooni aktiveerimisel lülitub seade automaatselt LG TV funktsioonile.
- Sõltuvalt teleri versioonist peate teleri heliväljundi käsitsi seadistama.
- Kui reguleerite teleri helitugevust siis, kui seade ja teler on LG Sound Sync abil ühendatud, võib seadme helitugevus olla teleriga sünkroonimise tõttu valjem.

# WIRELESS PARTY LINK ühendus

Saate nautida heli kahe kõlari kaudu. WIRELESS PARTY LINK'i nautimiseks peate ostma eraldi kõlari.

See ühendub seadetega, mis toetavad funktsiooni WIRELESS PARTY LINK.

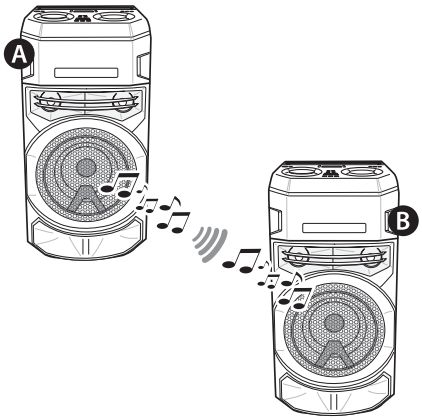


1. Vajutage seadmel asuvat nuppu **TWIN**. Ekraaniaknale ilmub kiri ROLE SELECT.
2. Vajutage seadmel asuvat nuppu **TWIN** MAIN või OTHER valimiseks.
   - A seade: Valib seadme MAIN.
   - B seade: Valib seadme OTHER.

   Kaks seadet üritavad teine-teisega ühenduse luua.
3. Kui need seadmed on edukalt üksteisega ühendatud, ilmub igale seadmele iga ühendatud seadme nimi.

**Märkus**

- Kui kasutate LG Sound Synci, pole see funktsioon saadaval. Kui ühendate LG TV funktsiooni, ilmub ekraaniaknasse „NOT SUPPORT".
- Saate mikrofoni kasutada vaid seadmes OTHER. Seadme OTHER puhul on toetatud ainult mõned funktsioonid.
- Kui WIRELESS PARTY LINK-i ühendus katkestatakse, lülitatakse seade OTHER funktsioonile BT (**Bluetooth**).
- Kui ühendus nurjub, ilmub ekraanile teade „FAILED".
- Vaigistusfunktsioon sünkroonitakse seadmete vahel.
- WIRELESS PARTY LINK ühendus katkestatakse, kui lülitate seadme välja või vajutate seadmel asuvale nupule **TWIN**.
- Sõltuvalt taasesituse olekust või allikast võib seadmete MAIN ja OTHER heli erineda.

**Märkus**

- Kontrollige **Bluetooth** ühendades järgmiseid andmeid.
  - Seadmega MAIN saab ühendada ainult ühe **Bluetooth**-seadme. Seadmega OTHER ei saa **Bluetooth**-seadmeid ühendada.
  - WIRELESS PARTY LINK ühendust toetatakse vaid Androidi seadmetel. (WIRELESS PARTY LINK ühendus ei pruugi olla toetatud, see sõltub ühendatud seadme tehnilistest omadustest.)
  - Eraldatavad/irdseadmed **Bluetooth**-seadmed (nt: tongel jne) ei toeta WIRELESS PARTY LINK ühendust.
  - Kui WIRELESS PARTY LINK on ühendatud, **Bluetooth** ühendus pole saadaval kustutamise olekus
  - Kui ühendate WIRELESS PARTY LINK-i siis, kui esitate sisu ühendatud **Bluetooth**-seadmest, võidakse seade olenevalt telefoni spetsifikatsioonist uuesti ühendada.

# Tõrkeotsing

## Üldteave

| Probleem | Põhjus ja lahendus |
|---|---|
| Seade ei tööta korralikult. | • Lülitage selle seadme ja ühendatud välisseadme (teler, bassikõlar, DVD-mängija, võimendi vms) toide välja ja uuesti sisse.<br>• Ühendage selle seadme ja ühendatud välisseadme (teler, bassikõlar, DVD-mängija, võimendi vms) toitejuhe lahti ja proovige uuesti ühendada.<br>• Eelmine seadistus ei pruugi salvestuda, kui seadme toide on välja lülitatud. |
| Vool puudub | • Ühendage toitejuhe korralikult seinakontakti.<br>• Kontrollige elektriühendust. Kontrollige seisundit, kasutades teisi elektroonilisi seadmeid samas vahelduvvoolu pistikus. |
| Pilti ei ole | • Valige teleril sobiv video sisendrežiim, et seadmes mängiv pilt ilmuks teleriekraanile.<br>• Ühendage videokaablid kindlalt nii teleri kui seadme külge. |
| Heli puudub. | • Kontrollige, kas valisite õige funktsiooni. Vajutage funktsiooni nuppu ja kontrollige, kas Teil on õige funktsioon valitud.<br>• Kontrollige, kas kõlarid on õigesti ühendatud. Ühendage kõlari juhtmed õigesti. |
| DVD pildi kvaliteet on nõrk | • Puhastage plaati väljapoole suunatud liigutustega, kasutades pehmet riiet. |
| DVD/CD ei mängi | • Sisestage plaat.<br>• Sisestage esitatav ketas (kontrollige plaadi tüüpi, värvisüsteemi ja piirkonnakoodi).<br>• Sisestage plaat mängijasse, nii et silt või trükitud külg on üleval.<br>• Sisestage oma parool või muutke plaadi reitingut. |
| DVD või CD mängimise ajal kostab undav heli | • Puhastage plaati väljapoole suunatud liigutustega, kasutades pehmet riiet.<br>• Liigutage seade ning helisüsteemi osad telerist kaugemale. |
| Raadiojaamu ei ole võimalik korralikult häälestada. | • Antenn on halvasti asendatud või ühendatud. Ühendage antenn korralikult.<br>• Raadiojaama signaal on liiga nõrk. Häälestage jaam käsitsi.<br>• Salvestatud raadiojaamad puuduvad või salvestatud jaamad on kustutatud (salvestatud jaamade otsimisel). Häälestage mõned raadiojaamad, üksikasju vt lk 40. |
| Seade ei alusta esitust | • Sisestatud on plaat, mida seade ei suuda esitada. Kontrollige esitatavat plaati.<br>• Plaati ei ole sisestatud. Sisestage plaat.<br>• Plaat on määrdunud. Puhastage plaati. (Lehekülg 58)<br>• Plaat on sisestatud tagurpidi. Sisestage plaat mängijasse, nii et silt või trükitud külg on üleval. |

| Probleem | Põhjus ja lahendus |
|---|---|
| Juhtpult ei tööta korralikult | • Juhtpult on seadmest liiga kaugel.<br>Kasutage juhtpulti 7 m (23 jalga) raadiuses.<br>• Juhtpuldi ja seadme vahel on takistus.<br>Eemaldage takistus.<br>• Juhtpuldi patareid on tühjad.<br>Asendage patareid uutega. |
| Kõlari valgus puudub. | • Kontrollige, kas kõlari valgustuskaablid on õigesti seadmega ühendatud.<br>Ühendage kõlari valgustuskaablid seadmega õigesti.<br>• Kõlari valgustuse efektide kontrollimiseks vajutage seadmel **LIGHTING** nupule. (Lehekülg 45) |
| LG Sound Sync ei tööta. | • Kontrollige, kas teie LG TV toetab LG Sound Synci funktsiooni.<br>• Kontrollige ühendust funktsiooniga LG Sound Sync.<br>• Kontrollige oma teleri ja selle seadme heliseadistust. |
| Funktsioon AUTO POWER ei tööta. | • Kontrollige ühendust välise seadmega nagu TV või **Bluetooth**.<br>• Sõltuvalt ühendatud seadmest, ei pruugi see funktsioon toimida. |
| USB pole tuvastatud. | • Vormindage USB-seade ja ühendage see uuesti. USB-seadme vormindamisel valige saadaolev failisüsteem. (Lehekülg 9) |

## MÄRKUSED Demo-režiimi väljalaskmiseks

| Probleem | Põhjus ja lahendus |
|---|---|
| Ei saa nupu „**F**“ abil muuta sisendiallikat nagu BT (**Bluetooth**), USB jne. ja ainult DEMO režiim on kuvatud ekraaniaknas. | • Vajutage seadmel asuvat nuppu „**DEMO**“ 15 sekundit. |
| Juhtpult ei tööta korralikult. | |

# Teleri juhtimine kaasasoleva juhtpuldiga

Telerit saab juhtida allpool näidatud nuppude abil.

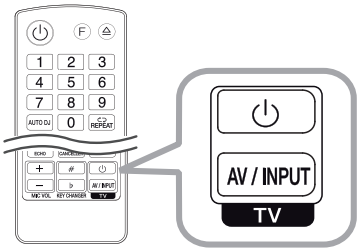


| Vajutades | Saate |
|---|---|
| (TV POWER) | Teleri sisse- või väljalülitamine. |
| AV/INPUT | Teleri sisendiallika lülitamine teleri ja teiste sisendiallikate vahel. |

**Märkus**

Sõltuvalt ühendatud telerist ei pruugi teleri juhtimine mõne nupuga olla võimalik.

## Juhtpuldi seadistamine teleri jaoks

Teil on võimalik telerit juhtida komplektis sisalduva juhtpuldiga.
Kui teie teler on näidatud allpool toodud nimekirjas, siis määrake vastav tootjakood.

1. Hoides all juhtpuldi nuppu (TV POWER), valige oma teleri tootjakood juhtpuldi numbrinuppude abi (vaadake allpool toodud tabelit).

| Tootja | Kood |
|---|---|
| LG | 1(Vaikimisi), 2 |
| Zenith | 3, 4 |
| GoldStar | 1, 2 |
| Samsung | 6, 7 |
| Sony | 8, 9 |
| Hitachi | 4 |

2. Vabastage juhtpuldi nupp (TV POWER) seadistamise lõpetamiseks.

Olenevalt teie telerist ei pruugi mõned või kõik nupud teleri juhtimisel töötada isegi pärast õige tootjakoodi sisestamist. Juhtpuldi patareide vahetamisel võib määratud kood uuesti vaikekoodiks muutuda. Määrake uuesti sobiv kood.

# Suunanumbrite loend

Valige loendist suunanumber.

| Piirkonna | kood | Piirkonna | kood | Piirkonna | kood | Piirkonna | kood |
|---|---|---|---|---|---|---|---|
| Afganistan | AF | Fidži | FJ | Monaco | MC | Singapur | SG |
| Argentina | AR | Soome | FI | Mongoolia | MN | Slovaki Vabariik | SK |
| Austraalia | AU | Prantsusmaa | FR | Maroko | MA | Sloveenia | SI |
| Austria | AT | Saksamaa | DE | Nepal | NP | Lõuna-Aafrika | ZA |
| Belgia | BE | Suurbritannia | GB | Holland | NL | Lõuna-Korea | KR |
| Bhutan | BT | Kreeka | GR | Antillid | AN | Hispaania | ES |
| Boliivia | BO | Gröönimaa | GL | Uus-Meremaa | NZ | Sri Lanka | LK |
| Brasiilia | BR | Hongkong | HK | Nigeeria | NG | Rootsi | SE |
| Kambodža | KH | Ungari | HU | Norra | NO | Šveits | CH |
| Kanada | CA | India | IN | Omaan | OM | Taiwan | TW |
| Tšiili | CL | Indoneesia | ID | Pakistan | PK | Tai | TH |
| Hiina | CN | Iisrael | IL | Panama | PA | Türgi | TR |
| Colombia | CO | Itaalia | IT | Paraguay | PY | Uganda | UG |
| Kongo | CG | Jamaica | JM | Filipiinid | PH | Ukraina | UA |
| Costa Rica | CR | Jaapan | JP | Poola | PL | Ühendriigid | US |
| Horvaatia | HR | Keenia | KE | Portugal | PT | Uruguay | UY |
| Tšehhi Vabariik | CZ | Kuveit | KW | Rumeenia | RO | Usbekistan | UZ |
| Taani | DK | Liibüa | LY | Vene Föderatsioon | RU | Vietnam | VN |
| Ecuador | EC | Luksemburg | LU | Saudi Araabia | SA | Zimbabwe | ZW |
| Egiptus | EG | Malaisia | MY | Senegal | SN | | |
| El Salvador | SV | Maldiivid | MV | | | | |
| Etioopia | ET | Mehhiko | MX | | | | |

# Keelekoodide loend

Kasutage seda loendit, et sisestada soovitud keel järgmiste algseadete jaoks: [Plaadi heli], [Plaadi subtiitrid] ja [Plaadi menüü].

| Keel | kood | Keel | kood | Keel | kood | Keel | kood |
|---|---|---|---|---|---|---|---|
| Afari | 6565 | Prantsuse keel | 7082 | Leedu keel | 7684 | Sindhi keel | 8368 |
| Afrikaani keel | 6570 | Friisi keel | 7089 | Makedoonia keel | 7775 | Singali keel | 8373 |
| Albaania keel | 8381 | Galeegi keel | 7176 | Malagassi keel | 7771 | Slovaki keel | 8375 |
| Amhara keel | 6577 | Gruusia keel | 7565 | Malai keel | 7783 | Sloveeni keel | 8376 |
| Araabia keel | 6582 | Saksa keel | 6869 | Malajalami keel | 7776 | Hispaania keel | 6983 |
| Armeenia keel | 7289 | Kreeka keel | 6976 | Maoori keel | 7773 | Sunda keel | 8385 |
| Assami keel | 6583 | Grööni keel | 7576 | Marathi keel | 7782 | Suahiili keel | 8387 |
| Aimara keel | 6588 | Guarani keel | 7178 | Moldova keel | 7779 | Rootsi keel | 8386 |
| Aserbaidžaani keel | 6590 | Gudžarati keel | 7185 | Mongoli keel | 7778 | Tagalogi keel | 8476 |
| Baškiiri keel | 6665 | Hausa keel | 7265 | Nauru keel | 7865 | Tadžiki keel | 8471 |
| Baski keel | 6985 | Heebrea keel | 7387 | Nepali keel | 7869 | Tamili keel | 8465 |
| Bengali keel | 6678 | Hindi keel | 7273 | Norra keel | 7879 | Telugu keel | 8469 |
| Bhutani keel | 6890 | Ungari keel | 7285 | Oria keel | 7982 | Tai keel | 8472 |
| Bihaari keel | 6672 | Islandi keel | 7383 | Pandžabi keel | 8065 | Tonga keel | 8479 |
| Bretooni keel | 6682 | Indoneesia keel | 7378 | Puštu keel | 8083 | Türgi keel | 8482 |
| Bulgaaria keel | 6671 | Interlingua | 7365 | Pärsia keel | 7065 | Türkmeeni keel | 8475 |
| Birma keel | 7789 | Iiri keel | 7165 | Poola keel | 8076 | Tvii keel | 8487 |
| Valgevene keel | 6669 | Itaalia keel | 7384 | Portugali keel | 8084 | Ukraina keel | 8575 |
| Hiina keel | 9072 | Jaapani keel | 7465 | Ketšua keel | 8185 | Urdu keel | 8582 |
| Horvaadi keel | 7282 | Kannada keel | 7578 | Retoromaani keel | 8277 | Usbeki keel | 8590 |
| Tšehhi keel | 6783 | Kašmiiri keel | 7583 | Rumeenia keel | 8279 | Vietnami keel | 8673 |
| Taani keel | 6865 | Kasahhi keel | 7575 | Vene keel | 8285 | Volapük | 8679 |
| Hollandi keel | 7876 | Kirgiisi keel | 7589 | Samoa keel | 8377 | Uelsi keel | 6789 |
| Inglise keel | 6978 | Korea keel | 7579 | Sanskriti keel | 8365 | Volofi keel | 8779 |
| Esperanto keel | 6979 | Kurdi keel | 7585 | Gaeli keel | 7168 | Koosa keel | 8872 |
| Eesti keel | 6984 | Lao keel | 7679 | Serbia keel | 8382 | Jidiši keel | 7473 |
| Fääri keel | 7079 | Ladina keel | 7665 | Serbohorvaadi keel | 8372 | Joruba keel | 8979 |
| Fidži keel | 7074 | Läti keel | 7686 | Šona keel | 8378 | Suulu keel | 9085 |
| Soome keel | 7073 | Lingala keel | 7678 | | | | |

# Kaubamärgid ja litsentsid

Kõik muud kaubamärgid kuuluvad vastavate kaubamärkide omanikele.

DOLBY AUDIO™

Toodetud Dolby Laboratories litsentsi alusel. Dolby, Dolby Audio ja topelt-D sümbol on ettevõtte Dolby Laboratories kaubamärgid.

HDMI™
HIGH-DEFINITION MULTIMEDIA INTERFACE

HDMI ja HDMI High-Definition Multimedia Interface ning HDMI logo on HDMI Licensing Administrator, Inc. kaubamärgid või registreeritud kaubamärgid.

DVD VIDEO

„DVD Logo" on DVD Format/Logo Licensing Corporation kaubamärk.

Bluetooth®

**Bluetooth®** sõnamärk ja logod on ettevõtte Bluetooth SIG, Inc. registreeritud kaubamärgid ja LG Electronics kasutab neid litsentsi alusel. Teised kaubamärgid ja tootenimetused kuuluvad nende vastavatele omanikele.

Made for iPhone | iPod

„Made for iPhone" ja „Made for iPod" tähendavad, et elektrooniline lisavarustus on loodud spetsiaalselt ühendamiseks vastavalt iPhone või iPodiga ning arendaja on selle sertifitseerinud vastama Apple'i jõudlusstandarditele. Apple ei vastuta selle seadme töö ega ohutus- ja regulatiivsete standardite järgimise eest. Pange tähele, et selle lisaseadme kasutamine koos iPhone'i või iPodiga võib mõjutada traadita ühenduse jõudlust.

## Märkused autoriõiguste kohta

- See toode sisaldab autoriõiguse kaitse tehnoloogiat, mida kaitsevad USA patendid ja muud intellektuaalomandi õigused. Selle autoriõiguse kaitse tehnoloogia kasutamiseks peab olema Rovi luba ja see on ette nähtud ainult koduseks kasutamiseks ja muuks piiratud vaatamiseks, kui Rovi ei luba teisiti. Pöördprojekteerimine või lahtivõtmine on keelatud.
- USA autoriõiguse seaduste ja teiste riikide autoriõiguse seaduste kohaselt võib teleprogrammide, videolintide, BD-ROM-ketaste, DVD-de, CD-de ja muude materjalide loata salvestamine, kasutamine, kuvamine, levitamine või redigeerimine tekitada teile tsiviil- ja/või kriminaalvastutuse.

# Hooldus

## Plaate puutuvad märkused

### Plaatide käsitsemine

Ärge kunagi kleepige plaadile paberit või teipi.

### Plaatide säilitamine

Pange plaat pärast kasutamist karpi tagasi. Ärge jätke plaati otsese päikesepaiste kätte ega kuumusallikate lähedusse, samuti ärge jätke kunagi plaate päikese kätte pargitud autosse.

### Plaatide puhastamine

Sõrmejäljed ja mustus plaadi pinnal võivad põhjustada pildikvaliteedi halvenemist ja helimoonutusi. Enne esitamist puhastage plaat puhta riidelapiga. Pühkige plaati suunaga keskelt väljapoole.

Ärge kasutage tugevatoimelisi lahusteid, näiteks alkoholi, bensiini, vedeldeid, kauplustes leiduvaid puhastusvedelikke või vanematele vinüülplaatidele mõeldud antistaatilisi pihustusvedelikke.

## Seadme käsitsemine

### Seadme transportimine

Palun säilitage algne transpordikast ja pakkematerjalid. Kui peate seadet transportima, pakendage see maksimaalse kaitse tagamiseks tehase originaalpakendisse.

### Välispindade puhtana hoidmine

Ärge kasutage seadme läheduses lenduvaid aineid (näiteks pihustatavaid putukatõrjevahendeid). Liiga tugevasti pühkides võite seadme pinda kahjustada. Vältige kummist või plasttoodete pikaajalist kokkupuudet seadmega.

### Seadme puhastamine

Kasutage mängija puhastamiseks pehmet kuiva lappi. Kui pinnad on eriti määrdunud, kasutage pehmet lappi, mida on kergelt nõrga pesuvahendi-lahusega niisutatud. Ärge kasutage tugevaid lahusteid, nt alkoholi, bensiini või lahjendit, sest need võivad seadme pinda kahjustada.

### Seadme hooldamine

DVD mängija on kõrgtehnoloogiline täpisseade. Kui optilised vastuvõtuläätsed ja kettaseade osad on määrdunud või kulunud, võib pildi kvaliteet halveneda. Üksikasjalikuma teabe saamiseks võtke ühendust lähima volitatud teeninduskeskusega.

# Tehnilised andmed

| Üldteave | |
|---|---|
| Nõuded toitele | Vaadake peamist silti. |
| Energiatarve | Vaadake peamist silti. |
| | Võrguühendusega ooterežiim: 0,5 W<br>(kui kõik võrgupordid on aktiveeritud.) |
| Mõõtmed (L x K x S) | Ligikaudu 330,0 mm x 685,0 mm x 344,0 mm |
| Töötemperatuur | 5 °C kuni 40 °C |
| Töökeskkonna niiskustase | 5 % kuni 60 %-ni RH |

| Sisendid | |
|---|---|
| Mikrofon (MIC IN) | Tundlikkus 20 mV (1 kHz), 6,3 mm pistikupesa x 2 |
| HDMI OUT väljund (Video/ Audio) | 19-viiguline (tüüp A, HDMI™ ühenduspesa) x 1 |

| Tuuner | |
|---|---|
| FM-i häälestusulatus | 87,5 kuni 108,0 MHz või 87,50 kuni 108,00 MHz |

| Süsteem | |
|---|---|
| Sageduskarakteristik | 250 kuni 20 000 Hz |
| Signaali ja müra suhe | Üle 80 dB |
| Dünaamiline ulatus | Üle 80 dB |
| Pordi toide (USB) | 5 V ⎓ 500 mA |

- Disaini ja tehnilisi andmeid võidakse ette teatamata muuta.


LG
Life's Good