www.lg.com

MFL71886512220 3REV01

UQ75*

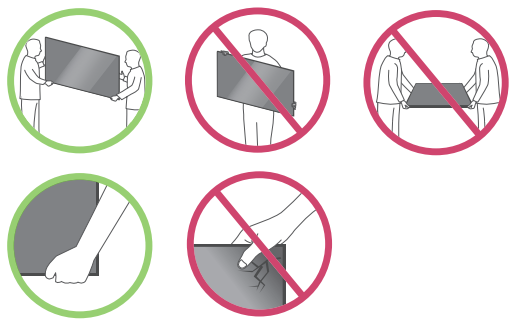

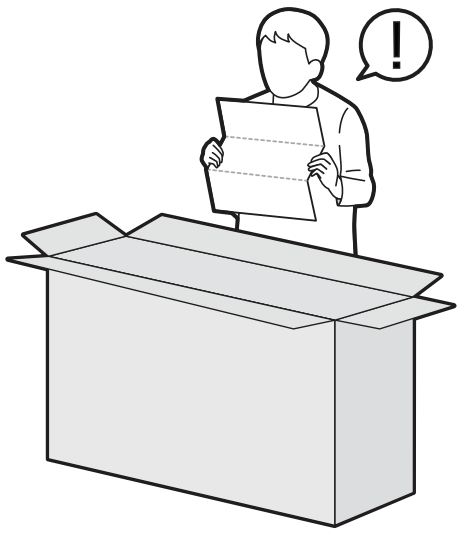

1-A

50/55UQ75*

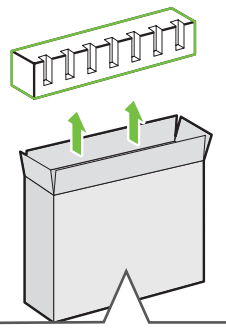

2-A

50/55UQ75*

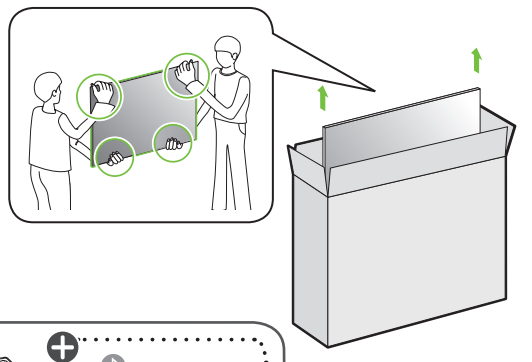

3

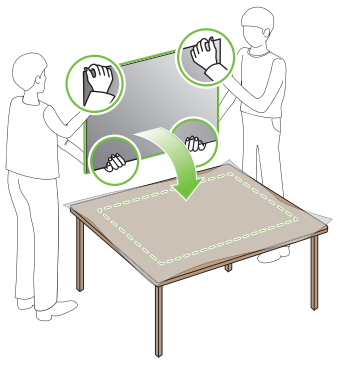

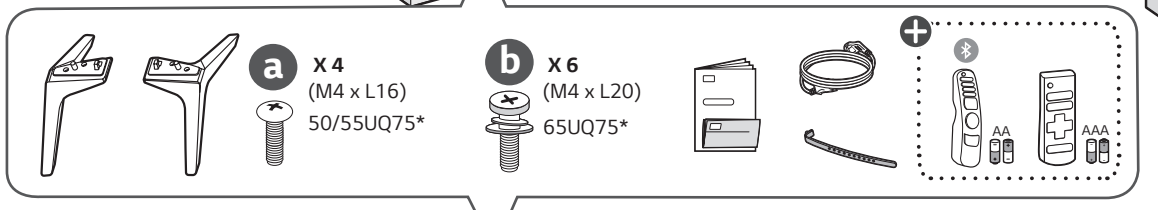

1-B

65UQ75*

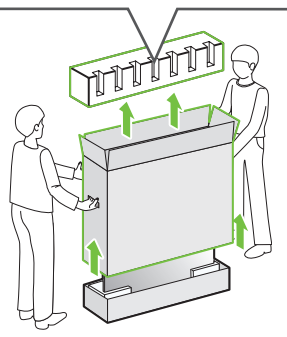

2-B

65UQ75*

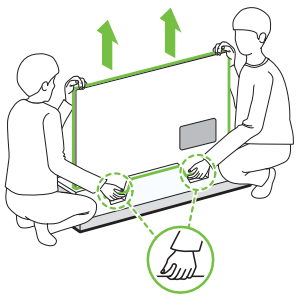

3

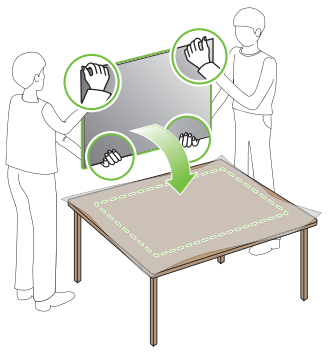

1

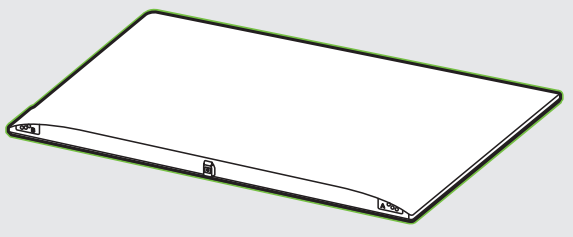

2

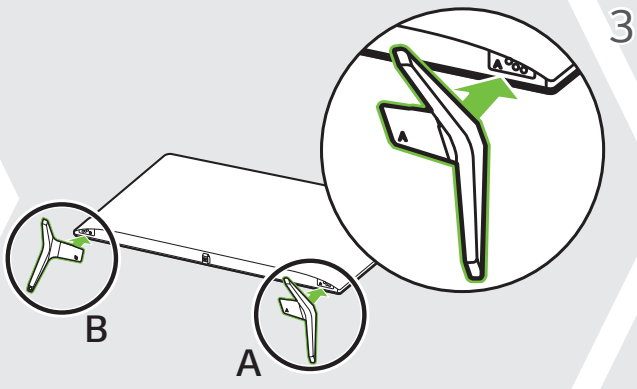

3

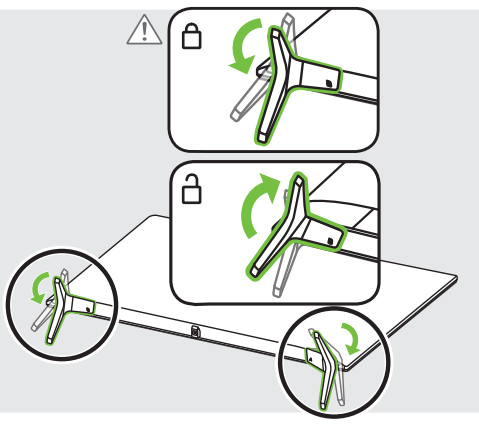

4-A

50/55UQ75*

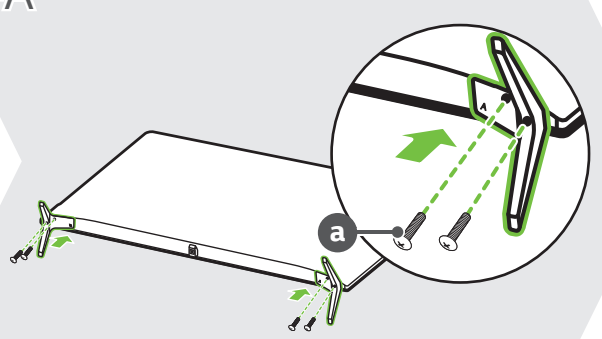

4-B

65UQ75*

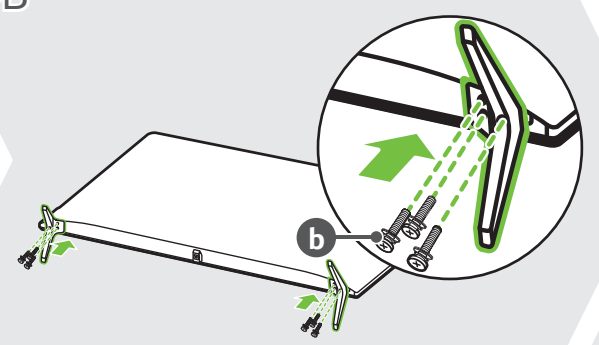

5

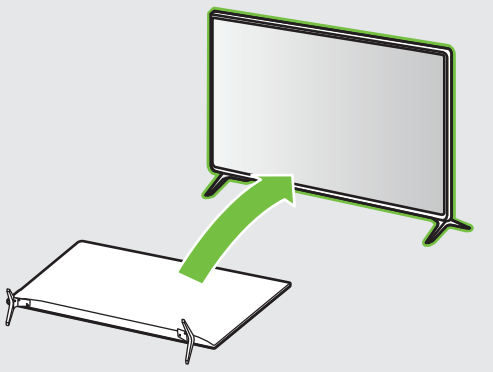

6

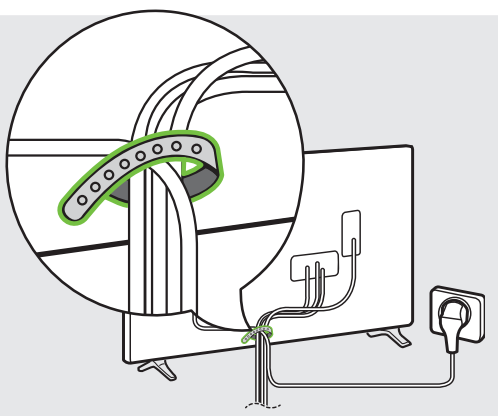

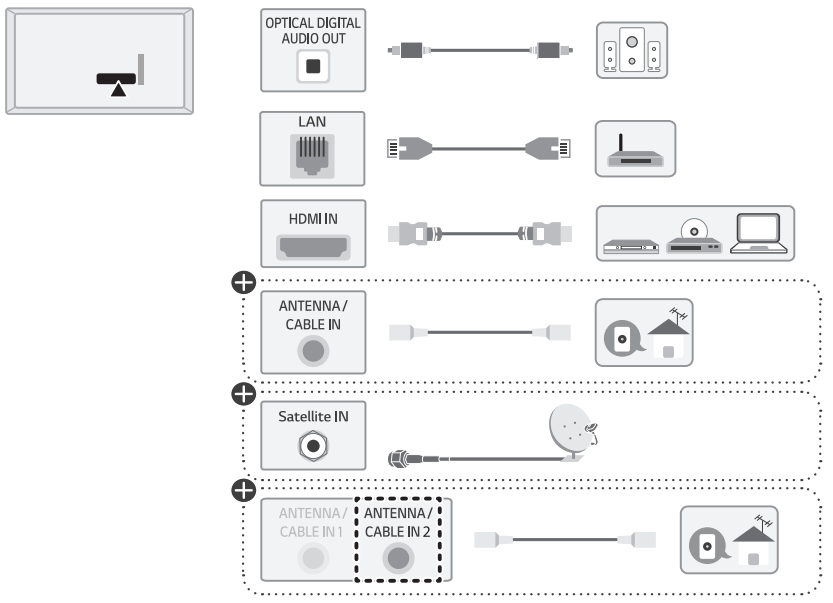

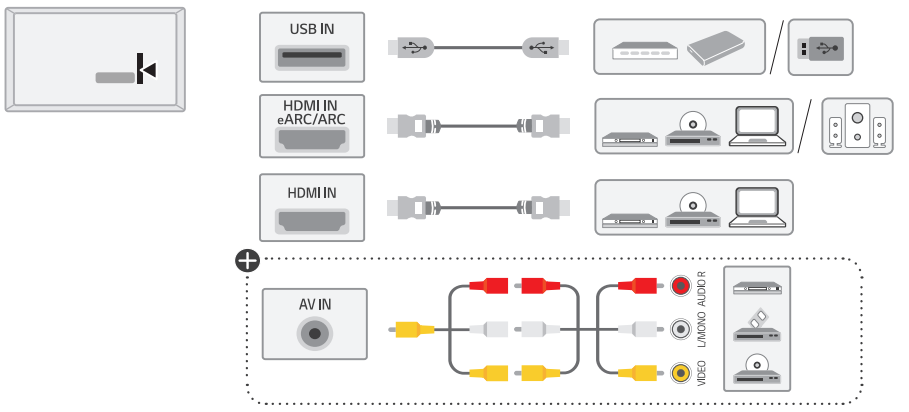

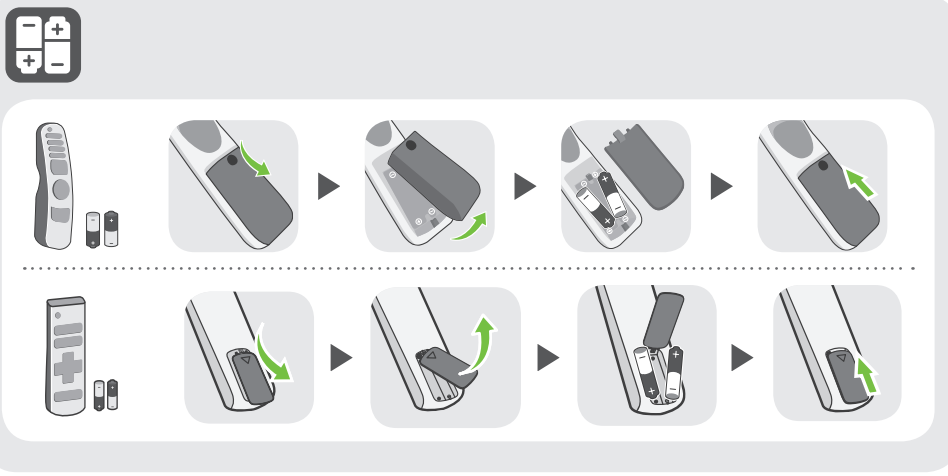



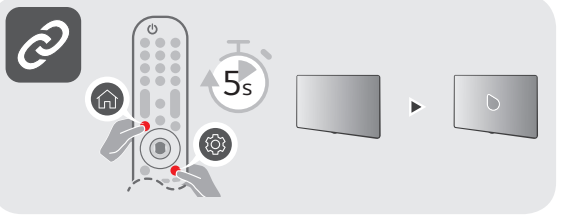



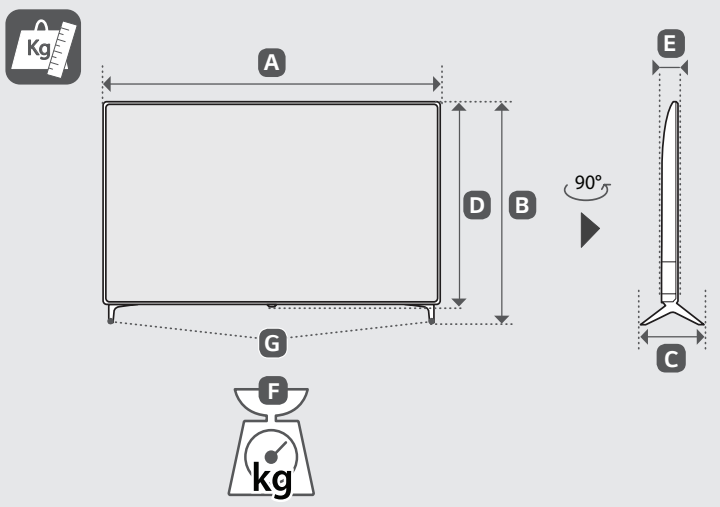

	A	B	C	D	E	F	F-G
	(mm)					(kg)	
50UQ75006LF 50UQ75006LG 50UQ7500PSF 50UQ7550PSF	1130	719	235	663	86.3	11.4	11.3
55UQ75006LF 55UQ75006LG 55UQ7500PSF 55UQ7550PSF	1244	783	235	726	87.1	14.4	14.3
65UQ75006LF 65UQ75006LG 65UQ75006LP 65UQ7500PSF 65UQ7550PSF	1463	910	255	850	87.8	21.5	21.3
Power requirement / متطلبات الطاقة / Alimentation / Requisito de alimentação / แรงดันและความถี่ไฟฟ้า / Nguồn điện yêu cầu				AC 100-240 V~ 50/60 Hz تيار متردد 100-240 فولت~ 60/50 هرتز			

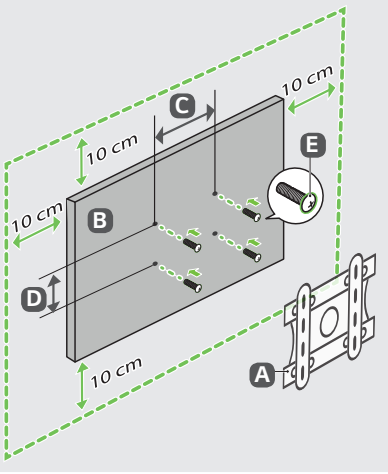

A	B	C x D (mm)	E
LSW240B MSW240	50UQ75*	200 x 200	M6
OLW480B MSW240	55UQ75*	300 x 300	M6
OLW480B	65UQ75*	300 x 300	M6

English • Read **Safety and Reference.**

العربية • قراءة الأمان والمرجع.

Français • Lire le document **Sécurité et référence.**

Português • Consulte o manual **Segurança e referência.**

ภาษาไทย • โปรดอ่านคู่มือผู้ใช้**ความปลอดภัยและการอ้างอิง**

Tiếng Việt • Đọc phần **An toàn và Tham khảo.**

⊕ : Depending on model / حسب الطراز / Selon le modèle / Dependendo do modelo / ขึ้นอยู่กับรุ่น / Tùy theo mã sản phẩm

English • The Analog Gender adapter can be purchased separately at Customer Service.

العربية • يمكن شراء النوع التناظري بشكل منفصل من دعم عملاء LG.

Français • L'adaptateur analogique peut être acheté séparément auprès du SAV.

Português • O adaptador analógico pode ser comprado em separado no Serviço de Apoio ao Cliente da LG.

ภาษาไทย • **สายรวมสัญญาณ Component และ AV สามารถซื้อแยกต่างหากได้ที่ศูนย์บริการของบริษัท**

Tiếng Việt • Đầu chuyển tín hiệu analog có thể mua riêng tại Trung tâm chăm sóc khách hàng của LG.