LG
Life's Good

ПАЙДАЛАНУШЫ НҰСҚАУЛЫҒЫ

Портативті Hi-Fi мини жүйесі

Құрылғыны іске пайдаланар алдында осы нұсқаулықты мұқият оқып шығыңыз да, болашақта қарау үшін сақтап қойыңыз.

ҮЛГІ
FH6

MFL69492408

www.lg.com

Қауіпсіздік туралы ақпарат



АБАЙ БОЛЫҢЫЗ: ЭЛЕКТР ТОГЫНЫҢ СОҒУ ҚАУПІН АЗАЙТУ ҮШІН ҚАҚПАҒЫН (НЕМЕСЕ АРТҚЫ ЖАҒЫН), ПАЙДАЛАНУШЫ ҚЫЗМЕТ КӨРСЕТПЕЙТІН ІШКІ БӨЛІКТЕРІН АШПАҢЫЗ. ҚЫЗМЕТ КӨРСЕТУДІ БІЛІКТІ ҚЫЗМЕТ КӨРСЕТУ МАМАНДАРЫНА ТАПСЫРЫҢЫЗ.



Тең бұрышты үшбұрыш ішіндегі жебе-басты найзағай белгісі өнім қабының ішінде ток соғу қаупіне жеткілікті шамасы бар оқшауланбаған қауіпті кернеу бар екенін пайдаланушыға ескерту үшін арналған.



Тең бұрышты үшбұрыш ішіндегі леп белгісі өніммен бірге берілетін құжаттамада маңызды пайдалану және қызмет көрсету (жөндеу) нұсқаулары бар екенін пайдаланушыға ескертуге арналған.

ЕСКЕРТУ: ӨРТ НЕМЕСЕ ЭЛЕКТР ТОГЫНЫҢ СОҒУЫН БОЛДЫРМАУ ҮШІН БҰЛ ӨНІМДІ ЖАҢБЫРЛЫ НЕМЕСЕ ЫЛҒАЛ ЖЕРДЕ ҚОЛДАНБАҢЫЗ.

АБАЙ БОЛЫҢЫЗ: Құрылғыға су тигізуге (төгуге немесе шашуға) болмайды және оның үстіне ваза сияқты сұйықтық құйылған заттар қойылмауы тиіс.

ЕСКЕРТУ: Бұл жабдықты кітап сөресі немесе соған ұқсас сияқты шектеулі жерге орнатпаңыз.

АБАЙ БОЛЫҢЫЗ: Осы өнім айналасында жоғары кернеулі өнімдерді пайдаланбаңыз. (мысалы, Электрлік шыбын өлтіргіш) Электр тогының соғуына байланысты бұл өнім дұрыс жұмыс істемеуі мүмкін.

АБАЙ БОЛЫҢЫЗ: Желдетуге арналған саңылауларды жаппаңыз. Өндірушінің нұсқауларына сай орнатыңыз. Корпустағы науалар мен тесіктері желдету үшін қарастырылған және өнімнің тұрақты іскерлігін және қызып кетуден сақтайды. Өнімді төсекке, диванға, кілем немесе басқа жазық жерлерге қойып, саңылауларын жауып тастауға болмайды. Бұл құрылғыны кітап сөресі не тіреу секілді орнатылып қойылған жерлерге ол жерде дұрыс ауа алмасын тұрмаса не өндіруші нұсқаулығы бойынша мақұлданбаса қолданбаңыз.

ЕСКЕРТУ: Қауіпсіздік белгілері туралы ақпаратты, соның ішінде өнім идентификациясы мен қуат шығарылымдарын өнімнің төменгі не басқа бетінде орналасқан негізгі затбелгіден қараңыз.

Қуат сымы жөніндегі ЕСКЕРТУ

Көптеген құрылғыларды арнайы арнада орнату ұсынылады;

Яғни, сол құрылғыға электр энергиясын беретін жалғыз розетка желісінде қосымша розеткалар немесе бөліп тұратын желі болмағаны. Сенімді болу үшін осы пайдаланушы нұсқаулығының техникалық сипаттамалар бетін қараңыз. Қабырға розеткасына шамадан тыс жүктеме түсірмеңіз. Шамадан тыс жүктеме түскен розеткалар, дұрыс бекітілмеген немесе зақымдалған розеткалар, қосымша кабельдер, тозған қуат кабельдері немесе бүлінген изоляция қауіпті. Осы жағдайлардың кез келгені электр тогының соғуына немесе өртке әкелуі мүмкін. Кезеңді түрде құрылғының кабелін тексеріңіз және онда зақым немесе бүліну болса, оны ажыратып, құрылғыны пайдалануды тоқтатыңыз және өкілетті қызмет көрсету орталығында кабельді дәл сондай кабельге ауыстырыңыз. Қуат кабелін бүгілу, оралу, қысу, есікке қысылу немесе басып өту сияқты физикалық немесе механикалық зақымнан қорғаңыз. Штепсель ашаларына, қабырға розеткаларына және кабельдің құрылғыдан шығу нүктесіне әсіресе көңіл аударыңыз.

Қуат ашасы - ажыратқыш құрылғы. Төтенше жағдайда Қуат ашасы оңай қолжетімді болуы керек.

Бұл құрылғы алынбалы батареямен немесе аккумулятормен жабдықталған.

Батареяны немесе жабдықтағы батареяны шығарудың қауіпсіз жолы: Ескі батареяны немесе батарея бумасын алып тастаңыз, қадамдарды қондырудың теріс реті бойынша орындаңыз. Қоршаған ортаның ластануын және адамдар мен жануарлар денсаулығына тиетін қауіпті болдырмау үшін ескі батареяны немесе батарея бумасын арнайы жинайтын жерлердегі сәйкес контейнерге салыңыз. Батареяларды және батарея бумаларын әдепкі қоқыспен бірге лақтырмаңыз. Жергілікті жаңа батарея мен аккумуляторға тегін ауыстыру жүйесін пайдалануды ұсынамыз. Батареяны күн жарығының, оттың немесе сол сияқты қатты ыстықтың әсеріне ұшыратуға болмайды.

АБАЙ БОЛЫҢЫЗ: Құрылғыға жанып тұрған шам сияқты ашық жалын көздері қойылмауы тиіс.

Таңбалар

~	Айнымалы тоқты (АТ) білдіреді.
⎓	Тұрақты тоқты (ТТ) білдіреді.
⧈	II-ші класқа жататын жабдықты білдіреді.
⏻	Күту режимін білдіреді.
I	“ON” (қосулы) режимін білдіреді.
ϟ	Қауіпті кернеуді білдіреді.

Мазмұны

1 Бастау

2 Қауіпсіздік туралы ақпарат
6 Бірегей мүмкіндіктері
6 Ойнатылатын файлға қойылатын талаптар
6 – Музыка файлы бойынша талаптар
7 – Үйлесімді USB құрылғылары
7 – USB құрылғысына қойылатын талаптар
8 Қашықтан басқару пульті
10 Жоғарғы панель
12 Алдыңғы панель / Артқы панель
13 Блокты орналастыру әдісі

2 Қосылу

14 Қосымша жабдықты жалғау
14 – AUX IN қосылымы
14 – USB құрылғысын қосу
15 – Антеннаны қосу

3 Іске қосу

16 Негізгі әрекеттер
16 – USB әрекеттері
17 – Қалта мен MP3/WMA файлын таңдау
18 – MP3/WMA файлын жою
18 Ойнату әсері
18 – DJ EFFECT
18 – SCRATCH әсері
19 – AUTO DJ
19 – DJ PRO
20 **Bluetooth**® сымсыз технологиясын пайдалану
20 – **Bluetooth** құрылғыларында сақталған музыканы тыңдау
22 Music Flow Bluetooth бағдарламасын пайдалану
22 – Өзіңіздің **Bluetooth** құрылғыңызға “Music Flow Bluetooth” бағдарламасын орнату
23 – **Bluetooth** функциясын “Music Flow Bluetooth” бағдарламасымен белсендіру
24 Радио жұмысы
24 – Радио тыңдау
24 – Нашар FM қабылдауды жақсарту
24 – Радиостанцияларды алдын ала баптау
24 – Барлық сақталған станцияларды жою
25 Дыбысты реттеу
25 – Дыбыс режимін орнату
25 – USER EQ орнату
26 – JUKE BOX ойнату
27 Басқа әрекеттер
27 – Дыбысты уақытша өшіре тұру
27 – Файл туралы ақпаратты көрсету (ID3 TAG)
27 – DEMO
27 – Микрофонды пайдалану
28 – ДАУЫС БОЛДЫРМАУШЫ
28 – ПЕРНЕ ӨЗГЕРТУШІ
29 – LIGHTING
30 Сағатты орнату
30 – Сағатты “Music Flow Bluetooth” бағдарламасы арқылы орнату
30 – Ойнатқышты оятар ретінде пайдалану
31 – Ұйқы таймерін орнату
31 – Күңгірттену
31 Автоматты қоректендірудің төмендеуі
32 – AUTO POWER Қосу
32 – Функцияны автоматты түрде өзгерту
33 LG Sound Sync
34 Wireless Party Link қосылымы

4 Ақаулықтарды жою

35 Ақаулықтарды жою
35 – Жалпы

5 Қосымша

36 Жалпы техникалық сипаттамалары
37 Техникалық қызмет көрсету
37 – Құрылғыны қолдану
37 Сауда белгілері мен лицензиялар

Бірегей мүмкіндіктері

Bluetooth®

Bluetooth құрылғысында сақталған музыканы ойнатады.

Ойнату әсерлері

Музыканы әртүрлі дыбыспен және ойнату әсерлерімен ойнатады.

Music Flow Bluetooth

Music Flow Bluetooth қолданбасы LG компаниясының ең жаңа аудио құрылғыларын басқаруға мүмкіндік беру үшін жобаланған. 22-бетті қараңыз.

LG Sound Sync

LG Sound Sync қолданбасымен үйлесімді LG TV қашықтан басқару пульті арқылы осы құрылғының дыбыс деңгейін басқарады.

Ойнатылатын файлға қойылатын талаптар

Музыка файлы бойынша талаптар

MP3/WMA файлының осы құрылғымен үйлесімділігі келесімен шектелген.

- Тарату жиілігі: 32 - 48 кГц (MP3), 32 - 48 кГц (WMA)
- Деректер беру жылдамдығы : 32-320 кб/с (MP3) арасында, 40-192 кб/с (WMA)
- Файлдардың максималды саны: 2000
- Қалталардың максималды саны: 200
- Файл кеңейтімдері: “.mp3”/ “.wma”
- Кейбір MP3/WMA файлдары пішім не түріне байланысты ойнатылмауы мүмкін.

Үйлесімді USB құрылғылары

- MP3 ойнатқышы: MP3 ойнатқышының флэш түрі.
- USB флэш жетегі: USB2.0 немесе USB1.1 қолдайтын құрылғылар.
- Бұл ойнатқыштың USB функциясы барлық USB құрылғыларын қолдамауы мүмкін.

USB құрылғысына қойылатын талаптар

- Компьютерге қосылған кезде қосымша бағдарламалардың орнатуын қажет ететін құрылғыларға қолдау көрсетілмейді.
- USB құрылғысын ол жұмыс істеп тұрған кезде шығарып алмаңыз.
- Сыйымдылығы үлкен USB құрылғылары үшін іздеу біраз уақытты алуы мүмкін.
- Деректерді жоғалтуды болдырмау үшін, мәліметтердің сақтық көшірмесін жасап тұрған дұрыс.
- Егер сіз USB ұзартқыш сымын немесе USB хабын пайдалансаңыз, USB құрылғысы танылмайды.
- NTFS файл жүйесіне қолдау көрсетілмейді. (Тек FAT(16/ 32) файл жүйесі қолданылады.)
- Бұл құрал ең көбі 2000 файл анықтай алады.
- Сыртқы қатты дискілерге, картридждерге, оқшаулағыш құрылғыларға немесе қатты дискілі USB құрылғыларына қолдау көрсетілмейді.
- Өнімнің USB порты компьютерге қосыла алмайды. Бұл құрылғыны сақтау құрылғысы ретінде пайдалану мүмкін емес.
- Кейбір USB құралдары осы құрылғымен жұмыс істемеуі мүмкін.

Қашықтан басқару пульті

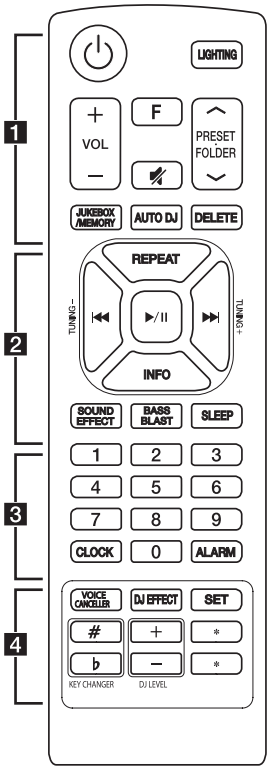

Батареяны ауыстыру

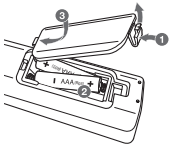

Қашықтан басқару пультінің артқы жағындағы батарея қақпағын алып, ⊕ және ⊖ ұштары сәйкес келетіндей батареяны салыңыз.

1

⏻ (Күту режимі/қосу) : Құралды ҚОСАДЫ немесе ӨШІРЕДІ.

LIGHTING:

- Жарықтандыру әсерлерін қосады/өшіреді.
- Жарық шамын іске қосу/өшіру үшін басып тұрыңыз.

VOL (Дыбыс деңгейі) **+/-** : Динамик дыбысын реттейді.

F (Функция) : Функция мен кіріс көзін таңдайды.

🔇 (Дыбысты өшіру) : Дыбысты өшіреді.

PRESET·FOLDER Λ/V :

- MP3/WMA файлын іздейді. Бірнеше қалтада MP3/WMA файлдары бар USB ойнатылғанда, ойнатылатын қалтаны таңдау үшін **PRESET·FOLDER Λ/V** түймешігін басыңыз.
- Радио станциясы үшін алдын ала орнатылған нөмірді таңдайды.

JUKEBOX/MEMORY :

- Радио станцияларын сақтайды.
- Барлық сақталған станцияларды жояды.
- JUKE BOX режимін таңдайды.
- Таңдаулылар тізімін жасайды.

AUTO DJ : AUTO DJ режимін таңдайды. (Толық ақпарат алу үшін, 19-бетті қараңыз)

DELETE :

- MP3/WMA файлдарын жояды.
- Әнді бағдарламаланған тізімнен жояды.

2

REPEAT : Файлдарды қайтадан немесе кез келген тәртіппен жаңғырту

TUNING-/+ : Радио станцияларын таңдайды.

I◀◀/▶▶I (Өткізу/Іздеу):

- Жылдам кері не алға өткізеді.
- файлдың ішіндегі бөлікті іздейді.

►/II (Ойнату/Кідірту) :

- Ойнатуды бастайды немесе кідіртеді.
- STEREO/MONO режимдерін таңдайды (Тек көлденең режим).

INFO :

- Музыкаңыз туралы ақпаратты көрсетеді. MP3 файлы әдетте ID3 тегімен беріледі. Тег тақырып, орындаушы, альбом немесе уақыт туралы ақпарат береді.
- **Bluetooth** режимінде қосылған барлық **Bluetooth** құрылғыларының атауларын көрсетеді.
- Wireless Party Link қосылымы күйінде БАҒЫНЫҢҚЫ блоктың құрылғы атауы НЕГІЗГІ блокта және НЕГІЗГІ блоктың құрылғы атауы БАҒЫНЫҢҚЫ блокта пайда болады.

SOUND EFFECT : Дыбыс әсерлерін таңдайды.

BASS BLAST : BASS әсерін тікелей таңдайды.

SLEEP : Жүйені белгілі уақытта автоматты түрде өшіретін етіп орнатады.
(Күңгірттеуіш: Бейнебет терезесі жартылай күңгірттенеді.)

3

0 - **9** сандық түймелері : Нөмірленген файлдарды немесе алдын-ала орнатылған нөмірді таңдайды.

CLOCK : Сағатты орнатып, уақытты тексереді.

ALARM : ALARM функциясының көмегімен USB ойнатуды және тюнер қабылдауын кез келген уақытта қоса аласыз.

4

VOICE CANCELLER : Сіз түрлі көздердегі әнші дауысын азайту арқылы музыканы ойнату кезінде функцияны пайдалана аласыз.

DJ EFFECT : DJ EFFECT режимін таңдайды. (18-бетті қараңыз)

SET : Параметрді растайды.

KEY CHANGER (♯/♭) : Дауыс ауқымыңызға сәйкес келу үшін пернені ауыстырады.

DJ LEVEL +/- : DJ EFFECT дауысының деңгейін реттейді.

✱ : Бұл түйме қолжетімсіз.

Жоғарғы панель

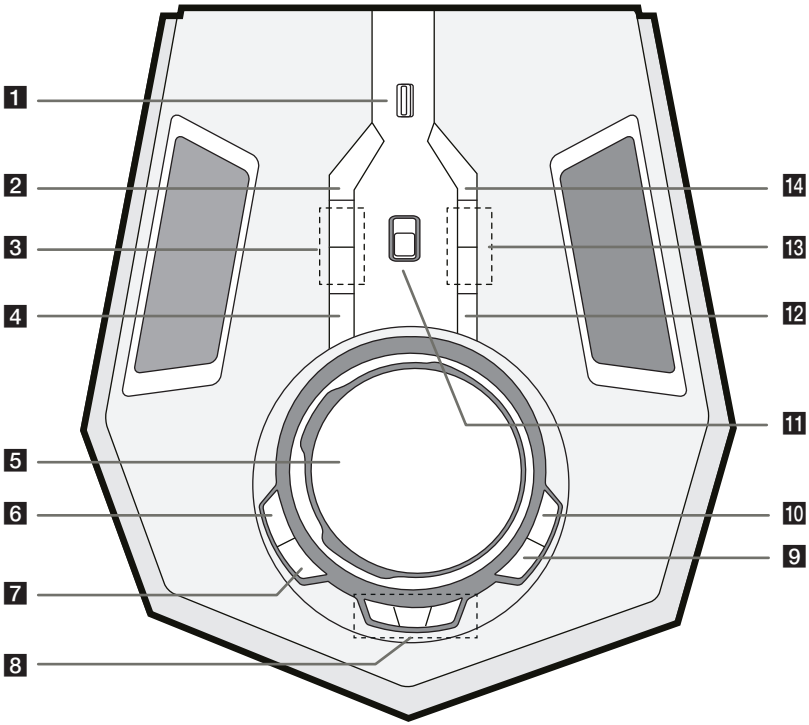

1 USB
USB құрылғысын қосу арқылы аудио файлдарын ойнатады.

2 REPEAT / DEMO
- Файлдарды қайтадан немесе кез келген тәртіппен жаңғырту.
- Demo режимді көрсетеді.

3 MIC (Микрофон) **VOL +/-**

4 VOICE CANCELLER
Сіз түрлі көздердегі әнші дауысын азайту арқылы музыканы ойнату кезінде функцияны пайдалана аласыз.
Осы режимді қосу немесе өшіру үшін қосқышты басыңыз.

5 SCRATCH / SEARCH & LEVEL CONTROL
- Тықырлату дыбысын жасау үшін сағат тілімен немесе сағат тіліне қарсы бұралады.
- Қалта немесе файлды іздейді.
- DJ EFFECT деңгейін реттеңіз.

6 DJ EFFECT
DJ EFFECT режимін таңдайды. (Толық ақпарат алу үшін, 18-бетті қараңыз)

7 LIGHTING
- Жарықтандыру әсерлерін қосады/өшіреді.
- Жарқыл жарығын қосу/өшіру үшін басып тұрыңыз.

8 CLUB, DRUM, USER (DJ PRO)
CLUB, DRUM немесе USER дыбыстық әсерлерін араластыруға таңдау үшін басып тұрыңыз.
(USER дыбыстық әсерін қолданғыңыз келсе, «Music Flow Bluetooth» қолданбасымен бастапқы көзді тіркеуіңіз керек.)

1, 2, 3 (DJ PRO PAD)
Қалаған дыбыс тақтасын басыңыз.

9 OK
Файлды іздеу кезінде қалтаны таңдайды.

10 SEARCH
Таңдау режиміндегі қалта мен файлды жылжытады.

11 ᛒ BLUETOOTH
Кіріс көзін **Bluetooth** күйіне өзгертеді. (Тіпті, қуат өшірулі режимде ᛒ **BLUETOOTH** түймесі басылса, қуат қосылып, автоматты түрде **Bluetooth** функциясына өзгереді.)

12 USER EQ / BASS BLAST
- Өзіңіз жасаған дыбыстық әсерді таңдайды.
- BASS әсерін тікелей таңдау үшін басып тұрыңыз.

13 KEY CHANGER (♯/♭)
Дауыс ауқымыңызға сәйкес келетін пернені ауыстырады.

14 WIRELESS LINK
Сымсыз топ сілтемесі режимін таңдайды.

Алдыңғы панель / Артқы панель

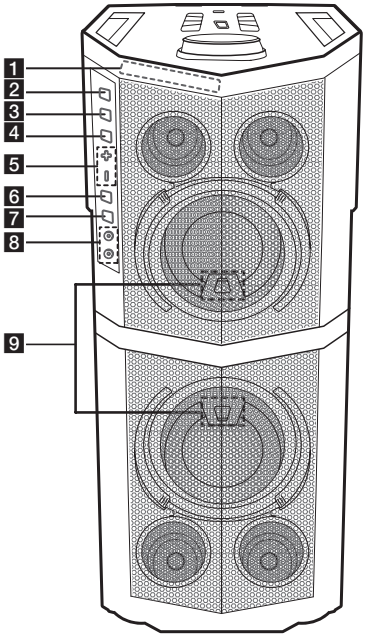

1 Дисплей терезесі

2 **>>I** (Өткізу/іздеу)
- Алға өткізіп жібереді.
- Файлдағы тарауды іздейді.
- Радио станцияларын таңдайды.

3 **>II** (Ойнату/Кідірту)
- Ойнатуды бастайды немесе кідіртеді.
- Stereo/Mono таңдайды. (Тек көлденең режимі)

4 **I<<** (Өткізу/іздеу)
- Артқа өткізіп жібереді
- Файлдағы тарауды іздейді.
- Радио станцияларын таңдайды.

5 **+/-** (Дыбыс деңгейі)
Динамиктің дыбыс деңгейін реттейді.

6 **F** (Функция)
Функция мен кіріс көзін таңдайды.

7 ⏻/**I** (Күту режимі/қосулы)

8 **MIC** (Микрофон) **1 / 2** ұясы

9 Қашықтан басқару қабылдағышы

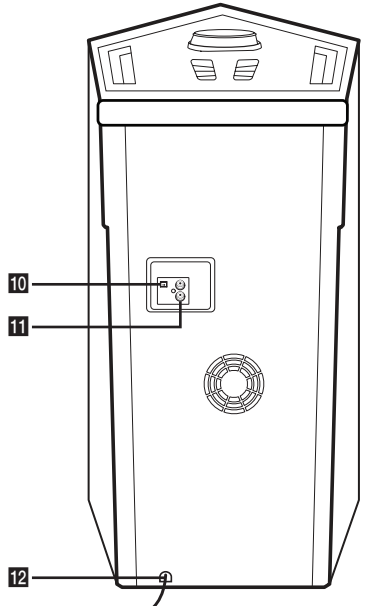

10 **FM ANTENNA**

11 **AUX IN (L/R)**

12 Қуат сымы

Блокты орналастыру әдісі

Дыбысты автоматты түрде оңтайландыру

Ол орнату жағдайларына (көлденең не тік) сәйкестендіру үшін дыбысты автоматты түрде оңтайландырады.

Орнату әдісі өзгертілсе (“Көлденең -> Тік” не “Тік -> Көлденең”), ол дисплей панелінде “VERTICAL MODE” не “HORIZON MODE” арқылы көрсетіледі.

Көлденең

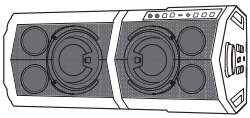

Тік

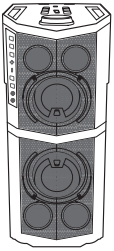

Ескертпе

Көлденең режимінде тюнерді Моно режимінен Стерео режиміне өзгерту үшін қашықтан басқару құрылғысындағы ▶/II түймешігін басыңыз.

Абай болыңыз

- Құрылғының үстінде отырмаңыз не итермеңіз.
  Әйтпесе бұл құрылғыда ақау шығуына, жеке жарақатқа және/немесе мүліктің зақымдалуына себеп болуы мүмкін.
- Құрылғыны тұрақсыз жерге қоймай, оны балалардың қолы жетпейтін жерге қойыңыз.
- Құрылғыны құлатып алмаңыз.
  Әйтпесе бұл құрылғыда ақау шығуына, жеке жарақатқа және/немесе мүліктің зақымдалуына себеп болуы мүмкін.
- Құрылғыны көлденең күйінде қойған кезде аяғыңызды байқаңыз.

Қосымша жабдықты жалғау

AUX IN қосылымы

Қосымша құрылғының шығыс көзін (бейнекамера, теледидар, ойнатқыш т.б.) **AUX IN** (L/R) қосықышына қосыңыз.

Егер құрылғыңызда аудио (моно) үшін тек бір шығыс болса, оны құралдың сол жақ аудио ұяшығына жалғаңыз.

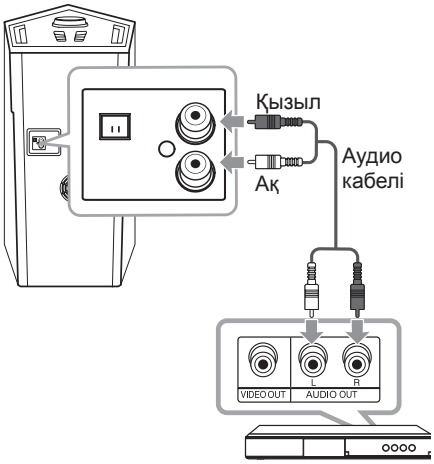

DVD, Blu-ray ойнатқышы, т.б.

USB құрылғысын қосу

USB құрылғысын (немесе MP3 ойнатқыш және т.б.) USB портына жалғаңыз.

USB құрылғысы

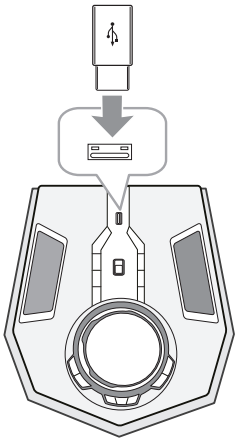

Ескертпе

USB құрылғысын құрылғыдан шығару:

1. Басқа функцияны таңдаңыз.
2. USB құралын құрылғыдан алып шығыңыз.

Антеннаны қосу

Радио тыңдау үшін жинаққа кіретін FM антеннасын жалғаңыз.

FM сым антеннасын FM антенна коннекторына жалғаңыз.

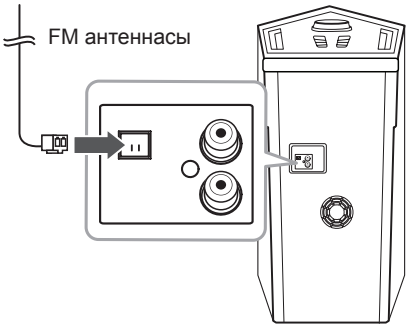

Ескертпе

FM сымды антеннасы толық ашылғанына көз жеткізіңіз.

Негізгі әрекеттер

USB әрекеттері

1. USB құрылғысын USB портқа жалғаңыз.
2. Қашықтан басқару құралындағы не құрылғыдағы **F** түймешігін USB функциясын таңдаңыз.

Әрекет	Ол үшін
Ойнату	Қашықтан басқару пультінде ►/II немесе құрылғыда >II басыңыз.
Кідірту	Ойнату кезінде қашықтан басқару пультінде ►/II түймесін немесе құралдағы >II түймесін басыңыз.
Файл ішіндегі бөлікті іздеу	Ойнату барысында қашықтан басқару құралындағы I◄◄ / ►►I түймешігін немесе құрылғыдағы I≪/≫I түймешігін басып тұрыңыз және тындағыңыз келген жерден жіберіңіз.
Файлды тікелей таңдау	Қажетті файлға немесе жолға өту үшін қашықтан басқару пультіндегі 0 - 9 сандық түймешіктерді басыңыз.
Келесі/ алдыңғы файлға өту	I◄◄ / ►►I түймелерін пайдалану арқылы : Келесі файлға өткізу үшін қашықтан басқару құралындағы ►►I немесе құрылғыдағы ≫I түймешігін басыңыз. Екі секундтан аз ойнатып, келесі файлға өту үшін қашықтан басқару құралындағы I◄◄ немесе құрылғыдағы I≪ түймешігін басыңыз. 3 секунд ойнатқаннан кейін файлдың басына өту үшін қашықтан басқару құралындағы I◄◄ немесе құрылғыдағы I≪ түймешігін басыңыз.
Қайталап немесе кездейсоқ ойнату	Қашықтан басқару пультіндегі **REPEAT** түймесін қайталап басыңыз. Дисплейді өзгерту туралы ескертуді қараңыз. RPT1 -> RPT*DIR -> RPT ALL -> RANDOM -> OFF *DIR : Каталог.

Ескертпе

- JUKE BOX тізімін ойнатқан кезде, RPT 1 және RPT ALL функциялары ғана қолжетімді.
- Тіпті басынан бастаудан немесе бір функцияны екінші функцияға қосудан кейін музыканы соңғы ойнатылған жерден тыңдауға болады.

Қалта мен MP3/WMA файлын таңдау

Құрылғыда

1. **SEARCH** түймешігін басып, қажетті файл көрсетілмейінше **SCRATCH / SEARCH & LEVEL CONTROL** айналдырыңыз. Сондай-ақ, қалтаны **SEARCH** түймесін қайта басу арқылы іздеуге болады.
2. Таңдалған файлды ойнату үшін, **OK** немесе ≻II түймесін басыңыз. Қалтаны іздеген кезде, қалтадағы файлды таңдау үшін **OK** түймесін басып, **OK** немесе ≻II түймесін қайта басыңыз. Сонда таңдалған файл ойнатылады.

Қашықтан басқару пультінде

1. Қажетті қалта пайда болғанға дейін қашықтан басқару пультінде **PRESET•FOLDER** Λ/V түймесін бірнеше рет басыңыз.
2. Ойнату үшін ►/II түймесін басыңыз. Қалтаның бірінші файлы ойнатылады.

Ескертпе

- USB қалталары/файлдары төмендегідей танылады.

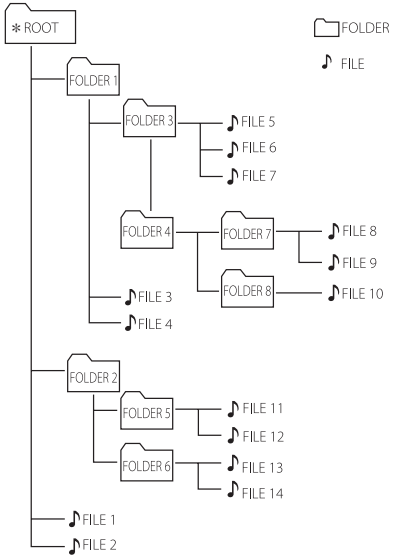

- Егер қалтада ешқандай файл болмаса, қалта пайда болмайды.
- Қалталар келесі тәртіпке көрсетіледі; ROOT → FOLDER 1 → FOLDER 3 → FOLDER 7 → FOLDER 8 → FOLDER 5 → FOLDER 6
- Файл мынадан бастап ойнатылады ♪ файл №1 содан соң ♪ файл №14 бірінен кейін бірі.
- *ROOT: компьютер USB-ді таныған кезде алғашқы көретін экран “ROOT” деп аталады.

MP3/WMA файлын жою

DELETE түймесін басу арқылы файлды, қалтаны немесе пішінді жоя аласыз.

1. -Жою керек файлды таңдап, **DELETE** түймесін басыңыз.

   -Қашықтан басқару пультіндегі **PRESET**. **FOLDER Λ/V** түймесін басу арқылы жойғыңыз келетін қалтаны таңдаңыз және **DELETE** түймесін басыңыз.

   немесе

   MP3/WMA файлын таңдаған кезде **DELETE** түймесін бірнеше рет басыңыз.

   Дисплей төмендегі ретте өзгереді.

   - DEL FILE : Файлды жояды
   - DEL DIR : Қалтаны жояды
   - FORMAT : USB құрылғысын пішімдейді

   Ағымдағы режимнен шыққыңыз келсе, **DELETE** түймешігін “FORMAT” көрсетілмейінше қайта-қайта басыңыз, содан кейін **DELETE** түймешігін тағы бір рет басыңыз.
2. Файлды/қалтаны немесе пішімді жою үшін **DELETE** түймешігін басып тұрыңыз.

Абай болыңыз

- Жұмыс істеп тұрған кезде (ойнату, жою, т.б.) USB құрылғысын шығармаңыз.
- Деректерді жоғалтуды болдырмау үшін мерзімді түрде сақтық көшірме жасап тұрған жөн.
- USB күйіне байланысты жою функциясы жұмыс істемеуі мүмкін. (құлыптау, т.б.)

Ойнату әсері

Құрылғы алуан түрлі дауыс және ойнату әсерлеріне қолдау көрсетеді : DJ EFFECT, SCRATCH, DJ PRO, AUTO DJ.

DJ EFFECT

Бұл Flanger/Phaser/Wah/Delay әсерлері сияқты DJ EFFECT әсерлерін тамашалауға мүмкіндік береді.

1. Қалаған **DJ EFFECT** (FLANGER, PHASER, WAH, DELAY, DJ OFF) әсерін таңдау үшін, DJ EFFECT түймесін басыңыз.
2. DJ EFFECT деңгейін 0 – 15 аралығында реттеу үшін, **SCRATCH / SEARCH & LEVEL CONTROL** түймесін сағат тілі бағытымен немесе сағыт тіліне қарсы бұраңыз.

Ескертпе

- DJ EFFECT енгізілгенде **DJ EFFECT** режимі 3 секундқа көрсетіледі.
- Ағымдағы датчик деңгейі датчикті реттеу кезінде көрсетіледі.
- Егер функция өзгертілсе немесе құрылғы өшіріліп, қосылса, DJ EFFECT функциясы бар DJ EFFECT режимі өшіріледі.

SCRATCH әсері

SCRATCH арқылы дыбыс әсерлерін шығарып және араластыра аласыз.

Сызат дыбысын араластыру үшін, **SCRATCH / SEARCH & LEVEL CONTROL** түймесін бұраңыз.

- **SCRATCH / SEARCH & LEVEL CONTROL** түймесін айналдыру бағытына байланысты сызат дауысының әсерін ести аласыз.

AUTO DJ

Auto DJ үздіксіз ойнату үшін, бір әннің соңын екінші әннің басына қосады. Ол ойнату үзілмеуі үшін дыбыс деңгейін файлдардың бойымен теңгереді.

Қашықтан басқару пультінде **AUTO DJ** қайта-қайта басыңыз, дисплей былай өзгереді.

AUTO DJ RANDOM -> AUTO DJ SEQUENTIAL -> AUTO DJ OFF

Режим	Көрсету терезесі	Сипаттама
OFF	AUTO DJ OFF	-
RANDOM	AUTO DJ RANDOM	Осы режимде сазды файлдар кездейсоқ ретпен ойналады.
REPEAT	AUTO DJ SEQUENTIAL	Осы режимде сазды файлдар қайта-қайта ойналады.

Ескертпе

- AUTO DJ режимі файлдағы бөлімді іздеу немесе қайталап не кездейсоқ ойнату мүмкіндіктерін қолдамайды.
- AUTO DJ режиміндегі басқа функцияларға өтсеңіз, JUKE BOX режимі, Жою режимі немесе AUTO DJ өшіріледі
- AUTO DJ музыкалық файлдың ұзақтығы 60 секундтан кем түсетіндерін қолдамайды.
- JUKE BOX тізімі ойнатылған кезде тек AUTO DJ SEQUENTIAL таңдауға болады.

DJ PRO

Бұл CLUB, DRUM немесе USER дыбыс әсерлерін араластыруға мүмкіндік береді. Әр режимнің 3 дыбыс әсері бар.

1. Қажетті DJ PRO дыбыс әсерін таңдау үшін, **DJ PRO (CLUB, DRUM немесе USER)** түймесін басып тұрыңыз.
2. Қажетті дауыстың **DJ Pro. Pad (1, 2, 3)** түймесін басыңыз.

Ескертпе

- USER дыбыс әсерін қолданғыңыз келсе, “Music Flow Bluetooth” бағдарламасымен бастапқы көзді тіркеуіңіз керек. Егер көз USER әсеріне тіркелмеген болса, онда “EMPTY” немесе “NO SOUND” жазуы дисплей терезесінде пайда болады.
- Бастапқы DJ Pro режимі CLUB дауыс әсері болып табылады.
- DJ PRO түймесін басқан кезде **DJ PRO (CLUB, DRUM немесе USER)** режимі 3 секунд көрсетіледі.
- **DJ Pro. Pad (1, 2, 3)** түймесін басқан кезде DJ PRO дауысы араласады.
- DJ PRO дауысы ойнатылып жатқанда басқа **DJ Pro. Pad (1, 2, 3)** түймесін бассаңыз, ағымдағы ойнап жатқан DJ PRO дауысы тоқтатылады және таңдалған DJ PRO дауысы шығады.

Bluetooth® сымсыз технологиясын пайдалану

Bluetooth туралы

Bluetooth - қысқа ауқымды байланысқа арналған сымсыз байланыс технологиясы.

Байланыс басқа электронды толқынмен шатасқан кезде немесе **Bluetooth** құрылғысын басқа бөлмелерде қосқан кезде дыбыс үзілуі мүмкін.

Bluetooth сымсыз технологиясы арқылы жеке құрылғыларды қосу үшін ешқандай төлем алынбайды. Байланыс **Bluetooth** сымсыз технологиясы арқылы жасалған болса, **Bluetooth** сымсыз технологиясымен ұялы телефонды Cascade арқылы басқаруға болады. Қолжетімді құрылғылар: ұялы телефон, MP3, ноутбук, қалта компьютері.

Bluetooth профильдері

Bluetooth сымсыз технологиясын пайдалану үшін құрылғылар белгілі профильдерді таратуы тиіс. Бұл құрылғы келесі профильмен үйлесімді.

A2DP (Кеңейтілген аудио тарату профилі)

Codec : SBC

Bluetooth құрылғыларында сақталған музыканы тыңдау

Құрылғы мен Bluetooth құрылғысын жұптастыру

Жұптастыру процедурасын бастамас бұрын, **Bluetooth** құрылғысында **Bluetooth** функциясы қосылғанына көз жеткізіңіз. **Bluetooth** құрылғысының пайдаланушы нұсқаулығын қараңыз. Жұптастыру әрекеті орындалғаннан кейін, оны қайталау қажет емес.

1. Құралды қосыңыз.
2. **Bluetooth** құрылғысын пайдаланып, жұптастыру әрекетін орындаңыз. Бұл құрылғыны **Bluetooth** құрылғысы арқылы іздеу кезінде, табылған құрылғылардың тізімі **Bluetooth** құрылғысының түріне байланысты **Bluetooth** құрылғысының дисплейінде орын алуы мүмкін. Сіздің құрылғыңыздың аты “LG FH6 (XX)” деп шығады.

Ескертпе

- XX таңбалары **Bluetooth** мекенжайының соңғы екі санын білдіреді. Мысалы, қондырғыңыздың **Bluetooth** мекенжай 9C:02:98:4A:F7:08 болса, **Bluetooth** құрылғыңыздан “LG FH6 (08)” жазуын көресіз.
- **Bluetooth** құрылғысының түріне байланысты, кейбір құрылғылардың жұптастыру әдісі өзгеше болуы мүмкін. Қажетінше PIN кодты (0000) енгізіңіз.
- Тек **Bluetooth** функциясында жоғарыда айтылған әдістің көмегімен құрылғыңызды бір уақытта 3 **Bluetooth** құрылғысымен қоса аласыз.
- Бірнеше құрылғыны жұптастыру байланысына тек Android немесе iOS құрылғыларында қолдау көрсетіледі. (Қосылған құрылғы сипаттамаларына байланысты бірнеше құрылғыны жұптастыру байланысына қолдау көрсетілмеуі мүмкін.)
- Алынбалы/бөлшектенбелі **Bluetooth** құрылғылары (мысалы, Dongle және т.б.) бірнеше құрылғыны жұптастыру мүмкіндігіне қолдау көрсетпейді.

3. Бұл құрал сіздің **Bluetooth** құрылғыңызбен сәтті жалғанған кезде, “PAIRED” жазуы дисплей терезесінде көрсетіледі және оны **Bluetooth** құрылғысының атына өзгертіңіз. Содан кейін дисплей терезесінде “BT” жазуы көрсетіледі.

Ескертпе

- Бірнеше жұптастыру үшін басқа құрылғыларды қосқан кезде дисплейде “PAIRED” жазуы бірден пайда болады.
- Құрылғы аты қолжетімсіз болса, “_” таңбасы көрсетіледі.

4. Музыка тыңдаңыз.
Bluetooth құрылғысында сақталған музыканы тыңдау үшін, **Bluetooth** құрылғысының пайдаланушы нұсқаулығын қараңыз.

Ескертпе

- **Bluetooth**® технологиясын пайдаланған кезде құрылғы мен **bluetooth** құрылғысының арасындағы байланысты барынша жақын етіп және қашықтықты сақтауыңыз керек. Алайда, төменгідей жағдайда ол жақсы жұмыс істемеуі мүмкін:
  - Құрылғы мен **Bluetooth** құрылғысының арасында бөгет бар.
  - **Bluetooth**® технологиясымен бірдей жиілікті пайдаланатын медициналық жабдық, микротолқынды пеш не сымсыз жергілікті желі құрылғысы сияқты құрылғы бар.
- Осы құрылғыны қайта қосқан кезде оған **Bluetooth** құрылғысын қайта жалғау керек.
- Тіпті бұл құрылғы **Bluetooth** режимінде 3 **Bluetooth** құрылғысына қосылған болса, тек бір қосылған құрылғыдан музыканы ойнатуға және басқаруға болады.

Қосылған Bluetooth құрылғысын басқару элементтері

Қосылған **Bluetooth** құрылғысын құрал арқылы басқаруға болады; ойнату, тоқтата тұру, тоқтату, өткізіп жіберу.

Ескертпе

- Осы функцияны пайдалану тек Android OS және iOS құрылғыларында қолжетімді.
- Бұл функция **Bluetooth** құрылғысына немесе басқаша жұмыс істеуіне байланысты қолдау көрсетілмеуі мүмкін.

Ескертпе

- Бұл құрылғыға бірнеше **Bluetooth** құрылғысы жалғанған кезде, функцияны басқаларына өзгерткен кезде тек бір ойнатылып жатқан құрылғы **Bluetooth** қосылымын сақтап тұрады.
- Байланыс басқа электрондық құрылғылардың кедергісіне ұшыраса, дауыс та кедергіге ұшырауы мүмкін.
- Осы құрылғымен **Bluetooth** құрылғысын басқара алмауыңыз мүмкін.
- Құрылғы түріне байланысты **Bluetooth** функциясын пайдалана алмайсыз.
- Телефон, MP3, ноутбук және т.б. құрылғыларды пайдалану арқылы сымсыз жүйемен қолдана аласыз.
- Құрылғы мен **Bluetooth** құрылғысының арасында қашықтық неғұрлым үлкен болса, дыбыс сапасы соғұрлым төмен болады.
- Құрылғы өшірілгенде және **Bluetooth** құрылғысы құрылғыдан алыс тұрғанда **Bluetooth** байланысы ажыратылады.
- **Bluetooth** байланысы ажыратылғанда, **Bluetooth** құрылғысын құрылғыға қайта қосыңыз.
- **Bluetooth** құрылғысы қосылған кезде, дисплей терезесінде “BT READY” жазуы пайда болады.
- BT функциясын пайдаланған кезде, **Bluetooth** құрылғысындағы дыбысты тиісті деңгейге реттеңіз.
- Егер ол BT функциясында болмаса, тек бір құрылғыны ғана қосуға болады.
- LG теледидарын пайдаланып жатқанда **Bluetooth** құрылғысы қосылса, LG теледидары ажыратылады және **Bluetooth** құрылғысы қосылады.
- **Bluetooth** құрылғысын (iOS құрылғысы және т.б.) осы құрылғыға жалғаған кезде немесе құрылғымен жұмыс істеген кезде, дыбыс деңгейі бір-бірімен синхрондала алады.

Music Flow Bluetooth бағдарламасын пайдалану

Ескертпе

- “Music Flow Bluetooth” бағдарламасын бұл құрылғымен тек Android операциялық жүйесінде пайдалануға болады.
- Қолданбаның соңғы нұсқасын қолдануға ұсыныс беріледі.

Music Flow Bluetooth бағдарламасы туралы

“Music Flow Bluetooth” бағдарламасы осы құрылғыға жаңа мүмкіндіктер жинағын ұсынады.

Басқа мүмкіндіктерді пайдалану үшін, сізге тегін “Music Flow Bluetooth” бағдарламасын жүктеп, орнатуыңызды ұсынамыз.

Мұнда “Music Flow Bluetooth” бағдарламасының көптеген мүмкіндіктерінің бірнешеуі ұсынылған.

Автоматты музыка ойнатқыш: 3 **Bluetooth** телефоны бір мезгілде қосылған кезде, ойын-сауық үш есе артады. Музыканы үш телефонның барлығынан ойнатуға және теңшелетін ойнату тізімін жасауға болады.

Үлгі жасаушы: смартфоныңызға әсерлерді жазып, оларды **Bluetooth** арқылы жүйемен оңай синхрондайды. Бар шығармашылығыңызды көрсетіңіз.

Өзіңіздің Bluetooth құрылғыңызға “Music Flow Bluetooth” бағдарламасын орнату

“Music Flow Bluetooth” бағдарламасын **Bluetooth** құрылғыңызға орнатудың екі жолы бар.

“Music Flow Bluetooth” бағдарламасын QR коды арқылы орнату

1. “Music Flow Bluetooth” бағдарламасын QR коды арқылы орнатыңыз. QR кодын сканерлеу үшін, сканерлеу бағдарламасын қолданыңыз.
2. Орнату үшін, белгішені түртіңіз.
3. Жүктеу үшін, белгішені түртіңіз.

Ескертпе

- **Bluetooth** құрылғысы интернетке қосылып тұрғанына көз жеткізіңіз.
- **Bluetooth** құрылғысының сканерлеу бағдарламалық жасақтамасы бар екеніне көз жеткізіңіз. Егер ол болмаса, оны “Google Android Market (Google Play Store)” дүкенінен жүктеп алыңыз.
- Аймаққа байланысты QR коды жұмыс істемеуі мүмкін.

“Music Flow Bluetooth” бағдарламасын “Google Android Market (Google Play Store)” арқылы орнату

1. “Google Android Market (Google Play Store)” белгішесін түртіңіз.
2. Іздеу жолағында “Music Flow Bluetooth” деп теріп, оны іздеңіз.
3. Іздеу нәтижелерінің тізімінен **Bluetooth** бағдарламасын жүктеу процесін бастау үшін, “Music Flow Bluetooth” бағдарламасын түртіңіз.
4. Орнату үшін, белгішені түртіңіз.
5. Жүктеу үшін, белгішені түртіңіз.

Ескертпе

- **Bluetooth** құрылғысы интернетке қосылып тұрғанына көз жеткізіңіз.
- **Bluetooth** құрылғыңыздың “Google Android Market (Google Play Store)” қолданбасымен жабдықталғанына көз жеткізіңіз.

Bluetooth функциясын “Music Flow Bluetooth” бағдарламасымен белсендіру

“Music Flow Bluetooth” бағдарламасы сіздің **Bluetooth** құрылғыңызды осы құрылғыға қосуға көмектеседі.

1. “Music Flow Bluetooth” бағдарламасын ашу үшін, басты экранда “Music Flow Bluetooth” бағдарламасының белгішесін басыңыз, содан кейін басты мәзірге өтіңіз.
2. [Menu] түймесін басып, қалаған бөлімді таңдаңыз.
3. Егер пайдалану туралы қосымша ақпарат қажет болса, [Параметр] мәзірінде [Анықтама] түймесін түртіңіз.

Ескертпе

- “Music Flow Bluetooth” келесідей бағдарламалық жасақтама нұсқасында қолжетімді болады;
  - Android O/S : 4.0.3 нұсқасы (немесе кейінгі)
- Егер жұмыс істеу үшін, “Music Flow Bluetooth” бағдарламасын пайдаланатын болсаңыз, “Music Flow Bluetooth” бағдарламасы мен жабдықталған қашықтан басқару пультінде айырмашылық болуы мүмкін. Керегіне қарай, қашықтан басқару пультін қолданыңыз.
- **Bluetooth** құрылғысына байланысты, “Music Flow Bluetooth” бағдарламасы жұмыс істемеуі мүмкін.
- “Music Flow Bluetooth” бағдарламасы қосылғаннан кейін құрылғыңыздан музыка шығуы мүмкін. Бұл жағдайда байланыс орнату рәсімін қайталап көріңіз.
- “Music Flow Bluetooth” бағдарламасын пайдаланып жатқанда басқа бағдарламалармен жұмыс істеп жатсаңыз немесе **Bluetooth** құрылғыңыздағы параметрлерді өзгертсеңіз, “Music Flow Bluetooth” бағдарламасы дұрыс жұмыс істемеуі мүмкін.
- “Music Flow Bluetooth” бағдарламасы дұрыс жұмыс істемей жатқан кезде, **Bluetooth** құрылғыңызды және “Music Flow Bluetooth” бағдарламасын тексеріңіз және қайта қосылып көріңіз.
- Смартфонның операциялық жүйесіне байланысты “Music Flow Bluetooth” жұмысында кейбір айырмашылықтар болады.
- “Music Flow Bluetooth” бағдарламасының байланысы дұрыс жұмыс істемесе, **Bluetooth** құрылғыңыздағы **Bluetooth** параметрін тексеріңіз.

Радио жұмысы

FM антеннасының қосылып тұрғанына көз жеткізіңіз. (15-бетті қараңыз)

Радио тыңдау

1. Дисплей терезесінде FM көрсетілмейінше қашықтан басқару құралындағы немесе құрылғыдағы **F** түймешігін басыңыз.
   Соңғы қабылданған станция теңшеледі.
2. Автоматты түрде баптау:
   Жиілік көрсеткіші өзгермейінше қашықтан басқару құралындағы **TUNING -/+** немесе құрылғыдағы **I<< / >>I** түймешігін шамамен екі секунд бойы басып тұрып, жіберіңіз. Құрал станцияны теңшегенде сканерлеу тоқтатылады.

   немесе

   Қолмен баптау:
   Қашықтан басқару құралындағы **TUNING -/+** түймешігін немесе құрылғыдағы **I<< / >>I** түймешігін қайта-қайта басыңыз.
3. Құрылғыда дыбыс деңгейінің құлағын айналдырып немесе қашықтан басқару пультінде **VOL +/-** басып лайықтаңыз.

Нашар FM қабылдауды жақсарту

Құралдағы **>II** түймесін немесе қашықтан басқару пультіндегі **►/II** түймесін басыңыз. Бұл баптағышты стереодан моноға өзгертеді және әдетте сигнал қабылдауды жақсартады. (Тек көлденең режим)

Радиостанцияларды алдын ала баптау

FM үшін 50 станцияны алдын ала баптауға болады.

Реттемес бұрын дыбыс деңгейін төмендетіңіз.

1. Дисплей терезесінде FM көрсетілмейінше қашықтан басқару құралындағы немесе құрылғыдағы **F** түймешігін басыңыз.
2. Қашықтан басқару құралындағы **TUNING -/+** немесе құрылғыдағы **I<< / >>I** түймешігін басу арқылы қажетті жиілікті орнатыңыз.
3. Қашықтан басқару пультінде **JUKEBOX/ MEMORY** түймесін басыңыз.
   Орнатылған нөмір дисплей терезесінде жыпылықтайды.
4. Қалаған алдын ала орнатылған нөмірді таңдау үшін, қашықтықтан басқару пультінде **PRESET•FOLDER** Λ/V түймесін басыңыз.
5. Қашықтан басқару пультінде **JUKEBOX/ MEMORY** түймесін басыңыз.
   Радиостанция сақталады.
6. Басқа станцияларды сақтау үшін, 2 – 5-ші қадамдарды қайталаңыз.
7. Алдын ала орнатылған станцияны тыңдау үшін, **PRESET•FOLDER** Λ/V түймесін немесе **0** - **9** сандық түймелерді басыңыз.

Барлық сақталған станцияларды жою

1. Қашықтан басқару пультінде **JUKEBOX/ MEMORY** түймесін екі секунд басып тұрыңыз.
   Құрылғы дисплейінде “ERASEALL” жазуы пайда болады.
2. Сақталған барлық радиостанцияларды өшіру үшін, қашықтан басқару пультіндегі **JUKEBOX/MEMORY** түймесін басыңыз.

Дыбысты реттеу

Дыбыс режимін орнату

Жүйеде бірнеше алдын ала бапталған қоршаған дыбыс өрістері бар. Эквалайзерге көрсетілген элементтер, дыбыс қайнар көздері мен әсерлеріне байланысты әр түрлі болуы мүмкін.

Қашықтан басқару пультіндегі **SOUND EFFECT** түймесі арқылы қажетті дыбыс режимін таңдауға болады.

Дисплейде	Сипаттама
BASS (BASS BLAST)	Жоғары, төмен жиілік дыбысын және қоршаған дыбыс әсерін күшейту.
POP CLASSIC JAZZ ROCK	Бұл бағдарлама дыбысқа ынталылық атмосфера жасап сіз нағыз рок, поп, джаз немесе классикалық концертте отырғандай сезіндіреді.
STANDARD	Оңтайландырылған дыбыстан ләззат аласыз.

Ескертпе

- Құрылғыдағы **USER EQ / BASS BLAST** түймесін 3 секунд бойы басып ұстап тұру арқылы тікелей BASS (BASS BLAST) әсерін таңдай аласыз.
- Қашықтан басқару құралындағы **BASS BLAST** түймешігін басу арқылы тікелей BASS (BASS BLAST) әсерін таңдай аласыз.

USER EQ орнату

Жоғары, орташа және төмен жиілікті дыбыс деңгейін қалауыңыз бойынша реттеуге болады.

1. Құрылғыдағы **USER EQ / BASS BLAST** түймесін басыңыз. “USER EQ” жазуы көрсетіледі.
2. Қажетті параметр дисплей терезесінде пайда болмағанша, **USER EQ / BASS BLAST** түймесін бірнеше рет басыңыз.
3. Мәнді реттеу үшін **SCRATCH / SEARCH & LEVEL CONTROL** тетігін бұраңыз.

JUKE BOX ойнату

JUKE BOX функциясы USB құрылғыдан таңдаулы файлдардың ойнату тізімін жасауға мүмкіндік береді. Ойнату тізіміне 100-ден артық файлдарды енгізуге болады.

JUKE BOX тізімін жасау

Тоқтау режимінде ғана пайдалануға болады.

1. Өңдеу режиміне кіру үшін, қашықтан басқару пультіндегі **JUKEBOX / MEMORY** түймесін басып тұрыңыз.
   (Түймешікті басқан кезде ойнату тоқтатылады.)
2. Қашықтан басқару құралындағы **I◀◀/▶▶I** түймешігін басу немесе құрылғыдағы **SCRATCH / SEARCH & LEVEL CONTROL** тетігін бұраңыз.
3. Файлды сақтау үшін **JUKE BOX / MEMORY** түймешігін басыңыз.
4. Басқа файлдарды сақтау үшін 2 - 3 қадамдарын қайталаңыз.
   (JUKE BOX бағдарлама нөмірін таңдау үшін, қашықтан басқару пультіндегі **PRESET·FOLDER Λ/V** түймесін басу арқылы тізімді өзгертуге болады.)
5. **JUKE BOX / MEMORY** түймесін тағы бір рет басыңыз.

JUKE BOX тізімін ойнату үшін, тізімді жасап болған соң, **▶/II** түймесін басыңыз.

Ескертпе

JUKE BOX тізімін жасағанда немесе өзгерткенде, REPEAT режимі өшірулі болады.

JUKE BOX тыңдау

JUKE BOX / MEMORY түймешігін бір рет басыңыз. Дисплей терезесінде “JUKE BOX ON” жазуы пайда болады. JUKE BOX тізімін ойнату үшін, қашықтан басқару пультіндегі **▶/II** немесе құралдағы **>II** түймесін басыңыз.

Әрекетті болдырмау үшін, **JUKE BOX / MEMORY** түймесін бір рет басыңыз. Дисплей терезесінде “JUKE BOX OFF” жазуы пайда болады.

JUKE BOX өңдеу

Тоқтау режимінде ғана пайдалануға болады.

1. Өңдеу режиміне кіру үшін, **JUKE BOX / MEMORY** түймесін басып тұрыңыз.
   (Түймешікті басқан кезде ойнату тоқтатылады.)
2. Өңделетін файлды таңдау үшін қашықтан басқару құралында **PRESET·FOLDER Λ/V** түймешігін басыңыз.
3. Файлды сақтау үшін қашықтан басқару құралында **I◀◀/▶▶I** түймешігін басыңыз.
4. **JUKE BOX / MEMORY** түймесін басыңыз.
5. Басқа файлдарды сақтау үшін 2-3 қадамдарын қайталаңыз.
6. **JUKE BOX / MEMORY** түймесін тағы бір рет басыңыз.

JUKE BOX тізімін ойнату үшін, тізімді өңдеп болған соң, **▶/II** түймесін басыңыз.

JUKE BOX тізімін жою

Жою функциясы тек өңдеу режимінде жұмыс істейді.

1. Өңдеу режиміне кіру үшін, қашықтықтан басқару пультідегі **JUKE BOX / MEMORY** түймесін басып тұрыңыз.
2. Әнді қашықтан басқару пультіндегі **PRESET·FOLDER Λ/V** түймесін қайта-қайта басыңыз.
3. Ән таңдалған кезде **DELETE** түймесін басыңыз.

Ескертпе

- JUKE BOX тізімі болмаса **JUKE BOX / MEMORY** түймесін басқан кезде дисплейде “JUKE BOX NONE” жазуы шығады.
- JUKE BOX төменгі жағдайда өшеді.
  - Басқа функцияға өзгерту.
  - Құрылғыны қосу және өшіру.
  - Қашықтан басқару пультіндегі сандық түймелердің жұмысы.
  - Файлды **SEARCH** және **SCRATCH / SEARCH & LEVEL CONTROL** арқылы ойнату.
- JUKE BOX төменгі жағдайда тазарады.
  - USB-құрылғысын алып шығу.
  - USB құрылғысындағы музыка файлдарын жою.

Басқа әрекеттер

Дыбысты уақытша өшіре тұру

Дыбысты өшіру үшін қашықтан басқару пультіндегі түймесін басыңыз.

Мысалы, телефонға жауап беру үшін, құрылғыңыздың дыбысын өшіре аласыз, “MUTE” белгішесі дисплей терезесінде пайда болады.

Болдырмау үшін, түймесін қайта басыңыз немесе дыбыс деңгейін өзгертіңіз.

Файл туралы ақпаратты көрсету (ID3 TAG)

Файл туралы ақпараты бар MP3 файлын ойнатқан кезде, **INFO** түймешігін қайталап басу арқылы ақпаратты бейнебетке шығара аласыз.

DEMO

Қуаты сөндірулі күйде, құрылғыдағы **REPEAT / DEMO** түймесін бір рет басыңыз. Құрылғы қосылады және әрбір функцияны дисплей терезесінде демо дауысымен көрсетеді. DEMO функциясын болдырмау үшін, **REPEAT / DEMO** түймесін тағы бір рет басыңыз.

Ескертпе

- DEMO режимінде, бұл құрылғының қуат сымы ажыратылғанның өзінде DEMO күйінде тұрады.
- DEMO барысында басқа функцияларды пайдалана аласыз, DEMO уақытша кідіреді.
  - 10 секундтың ішінде ештеңе енгізілмесе, DEMO режимі автоматты түрде қайта ойнатылады.

Микрофонды пайдалану

1. Микрофоныңызды MIC ұяшығына қосыңыз.
2. Қалаған сазды шығарманы ойнатыңыз.
3. Сүйемелдеу арқылы ән салыңыз. Микрофонның дыбыс деңгейін құрылғыдағы **MIC VOL +/-** түймешігін басу арқылы реттеңіз.

Ескертпе

- Микрофонды қолданбаған кезде, **MIC VOL** параметрін минималды мәнге орнатыңыз немесе MIC функциясын өшіріп тастаңыз және микрофонды MIC ұяшығынан шығарып тастаңыз.
- Егер микрофон динамикке тым жақын қойылса, шыңылдаған дыбыс шығуы мүмкін. Бұл жағдайда, микрофонды динамиктен алшақ ұстаңыз немесе **MIC VOL** арқылы дыбыс деңгейін төмендетіңіз.
- Егер микрофон арқылы шыққан дыбыс тым қатты болса, ол бұрмалануы мүмкін. Бұл жағдайда **MIC VOL** параметрін минималды деңгейге орнатыңыз.
- Микрофонның дыбыс деңгейі MIC VOL максималды шамасында да қатты болмаса, тек аудио көзінің дыбыс деңгейін азайтып реттеуге болады.
  - Төмендегі қадамды орындаңыз.
    1. Құралдағы **VOICE CANCELLER** түймесін басып тұрыңыз.
    2. Аудио көзінің дыбыс деңгейін құралдағы **SCRATCH / SEARCH & LEVEL CONTROL** тетігін сағат тіліне қарсы бағытта бұрау арқылы азайтыңыз. Оны бастапқы қалыпқа келтіру үшін өшіріңіз.

ДАУЫС БОЛДЫРМАУШЫ

Сіз түрлі сигнал көздеріндегі сазды файлдағы әнші даусын азайту арқылы караоке функциясын пайдалана аласыз.

VOICE CANCELLER түймесін басып тұрыңыз, сонда дисплей терезесінде “ON” жазуы пайда болады.

Әрекетті болдырмау үшін, **VOICE CANCELLER** түймесін қайта басыңыз.

VOICE CANCELLER сапасы музыка файлдарының жазу шарттарына байланысты өзгеше болуы мүмкін.

Ескертпе

- Бұл функция USB немесе BT (**Bluetooth**) функциясында қолжетімді.
- Егер функция қолжетімсіз болса, дисплей терезесінде “NOT SUPPORT” пайда болады.
- Бұл функция тек микрофон қосулы болғанда ғана жұмыс істейді.
- Егер микрофон қосулы болмаса, дисплей терезесінде “NOT SUPPORT” сөзі пайда болады.
- Оны бастапқы қалыпқа келтіру үшін, функцияны өзгертіңіз немесе микрофонды ажыратыңыз.
- Бұл функция MONO режимінде жұмыс істемейді.
- Қосылған құрылғылардың күйіне байланысты бұл функция іске қосылмауы мүмкін.

ПЕРНЕ ӨЗГЕРТУШІ

Пернені 9 қадамға реттей аласыз (4 қадам жоғары, 4 қадам төмен және түпнұсқа перне).

- Пернені бірінен соң бірін ұштау үшін, ойнату кезінде қашықтан басқару пультінен KEY CHANGER(♯) түймесін бірнеше рет басыңыз.
- Пернені бірінен соң бірін түзеу үшін, ойнату кезінде қашықтан басқару пультінен KEY CHANGER(♭) түймесін бірнеше рет басыңыз.

Ескертпе

- Бұл функция USB немесе BT (**Bluetooth**) функциясында қолжетімді.
- Егер микрофон қосулы болмаса, дисплей терезесінде “NOT SUPPORT” пайда болады.
- Бұны бастапқы қалыпқа келтіру үшін, функцияны өзгертіңіз, микрофонды ажыратыңыз немесе музыканы өзгертіңіз.
- Қосылған құрылғылардың күйіне байланысты бұл функция іске қосылмауы мүмкін.

LIGHTING

Бұл функция құралдағы жарықтандыруды қолдана отырып, сауық кешінің атмосферасын ұсынады.

Қашықтан басқару құралындағы немесе құрылғыдағы **LIGHTING** түймешігін басыңыз.

RHYTHM → PARTY → FIREWORK → SPACE → WATER → FOREST → CITYGLOW → (MYSTYLE) → OFF

Ескертпе

- Динамикалық жарық әсерін тамашалағыңыз келсе, RHYTHM немесе PARTY түймешігін таңдаңыз.
- Жарықтандыру функциясы барлық функцияда қолжетімді.
- **LIGHTING** түймесін бірінші рет басқанда жарықтандыру режимі алдыңғы режимде қалады, режимдерді ауыстыру үшін, түймені қайта басыңыз.
- MYSTYLE параметрін қолданғыңыз келсе, бастапқы көзді “Music Flow Bluetooth” қолданбасымен тіркеуіңіз керек.
- Жарықтандыру режимінде **SCRATCH / SEARCH & LEVEL CONTROL** тетігін пайдаланып режимді таңдауыңызға болады.
- Жыпылықтап жануды қосу/өшіру үшін **LIGHTING** түймешігін басып тұрыңыз.

Сағатты орнату

1. Құрылғыны қосыңыз.
2. **CLOCK** түймесін басып тұрыңыз.
3. Қашықтан басқару пультіндегі **I◀◀ / ▶▶I** түймесін басу арқылы уақыт режимін таңдаңыз.
   - AM 12:00 (AM және PM көрсету үшін) немесе 0:00 (24 сағат көрсету үшін)
4. Таңдауыңызды растау үшін, **SET** түймесін басыңыз.
5. Қашықтан басқару пультінде **I◀◀ / ▶▶I** түймесін басу арқылы сағаттарды таңдаңыз.
6. **SET** түймесін басыңыз.
7. Қашықтан басқару пультіндегі **I◀◀ / ▶▶I** түймесін басу арқылы минутты таңдаңыз.
8. **SET** түймесін басыңыз.

Сағатты “Music Flow Bluetooth” бағдарламасы арқылы орнату

Android құрылғыңызға “Music Flow Bluetooth” бағдарламасын орнатыңыз.

(22-бетті қараңыз)

“Music Flow Bluetooth” бағдарламасы арқылы **Bluetooth** байланысын белсендіру арқылы құрылғыңыздың сағаты автоматты түрде құрылғымен синхрондалады.

Ойнатқышты оятар ретінде пайдалану

1. Құрылғыны қосыңыз.
2. **ALARM** түймесін басып тұрыңыз.
3. Сағат пен минутты өзгерту үшін, қашықтан басқару пультіндегі **I◀◀ / ▶▶I** түймесін басыңыз, оны сақтау үшін **SET** түймесін басыңыз.
4. Функцияны таңдау үшін, қашықтан басқару пультіндегі **I◀◀ / ▶▶I** түймесін басыңыз және сақтау үшін, **SET** түймесін басыңыз.
   - Тюнерді таңдаған кезде жад нөмірін таңдау үшін, қашықтан басқару пультіндегі **I◀◀ / ▶▶I** түймесін басыңыз, содан кейін **SET** түймесін басыңыз.
     Егер жад нөмірі болмаса, бұл қадам өткізіліп жіберіледі.
5. Дыбыс деңгейін өзгерту үшін, қашықтан басқару пультіндегі **I◀◀ / ▶▶I** түймесін басыңыз және сақтау үшін, **SET** түймесін басыңыз.

Ескертпе

- Егер сағаттың уақытын орнатсаңыз, ойнатқыш өшірулі тұрғанда да, **CLOCK** түймесін басу арқылы уақытты тексере аласыз.
- Дабылды сағат уақытын орнатқаннан кейін орната аласыз.
- Сағат уақытын және оятқышты орнатсаңыз, құрылғы өшірулі тұрғанда да, **ALARM** түймесін басу арқылы орнату ақпаратын тексеруге болады.
- **ALARM** түймесін басу арқылы ALARM ON/OFF режимін таңдай аласыз.

Ұйқы таймерін орнату

10 - 180 минут арасында кідіріс уақытын таңдау үшін қашықтан басқару құралындағы **SLEEP** түймешігін бірнеше рет басыңыз.
Кідіріс уақыты аяқталғаннан кейін құрылғы өшіріледі.

Ұйықтау функциясын өшіру үшін қашықтан басқару құралындағы **SLEEP** түймешігін “SLEEP 10” жазуы пайда болғанша басыңыз, содан соң қашықтан басқару құралында “SLEEP 10” жазуы пайда боғанша **SLEEP** түймешігін тағы бір рет басыңыз.

Ескертпе

- Құрылғы өшкенге дейін қалған уақытты тексеруге болады.
- Қалған уақытты тексеру немесе өзгерту үшін, **SLEEP** түймесін басып тұрыңыз.

Күңгірттену

Қашықтан басқару құралындағы **SLEEP** түймешігін бір рет басыңыз. Дисплей терезесі жартылай күңгірттенеді.
Одан бас тарту үшін қашықтан басқару құралындағы **SLEEP** түймешігін күңгірттену өшірілгенше бірнеше рет басыңыз.

Ескертпе

Жарық реттеушісі жұмыс істеп тұрғанда, барлық жарық диоды өшеді.

Автоматты қоректендірудің төмендеуі

Негізгі құрылғы сыртқы құрылғыға қосылмай тұрғанда және 20 минут пайдаланылмаған болса, электр қуатын үнемдеу үшін, бұл құрылғы өз-өзін өшіреді. Егер негізгі құрылғы басқа құрылғыға аналогтік кірістермен жалғанған болса, бұл құрылғы өзін-өзі алты сағаттан кейін өшіреді.
Қуатты автоматты түрде өшіру функциясы Wireless Party Link қосылымы жағдайында MASTER құрылғыға ғана қолданылады. БАҒЫНЫҢҚЫ блок жағдайында қуатты автоматты түрде өшіру функциясы БАҒЫНЫҢҚЫ және НЕГІЗГІ блоктарды ажыратқаннан кейін қолжетімді.

Сымсыз желі байланысын немесе сымсыз құрылғыны ажырату әдісі.

Қуат түймесін 5 секундтан артық басу арқылы құрылғыны өшіріңіз.

AUTO POWER Қосу

Осы қондырғы кіріс көзі арқылы автоматты түрде қосылады : LG теледидары немесе **Bluetooth**.

Егер **Bluetooth** құрылғысын қосуға әрекет етсеңіз, бұл құрылғы қосылады және **Bluetooth** құрылғыңызды қосады. Музыкаңызды ойната аласыз.

Ескертпе

- Қосылған құрылғыға байланысты бұл функция жұмыс істемеуі мүмкін.
- Қосылған құрылғыға байланысты құрылғы іске қосылады, бірақ **Bluetooth** функциясы қосылмауы мүмкін.
- Егер осы құрылғының **Bluetooth** қосылымын ажыратсаңыз, кейбір **Bluetooth** құрылғылары осы құрылғыға үздіксіз қосылуға әрекет ете береді. Сондықтан құрылғыны өшірмес бұрын қосылымды ажырату ұсынылады.
- Егер “Music Flow Bluetooth” бағдарламасына қосылуға әрекеттенсеңіз, осы құрылғының **Bluetooth** функциясы қосылады.
- Егер құрылғыны LG TV немесе **Bluetooth** функциясымен қоссаңыз, осы құрылғының тиісті функциясы қосылады.
- Егер бұл құрылғымен жұптасып қойсаңыз, бұл құрылғы өшірілген кезде, енгізу көзі арқылы құрылғы автоматты түрде қосылуы мүмкін.
- Қуат түймесін 5 секундтан артық басып тұру арқылы құрылғыны өшірсеңіз, Автоматты түрде қосылу функциясы өшіріледі. Оны белсендіру үшін, құрылғыны қосыңыз.

Функцияны автоматты түрде өзгерту

Бұл құрылғы **Bluetooth** және LG TV сияқты кіріс сигналдарын қабылдайды және сәйкес функцияны автоматты түрде өзгертеді.

Bluetooth құрылғысына қосылып көргенде

Bluetooth құрылғыңызды осы құрылғыға қосқыңыз келгенде, **Bluetooth** функциясы таңдалады. **Bluetooth** құрылғысындағы музыканы ойнатыңыз.

LG теледидары жалғанып тұрғанда

LG Sound Sync арқылы жалғанған LG теледидарыңызды қосқанда, құрылғы LG TV функциясына ауысады. Теледидарыңыздан дыбысты ести аласыз.

Ескертпе

Бұл функция тек бұған дейін қосылған құрылғылармен жұмыс істейді.

LG Sound Sync

Sound Sync Wireless

Осы құрылғыдағы кейбір функцияларды LG Sound Sync қызметі арқылы теледидардың қашықтан басқару пультінің көмегімен басқаруға болады. LG Sound Sync құрылғысына қолдау көрсететін LG теледидарымен үйлесімді. Теледидарыңызда LG Sound Sync логотипі бар екеніне көз жеткізіңіз.

LG теледидарының қашықтан басқару пультімен басқарылатын функциялары : дыбыс деңгейін көтеру/азайту, дыбысты өшіру

LG Sound Sync туралы мағлұматтармен танысу үшін теледидар нұсқаулығын қараңыз.

1. Құралды қашықтан басқару пультіндегі ⏻ түймесін немесе құралдағы ⏻/I түймесін басу арқылы қосыңыз.
2. LG TV функциясы таңдалғанша дейін қашықтан басқару құралындағы немесе құрылғыдағы **F** түймешігін басыңыз.
3. Дауысты осы құрылғыдан тыңдау үшін, теледидардың дауыс шығысын орнатыңыз :
   Теледидарды баптау мәзірі [Sound] -> [TV Sound output] -> [LG Sound Sync (Wireless)]
   Дисплей терезесінде 3 секундтай “PAIRED” жазуы шығады, содан кейін, егер осы құрылғы мен теледидар қалыпты түрде жалғанған болса, дисплей терезесінде “LG TV” жазуын көресіз.

Ескертпе

- Сіз LG Sound Sync пайдаланумен қатар, осы құрылғыдағы қашықтан басқару пультін қолдана аласыз. Егер сіз теледидарыңыздың қашық басқару пультін қайта қолдансаңыз, онда құрылғы теледидармен синхрондалынады.
- Байланыс үзілген жағдайда, құрылғының және теледидарыңыздың күйін тексеріңіз: қуат, функция.
- Осы құрылғының күйі мен LG Sound Sync құрылғысын пайдалану барысындағы төменде келтірілген жағдайларды тексеріңіз.
  - ҚҰРЫЛҒЫНЫ ӨШІРІҢІЗ.
  - БАСҚА ФУНКЦИЯҒА ӨЗГЕРТУ.
  - КІРІСУ НЕМЕСЕ ҚАШЫҚТЫҚ САЛДАРЫНАН СЫМЖЕЛІСІЗ БАЙЛАНЫСУДЫҢ АЖЫРАУЫ.
- Бұл құрылғыны өшіруге арналған уақыт көлемі теледидарыңызға байланысты өзгеше болады.
- Егер функцияны LG TV функциясын пайдаланып өзгертуге әрекеттенсеңіз, дыбыс деңгейі LG TV дыбыс деңгейіне сәйкес өзгереді.
- Теледидар параметрі мәзірінің мәліметтері теледидар өндірушілеріне немесе үлгілеріне байланысты өзгереді.
- “Music Flow Bluetooth” бағдарламасы қосылып тұрғанда LG Sound Sync құрылғысын қоссаңыз, бағдарлама арқылы бақылауға болады.
- Құралды қашықтан басқару пультіндегі ⏻ түймесін немесе құралдағы ⏻/I түймесін тікелей басу арқылы өшірсеңіз, LG Sound Sync функциясы ажыратылады. Бұл функцияны қайта пайдалану үшін, TV мен құралды қайта жалғау қажет.
- Егер **Bluetooth** функциясын пайдаланып жатқанда LG теледидары жалғанса, **Bluetooth** функциясы ажыратылады және LG теледидары қосылады.
- TV мен осы құрал LG Sound Sync арқылы жалғанған кезде, дыбыс деңгейін арттыруға болады. TV дыбыс деңгейін азайтып, осы құралға жалғаңыз.

Wireless Party Link қосылымы

Ⓐ (НЕГІЗГІ) құрылғысының шығыс дыбысы Ⓑ (БАҒЫНЫНҚЫ) құрылғысына кеңейтілген. Бұл Wireless Party Link қызметіне қолдау көрсететін құрылғымен үйлесімді болып табылады.

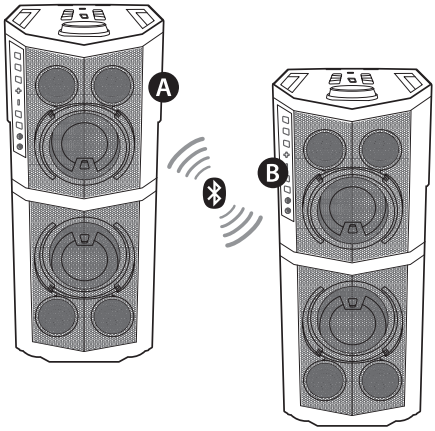

1. Құрылғыдағы **WIRELESS LINK** түймешігін басыңыз. Дисплей терезесінде PARTY LINK MODE SELECT пайда болады.
2. MASTER немесе SLAVE параметрін таңдау үшін құрылғыдағы **SCRATCH / SEARCH & LEVEL CONTROL** тетігін бұраңыз немесе құрылғыдағы **I◁◁/▷▷I** түймешігін басыңыз.
   - Ⓐ Құрылғы: НЕГІЗГІ опциясын таңдайды.
   - Ⓑ құрылғы: БАҒЫНЫНҚЫ опциясын таңдайды.

   Екі құрылғы өзара жалғануға тырысады.
3. Осы құрылғы бір-біріне табысты жалғанса, НЕГІЗГІ құрылғысында “Бағыныңқы құрылғы атауы CONNECTED” хабары пайда болады.“CONNECTED TO Негізгі құрылғы атауы” хабары БАҒЫНЫНҚЫ құрылғысында пайда болады және БАҒЫНЫНҚЫ құрылғысына жылдам ауысады.

Ескертпе

- Егер LG Sound Sync бағдарламасын пайдалансаңыз, бұл функция қолжетімсіз. Егер LG TV функциясын қоссаңыз, дисплей терезесінде “NOT SUPPORT” пайда болады.
- Микрофонды БАҒЫНЫНҚЫ құрылғысында ғана пайдалана аласыз. БАҒЫНЫНҚЫ құрылғысы жағдайында, тек кейбір функциялар ғана қолдау таба алады.
- Wireless Party Link ажыратылған кезде, SLAVE құрылғы BT болып өзгертіледі.
- Егер қосылым сәтсіз болса, дисплей терезесінде “FAILED” пайда болады.
- Дыбысты бәсеңдету функциясы бір-бірімен синхрондалған.
- Құрылғыны өшірген кезде немесе құрылғыдағы **WIRELESS LINK** түймешігі басылған кезде Wireless Party Link қосылымы ажыратылады.
- Ойнату күйі, кіріс көзі немесе параметрге байланысты MASTER құрылғы мен SLAVE құрылғы әртүрлі болуы мүмкін.
- **Bluetooth** құрылғысына қосылу кезінде, келесі ақпаратты тексеріңіз.
  - MASTER құралына тек бір **Bluetooth** құрылғысын жалғауға болады. **Bluetooth** құрылғысын SLAVE құралына қосуға болмайды.
  - Wireless Party Link қосылымына Android немесе iOS құрылғыларында ғана қолдау көрсетіледі. (Wireless Party Link қосылымына қосылған құрылғы сипаттамаларына немесе операциялық жүйеге байланысты қолдау көрсетілмеуі мүмкін.)
  - Алынатын/ажыратылатын **Bluetooth** құрылғылары (мыс. Dongle, т.б.) Wireless Party Link қосылымына қолдау көрсетпейді.

Ақаулықтарды жою

Жалпы

Ақаулық	Себеп және шешім
Құрылғы дұрыс жұмыс істемейді.	• Осы құрылғының және қосылған сыртқы құрылғының (теледидар, вуфер, DVD ойнатқыш, күшейткіш, т.б.) қуатын өшіріп, оны қайтадан қосыңыз. • Осы құрылғының және қосылған сыртқы құрылғының (теледидар, вуфер, DVD ойнатқыш, күшейткіш, т.б.) қуат сымын ажыратып, оны қайта қосып көріңіз. • Құрылғы қуаты өшкенде алдыңғы қойылған параметр сақталмай қалуы мүмкін.
Қуат жоқ.	• Қуат сымы ұяшыққа сұғылмаған. Қуат сымын ұяшыққа сұғыңыз. • Электр қуаты өшкенін тексеріңіз. Күйді басқа электр құрылғыларының жұмыс істеуі арқылы тексеріңіз.
Дыбыс жоқ.	• Дұрыс функция таңдағаныңызды тексеріңіз. Функция түймесін басып, таңдалған функцияны тексеріңіз.
Радиостанцияларды баптау мүмкін емес.	• Антенна дұрыс емес орналастырылған немесе жалғанған. Антеннаны нық жалғаңыз. • Радиостанцияның сигнал деңгейі өте әлсіз. Станцияны өздігінен орнатыңыз. • Ешқандай станция алдын ала орнатылмаған немесе алдын ала орнатылған станциялар жойылған (алдын ала орнатылған арналарды орнату кезінде). Кейбір станцияларды алдын ала орнатыңыз, толық ақпарат алу үшін, 24-бетті қараңыз.
Қашықтан басқару пульті дұрыс істемейді.	• Қашықтан басқару пульті құрылғыдан тым алшақ орналасқан. Қашықтықтан басқару пультімен 23 фут (7 м) алшақтықта жұмыс істеңіз. • Қашықтан басқару пульті мен құрылғы арасында кедергі бар. Кедергілерді жойыңыз. • Қашықтан басқару пультіндегі батареялар отырды. Жаңа батареялар салыңыз.
Жарықсыз	• Жарықтандыру әсерлерін **LIGHTING** түймесін басу арқылы тексеріңіз.
LG Sound Sync функциясы жұмыс істемейді.	• LG теледидарыңыз LG Sound Sync функциясын қолдайтынын тексеріңіз. • LG Sound Sync қосылымын тексеріңіз. • Теледидарыңызды және осы құрылғының дыбыс параметрін тексеріңіз.

Жалпы техникалық сипаттамалары

Жалпы	
Қуат талаптары	Блоктың негізгі затбелгісін қараңыз.
Электр қуатының тұтынылуы	Блоктың негізгі затбелгісін қараңыз.
	Желідегі күту режимі: 0,5 Вт (Егер барлық порттар қосылған болса.)
Өлшемдері (Е x Б x Қ)	Шамамен 818 мм x 318 мм x 388 мм
Таза салмақ (шамамен)	Шамамен 17.2 кг
Жұмыс температурасы	5°C - 35°C (41°F - 95°F)
Жұмыс ылғалдылығы	60 %

Кіру ұяшықтары	
Аналогтік аудио кірісі (AUX IN)	1,2 орташа квадраттық В (1 кГц, 0 дБ), 600 Ω, RCA ұяшығы (L, R)
Микрофон (MIC 1/2)	Сезімталдық 15 мВ (1 кГц), 6,3 мм ұяшық x 2

Тюнер	
FM реттеу диапазоны	87,5 -108,0 МГц немесе 87,50 -108,00 МГц

Жүйе	
Жиілік жауабы	80 - 20000 Гц
Сигнал/шуыл арақатынасы	75 дБ (1 кГц) артық
Динамикалық ауқым	80 дБ-дан артық
Шинаның қуат көзі (USB)	5 V ⎓ 1 A

Зорайтқыш (Жалпы RMS шығыс қуаты)	
Жалпы шығыс қуаты	600 Вт
Алдыңғы	300 Вт X 2 (1 кГц-та 4 Ω, 10 % THD)

- Сұлбалары мен техникалық сипаттары ескертусіз өзгертілуге жатады.

Техникалық қызмет көрсету

Құрылғыны қолдану

Құрылғыны тасымалдаған кезде

Бастапқы жеткізу қорабын немесе орайтын материалдарын сақтап қойыңыз. Егер құрылғыны тасымалдау керек болса, өте жоғары қорғаныс үшін құрылғыны зауытта қапталғандай етіп қайта ораңыз.

Сыртқы беттерін таза ұстау

Құрылғы маңайында инсектицид шашқышы сияқты буланғыш сұйықтықтарды пайдаланбаңыз. Қатты күш салып сүрту сыртқы қабатын зақымдауы мүмкін. Резеңке немесе пластмасса өнімдердің құрылғыға ұзақ жанасып тұруына жол бермеңіз.

Құрылғыны тазалау

Құрылғыны тазалау үшін құрғақ шүберек қолданыңыз. Егер беткейлері қатты лас болса, жұмсақ жуғыш затының ерітіндісімен аздап суланған жұмсақ шүберекті қолданыңыз. Спирт, бензин немесе сұйылтқыш сияқты күшті ерітінділерді қолданбаңыз, олар құрылғының бетін зақымдауы мүмкін.

Сауда белгілері мен лицензиялар

Bluetooth® белгісі мен лого **Bluetooth**® SIG, Inc.тиесілі және LG Electronics сондай белгілерді лицензия бойынша пайдаланады.

Басқа сауда белгілері мен сауда аттары олардың иелеріне тиесілі.


LG
Life's Good