www.lg.com

MFL71887712222O6REV01

OLED55CS*
OLED65CS*
OLED77CS*

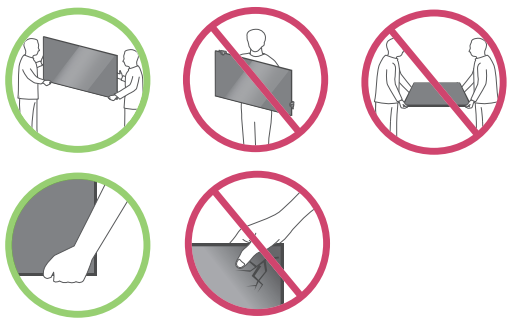

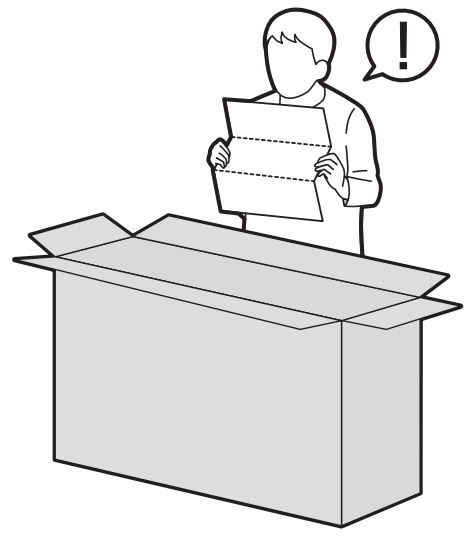

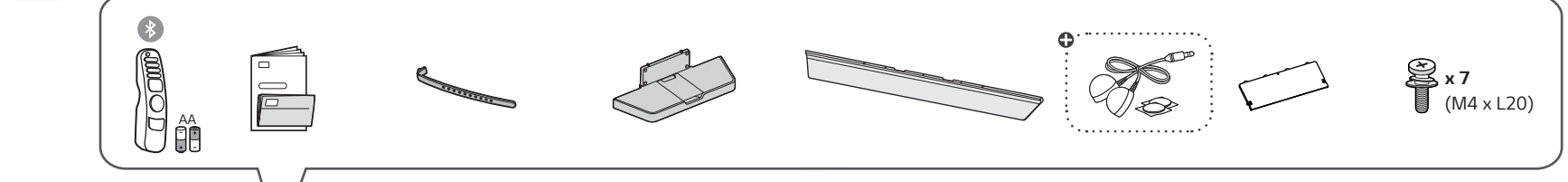

1-1

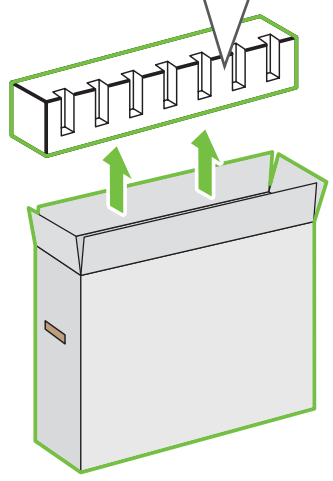

1-2

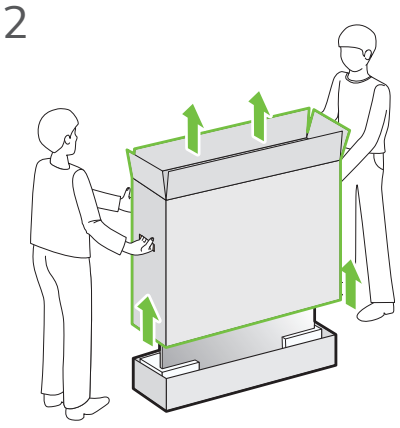

2

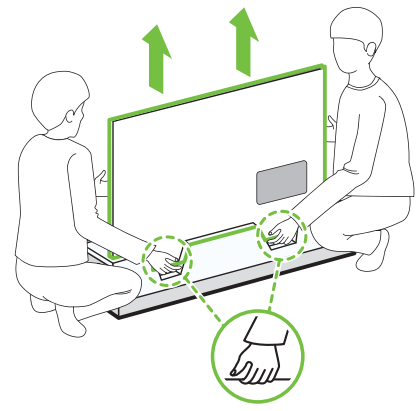

3

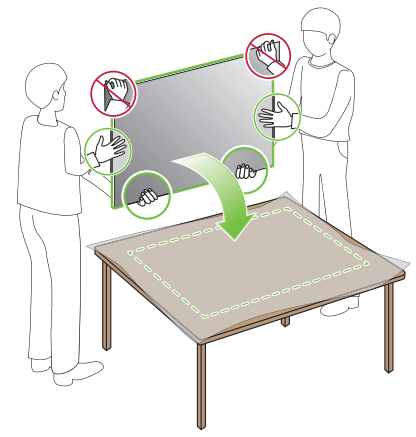

1

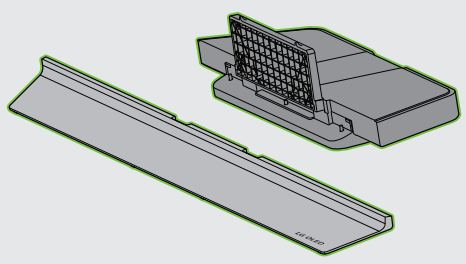

2

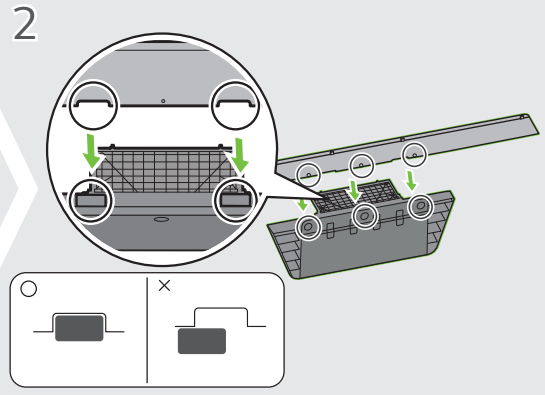

3

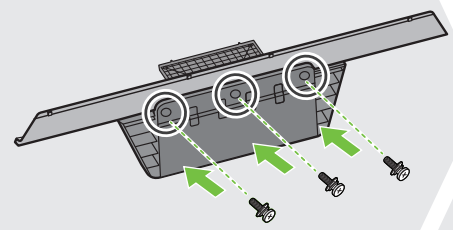

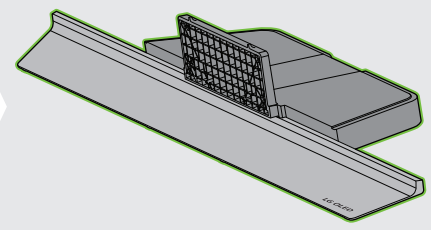

4

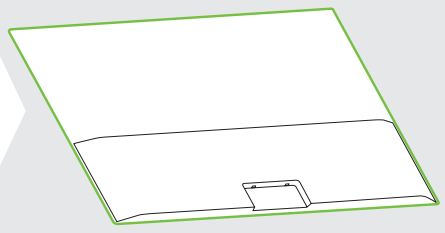

5

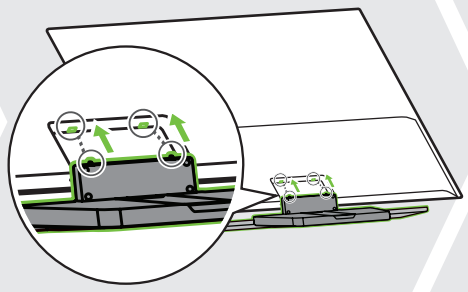

6

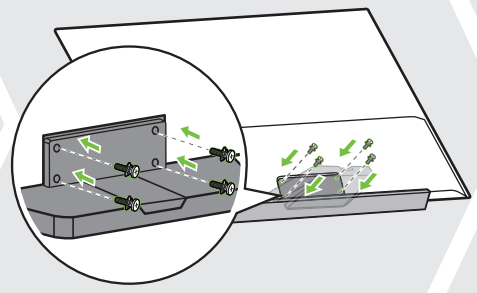

7

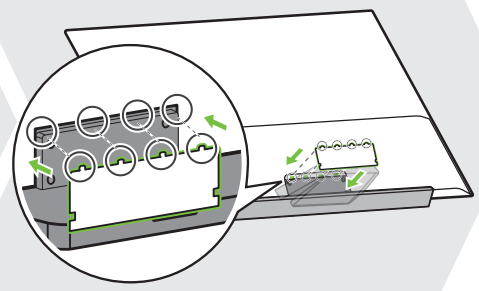

8

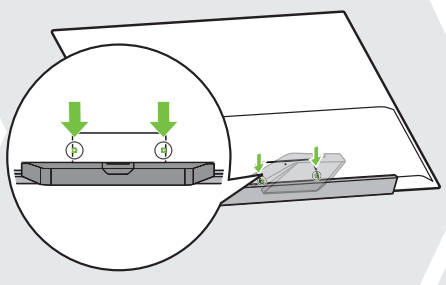

9

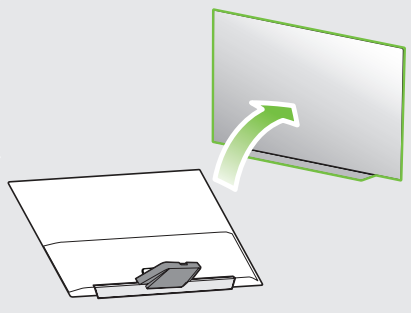

10

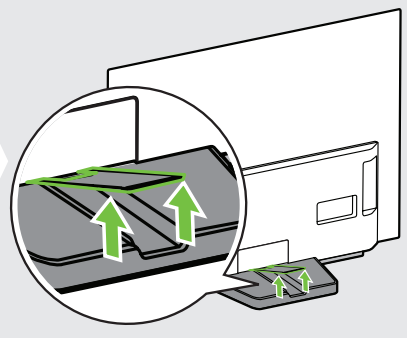

11

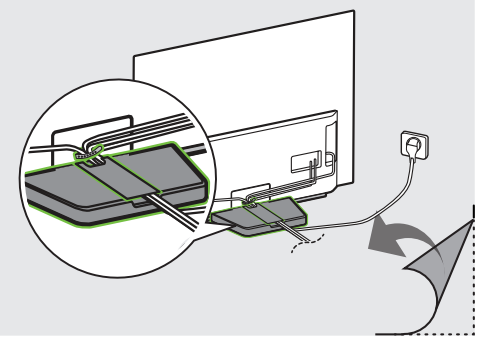

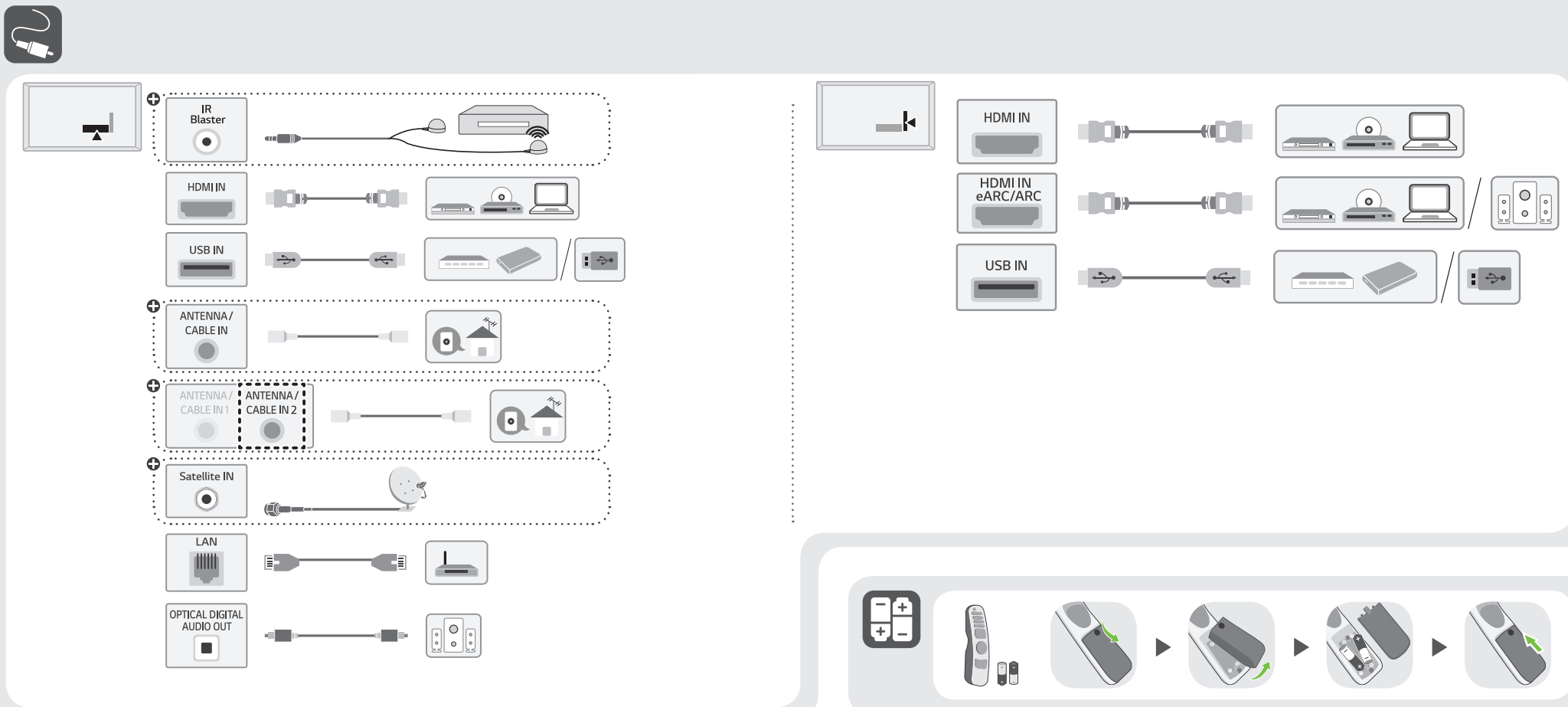

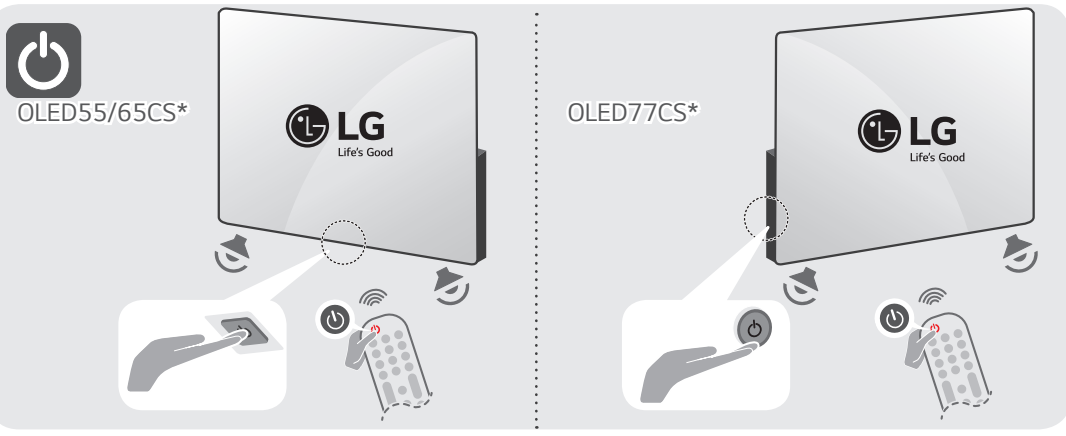

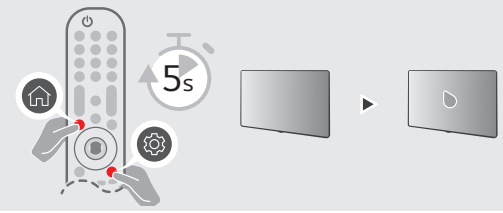



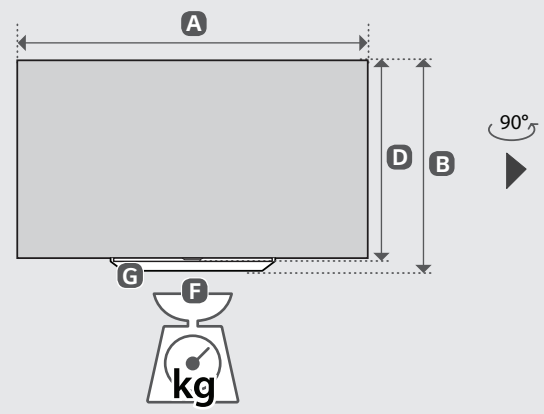

	A	B	C	D	E	F	F - G
	(mm)					(kg)	
OLED55CS6LA OLED55CSPSA	1228	738	251	708	46.9	23.0	18.9
OLED65CS6LA OLED65CSPSA	1449	862	251	832	46.9	32.6	24.0
OLED77CS6LA OLED77CSPSA	1723	1023	269	993	55.3	35.9	26.7
Power requirement / متطلبات الطاقة / Alimentation / Requisito de alimentação / แรงดันและความถี่ไฟฟ้า / Nguồn điện yêu cầu				AC 100-240 V~ 50/60 Hz تيار متردد 100-240 فولت ~ 50/60 هرتز			

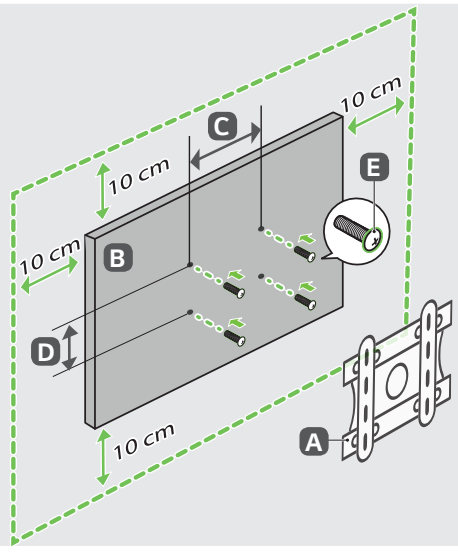

A	B	C x D (mm)	E
OLW480B	OLED55/65CS*	300 x 200	M6
	OLED77CS*	400 x 200	

English • Read **Safety and Reference.**

العربية • قراءة **الأمان والمرجع**.

Français • Lire le document **Sécurité et référence.**

Português • Consulte o manual **Segurança e referência.**

ภาษาไทย • โปรดอ่านคู่มือผู้ใช้**ความปลอดภัยและการอ้างอิง**

Tiếng Việt • Đọc phần **An toàn và Tham khảo.**

⊕ : Depending on model / حسب الطراز / Selon le modèle / Dependendo do modelo / ขึ้นอยู่กับรุ่น / Tùy theo mã sản phẩm