LG
Life's Good

BUKU MANUAL PEMILIK

Layar Iklan Digital LG

(MONITOR LAYAR IKLAN)

Baca buku panduan ini dengan saksama sebelum mengoperasikan perangkat Anda dan simpanlah untuk referensi di masa mendatang.

32SM5C	43SM3C	32SM5KC
43SM5C	49SM3C	43SM5KC
49SM5C	55SM3C	49SM5KC
55SM5C		55SM5KC
65SM5C		65SM5KC

www.lg.com

DAFTAR ISI

PERINGATAN KEAMANAN 3

- Peringatan dalam memasang Monitor.....3
- Tindakan Pencegahan untuk Adaptor AC dan Daya.....5
- Peringatan dalam Memindahkan Monitor.....7
- Peringatan dalam Menggunakan Monitor.....8
- Memasang di dinding.....9

LISENSI 10

PERAKITAN DAN PERSIAPAN... 11

- Aksesori Opsional.....12
- Keterangan Produk dan Tombol.....14
- Merakit Penutup Memori.....15
- Menghubungkan penyangga.....16
- Menghubungkan Speaker.....18
- Menghubungkan Sensor IR.....21
- Tata Letak Tegak.....22
- Memasang dan melepas Braket Logo LG.....23
- Memasang di Dinding.....25

REMOTE KONTROL 28

MEMBUAT SAMBUNGAN..... 30

- Menghubungkan ke PC.....30
- Koneksi Perangkat Eksternal.....30
- Menggunakan Daftar Masukan.....32

PEMECAHAN MASALAH 33

SPESIFIKASI PRODUK..... 36

PERINGATAN - Ini adalah produk kelas A. Di lingkungan rumah tangga, produk ini dapat menyebabkan interferensi radio sehingga dalam hal ini pengguna perlu mengambil tindakan yang semestinya.

PERINGATAN KEAMANAN

Harap baca peringatan keamanan ini dengan baik sebelum menggunakan monitor.

⚠ PERINGATAN

Bila Anda tidak menghiraukan pesan peringatan, Anda bisa mendapat luka serius atau ada kemungkinan mendapatkan kecelakaan atau kematian.

⚠ PERHATIAN

Bila Anda tidak menghiraukan pesan perhatian, Anda bisa mendapat luka ringan atau produk bisa rusak.

⚠ PERINGATAN

- Hanya untuk Digunakan Di Dalam Ruangan.

Peringatan dalam memasang Monitor

⚠ PERINGATAN

- Jauhkan dari sumber panas seperti pemanas listrik.
  - Sengatan listrik, kebakaran, kerusakan atau cacat dapat terjadi.
- Jauhkan bahan pembungkus anti lembab atau plastik dari jangkauan anak-anak.
  - Bahan anti lembab berbahaya bila tertelan. Bila tertelan secara tidak sengaja, paksakan pasien untuk memuntahkannya dan kunjungi rumah sakit terdekat. Sebagai tambahan, pembungkus plastik dapat menyebabkan sesak napas. Jauhkan dari jangkauan anak-anak.
- Jangan tempatkan obyek berat di atas monitor atau mendudukinya.
  - Bila monitor jatuh atau terjatuh, Anda bisa terluka. Anak-anak harus lebih berhati-hati.
- Jangan biarkan kabel listrik atau sinyal tergeletak di jalan tanpa dijaga.
  - Orang yang lewat bisa tersandung, yang dapat menyebabkan sengatan listrik, kebakaran, kerusakan produk atau luka.
- Pasang monitor di tempat yang bersih dan kering.
  - Debu dan lembab dapat menyebabkan sengatan listrik, kebakaran atau kerusakan produk.
- Bila Anda dapat mencium asap atau bau lain atau mendengar suara aneh, cabut kabel listrik dan hubungi pusat layanan.
  - Bila Anda terus menggunakan produk tanpa mengambil tindakan yang benar, sengatan listrik atau kebakaran dapat terjadi.
- Bila Anda menjatuhkan monitor atau kotaknya rusak, matikan monitor dan cabut kabel listriknya.
  - Bila Anda terus menggunakan produk tanpa mengambil tindakan yang benar, sengatan listrik atau kebakaran dapat terjadi. Hubungi pusat layanan.

- Jangan menjatuhkan benda ke atas produk atau membenturkan sesuatu ke produk. Jangan melemparkan mainan atau benda apa pun ke layar produk.
  - Jika dilakukan, dapat menimbulkan luka badan, produk menjadi bermasalah, dan layar bisa rusak.
- Jangan sampai produk terjatuh atau roboh saat menyambung ke perangkat eksternal.
  - Ini dapat mengakibatkan luka badan dan/atau kerusakan produk.
- Saat menyambung ke perangkat permainan, usahakan perangkat berjarak minimum empat kali ukuran diagonal layar.
  - Apabila produk jatuh karena kabel yang terlalu pendek, ini dapat mengakibatkan luka badan dan/atau kerusakan produk.
- Membiarkan gambar tetap di layar dalam waktu yang lama dapat mengakibatkan bayang-bayang gambar di layar yang biasa disebut burn-in. Pastikan menggunakan screen saver untuk produk. Fenomena ini juga dapat terjadi pada produk dari pabrik lain, dan kejadian ini tidak dapat termasuk ke dalam garansi.
- Jangan memasang produk ini di dinding jika kemungkinan terpapar minyak atau kabut minyak.
  - Ini bisa membahayakan produk dan menyebabkan terjatuh.

⚠ PERHATIAN

- Pastikan lubang ventilasi monitor tidak tertutupi. Pasang monitor di tempat yang lapang (lebih dari 100 mm dari dinding).
  - Bila Anda memasang monitor terlalu dekat ke dinding, monitor bisa cacat atau kebakaran bisa terjadi karena panas internal.
- Jangan menutupi lubang ventilasi monitor dengan taplak meja atau tirai.
  - Monitor bisa cacat atau kebakaran bisa terjadi karena pemanasan yang berlebihan di dalam monitor.
- Pasang monitor pada tempat yang datar dan stabil, dimana tidak ada risiko monitor jatuh.
  - Bila monitor jatuh, Anda bisa terluka atau monitor bisa rusak.
- Pasang monitor dimana tidak terjadi EMI.
- Jauhkan monitor dari sinar matahari langsung.
  - Monitor bisa rusak.
- Jika Anda memasang produk di tempat yang tidak memenuhi syarat yang disarankan, hal ini mungkin menyebabkan kerusakan serius pada kualitas gambar di produk, masa pakai dan penampilannya. Harap tanyakan pada pihak LG atau petugas pemasang yang berkompeten sebelum memasangnya. Perhatian ini berlaku untuk tempat yang banyak debu halus atau kabut minyak, tempat bahan kimia digunakan, suhu yang sangat tinggi atau rendah, kelembapan yang sangat tinggi, atau produk biasanya tetap dihidupkan dalam jangka waktu lama (di bandara dan stasiun kereta api), bila diabaikan dapat membatalkan garansi.
- Jangan memasang produk di area yang buruk ventilasinya (misalnya di lemari buku atau kamar kecil) atau di luar dan hindari meletakkan pada bantal atau karpet.
- Selain itu, jangan memasangnya di tempat yang ada benda panas seperti halnya peralatan lampu.

Tindakan Pencegahan untuk Adaptor AC dan Daya

⚠ PERINGATAN

- Jika air atau benda asing masuk ke dalam produk (TV, monitor, kabel daya, atau adaptor AC), segera lepaskan kabel daya dan hubungi pusat layanan.
  - Jika tidak, ini dapat menyebabkan kebakaran atau sengatan listrik akibat kerusakan produk.
- Jangan sentuh kabel daya atau adaptor AC dengan tangan basah. Jika pin steker basah atau berdebu, seka dan keringkan sebelum digunakan.
  - Jika tidak, ini dapat menyebabkan kebakaran atau sengatan listrik.
- Pastikan kabel daya sepenuhnya terpasang ke dalam adaptor AC.
  - Jika terpasang longgar, sambungan yang buruk dapat menyebabkan kebakaran atau sengatan listrik.
- Pastikan untuk menggunakan kabel daya dan adaptor AC yang diberikan atau disetujui oleh LG Electronics, Inc.
  - Penggunaan produk yang tidak disetujui dapat menyebabkan kebakaran atau sengatan listrik.
- Saat melepaskan kabel daya, selalu tarik stekernya. Jangan tekuk kabel daya dengan tenaga berlebihan.
  - Saluran listrik bisa rusak, yang dapat menyebabkan sengatan listrik atau kebakaran.
- Jangan sampai menginjak atau meletakkan benda berat (perangkat elektronik, baju, dsb.) di atas kabel daya atau adaptor AC. Berhati-hatilah agar tidak merusak kabel daya atau adaptor AC dengan benda tajam.
  - Kabel daya yang rusak dapat menyebabkan kebakaran atau sengatan listrik.
- Jangan pernah membongkar, memperbaiki, atau memodifikasi kabel daya atau adaptor AC.
  - Ini dapat menyebabkan kebakaran atau sengatan listrik.
- Pastikan untuk menyambungkan kabel listrik ke arus listrik berpengaman.
  - Anda bisa tersengat listrik atau terluka.
- Hanya gunakan voltase yang memiliki ukuran.
  - Monitor bisa rusak atau Anda bisa tersengat listrik.
- Pada saat ada petir dan kilat, jangan sekali-kali menyentuh kabel listrik dan kabel sinyal karena akan sangat berbahaya.
  - Tindakan ini dapat menyebabkan kejutan listrik.
- Jangan menyambungkan beberapa perpanjangan kabel, peralatan listrik atau pemanas listrik ke satu outlet tunggal. Gunakan power bar dengan terminal berpengaman yang didesain khusus untuk penggunaan komputer.
  - Kebakaran bisa terjadi karena pemanasan yang berlebihan.
- Jangan sentuh steker listrik dengan tangan basah. Sebagai tambahan, bila pin kabel basah atau tertutup debu, keringkan steker listrik sepenuhnya atau lap bersih debunya.
  - Anda bisa tersengat listrik karena lembab yang berlebihan.

- Bila Anda tidak berniat untuk menggunakan monitor dalam waktu yang lama, cabut kabel listrik dari monitor.
  - Debu yang menutupi dapat menyebabkan kebakaran atau melemahnya insulasi dapat menyebabkan.
- Pasang kabel listrik sepenuhnya.
  - Bila kabel listrik tidak dipasang sepenuhnya, kebakaran bisa terjadi.
- Jangan memasukkan konduktor (misalnya sumpit logam) ke salah satu sisi kabel listrik bila sisi lainnya disambungkan ke terminal input di dinding. Sebagai tambahan, jangan sentuh kabel listrik setelah dimasukkan ke dalam terminal input dinding.
  - Anda bisa tersengat listrik.
- Alat perangkai digunakan untuk memutus hubungan perangkat.
- Pastikan perangkat dipasang di dekat stopkontak dan pastikan stopkontak mudah dijangkau.
- Sepanjang unit ini tersambung ke stopkontak AC, maka unit tidak akan terputus dari sumber daya AC meskipun Anda mematikan unit ini.

⚠ PERHATIAN

- Pastikan stop kontak, adaptor AC, dan pin kabel daya tetap bersih dari debu dan lain-lain.
  - Hal ini dapat menyebabkan kebakaran.
- Jangan cabut kabel listrik saat monitor sedang digunakan.
  - Sengatan listrik dapat merusak monitor.
- Perhatian Hanya gunakan kabel listrik yang disertakan bersama unit. Jika Anda menggunakan kabel listrik lain, pastikan kabel telah disertifikasi oleh standar nasional yang berlaku apabila tidak disediakan oleh penyuplai. Jika kabel listrik rusak, hubungi produsen atau penyedia servis perbaikan resmi terdekat untuk penggantian.

Peringatan dalam Memindahkan Monitor

⚠ PERINGATAN

- Pastikan monitor telah dimatikan.
  - Anda bisa tersengat listrik atau monitor bisa rusak.
- Pastikan untuk melepaskan semua kabel sebelum memindahkan monitor.
  - Anda bisa tersengat listrik atau monitor bisa rusak.
- Pastikan panel menghadap ke depan dan pegang dengan kedua tangan untuk memindahkannya. Apabila Anda menjatuhkan produk, produk yang rusak dapat mengalami korslet atau menyebabkan kebakaran. Hubungi pusat servis resmi untuk perbaikan.
- Pastikan produk sudah dimatikan, dicabut dari stopkontak dan semua kabel sudah dicabut. Memerlukan 2 orang atau lebih untuk membawa perangkat yang lebih besar. Jangan menekan atau membebani panel depan perangkat.

⚠ PERHATIAN

- Jangan mengguncangkan monitor saat memindahkannya.
  - Anda bisa tersengat listrik atau monitor bisa rusak.
- Jangan buang kotak pembungkus produk. Gunakan saat Anda memindahkannya.

Peringatan dalam Menggunakan Monitor

⚠ PERINGATAN

- Jangan mengurai, memperbaiki atau memodifikasi monitor sendiri.
  - Kebakaran atau sengatan listrik bisa terjadi.
  - Hubungi pusat layanan untuk memeriksa, mengkalibrasi atau memperbaiki.
- Apabila monitor akan tidak digunakan dalam waktu yang lama, cabutlah kabel dari stopkontak di dinding.
- Jauhkan monitor dari air.
  - Kebakaran atau sengatan listrik bisa terjadi.
- Jangan mengguncang atau menggores bagian depan dan samping layar dengan benda tajam.
  - Apabila dilakukan, layar akan rusak.
- Hindari suhu dan kelembaban tinggi.

⚠ PERHATIAN

- Jangan menyimpan bahan yang mudah terbakar di dekat monitor.
  - Bisa terjadi ledakan atau kebakaran karena penanganan bahan yang mudah terbakar yang tidak hati-hati.
- Saat membersihkan produk, lepas kabel listrik dan usap perlahan dengan kain lembut untuk menghindari goresan. Jangan membersihkan dengan kain basah atau menyemprotkan air atau cairan lain langsung ke produk. Karena ini dapat mengakibatkan korslet. (Jangan gunakan bahan kimia seperti bensin, tiner cat atau alkohol.)
- Beristirahatlah sekali-kali untuk melindungi penglihatan Anda.
- Jaga agar monitor selalu bersih.
- Ambil posisi alami yang nyaman saat bekerja menggunakan monitor untuk melemaskan otot.
- Ambil rehat secara teratur saat bekerja menggunakan monitor dalam waktu yang lama.
- Jangan tekan panel dengan kuat menggunakan tangan atau obyek tajam seperti kuku, pensil atau bolpen atau menggores panel.
- Jaga jarak yang tepat dari monitor.
  - Penglihatan Anda bisa berkurang bila Anda terlalu dekat melihat monitor.
- Atur resolusi dan jam yang sesuai berdasarkan Buku Panduan Pengguna.
  - Penglihatan Anda bisa berkurang.
- Hanya gunakan deterjen yang diijinkan saat membersihkan monitor. (Jangan gunakan bensin, pelarut atau alkohol.)
  - Monitor bisa cacat.
- Jangan sampai alat terkena tetesan atau cipratan dan jangan letakkan benda berisi cairan, seperti vas bunga, cangkir, dsb. di atas alat (misalnya pada rak di atas unit).
- Baterai tidak boleh terkena panas yang berlebihan. Misalnya, jauhkan dari sinar matahari langsung, nyala api terbuka dan pemanas listrik.
- JANGAN memasang baterai non-isi-ulang dalam perangkat pengisi daya.
- Penggunaan headset (earphone) dalam waktu lama atau mendengarkan terlalu keras dapat menyebabkan kerusakan pada pendengaran Anda.

- Semprotkan air ke kain lembut 2 - 4 kali, dan gunakan kain basah itu untuk membersihkan bingkai depan,usap dalam satu arah saja. Terlalu lembab bisa menyebabkan noda.

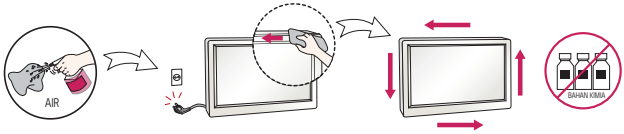

- Jangan gunakan produk dengan tegangan tinggi di sekitar Monitor. (mis.Raket Listrik)
  - Monitor mungkin dapat mengalami kegagalan fungsi seperti sengatan listrik.

Memasang di dinding

- Jangan menginstal produk sendiri. Hubungi teknisi servis berpengalaman yang ditunjuk Produsen. Ini dapat menyebabkan cedera.

LISENSI

Lisensi yang berbeda didukung, tergantung pada modelnya. Kunjungi *www.lg.com* untuk informasi lebih lanjut mengenai lisensi.



The terms HDMI and HDMI High-Definition Multimedia Interface, and the HDMI logo are trademarks or registered trademarks of HDMI Licensing LLC in the United States and other countries.



Diproduksi berdasarkan lisensi dari Dolby Laboratories. Dolby dan lambang D ganda adalah merek dagang Dolby Laboratories.



For DTS patents, see *http://patents.dts.com*. Manufactured under license from DTS Licensing Limited. DTS, DTS-HD, the Symbol, & DTS or DTS-HD and the Symbol together are registered trademarks of DTS, Inc. © DTS, Inc. All Rights Reserved.

PERAKITAN DAN PERSIAPAN

⚠ PERHATIAN

- Selalu gunakan komponen asli untuk menjaga keselamatan dan kinerja produk.
- Garansi produk tidak akan termasuk kerusakan atau cedera akibat penggunaan komponen palsu.

CATATAN

- Aksesori yang disertakan bersama produk bisa berbeda-beda tergantung pada model atau wilayah.
- Spesifikasi produk atau isi manual ini mungkin saja diganti tanpa pemberitahuan sebelumnya untuk peningkatan fungsi produk.
- Perangkat Lunak & Manual SuperSign
  - Mengunduh dari situs web LG Electronics.
  - Kunjungi situs web LG Electronics (*www.lgecommercial.com/supersign*) dan unduh perangkat lunak terbaru sesuai model Anda.
- Garansi tidak akan termasuk kerusakan akibat penggunaan produk di lingkungan yang sangat berdebu.

Aksesori Opsional

Tanpa pemberitahuan sebelumnya, aksesori opsional dapat berubah untuk meningkatkan kinerja produk, dan aksesori baru dapat bertambah. Ilustrasi dalam manual ini mungkin berbeda dengan produk dan aksesori sebenarnya.

Kit penyangga

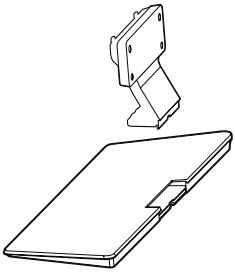





Penyangga

ST-322T	32SM5*
ST-432T	43SM5*/43SM3C
ST-492T	49SM5*/55SM5* 49SM3C/55SM3C
ST-652T	65SM5*

Spacer Penyangga

32SM5*	-
43SM5* 43SM3C 49SM5* 49SM3C 55SM5* 55SM3C 65SM5*	2 EA

Sekrup

Diameter 4,0 mm x Bubungan 0.7 mm

Model	Panjang (termasuk cincin pegas)	Kuantitas
32SM5*	10 mm	6 EA
43SM5* 43SM3C 49SM5* 49SM3C 55SM5* 55SM3C	14 mm	8 EA
65SM5*	16 mm	8 EA

Kit speaker

(Hanya untuk model **SM5C/**SM3C)

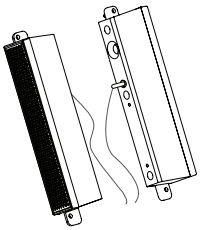

Speaker SP-5000



Penyangga Kabel/ Pengikat Kabel



Sekrup

Diameter 4,0 mm x Bubungan 0,7 mm x Panjang 8 mm (termasuk cincin pegas)

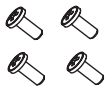

Sekrup

Diameter 4,0 mm x Bubungan 1,6 mm x Panjang 10 mm

Kit Pemutar Media

(Mungkin tidak didukung, tergantung pada modelnya.)

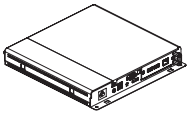

Pemutar Media
MP500/ MP700



Sekrup



CD (Buku Manual Pemilik)/ Kartu

Kit OPS

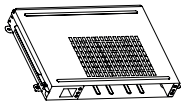

KT-OPSA

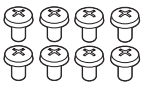

Sekrup

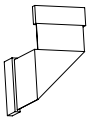

Kabel Penghubung



Kartu (Panduan Pengaturan Mudah)

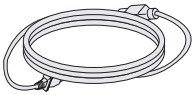

Kabel Daya

Kit sensor piksel

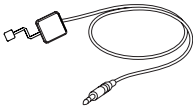

KT-SP0

CATATAN

- Penahan kabel/Pengikat kabel mungkin tidak tersedia di beberapa area atau untuk beberapa model.
- Aksesori opsional tersedia untuk beberapa model. Jika perlu, beli secara terpisah.
- Sensor piksel dijual terpisah. Anda dapat memperoleh aksesori tambahan dari penyalur setempat.
- Sebelum Anda memasang kit OPS atau Pemutar Media, sambungkan kabel ke port.

Keterangan Produk dan Tombol

Gambar mungkin berbeda bergantung pada model.

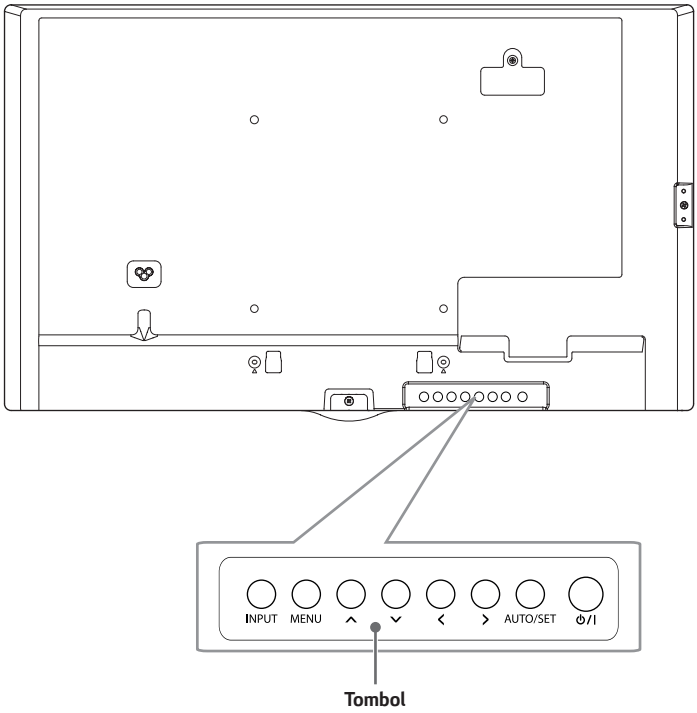

- **INPUT**: Mengubah sumber masukan.
- **MENU**: Mengakses menu utama atau menyimpan masukan Anda dan keluar dari menu.
- ∧∨: Menyesuaikan naik dan turun.
- < >: Menggerakkan ke kiri dan ke kanan.
- **AUTO/SET**: Menampilkan mode dan sinyal saat ini.
- ⏻/I: Mematikan atau menghidupkan daya.

Merakit Penutup Memori

Pasang penutup dengan sekrup seperti yang dicontohkan untuk mencegah memori USB dicuri.

1

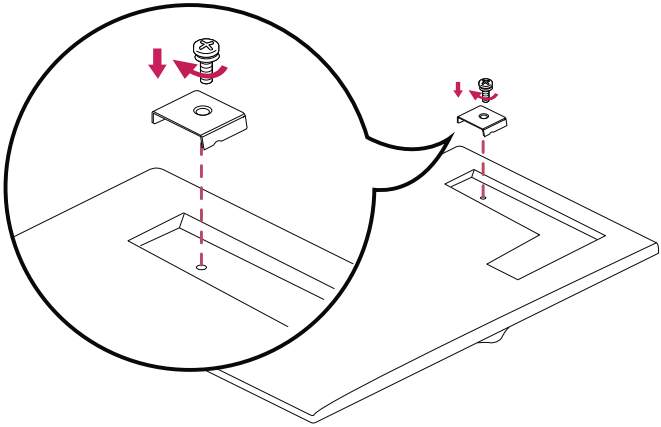

2

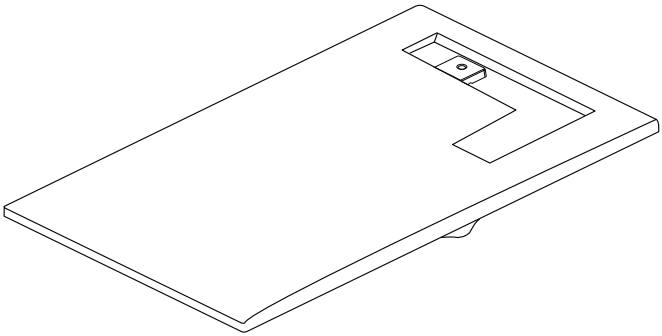

Menghubungkan penyangga

- Hanya untuk model tertentu.
- Gambar mungkin berbeda bergantung pada model.

32SM5*

1

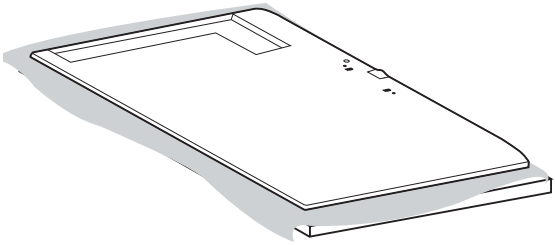

2

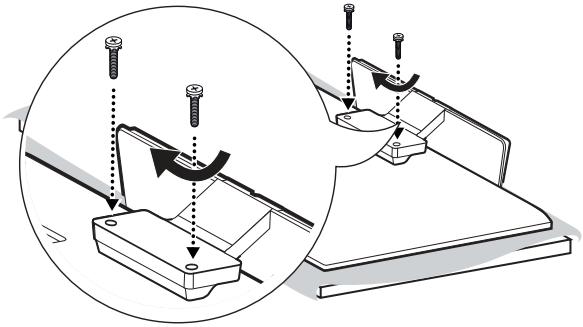

43/49/55/65SM5*, 43/49/55SM3C

1

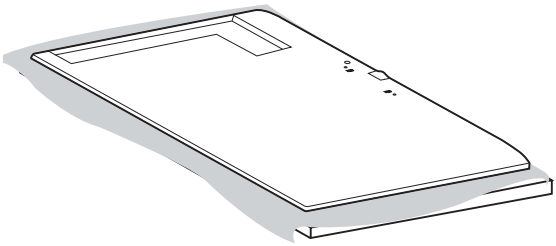

2

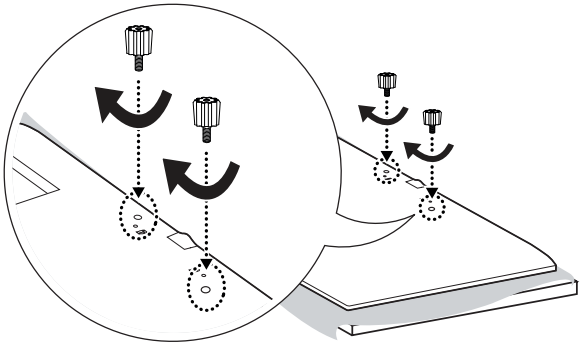

3

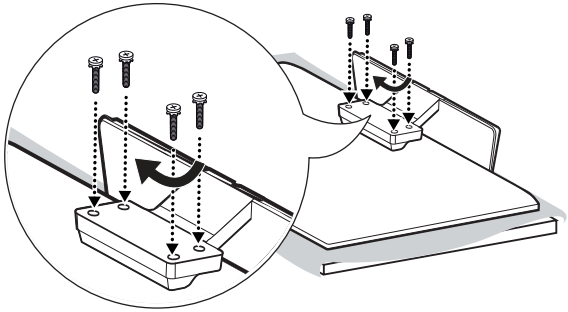

Menghubungkan Speaker

- Hanya untuk model tertentu.
- Gambar mungkin berbeda bergantung pada model.

32SM5C

1 Sambungkan kabel sinyal masukan yang akan digunakan sebelum memasang speaker.

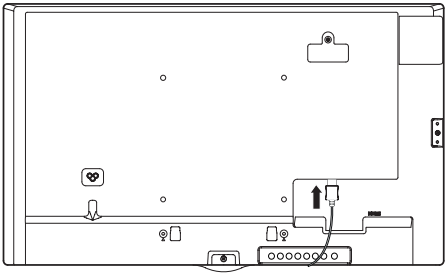

2 Pasang speaker menggunakan sekrup seperti gambar yang ditampilkan di bawah ini. Pastikan sambungan kabel daya diputus sebelum membuat sambungan.

Instalasi dasar

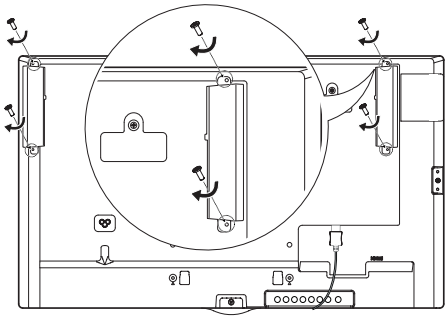

Instalasi dengan OPS tersambung

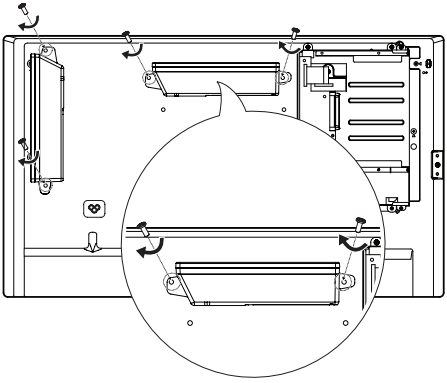

3 Sambungkan kabel speaker dengan memperhatikan polaritas dengan benar. Gunakan penyangga kabel dan pengikat kabel untuk mengatur kabel speaker.

Instalasi dasar

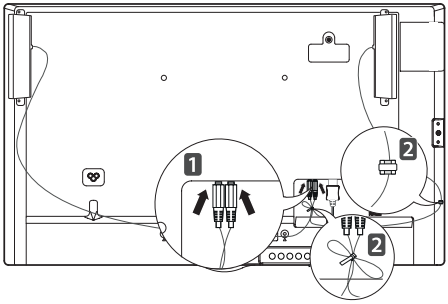

Instalasi dengan OPS tersambung

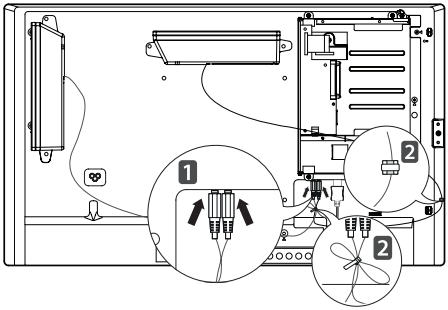

43/49/55/65SM5C, 43/49/55SM3C

1 Sambungkan kabel sinyal masukan yang akan digunakan sebelum memasang speaker.

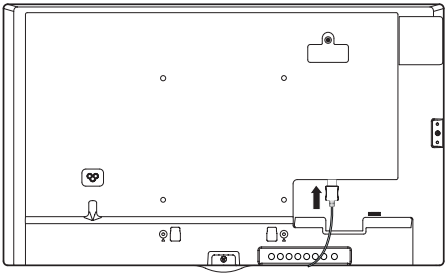

2 Pasang speaker menggunakan sekrup seperti tampak dalam gambar di bawah ini. Pastikan sambungan kabel daya diputus sebelum membuat sambungan.

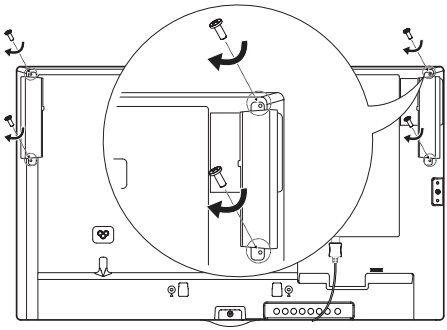

3 Sambungkan kabel speaker dengan memperhatikan polaritas dengan benar. Gunakan penyangga kabel dan pengikat kabel untuk mengatur kabel speaker.

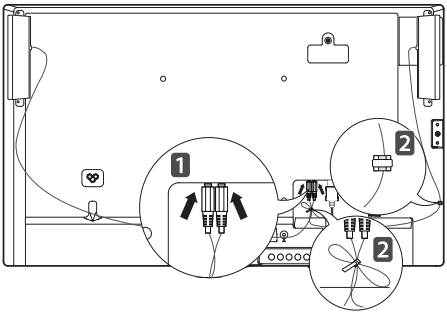

CATATAN

- Harap matikan daya sebelum melepaskan kabel. Menghubungkan atau melepaskan kabel speaker saat perangkat menyala dapat menyebabkan tidak ada suara.

Menghubungkan Sensor IR

Ketika Anda menyambungkan kabel produk, fitur untuk menerima sinyal kontrol jarak jauh diaktifkan. Putar sensor IR sesuai dengan orientasi layar (Lanskap/Potret).

- Gambar mungkin berbeda bergantung pada model.

Instalasi dasar

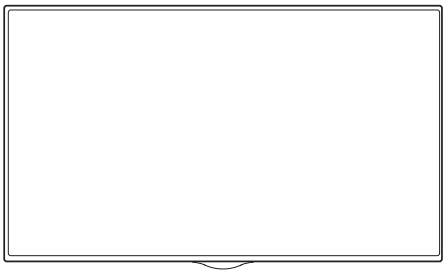

[Depan]

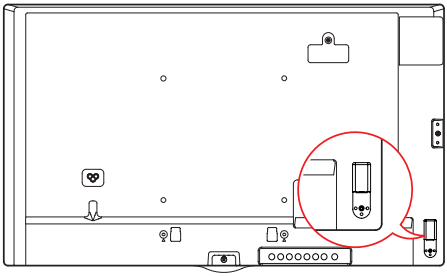

[Sisi Belakang]

Pemandangan Lanskap

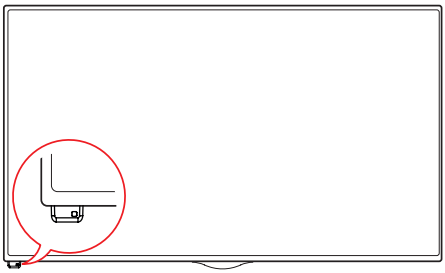

[Depan]

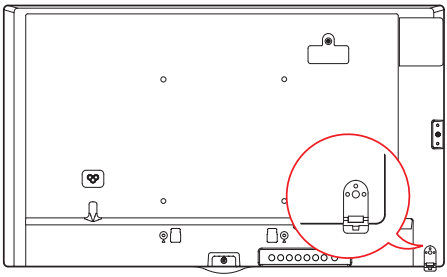

[Sisi Belakang]

Pemandangan Potret

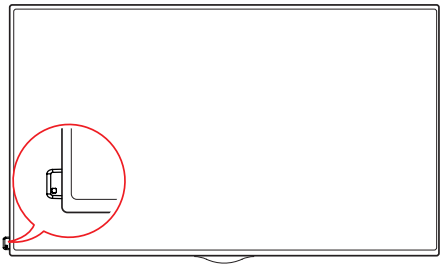

[Depan]

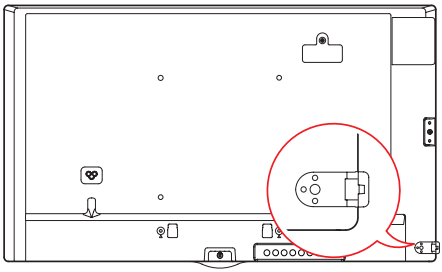

[Sisi Belakang]

Tata Letak Tegak

Untuk memasang mode potret, putar perangkat berlawanan arah jarum jam 90 derajat jika dilihat dari depan. (bila sedang menghadap layar)

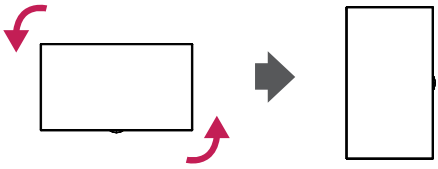

Menggunakan Kunci Kensington

(Fungsi ini hanya digunakan untuk model tertentu.)

Konektor sistem keamanan Kensington berada di belakang monitor. Untuk informasi selengkapnya mengenai pemasangan dan penggunaan sistem ini, lihat manual yang disediakan bersama sistem keamanan Kensington atau kunjungi *http://www.kensington.com*.

Hubungkan kabel sistem keamanan Kensington di antara monitor dan meja.

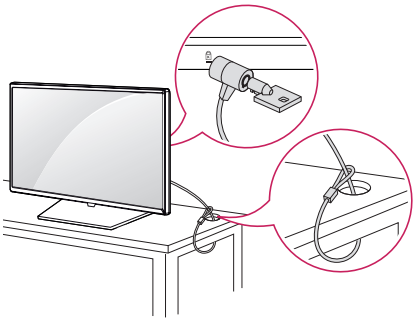

CATATAN

- Sistem keamanan Kensington bersifat opsional. Anda dapat memperoleh aksesori tambahan dari toko elektronik.
- Ilustrasi menunjukkan contoh umum mengenai pemasangan dan mungkin tampak berbeda dari produk sesungguhnya.

Memasang dan melepas Braket Logo LG

- Hanya untuk model tertentu.
- Gambar mungkin berbeda bergantung pada model.

Melepas Braket Logo LG

1 Letakkan kain bersih di atas lantai, lalu letakkan monitor di atasnya dengan layar menghadap bawah. Menggunakan obeng, lepas sekrup yang mengencangkan Braket Logo LG ke bagian bawah belakang monitor.

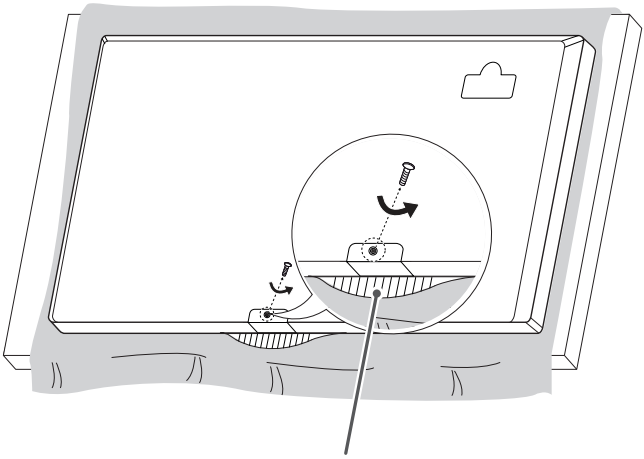

Braket Logo LG

2 Setelah melepaskan sekrup, lepaskan Braket Logo LG. Saat memasang kembali Braket Logo LG, ulangi proses dalam urutan sebaliknya.

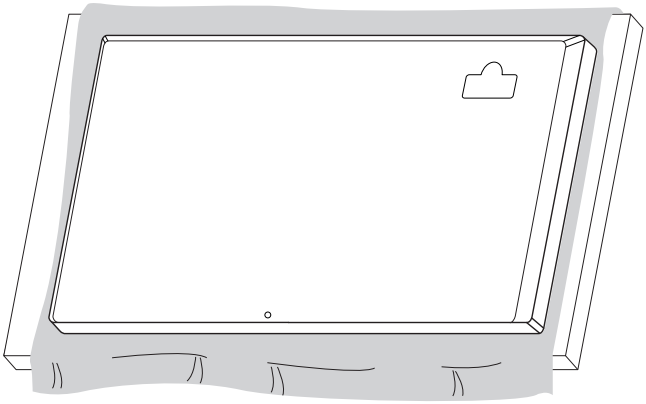

Memasang Braket Logo LG di sisi kanan

1 Letakkan kain bersih di atas lantai, lalu letakkan monitor di atasnya dengan layar menghadap bawah. Menggunakan obeng, lepas sekrup yang mengencangkan Braket Logo LG ke bagian bawah belakang monitor.

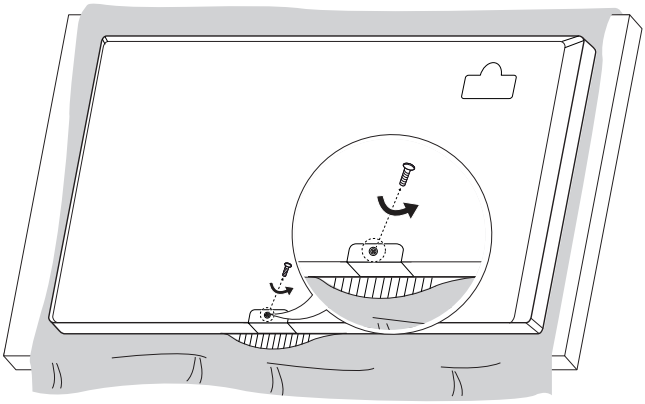

2 Setelah melepaskan sekrup, lepaskan Braket Logo LG. Pasang Braket Logo LG dengan sekrup, sejajarkan dengan lubang di sisi kanan.

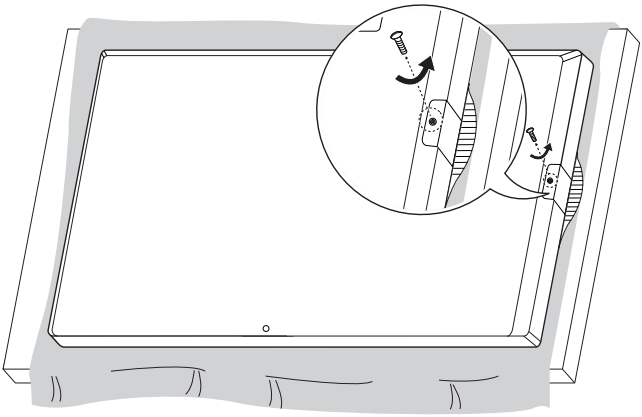

Memasang di Dinding

Pasang monitor dengan jarak minimal 100 mm dari dinding dan sisakan jarak minimal 100 mm di setiap sisi monitor untuk memastikan ventilasi yang memadai. Petunjuk pemasangan terperinci dapat diperoleh dari toko pengecer di tempat Anda. Lihat petunjuk untuk memasang braket pemasangan di dinding miring.

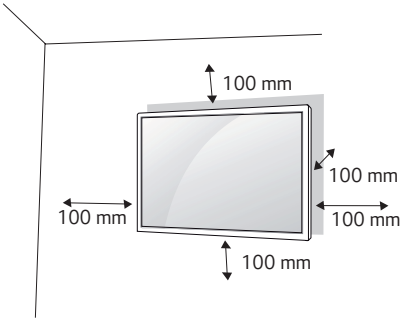

Untuk memasang monitor di dinding, pasang braket pemasangan di dinding (opsional) ke bagian belakang monitor. Pastikan braket pemasangan di dinding terpasang erat ke monitor dan ke dinding.

1 Hanya gunakan sekrup dan braket pemasangan di dinding yang memenuhi standar VESA.
2 Sekrup yang melebihi panjang standar dapat merusak bagian dalam monitor.
3 Sekrup yang bukan standar VESA dapat merusak produk dan menyebabkan monitor jatuh. LG Electronics tidak bertanggung jawab atas kecelakaan yang terkait dengan penggunaan sekrup yang bukan standar.
4 Gunakan standar VESA seperti di bawah ini.

- 785 mm ke atas

  * Sekrup pemasangan: Diameter 6,0 mm x Bubungan 1,0 mm x Panjang 12 mm

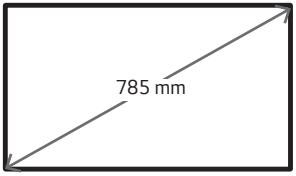

⚠ PERHATIAN

- Cabut kabel daya sebelum memindah atau memasang monitor untuk menghindari kejutan listrik.
- Jika Anda memasang produk pada langit-langit atau dinding yang miring, produk bisa jatuh dan menyebabkan kerusakan. Gunakan kit pemasangan di dinding LG resmi dan hubungi penyalur setempat atau personel ahli untuk membantu melakukan pemasangan.
- Jangan mengencangkan sekrup terlalu kencang karena bisa menyebabkan kerusakan pada monitor dan membatalkan garansi Anda.
- Hanya gunakan sekrup dan braket pemasangan di dinding yang memenuhi standar VESA. Kerusakan atau cedera akibat penyalahgunaan atau menggunakan aksesori yang tidak sesuai tidak dilindungi oleh garansi.

CATATAN

- Kit pemasangan di dinding disertai petunjuk pemasangan dan komponen yang diperlukan.
- Braket pemasangan di dinding bersifat opsional. Anda dapat memperoleh aksesori tambahan dari dealer setempat.
- Panjang sekrup yang diperlukan mungkin berbeda, tergantung pada kit pemasangan di dinding. Pastikan menggunakan panjang yang tepat.
- Untuk informasi selengkapnya, lihat panduan yang disediakan dengan pemasangan di dinding.

Memasang produk ke dinding (opsional)

(Prosedur mungkin berbeda tergantung model.)

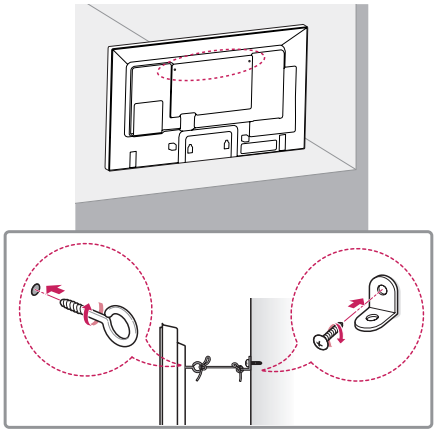

1 Masukkan dan kencangkan baut mata, atau braket di bagian belakang monitor.
   - Jika sudah ada baut yang dimasukkan di posisi baut mata, lepaskan baut lainnya terlebih dulu.
2 Pasang braket dinding dengan baut ke dinding. Cocokkan lokasi braket dinding dan baut mata di bagian belakang monitor.
3 Sambungkan baut mata dan braket dinding dengan kencang dengan kawat yang kokoh.
   Pastikan kawat pengencang horizontal dengan permukaan yang datar.

PERINGATAN

- Jika monitor tidak ditempatkan di lokasi yang cukup stabil, bahaya yang ada adalah monitor akan jatuh. Cedera, khususnya pada anak-anak, dapat dicegah dengan mengambil tindakan pencegahan sederhana seperti:
  - Menggunakan kabinet atau penyangga yang direkomendasikan oleh pabrikan.
  - Hanya menggunakan furnitur yang dapat menyangga monitor secara aman.
  - Memastikan monitor tidak menonjol keluar dari pinggir furnitur penyangganya.
  - Tidak menempatkan monitor pada furnitur yang tinggi (misalnya, lemari atau lemari buku) tanpa menahan furnitur dan produk ke penahan yang sesuai.
  - Tidak menempatkan kain atau bahan lainnya di antara monitor dan furnitur penyangga.
  - Mengajari anak-anak tentang bahayanya memanjat furnitur untuk menjangkau produk atau pengontrolnya.

PERHATIAN

- Pastikan anak-anak tidak memanjat atau bergantungan pada monitor.

CATATAN

- Gunakan meja atau kabinet yang kuat dan cukup besar untuk menahan monitor dengan aman.
- Braket, baut dan kawat dijual terpisah. Anda dapat memperoleh aksesori tambahan dari penyalur setempat.
- Ilustrasi menunjukkan contoh umum mengenai pemasangan dan mungkin tampak berbeda dari produk sesungguhnya.

REMOTE KONTROL

Keterangan dalam manual ini berdasarkan pada tombol-tombol di kontrol jarak-jauh. Baca buku panduan ini dengan saksama dan gunakan monitor dengan benar. Untuk memasang baterai, buka penutup baterai, pasang baterai (1,5 V AAA) dengan menyesuaikan ujung ⊕ dan ⊖ dengan label di dalam tempat baterai, dan tutup penutup baterai. Untuk melepas baterai, lakukan pemasangan dengan cara sebaliknya. Ilustrasi mungkin berbeda dengan aksesori yang sesungguhnya.

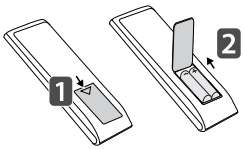

⚠ PERHATIAN

- Jangan mencampur baterai lama dengan baterai baru, karena hal ini bisa merusak kontrol jarak-jauh.
- Pastikan untuk mengarahkan kontrol jarak-jauh ke arah sensor kontrol jarak-jauh pada monitor.
- Beberapa fitur remote kontrol mungkin tidak didukung pada model tertentu.

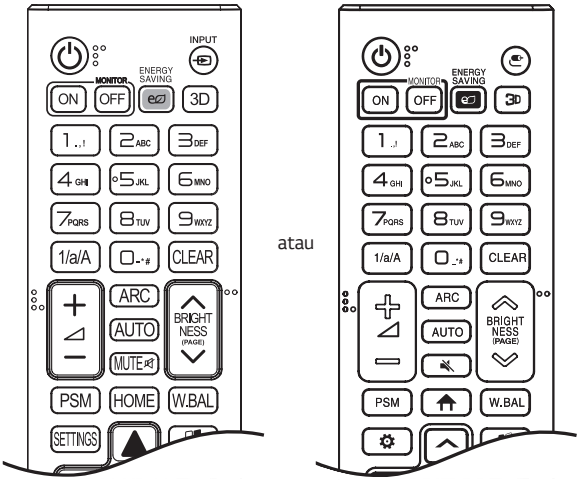

(DAYA) Mengaktifkan atau menonaktifkan monitor.

MONITOR ON Mengaktifkan monitor.

MONITOR OFF Menonaktifkan monitor.

ENERGY SAVING Menyesuaikan kecerahan gambar untuk mengurangi konsumsi energi.

**INPUT / ** Memilih mode masukan.

3D / 3D Digunakan untuk menampilkan video 3D.

1/a/A Berpindah-pindah antara angka dan huruf.

Tombol Angka dan Huruf

Memasukkan karakter angka atau huruf, tergantung pengaturan.

CLEAR Menghapus karakter angka atau huruf yang telah dimasukkan.

Tombol Volume Naik/Turun Menyesuaikan volume.

ARC Memilih Mode Rasio Aspek.

AUTO Secara otomatis menyesuaikan posisi gambar dan meminimalkan ketidakstabilan gambar (hanya tersedia untuk masukan RGB).

**MUTE / ** Mematikan semua suara.

BRIGHTNESS Menyesuaikan kecerahan tampilan. Fungsi PAGE tidak didukung pada model ini.

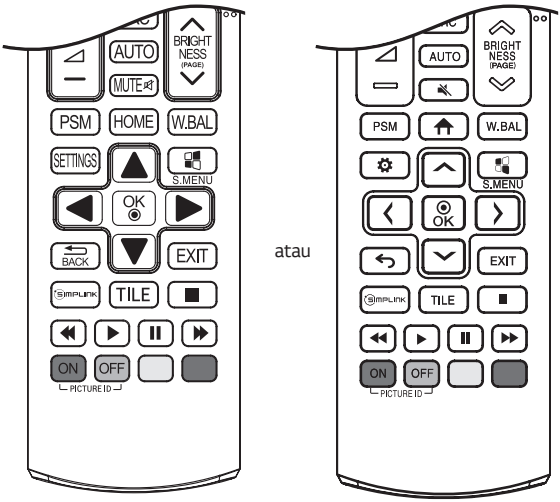

PSM Memilih Mode Gambar.

HOME / Mengaktifkan Peluncur.

W.BAL Masuk ke menu Keseimbangan Putih.

SETTINGS / Mengakses menu utama atau menyimpan masukan Anda dan keluar dari menu.

S.MENU Tombol menu SuperSign.

Tombol navigasi Menggulir menyusuri menu atau pilihan.

/ Memilih menu atau opsi dan mengonfirmasi masukan Anda.

/ Memungkinkan Anda mundur selangkah dalam fungsi interaksi pengguna.

EXIT Menghentikan semua tugas dan aplikasi OSD.

SIMPLINK Memungkinkan Anda mengontrol berbagai perangkat multimedia untuk menikmati multimedia cukup menggunakan kontrol jarak-jauh melalui menu SimpLink.

TILE Memilih Mode PETAK.

PICTURE ID ON/OFF Apabila nomor ID gambar cocok dengan nomor ID Perangkat, Anda dapat mengontrol monitor mana yang Anda inginkan dalam format multi-tampilan.

Tombol kontrol Menu USB Mengontrol pemutaran media.

MEMBUAT SAMBUNGAN

Anda dapat menghubungkan beragam perangkat eksternal ke monitor. Ganti mode masukan dan pilih perangkat eksternal yang ingin Anda sambungkan. Untuk informasi selengkapnya tentang sambungan perangkat eksternal, lihat manual pengguna yang disediakan dengan masing-masing perangkat.

Menghubungkan ke PC

Sebagian kabel tidak disertakan.

Monitor ini mendukung fitur Plug and Play*.

* Plug and Play: dengan fitur ini PC dapat mengenali perangkat yang dipasang pengguna tanpa konfigurasi perangkat atau intervensi pengguna ketika menghidupkan daya.

Koneksi Perangkat Eksternal

Sambungkan penerima HD, pemutar DVD, atau pemutar VCR ke monitor dan pilih mode masukan yang sesuai.

Sebagian kabel tidak disertakan. Untuk kualitas gambar dan suara terbaik, sebaiknya gunakan kabel HDMI untuk menyambungkan ke perangkat eksternal.

CATATAN

- Untuk kualitas gambar terbaik, sebaiknya gunakan sambungan HDMI.
- Agar sesuai dengan spesifikasi produk, gunakan kabel antarmuka berpelindung inti ferit, seperti kabel sinyal D-sub 15 pin dan kabel DVI-D/HDMI.
- Jika Anda menghidupkan Monitor saat perangkat masih dingin, layarnya mungkin berkedip. Hal ini normal.
- Beberapa bintik merah, hijau, atau biru mungkin tampak pada layar. Hal ini normal.
- Gunakan Kabel HDM®/™ Kecepatan Tinggi.
- Gunakan kabel bersertifikasi yang tertera logo HDMI. Jika Anda tidak menggunakan kabel HDMI bersertifikasi, mungkin layar tidak menampilkan gambar atau kesalahan koneksi dapat terjadi.
- Tipe kabel HDMI yang disarankan
  - Kabel High-Speed HDMI®/™
  - Kebel High-Speed HDMI®/™ dengan Ethernet
- Jika Anda tidak dapat mendengar suara dalam mode HDMI, periksa pengaturan PC Anda. Beberapa PC mengharuskan Anda mengganti keluaran audio awal ke HDMI secara manual.
- Jika Anda ingin menggunakan mode HDMI-PC, Anda harus mengatur PC/DTV ke mode PC.
- Anda mungkin mengalami masalah kompatibilitas jika menggunakan mode HDMI-PC.
- Pastikan kabel daya tidak terhubung.
- Jika Anda menghubungkan perangkat bermain ke monitor, gunakan kabel yang disertakan bersama perangkat bermain tersebut.
- Sebaiknya gunakan speaker yang disediakan sebagai aksesori opsional.
- Kabel HDMI®/™ Kecepatan Tinggi mengirim sinyal HD hingga 1.080p dan lebih tinggi.

PERHATIAN

- Hubungkan kabel masukan sinyal dan kencangkan dengan memutar sekrupnya searah jarum jam.
- Jangan menekan layar dengan jari Anda dalam waktu lama karena hal ini dapat menyebabkan distorsi sementara pada layar.
- Hindari menampilkan gambar diam pada layar dalam jangka waktu lama untuk mencegah bekas gambar. Gunakan screensaver jika memungkinkan.
- Perangkat komunikasi nirkabel di dekat monitor dapat memengaruhi gambar.

Menggunakan Daftar Masukan

HOME / →

- RGB → HDMI → DVI-D → DISPLAYPORT → OPS

PEMECAHAN MASALAH

Tidak ada gambar yang ditampilkan.

Masalah	Solusi
Apakah kabel daya pada produk telah terhubung?	• Periksa apakah kabel daya telah ditancapkan dengan benar ke stopkontak.
Apakah muncul pesan 'Invalid Format' (Format Tidak Valid)?	• Sinyal dari PC (Kartu grafis) di luar kisaran frekuensi horizontal atau vertikal pada produk. Setel rentang frekuensi dengan mengacu pada Spesifikasi dalam manual ini.
Apakah muncul pesan 'No Signal' (Tidak Ada Sinyal)?	• Kabel sinyal antara PC dan produk tidak terhubung. Periksa kabel sinyal. • Tekan tombol 'INPUT' di kontrol jarak-jauh untuk memeriksa sinyal masukan.

Pesan 'Unknown Product' (Produk Tidak Diketahui) muncul saat produk terhubung.

Masalah	Solusi
Apakah Anda telah menginstal drivernya?	• Periksa apakah fungsi Plug and Play didukung dengan mengacu pada panduan pengguna kartu grafis.

Gambar layar tampak abnormal.

Masalah	Solusi
Apakah posisi layar salah?	• Periksa apakah resolusi kartu grafis dan frekuensi didukung oleh produk. Jika frekuensi di luar kisaran, atur ke resolusi yang direkomendasikan dalam menu [Panel Kontrol] → [Tampilan] → [Pengaturan]. (Pengaturan bisa berbeda tergantung dari sistem operasi Anda.)
Layar ditampilkan abnormal.	• Sinyal masukan yang sesuai tidak terhubung ke port sinyal. Hubungkan kabel sinyal yang sesuai dengan sinyal masukan sumber.

Sisa gambar muncul pada produk.

Masalah	Solusi
Sisa gambar muncul saat produk dinonaktifkan.	• Jika Anda menggunakan gambar diam dalam waktu lama, pikselnya mungkin jadi cepat rusak. Gunakan fungsi screensaver. • Jika gambar gelap ditampilkan di layar setelah gambar dengan kontras tinggi (hitam dan putih atau abu-abu), ini dapat menyebabkan bekas gambar. Ini adalah normal pada produk LCD.

Fungsi audio tidak bekerja.

Masalah	Solusi
Tidak ada suara?	• Periksa apakah kabel audio telah terhubung dengan benar. • Sesuaikan volume. • Periksa apakah suara telah diatur dengan benar.
Suara terlalu lemah.	• Pilih suara equalizer yang sesuai.
Suara terlalu pelan.	• Sesuaikan volume.

Warna layar abnormal.

Masalah	Solusi
Resolusi warna pada layar buruk (16 warna).	• Atur jumlah warna agar lebih dari 24 bit (true color). Pilih [Panel Kontrol] → [Tampilan] → [Pengaturan] → [Tabel Warna] di Windows. (Pengaturan bisa berbeda tergantung dari sistem operasi Anda.)
Warna layar tidak stabil atau satu warna.	• Periksa keadaan sambungan pada kabel sinyal. Atau, pasang ulang kartu grafis PC.
Apakah muncul bintik-bintik hitam pada layar?	• Sejumlah piksel (warna merah, hijau, biru, putih, atau hitam) mungkin muncul pada layar, yang dapat dikaitkan dengan karakteristik unik panel LCD. Ini bukan kegagalan fungsi pada LCD.

Pengoperasian tidak bekerja secara normal.

Masalah	Solusi
Daya tiba-tiba dinonaktifkan.	• Apakah Timers (Pewaktu) disetel? • Periksa setelan kontrol daya. Daya listriknya terputus.

⚠ PERHATIAN

- Bekas gambar tidak terjadi saat menggunakan gambar yang terus menerus berubah, tetapi dapat terjadi saat menggunakan gambar tetap dalam waktu yang lama. Oleh karena itu disarankan Anda menggunakan instruksi di bawah ini untuk mengurangi kemungkinan terjadinya bekas gambar saat menggunakan gambar tetap. Disarankan agar Anda mengubah layar minimum sekali setiap 12 jam; jika dilakukan lebih sering, pencegahan bekas gambar lebih efektif.

Kondisi pengoperasian yang disarankan

1 Ubah warna latar dan karakter menggunakan interval waktu yang sama.

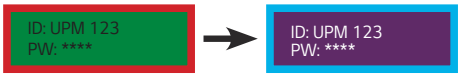

Saat mengubah warna, penggunaan warna komplementer membantu mencegah bekas gambar.

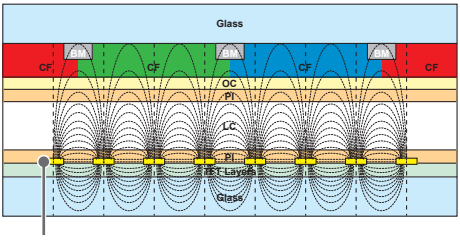

ITO atau MoTi Pixel Layer

2 Ubah gambar menggunakan interval waktu yang sama.



Pastikan karakter atau gambar sebelum mengubah gambar tetap di lokasi yang sama setelah mengubah gambar.

Apa itu bekas gambar?

Panel LCD yang menampilkan gambar statis untuk jangka waktu lama dapat menyebabkan perbedaan voltase antara elektroda yang mengoperasikan kristal cair. Saat perbedaan voltase antara elektroda terjadi dari waktu ke waktu, kristal cair memiliki kemungkinan untuk tetap sejajar dalam satu arah. Selama proses ini, gambar yang sebelumnya ditampilkan tetap terlihat. Fenomena ini disebut sebagai “bekas gambar”.

SPESIFIKASI PRODUK

Spesifikasi produk di bawah mungkin dapat berubah tanpa pemberitahuan sebelumnya terkait dengan upgrade fungsi produk.

" ~ " merujuk ke arus bolak-balik (AC), dan " ⎓ " merujuk ke arus searah (DC).

Layar LCD	Jenis Layar	TFT (Thin Film Transistor) Layar LCD (Liquid Crystal Display)
Sinyal Video	Resolusi Maksimum	1.920 x 1.080 @ 60 Hz - Ini mungkin tidak didukung pada beberapa OS atau jenis kartu video.
	Resolusi yang Direkomendasikan	1.920 x 1.080 @ 60 Hz - Ini mungkin tidak didukung pada beberapa OS atau jenis kartu video.
	Frekuensi horizontal	RGB: 30 kHz hingga 83 kHz HDMI/ DVI-D/ DisplayPort: 30 kHz hingga 83 kHz
	Frekuensi vertikal	RGB: 56 Hz hingga 75 Hz HDMI/ DVI-D/ DisplayPort: 56 Hz hingga 60 Hz
	Sinkronisasi	Sinkronisasi Terpisah, Digital
Port input/output	**SM5C/ **SM3C	SPEAKER OUT, AUDIO IN/OUT, RS-232C IN/OUT, PIXEL SENSOR, IR & LIGHT SENSOR, HDMI, DVI-D IN, DP IN/OUT, RGB IN, LAN, USB 3.0 IN, SD
	**SM5KC	AUDIO IN/OUT, RS-232C IN/OUT, PIXEL SENSOR, IR & LIGHT SENSOR, HDMI, DVI-D IN, DP IN/OUT, RGB IN, LAN, USB 3.0 IN, SD
Baterai tertanam		Diterapkan
Persyaratan lingkungan	Suhu Pengoperasian Kelembapan Pengoperasian	0 °C hingga 40 °C 10 % hingga 80 %
	Suhu Penyimpanan Kelembapan Penyimpanan	-20 °C hingga 60 °C 5 % hingga 85 %

* Hanya berlaku untuk beberapa model yang mendukung speaker

Audio	Keluaran Audio RMS	10 W + 10 W (R + L)
	Sensitivitas Masukan	0,7 Vrms
	Impedans Speaker	6 Ω

32SM5C

Layar LCD	Besar Piksel	0,36375 mm (H) x 0,36375 mm (V)
Daya	Tegangan Nominal	AC 100-240 V ~ 50/60 Hz 1,4 A
	Konsumsi Daya	Mode Aktif: 60 W (Tip.) Mode Tunggu : ≤ 0,5 W Mode Nonaktif: ≤ 0,5 W
Dimensi (Lebar x Tinggi x Tebal) / Berat	Kepala	729,4 mm x 428,9 mm x 55,5 mm / 5,2 kg
	Kepala + Penyangga	729,4 mm x 481 mm x 154,2 mm / 6 kg
	Kepala + Speaker	729,4 mm x 428,9 mm x 95,7 mm / 5,7 kg
	Kepala + Speaker + Stand	729,4 mm x 481 mm x 154,2 mm / 6,5 kg

32SM5KC

Layar LCD	Besar Piksel	0,36375 mm (H) x 0,36375 mm (V)
Daya	Tegangan Nominal	AC 100-240 V ~ 50/60 Hz 1,4 A
	Konsumsi Daya	Mode Aktif: 60 W (Tip.) Mode Tunggu : ≤ 0,5 W Mode Nonaktif: ≤ 0,5 W
Dimensi (Lebar x Tinggi x Tebal) / Berat	Kepala	729,4 mm x 428,9 mm x 55,5 mm / 5,4 kg
	Kepala + Penyangga	729,4 mm x 481 mm x 154,2 mm / 6,2 kg

43SM5C, 43SM3C

Layar LCD	Besar Piksel		0,4902 mm (H) x 0,4902 mm (V)
Daya	Tegangan Nominal		AC 100-240 V ~ 50/60 Hz 0,9 A
	Konsumsi Daya	43SM5C	Mode Aktif: 75 W (Tip.) Mode Tunggu : ≤ 0,5 W Mode Nonaktif: ≤ 0,5 W
		43SM3C	Mode Aktif: 70 W (Tip.) Mode Tunggu : ≤ 0,5 W Mode Nonaktif: ≤ 0,5 W
Dimensi (Lebar x Tinggi x Tebal) / Berat	Kepala		969,6 mm x 563,9 mm x 38,6 mm / 9,8 kg
	Kepala + Penyangga		969,6 mm x 622,2 mm x 193 mm / 12,3 kg
	Kepala + Speaker		969,6 mm x 563,9 mm x 67,9 mm / 10,3 kg
	Kepala + Speaker + Stand		969,6 mm x 622,2 mm x 193 mm / 12,8 kg

43SM5KC

Layar LCD	Besar Piksel	0,4902 mm (H) x 0,4902 mm (V)
Daya	Tegangan Nominal	AC 100-240 V ~ 50/60 Hz 0,9 A
	Konsumsi Daya	Mode Aktif: 75 W (Tip.) Mode Tunggu : ≤ 0,5 W Mode Nonaktif: ≤ 0,5 W
Dimensi (Lebar x Tinggi x Tebal) / Berat	Kepala	969,6 mm x 563,9 mm x 54 mm / 10,0 kg
	Kepala + Penyangga	969,6 mm x 622,2 mm x 193 mm / 12,5 kg

49SM5C, 49SM3C

Layar LCD	Besar Piksel		0,55926 mm (H) x 0,55926 mm (V)
Daya	Tegangan Nominal		AC 100-240 V ~ 50/60 Hz 1,0 A
	Konsumsi Daya	49SM5C	Mode Aktif: 85 W (Tip.) Mode Tunggu : ≤ 0,5 W Mode Nonaktif: ≤ 0,5 W
		49SM3C	Mode Aktif: 80 W (Tip.) Mode Tunggu : ≤ 0,5 W Mode Nonaktif: ≤ 0,5 W
Dimensi (Lebar x Tinggi x Tebal) / Berat	Kepala		1.102,2 mm x 638,5 mm x 38,6 mm / 14,1 kg
	Kepala + Penyangga		1.102,2 mm x 696,8 mm x 219,6 mm / 17,4 kg
	Kepala + Speaker		1.102,2 mm x 638,5 mm x 67,9 mm / 14,6 kg
	Kepala + Speaker + Stand		1.102,2 mm x 696,8 mm x 219,6 mm / 17,9 kg

49SM5KC

Layar LCD	Besar Piksel	0,55926 mm (H) x 0,55926 mm (V)
Daya	Tegangan Nominal	AC 100-240 V ~ 50/60 Hz 1,0 A
	Konsumsi Daya	Mode Aktif: 85 W (Tip.) Mode Tunggu : ≤ 0,5 W Mode Nonaktif: ≤ 0,5 W
Dimensi (Lebar x Tinggi x Tebal) / Berat	Kepala	1.102,2 mm x 638,5 mm x 54 mm / 14,3 kg
	Kepala + Penyangga	1.102,2 mm x 696,8 mm x 219,6 mm / 17,6 kg

55SM5C, 55SM3C

Layar LCD	Besar Piksel		0,630 mm (H) x 0,630 mm (V)
Daya	Tegangan Nominal		AC 100-240 V ~ 50/60 Hz 1,1 A
	Konsumsi Daya	55SM5C	Mode Aktif: 100 W (Tip.) Mode Tunggu : ≤ 0,5 W Mode Nonaktif: ≤ 0,5 W
		55SM3C	Mode Aktif: 95 W (Tip.) Mode Tunggu : ≤ 0,5 W Mode Nonaktif: ≤ 0,5 W
Dimensi (Lebar x Tinggi x Tebal) / Berat	Kepala		1.238 mm x 714,9 mm x 38,6 mm / 17,3 kg
	Kepala + Penyangga		1.238 mm x 773,4 mm x 219,6 mm / 20,6 kg
	Kepala + Speaker		1238 mm x 714,9 mm x 67,9 mm / 17,8 kg
	Kepala + Speaker + Stand		1.238 mm x 773,4 mm x 219,6 mm / 21,1 kg

55SM5KC

Layar LCD	Besar Piksel	0,630 mm (H) x 0,630 mm (V)
Daya	Tegangan Nominal	AC 100-240 V ~ 50/60 Hz 1,1 A
	Konsumsi Daya	Mode Aktif: 100 W (Tip.) Mode Tunggu : ≤ 0,5 W Mode Nonaktif: ≤ 0,5 W
Dimensi (Lebar x Tinggi x Tebal) / Berat	Kepala	1.238 mm x 714,9 mm x 54 mm / 17,5 kg
	Kepala + Penyangga	1.238 mm x 773,4 mm x 219,6 mm / 20,8 kg

65SM5C

Layar LCD	Besar Piksel	0,744 mm (H) x 0,744 mm (V)
Daya	Tegangan Nominal	AC 100-240 V ~ 50/60 Hz 1,4 A
	Konsumsi Daya	Mode Aktif: 120 W (Tip.) Mode Tunggu : ≤ 0,5 W Mode Nonaktif: ≤ 0,5 W
Dimensi (Lebar x Tinggi x Tebal) / Berat	Kepala	1.456,9 mm x 838 mm x 41,1 mm / 27,7 kg
	Kepala + Penyangga	1.456,9 mm x 898,1 mm x 293,7 mm / 32,9 kg
	Kepala + Speaker	1.456,9 mm x 838 mm x 70,4 mm / 28,2 kg
	Kepala + Speaker + Stand	1.456,9 mm x 898,1 mm x 293,7 mm / 33,4 kg

65SM5KC

Layar LCD	Besar Piksel	0,744 mm (H) x 0,744 mm (V)
Daya	Tegangan Nominal	AC 100-240 V ~ 50/60 Hz 1,4 A
	Konsumsi Daya	Mode Aktif: 120 W (Tip.) Mode Tunggu : ≤ 0,5 W Mode Nonaktif: ≤ 0,5 W
Dimensi (Lebar x Tinggi x Tebal) / Berat	Kepala	1.456,9 mm x 838 mm x 56,5 mm / 27,9 kg
	Kepala + Penyangga	1.456,9 mm x 898,1 mm x 293,7 mm / 33,1 kg

Spesifikasi modul nirkabel (LGSBW41)	
LAN Nirkabel (IEEE 802.11a/b/g/n)	
Rentang frekuensi (MHz)	Daya keluaran (Maks.)
2.400 hingga 2.483,5	16 dBm
5.150 hingga 5.250	16 dBm
5.725 hingga 5.850 (Tidak untuk Uni Eropa)	11,5 dBm
Bluetooth	
Rentang frekuensi (MHz)	Daya keluaran (Maks.)
2.400 hingga 2.483,5	10 dBm

- Karena saluran pita frekuensi dapat bervariasi di setiap negara, pengguna tidak dapat mengubah atau menyesuaikan frekuensi pengoperasian. Produk ini dikonfigurasi untuk tabel frekuensi regional.
- Untuk pertimbangan pengguna, perangkat ini harus dipasang dan dioperasikan dengan jarak minimal 20 cm antara perangkat dan tubuh.

Mode Dukungan RGB (PC)

Resolusi	Frekuensi horizontal (kHz)	Frekuensi vertikal (Hz)
720 x 400	31,468	70,8
640 x 480	31,469	59,94
800 x 600	37,879	60,317
1.024 x 768	48,363	60,0
1.280 x 720	44,772	59,855
1.600 x 900	60	60
1.280 x 1.024	63,981	60,02
1.680 x 1.050	65,29	59,954
1.920 x 1.080	67,5	60

Mode Dukungan HDMI/ DVI-D/ DisplayPort/ OPS (PC)

Resolusi	Frekuensi horizontal (kHz)	Frekuensi vertikal (Hz)
800 x 600	37,879	60,317
1.024 x 768	48,363	60
1.280 x 720	44,772	59,855
1.366 x 768	47,712	60
1.280 x 1.024	63,981	60,02
1.680 x 1.050	65,290	59,954
1.920 x 1.080	67,5	60

Mode Dukungan HDMI/ DisplayPort/ OPS (DTV)

Resolusi	Frekuensi horizontal (kHz)	Frekuensi vertikal (Hz)
480/60p	31,5	60
576/50p	31,25	50
720/50p	37,5	50
720/60p	45	60
1.080/50i	28,1	50
1.080/60i	33,75	60
1.080/50p	56,25	50
1.080/60p	67,5	60

CATATAN

- Resolusi PC yang tersedia untuk pilihan Input Label (Label Masukan) dalam mode masukan RGB / HDMI / DVI-D / DisplayPort: resolusi: 640 x 480 / 60 Hz, 1.280 x 720 / 60 Hz, 1.920 x 1.080 / 60 Hz; 480p, 720p dan 1.080p DTV.
- Frekuensi vertikal: Tampilan produk berfungsi menurut gambar layar yang sangat sering berubah setiap detik seperti lampu neon.

  Frekuensi vertikal atau kecepatan pembaruan adalah jumlah berapa kali gambar ditampilkan per detik. Satuannya adalah Hz.
- Frekuensi horizontal: Interval horizontal adalah waktu untuk menampilkan satu garis horizontal. Bila 1 dibagi dengan interval horizontal, jumlah garis horizontal yang ditampilkan setiap detik dapat ditabulasikan sebagai frekuensi horizontal. Satuannya adalah kHz.

LG
Life's Good

ENERGY STAR® is a set of power-saving guidelines issued by the U.S.Environmental Protection Agency (EPA).
As an ENERGY STAR® Partner LGE U. S. A., Inc. has determined that this product meets the ENERGY STAR® guidelines for energy efficiency.
Refer to ENERGYSTAR.gov for more information on the ENERGY STAR® program.

PT LG Electronics Indonesia,
Gandaria 8 Office Tower, Lantai 31
Jalan Sultan Iskandar Muda
Kebayoran Lama Jakarta 12240
Indonesia

Pastikan membaca Tindakan Pencegahan Keselamatan sebelum menggunakan produk.
Model dan nomor seri PERANGKAT berada di bagian belakang dan salah satu sisi PERANGKAT. Catat nomor di bawah ini bila suatu saat Anda memerlukan layanan.

MODEL _____
SERI _____

CATATAN

- 32SM5C dan 32SM5KC tidak disertifikasi oleh ENERGY STAR EPA.

Derau sementara saat perangkat diHIDUPkan atau diMATIkan adalah hal yang normal.