www.lg.com

Copyright © 2025 LG Electronics Inc.
Tutti i diritti riservati.

ITALIANO

LG Smart Monitor Swing

(Monitor Smart)

MANUALE DELL'UTENTE

Leggere attentamente il presente manuale prima di utilizzare l'apparecchio e conservarlo come riferimento futuro.

32U889SA

Il modello e il numero di serie del prodotto si trovano sul retro e su un lato del prodotto. Annotarli qui di seguito nel caso in cui fosse necessario contattare l'assistenza.

Modello _____

N. di serie _____

Prima di leggere il presente manuale

- Leggere attentamente il presente manuale prima di utilizzare il monitor, quindi conservarlo come riferimento futuro.
- Sul sito Web è possibile scaricare il manuale che comprende l'installazione, l'utilizzo, la risoluzione dei problemi, le specifiche, la licenza ecc. e visualizzarne il contenuto sul PC o su un dispositivo mobile.
- **Manuale d'uso :** Per ulteriori informazioni sul monitor, leggere il MANUALE D'USO incluso nel prodotto.
  - Per aprire il MANUALE D'USO ⚙ → [⚙] → [Sostegno] → [Manuale d'uso]

Acquisto separato

- Gli elementi acquistati separatamente possono subire cambiamenti o modifiche senza preavviso ai fini del miglioramento della qualità.
  Per acquistare questi articoli, contattare il proprio rivenditore. I dispositivi funzionano solo con alcuni modelli.
- Telecomando puntatore: **MR24GA** (è possibile utilizzare il modello MR24GA insieme ad altri prodotti TV e a questo monitor Smart LG)
  Verificare che il modello in uso supporti il Bluetooth nelle Specifiche del modulo wireless per accertarsi di poter utilizzare il telecomando puntatore.
- Il cavo per collegare i dispositivi esterni è acquistabile separatamente.
- Collegando una telecamera al monitore, puoi usarla per le videoconferenza, ecc.
- La webcam è una funzionalità opzionale e non è fornita come un accessorio.
  Questa parte può essere acquistata dal LG Centro per l'assistenza elettronica.
  - Modello n.: CAM23PW

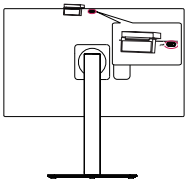

Nota

- Le specifiche del prodotto o il contenuto del presente manuale possono subire modifiche senza preavviso in caso di aggiornamento delle funzioni del prodotto.
- Gli elementi forniti con il prodotto potrebbero variare in base al modello.
- Il nome del modello o il design può cambiare in base all'aggiornamento delle funzioni del prodotto, al produttore e alle politiche.
- L'immagine mostrata di seguito potrebbe essere diversa dal monitor in uso.

Precauzioni importanti

Leggere attentamente queste precauzioni di sicurezza prima di utilizzare il prodotto. Tutte le precauzioni e le informazioni sulla sicurezza si applicano ai modelli LCD.

⚠

- Il mancato rispetto delle istruzioni può causare decesso, seri infortuni o danni al prodotto o ad altri beni.

Precauzioni per l'adattatore CA e l'alimentazione

⚠

- Nel caso in cui l'acqua o qualsiasi altra sostanza estranea penetri nel prodotto (monitor, cavo di alimentazione o adattatore CA), scollegare immediatamente il cavo di alimentazione e contattare il centro di assistenza.
  - In caso contrario, potrebbero verificarsi incendi o scosse elettriche causati dal prodotto danneggiato.
- Non toccare la presa di corrente o l'adattatore CA con le mani bagnate. Se i piedini della presa sono bagnati o impolverati, pulirli e asciugarli prima dell'uso.
  - Altrimenti, potrebbero verificarsi incendi o scosse elettriche.
- Assicurarsi di inserire completamente il cavo di alimentazione nell'adattatore CA.
  - Se collegato debolmente, potrebbero verificarsi incendi o scosse elettriche.
- Accertarsi di utilizzare cavi di alimentazione e adattatori CA forniti o approvati da LG Electronics, Inc.
  - Se si utilizzano prodotti non approvati, potrebbero verificarsi incendi o scosse elettriche.
- Quando si scollega il cavo di alimentazione, afferrarlo sempre dalla spina. Non piegare con forza eccessiva il cavo di alimentazione.
  - La linea di alimentazione potrebbe esserne danneggiata e causare incendi o scosse elettriche.
- Prestare attenzione a non calpestare o posizionare oggetti pesanti (elettrodomestici, abiti, ecc.) sul cavo di alimentazione o sull'adattatore CA. Prestare attenzione a non danneggiare il cavo di alimentazione o l'adattatore CA con oggetti affilati.
  - Cavi di alimentazione danneggiati potrebbero causare incendi o scosse elettriche.
- Non disassemblare, riparare o modificare mai il cavo di alimentazione o l'adattatore CA.
  - Ciò potrebbe causare incendi o scosse elettriche.
- Utilizzare solamente il cavo di alimentazione fornito con l'unità o altro cavo autorizzato dal produttore.
  - Il mancato rispetto di questa precauzione può causare incendi, scosse elettriche o danni al prodotto.
- Utilizzare solo una spina e una presa di corrente con messa a terra idonee.
  - Il mancato rispetto di questa precauzione può causare scosse elettriche, lesioni o danni al prodotto.
- Non utilizzare una spina danneggiata o allentata.
  - Potrebbero verificarsi scosse elettriche o incendi.
- Utilizzare il display solo da una fonte di alimentazione (ovvero voltaggio) indicata nelle specifiche del prodotto.
  - In caso contrario, potrebbero verificarsi danni al prodotto, incendi o scosse elettriche. Se non si è sicuri del tipo di alimentazione che si ha, consultare un elettricista accreditato.
- In presenza di tuoni e fulmini, non toccare mai il cavo di alimentazione e il cavo di segnale perché può essere molto pericoloso.
  - Può causare il rischio di scosse elettriche.
- Non collegare più prolunghe, elettrodomestici o fonti di riscaldamento elettriche a un'unica presa. Utilizzare una presa multipla con un terminale di messa a terra progettato per l'uso esclusivo con il computer.
  - Il surriscaldamento potrebbe causare un incendio.
- Non toccare la presa di corrente con le mani bagnate. Inoltre, se il terminale del cavo è bagnato o ricoperto di polvere, asciugarlo completamente o rimuovere la polvere prima di inserirlo.
  - L'eccesso di umidità può provocare scosse elettriche.
- Se si prevede di non utilizzare il prodotto per un lungo periodo, scollegare il cavo di alimentazione dal prodotto.
  - Il deposito di polvere può provocare incendi, mentre l'usura dell'isolante può provocare perdite di elettricità, scosse elettriche o incendi.
- Inserire la spina saldamente in modo che non si allenti.
  - Un collegamento poco saldo potrebbe dare origine a incendi.
- Non inserire metalli o altri materiali conduttori nelle aperture del prodotto. Inoltre, non toccare il cavo di alimentazione subito dopo averlo inserito nella presa a muro.
  - Si potrebbero subire scosse elettriche.
- La spina CA è il dispositivo di scollegamento. Deve essere facilmente accessibile in caso di emergenza.
- Assicurarsi che il dispositivo sia installato vicino alla presa a muro a cui è collegato e che la presa sia facilmente accessibile.
- Accertarsi di mantenere la presa, l'adattatore CA e i piedini della presa di corrente privi di polvere, ecc.
  - Ciò potrebbe causare incendi.

- Non scollegare il cavo di alimentazione mentre si utilizza il prodotto.
  - Le scosse elettriche possono danneggiare il prodotto.
- Finché l'unità è collegata alla presa a muro CA, non verrà scollegata dalla fonte di alimentazione CA neanche se l'unità venisse spenta.

Precauzioni per l'installazione del prodotto

- Tenere lontano da fonti di calore quali stufe o fiamme libere.
  - Potrebbero verificarsi malfunzionamenti, deformazioni o scosse elettriche.
- Tenere il materiale anti-umidità o vinilico dell'imballaggio fuori dalla portata dei bambini.
  - Il materiale antiumidità è nocivo, se ingerito. Se accidentalmente ingerito, far vomitare il paziente e portarlo al più vicino pronto soccorso. Inoltre il materiale vinilico dell'imballaggio può provocare soffocamento. Tenerlo fuori dalla portata dei bambini.
- Non collocare oggetti pesanti sul prodotto né sedersi su di esso.
  - La caduta del prodotto può provocare lesioni fisiche alle persone. Prestare particolare attenzione ai bambini.
- Non lasciare il cavo di alimentazione o del segnale dove qualcuno potrebbe inciamparvi.
  - Inciampando nel cavo potrebbero verificarsi scosse elettriche, incendi, danni al prodotto o lesioni alle persone.
- Installare il prodotto in un luogo pulito e asciutto. Non usare acqua nelle vicinanze.
  - Polvere e umidità possono provocare scosse elettriche, incendi o danni al prodotto.
- Non aggiungere accessori che non sono stati progettati per questo display.
- Se il dispositivo emette fumo, altri odori o suoni insoliti, scollegare il cavo di alimentazione e contattare l'assistenza clienti LG.
  - Se si continua a utilizzare il prodotto senza le misure appropriate, possono verificarsi scosse elettriche o incendi.
- Se il prodotto cade o si rompe l'involucro esterno, spegnere il prodotto e scollegare il cavo di alimentazione.
  - Se si continua a utilizzare il prodotto senza le misure appropriate, possono verificarsi scosse elettriche o incendi. Contattare l'assistenza clienti LG.
- Collocare al riparo dalla caduta di oggetti o urti. Non lanciare giocattoli o oggetti contro il prodotto.
  - Tale azione potrebbe causare lesioni alle persone, problemi al prodotto e danni al display.
- Tenere lontano dalla portata dei bambini e non posizionare giocattoli nelle vicinanze del prodotto.
- Verificare che i fori di ventilazione del prodotto non siano ostruiti. Installare il prodotto a una distanza di oltre 10 cm dal muro.
  - Se si installa il prodotto troppo vicino al muro, potrebbe deformarsi o generare incendi in seguito al surriscaldamento interno.
- Non coprire il prodotto con stoffa o altri materiali (ad es. plastica) quando è collegato all'alimentazione.
  - Il surriscaldamento interno potrebbe deformare il prodotto o provocare incendi.
- Posizionare il prodotto su una superficie piana e stabile abbastanza grande da supportarlo.
  - La caduta del prodotto può provocare lesioni fisiche alle persone o danni al prodotto.
- Installare il prodotto lontano da dove potrebbero verificarsi interferenze elettromagnetiche.
- Non esporre il prodotto alla luce diretta del sole.
  - Il prodotto potrebbe danneggiarsi.
- Non posizionare il prodotto sul pavimento.
  - I bambini o altri potrebbero inciamparvi.
- Non installare il prodotto su una parete che potrebbe essere esposta a olio o paraffina liquida.
  - Ciò potrebbe danneggiare il prodotto e farlo cadere.
- Per i display con cornici lucide, l'utente deve considerare la posizione dello schermo poiché la cornice potrebbe causare fastidiosi riflessi della luce circostante e delle superfici luminose.

Precauzioni per lo spostamento del prodotto

- Spegnere il prodotto.
  - Si potrebbero ricevere scosse elettriche o causare danni al prodotto.
- Rimuovere tutti i cavi prima di spostare il prodotto.
  - Si potrebbero ricevere scosse elettriche o causare danni al prodotto.
- Quando si solleva o si sposta il prodotto, non tenerlo al contrario reggendolo solo dalla base.
  - Il prodotto potrebbe cadere e rompersi o causare lesioni.
- Non scuotere il prodotto durante gli spostamenti.
  - Si potrebbero ricevere scosse elettriche o causare danni al prodotto.
- Durante il trasporto, assicurarsi che lo schermo sia rivolto in avanti e tenerlo con entrambe le mani.
  - Se il prodotto cade, una volta danneggiato può causare incendi o scosse elettriche.
- Non posizionare con il monitor rivolto verso il basso.
  - Lo schermo TFT-LCD potrebbe danneggiarsi.

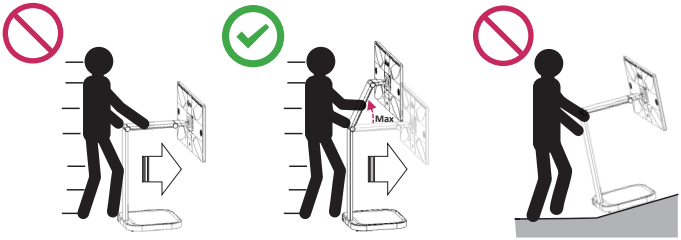

ATTENZIONE

- Sussiste il rischio di lesioni dovute al danneggiamento o al ribaltamento del prodotto.
- Prima di spostare il prodotto, assicurarsi di sollevare lo schermo del monitor fino alla posizione più alta.

Precauzioni per l'utilizzo e la pulizia del prodotto

- Non tentare di smontare, riparare o modificare il prodotto da soli.
  - Vi è il rischio di provocare incendi o scosse elettriche.
  - Contattare l'assistenza clienti LG per eventuali riparazioni.
- Per evitare di graffiare il prodotto, prima di pulirlo scollegare il cavo di alimentazione e strofinare delicatamente il prodotto con un panno morbido.
  Non pulire con un panno umido o spruzzare acqua o altri liquidi direttamente sul prodotto. Potrebbero verificarsi scosse elettriche. (Non utilizzare prodotti chimici come benzene, diluenti per vernici o alcol).
- Tenere il prodotto lontano dall'acqua.
  - Vi è il rischio di provocare incendi o scosse elettriche.
- Evitare luoghi soggetti a umidità e alte temperature.
- Non collocare o conservare sostanze infiammabili vicino al prodotto.
  - Esiste il rischio di esplosione o incendi.
- Tenere sempre il prodotto pulito.
- Utilizzare il prodotto in una posizione comoda e naturale.
- Fare pause regolari quando si utilizza il prodotto a lungo.
- Non premere il pannello con la mano o con oggetti affilati, ad esempio unghie, matite o penne, né graffiarlo.
- Mantenersi a una distanza adeguata dal prodotto e fare pause regolari.
  - Se si guarda il prodotto da troppo vicino o per un tempo eccessivo, si rischiano danni alla vista.
- Impostare la risoluzione adeguata facendo riferimento al Manuale d'uso.
- Tenere gli accessori di piccole dimensioni fuori dalla portata dei bambini.
- La visualizzazione di un'immagine fissa per lunghi periodi può lasciare immagini persistenti o macchie sullo schermo del monitor. Per evitare il problema, utilizzare uno screen saver e spegnere il prodotto quando non viene utilizzato. L'immagine persistente o la macchia causata da un uso prolungato non sono coperte dalla garanzia sul prodotto.
- Non utilizzare prodotti ad alta tensione in prossimità del monitor. (ad esempio, scacciainsetti elettrici),
  - poiché potrebbero causare malfunzionamenti del prodotto dovuti a scosse elettriche.
- Spruzzare l'acqua su un panno morbido 2 o 4 volte e usarlo per pulire la cornice anteriore; pulire solo in una direzione. Troppa umidità può causare macchie.

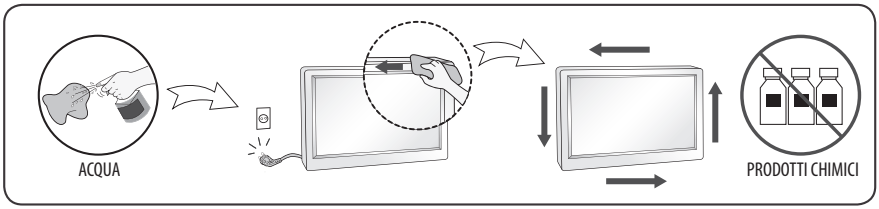

Spostamento del monitor e reinstallazione del supporto

Per spostare o sollevare il monitor, attenersi alla seguente procedura per evitare graffi o danni al prodotto e per trasportarlo in sicurezza, indipendentemente dalla forma e dalle dimensioni.

- Prima di spostare il prodotto, inserirlo all'interno della confezione originale o di un materiale da imballaggio.
- Prima di sollevare o spostare il monitor, scollegare l'alimentazione, tutti gli altri cavi e il supporto
(lo stesso vale quando si reinstalla il supporto e si regola la sua posizione).

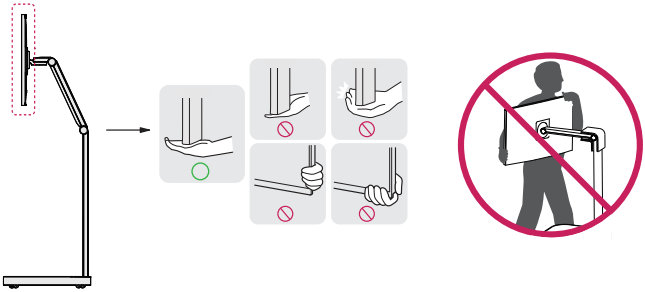

- Quando l'utente smonta lo schermo dal supporto, dovrebbero rimuovere lo schermo nella posizione più alta.

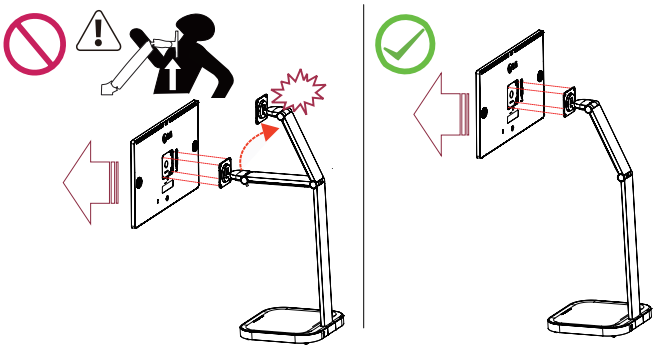

ATTENZIONE

- Il monitor potrebbe inclinarsi su pavimenti irregolari o inclinati.
- Non appendere oggetti pesanti come borse o abiti sul supporto.
- Non esercitare una forza eccessiva durante la rotazione del monitor. Addossare il monitor a una parete potrebbe causare lesioni alle persone vicine o provocare danni al monitor stesso.

Supporto rotante

- L'immagine mostrata potrebbe essere diversa dal monitor in uso.

1 Ruotare di -60 ~ +90 gradi e regolare l'angolazione del monitor per adattarla alla visualizzazione.

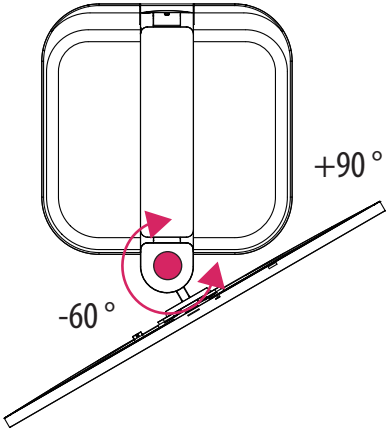

Funzione di rotazione

1 Ruotare il monitor in senso antiorario, come mostrato nell'immagine.

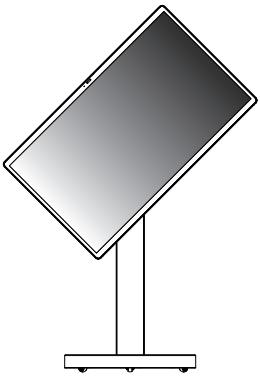

2 Completare l'installazione ruotando il monitor di 90 °, come illustrato nella figura.

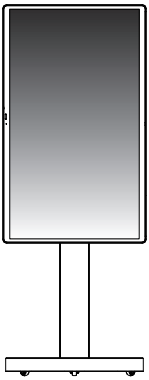

Nota

- Lo schermo può essere ruotato facilmente usando la combinazione di tasti per la rotazione dello schermo per il sistema operativo Windows in uso. Le impostazioni dei tasti per la rotazione dello schermo potrebbero essere diverse a seconda delle versioni di Windows. La funzione di rotazione potrebbe anche non essere supportata.
- Alcune app non supportano la modalità Ritratto.
- Quando si utilizza la funzione Pivot, non ruotare il visualizzatore troppo velocemente o con eccessiva forza.

Regolazione dell'altezza del supporto

1 Tenere e spostare il monitor con entrambe le mani.

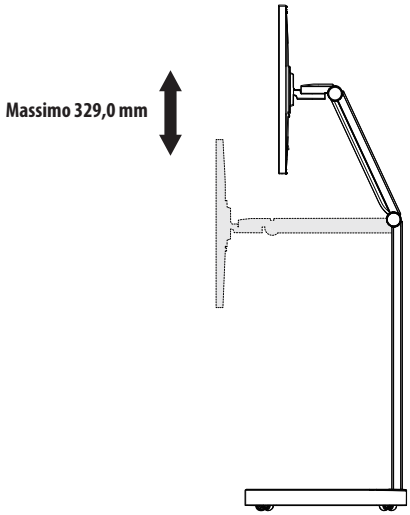

AVVISO

- Per evitare le lesioni durante la regolazione dell'altezza, non mettere le mani come sotto.

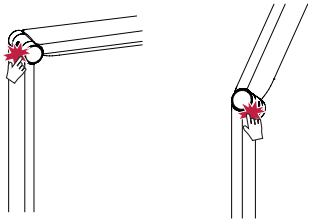

Regolazione dell'angolazione

Regolare l'angolazione dello schermo.
L'angolazione dello schermo può essere regolata in avanti e indietro da -20 ° a 50 ° per agevolare la visualizzazione.

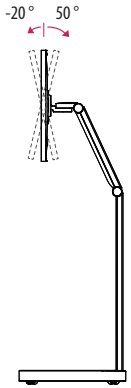

AVVISO

- Per evitare lesioni alle dita durante la regolazione dello schermo, non afferrare la cornice del monitor dalla parte inferiore come mostrato di seguito.
- Fare attenzione a non toccare o premere l'area dello schermo durante la regolazione dell'angolazione del monitor.
- Non calpestare mai la Base della staffa come il sotto. Può danneggiare la ruota.
  - In questo caso, la garanzia del prodotto non si applica.

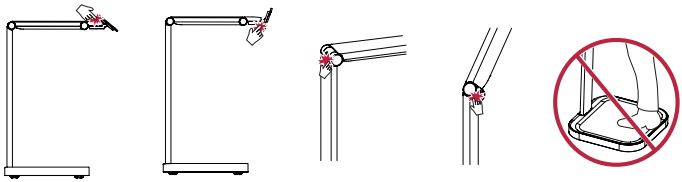

- Prestare attenzione ai cavi collegati al monitor durante la rotazione del monitor.

Come adattare la forza di regolazione dell'altezza verso l'alto o verso il basso

Quando si verifica l'auto-su/giu', utilizzare una chiave esagonale per regolare la forza.

- Deve regolare la forza all'altezza più bassa.

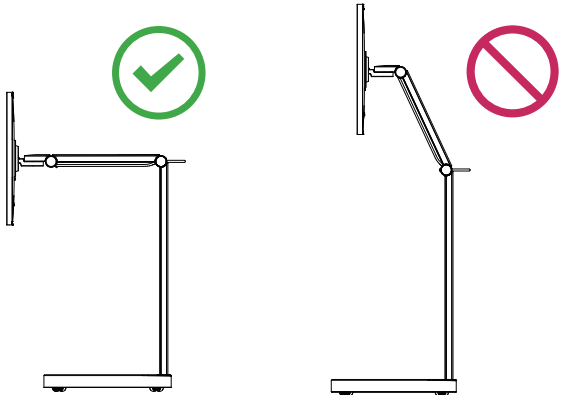

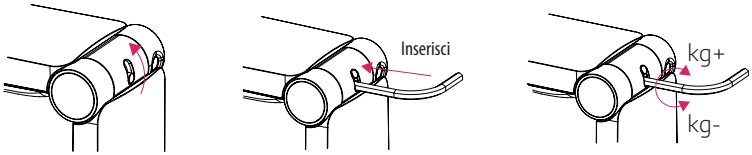

1 Apri il pulsante.

2 Inserire la chiave esagonale fino a toccare la vite esagonale della testa.

3 Ruota la chiave.

AVVISO

- Non regolare mai la forza senza installazione del Monitor.
- Deve rimuovere la chiave dopo aver regolato la forza.
- Non regolare mai l'altezza quando la chiave inserita nel supporto.

Modelli compatibili con il Suo supporto

27″	27SR75U	27U730SA			
32″	32SR75U	32SR85U	32SR83U	32U720SA	
	32U830SA	32U850SA	32U880SA	32U889SA	32U889SB
34″	34SR60QC	34SR65QC	34U601SA	34U640SB	

Questo supporto è progettato in base al peso della testa (4kg ~ 6.5kg).

⚠ **ATTENZIONE**

- Questo supporto è destinato all'uso solo con il modello sopra indicato di LG Elettronica S.p.A.
- Uso con gli altri prodotti può causare l'instabilità causando le lesioni.
- Inoltre potrebbe non funzionare normalmente, e potrebbe causare i danni dell prodotto.
  - In questa situazione, la garanzia del prodotto non si applica.
- Secondo il visualizzatore installato, la funzione di commutazione dello schermo (Pivot) potrebbe non essere disponibile.

Installazione su una parete

Questo monitor è conforme alle specifiche per la piastra di montaggio a parete o altri dispositivi compatibili.

- Installare il monitor ad almeno 100 mm di distanza dalla parete e lasciare circa 100 mm di spazio su ogni lato per assicurare una ventilazione sufficiente. Contattare il rivenditore per ottenere istruzioni dettagliate sull'installazione. In alternativa, consultare il manuale per l'installazione e la sistemazione della staffa per montaggio a parete inclinabile.

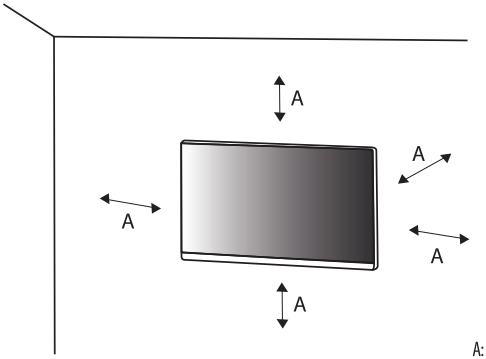

A: 100 mm

Installazione della piastra di montaggio a parete

Per installare il monitor su una parete, fissare una staffa per montaggio a parete (opzionale) al retro del monitor.

Assicurarsi che la staffa per montaggio a parete sia fissata saldamente al monitor e alla parete.

Montaggio a parete (mm)	100 x 100
Viti standard	M4 x L10
Numero di viti	4
Piastra per montaggio a parete (facoltativa)	LSW149 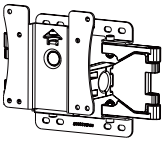

Nota

- Utilizzare le viti specificate dagli standard VESA.
- Il kit per il montaggio a parete include la guida all'installazione e tutti i componenti necessari.
- La staffa per montaggio a parete è un accessorio opzionale. È possibile acquistare accessori opzionali presso il rivenditore locale di fiducia.
- La lunghezza della vite potrebbe essere diversa per ciascuna staffa per montaggio a parete. Se si utilizzano viti più lunghe rispetto a quelle standard, la parte interna del prodotto potrebbe danneggiarsi.
- Per ulteriori informazioni, consultare il manuale utente per la staffa per montaggio a parete.
- Fare attenzione a non esercitare una pressione eccessiva durante l'installazione della piastra di montaggio a parete, onde evitare danni allo schermo.
- Rimuovere il supporto prima di installare il monitor con il fissaggio a parete attaccando il supporto al contrario.

⚠

- Scollegare il cavo di alimentazione prima di spostare o installare il monitor per evitare scosse elettriche.
- L'installazione del monitor a soffitto o pareti inclinate può causare la caduta del monitor, che potrebbe provocare lesioni personali. Utilizzare un supporto per montaggio a parete autorizzato da LG e contattare il rivenditore locale o il personale qualificato.
- Allo scopo di prevenire lesioni, questo apparecchio deve essere fissato saldamente alla parete seguendo le istruzioni di installazione.
- Non stringere eccessivamente le viti, altrimenti il monitor potrebbe riportare danni. Non coperti dalla garanzia del prodotto.
- Utilizzare la staffa per montaggio a parete e viti conformi allo standard VESA. I danni causati dall'uso di componenti inadeguati non sono coperti dalla garanzia del prodotto.
- La lunghezza di ogni vite installata, misurata dalla parte posteriore del monitor, non deve essere superiore a 8 mm.

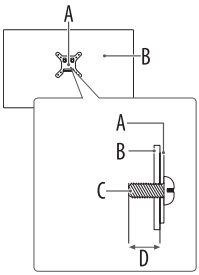

A: Piastra per montaggio a parete

B: Parte posteriore del monitor

C: Viti standard

D: Max. 8 mm

Collegamenti

È possibile collegare diversi dispositivi esterni al monitor. Cambiare la modalità di ingresso e selezionare il dispositivo esterno da collegare. Per ulteriori informazioni sul collegamento di dispositivi esterni, consultare il manuale utente fornito con ciascun dispositivo.

Collegamento a una porta

Alcuni dei cavi non sono forniti in dotazione. Questo monitor supporta la funzione Plug and Play*.

* Plug and Play: una funzione che consente a un PC di riconoscere i dispositivi collegati dall'utente senza la configurazione degli stessi o l'intervento dell'utente all'accensione.

- Se si attiva il monitor quando l'apparecchio è freddo, potrebbe verificarsi uno sfarfallio sullo schermo. Si tratta di un effetto normale.
- Non premere lo schermo con le dita per un intervallo prolungato perché ciò potrebbe causare una deformazione temporanea sullo schermo.
- Evitare di visualizzare immagini statiche sullo schermo per un intervallo prolungato per prevenire la relativa ritenzione. Se possibile, utilizzare un salvaschermo.
- Un dispositivo di comunicazione wireless nelle vicinanze del monitor potrebbe influire sulla qualità dell'immagine.
- Per un collegamento ottimale, le periferiche USB e i cavi HDMI devono essere dotati di cornici di spessore inferiore a 10 mm e larghezza inferiore a 18 mm. Se il cavo USB o la memory stick USB non sono compatibili con la porta USB del monitor, usare una prolunga che supporta l'USB 2.0. (A seconda del modello)

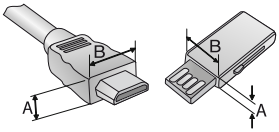

* A ≦ 10 mm

* B ≦ 18 mm

Connessione HDMI

- Per collegare il cavo HDMI, il prodotto e i dispositivi esterni devono essere spenti e scollegati.
- Formati audio HDMI supportati :
  Dolby Digital / Dolby Digital Plus (32 kHz / 44,1 kHz / 48 kHz), PCM (32 kHz / 44,1 kHz / 48 kHz / 96 kHz / 192 kHz)
- In conformità con le specifiche del prodotto, utilizzare un cavo di interfaccia schermato con nucleo in ferrite, come un cavo HDMI.
- Tipi di cavi HDMI consigliati
  - Cavo HDMI®/™ ad altissima velocità (di lunghezza inferiore a 3 m)
  - Cavo HDMI®/™ ad altissima velocità con Ethernet
- Utilizzare un cavo certificato con il logo HDMI. In caso contrario, lo schermo potrebbe non visualizzare l'immagine o esserci problemi di collegamento.
- Se l'audio non si sente in modalità HDMI, controllare le impostazioni del PC. Alcuni PC richiedono di modificare manualmente l'uscita audio predefinita in HDMI.
- Durante il collegamento di un PC tramite HDMI, controllare l'ingresso per il PC.
- Alcuni PC potrebbero presentare problemi di compatibilità.

Nota

- Se il dispositivo collegato alla porta Ingresso supporta anche HDMI Deep Color, l'immagine sarà più chiara. Tuttavia, se la funzionalità non è supportata, il dispositivo potrebbe non funzionare correttamente. In tal caso, disattivare l'impostazione [HDMI Deep Color] del monitor.
- ⚙ → [⚙] → [Generale] → [Dispositivi Esterni] → [Impostazioni HDMI] → [HDMI Deep Color]

Connessione USB-C (UPSTREAM)

Trasmette i segnali audio e video digitali dal PC al monitor.

Nota

- L'USB-C non supporta la ricarica veloce. La ricarica veloce non è supportata neanche per gli adattatori di genere.
- Il PD (L'erogazione di potenza) ed il Modo Alternativo (DP su USB-C) sono supportati tramite la porta USB-C (UPSTREAM).
- Le opzioni potrebbero non funzionare correttamente a seconda delle specifiche del dispositivo collegato e dell'ambiente.
- La porta USB-C non è progettata per l'alimentazione del monitor, ma per quella del PC. Collegare un adattatore per fornire l'alimentazione al monitor.

Collegamento dispositivo USB (USB-IN)

Puoi usare i Dispositivi USB collegato alla Porta USB di ingresso sul Pc e webOS. (*Alcuni dispositivi USB possono essere soggetti a limitazioni per usare sul webOS.)

Per usare la funzione di switch, premere e tenere il pulsante OSD Su o premere il pulsante di Impostazione sul telecomando, e scegliere [ ] > [Generale] > [Dispositivi Esterni] > [Switch] nel menu.

* I dispositivi di memorizzazione USB potrebbero non commutare a seconda del modello. Dopo rimuovere il dispositivo di memorizzazione USB, si raccomanda di usare il Switch.

Nota

- Si consiglia di installare tutti gli aggiornamenti di Windows per mantenere il sistema aggiornato prima di collegare il prodotto per l'uso.
- I dispositivi periferici vengono venduti separatamente.
- È possibile collegare una tastiera, un mouse o un dispositivo USB alla porta USB.
- La porta USB-IN (porta downstream) supporta i dispositivi USB 2.0.

- Precauzioni durante l'uso di una periferica USB.
  - È possibile che una periferica USB con un programma di riconoscimento automatico installato o che utilizza il proprio driver non venga rilevata.
  - È possibile che alcune periferiche USB non vengano supportate o che non funzionino correttamente.
  - È consigliabile utilizzare un hub o un disco rigido USB provvisti di alimentazione. (Se l'alimentatore non è adatto, il dispositivo USB potrebbe non essere riconosciuto correttamente.)
  - Alcuni hub USB potrebbero non funzionare. Se un dispositivo USB collegato tramite un hub USB non viene rilevato, collegarlo direttamente alla porta USB del monitor.
  - Il collegamento di una docking station o un hub USB-C a un monitor smart potrebbe non riuscire.

Parti e pulsanti

L'immagine può differire in base al modello.

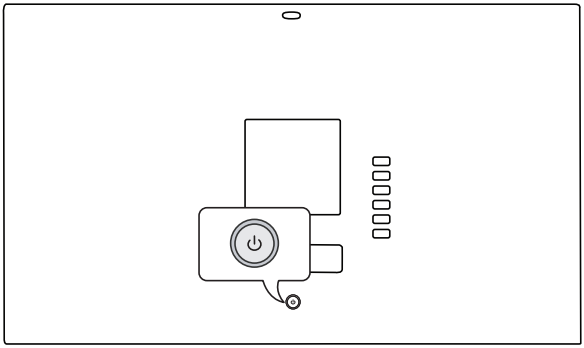

Accensione (Premere)
Menu rapido (Premere [1])
Selezione menu (Premere [2])
Spegnimento [3] (Tenere premuto)

Controllo volume
Controllo menu [2]

Controllo menu [2]

1 Quando il monitor è acceso, premere una sola volta il pulsante ⏻.
2 È possibile utilizzare la funzione quando si accede al controllo menu.
3 Consente di spegnere il monitor.

Menu rapido

⏻	Consente di spegnere il TV.
	Consente di modificare la sorgente in ingresso.
	Accede al menu principale.
×	Chiude il menu rapido.

Uso dello schermo tocco

Tocca	Tocca leggermente lo schermo.
Toccare e tenere premuto	Toccare lo schermo per 2 secondi o più.
Scorri	Scorri lo schermo su, giù, sinistra e destra.
Trascina	Toccare e tenere premuto l'elemento che si desidera spostare, ad esempio un'app od un widget, e trascinarlo nella posizione desiderata.
Pinch-Chiudi /Pinch-Apri	Puoi ingrandire o rimpicciolire l'app posizionando due dita sullo schermo e distribuendole o mettendole insieme.

Nota

- Quando si visualizza lo schermo tramite USB-C (upstream), lo schermo di tocco è collegato al PC, altrimenti lo schermo di tocco è collegato al visualizzatore.
- Secondo l'app utilizzata, potrebbero non essere supportate le funzioni di tocco di ingrandire o rimpicciolire sullo schermo.
- Evitare di premere troppo forte sullo schermo; Invece, tocca leggermente l'elemento desiderato con la punta delle dita. Se si tocca lo schermo mentre si indossa i guanti o con la punta delle unghie, potrebbe non funzionare correttamente.
- I sensori di tocco potrebbero non funzionare correttamente se lo schermo è umido o bagnato.

Informazioni sul prodotto

Condizioni ambientali	
Temperatura di funzionamento	Da 0 °C a 40 °C
Umidità di funzionamento	Inferiore all'80 %
Temperatura di stoccaggio	Da -20 °C a 60 °C
Umidità di stoccaggio	Inferiore all'85 %

Specifiche del modulo wireless (LGSBWAC23)	
LAN wireless (IEEE 802.11a/b/g/n/ac)	
Gamma di frequenza	Potenza in uscita (Max.)
Da 2.400 a 2.483,5 MHz	16 dBm
Da 5.150 a 5.725 MHz	16 dBm
Da 5.725 a 5.850 MHz	13 dBm
Bluetooth	
Gamma di frequenza	Potenza in uscita (Max.)
Da 2.400 a 2.483,5 MHz	8 dBm

Dal momento che i canali della banda possono variare in base al paese, l'utente non può modificare o regolare la frequenza operativa. Questo prodotto è configurato in base alla tabella di frequenza regionale.

Nel rispetto della salute dell'utente, questo dispositivo deve essere installato e utilizzato a una distanza minima di 20 cm dal corpo umano.

Le specifiche sono soggette a modifica senza preavviso.
Il simbolo ~ indica la corrente alternata; il simbolo ⎓ indica la corrente continua.

Dimensioni: Dimensioni del monitor (Larghezza x Profondità x Altezza)

- Con supporto: 727,4 mm x 420 mm x 1312,3 mm
- Senza supporto: 727,4 mm x 27,8 mm x 437,4 mm

Peso (senza imballaggio)

- Con supporto: 21,2 kg
- Senza supporto: 6,1 kg

Alimentazione

- Livello di potenza: 19-20 V ⎓ 7,0 A

Adattatore CA/CC

- Modello: AD10760LF
  Produttore: PI Electronics (H.K.) Ltd.
  - Ingresso: 100-240 V~ 50/60 Hz 2,3 A
  - Uscita: 20,0 V ⎓ 9,0 A

L'erogazione di potenza

- 65 W

HDMI

Risoluzione	Frequenza orizzontale (kHz)	Frequenza verticale (Hz)	Nota
640 x 480	31,46	59,94	
800 x 600	37,87	60,31	
1024 x 768	48,36	60,00	
1360 x 768	47,36	59,96	Quando l'impostazione [HDMI Deep Color] è disattivata
1920 x 1080	67,50	60,00	
1920 x 1080	66,58	59,93	
2560 x 1080	66,64	60,00	Formato Panoramico 21:9
2560 x 1440	88,78	59,95	Quando l'impostazione [HDMI Deep Color] è attivata
3840 x 1080	66,62	59,97	Formato Panoramico 32:9
3840 x 1600	98,75	60,00	Formato Panoramico 21:9
3840 x 2160	65,68	29,98	Consigliate (quando l'impostazione [HDMI Deep Color] è disattivata)
3840 x 2160	133,31	59,99	Consigliate (quando l'impostazione [HDMI Deep Color] è attivata)

USB-C

Risoluzione	Frequenza orizzontale (kHz)	Frequenza verticale (Hz)	Nota
640 x 480	31,469	59,94	
800 x 600	37,87	60,31	
1024 x 768	48,36	60,00	
1920 x 1080	67,50	60,00	
1920 x 1080	66,58	59,93	
2560 x 1440	88,78	59,95	Quando l'impostazione [HDMI Deep Color] è attivata
3840 x 2160	65,68	29,98	Consigliate (quando l'impostazione [HDMI Deep Color] è disattivata)
3840 x 2160	133,31	59,99	Consigliate (quando l'impostazione [HDMI Deep Color] è attivata)

L'ingresso di video HDMI

Modalità supporto predefinito (Modalità Impostazioni preconfigurate)	Frequenza orizzontale (kHz)	Frequenza verticale (Hz)	Nota
720P	45,0	60	
1080P	67,5	60	
2160P	135,0	60	

Informazioni avviso software Open Source

Per ottenere il codice sorgente sotto GPL, LGPL, MPL e altre licenze open source che prevedono l'obbligo di divulgare il codice sorgente, contenuto in questo prodotto, e per accedere a tutti i termini di licenza citati, alle note sul copyright e ad altri documenti pertinenti, visitare *https://opensource.lge.com*.

LG Electronics fornirà anche il codice open source su CD-ROM su richiesta tramite e-mail all'indirizzo *opensource@lge.com* addebitando il costo delle spese di distribuzione (ad esempio il costo di supporti, spedizione e gestione).

Questa offerta è valida per chiunque riceva queste informazioni per un periodo di tre anni dalla nostra ultima spedizione di questo prodotto.

Licenze

Ciascun modello dispone di licenze differenti. Per ulteriori informazioni sulle licenze, visitare il sito Web all'indirizzo *www.lg.com*.

HDMI™
HIGH-DEFINITION MULTIMEDIA INTERFACE

Prodotto su licenza di Dolby Laboratories. Dolby, Dolby Vision, Dolby Vision IQ, Dolby Audio, Dolby Atmos e il simbolo della doppia D sono marchi di Dolby Laboratories Licensing Corporation.

HEVC Advance™
Covered by patents at patentlist.accessadvance.com

The Bluetooth® word mark and logos are registered trademarks owned by Bluetooth SIG, Inc. and any use of such marks by LG Electronics Inc. is under license. Other trademarks and trade names are those of their respective owners.

QuickSet®

USB Type-C® and USB-C® are registered trademarks of USB Implementers Forum. USB 2.0 Type-C™ is a trademark of USB Implementers Forum.

Risoluzione dei problemi

Lo schermo non visualizza alcuna immagine.

- Il cavo di alimentazione del monitor è collegato?
  - Accertarsi che il cavo di alimentazione sia inserito correttamente nella presa.
- Viene visualizzato il messaggio [Nessun segnale]?
  - Questa situazione si verifica quando il cavo di segnale tra il PC e il monitor manca o è scollegato. Controllare il cavo e ricollegarlo.

Lo schermo è instabile e riproduce sfarfallii. /Le immagini visualizzate sul monitor risultano ombreggiate.

- È stata selezionata la risoluzione consigliata?
  - Se la risoluzione selezionata è HDMI 1080i 60/50 Hz (interlacciata), lo schermo potrebbe sfarfallare. Passare alla risoluzione 1080p o a quella consigliata.
  - Se la scheda grafica non viene impostata sulla risoluzione consigliata (ottimale), il testo potrebbe apparire sfocato, lo schermo potrebbe risultare offuscato, l'area di visualizzazione potrebbe essere troncata o lo schermo potrebbe non essere allineato.
  - I metodi di impostazione possono variare a seconda del computer o del sistema operativo e alcune risoluzioni potrebbero non essere disponibili in base alle prestazioni della scheda grafica. Se necessario, rivolgersi al produttore del computer o della scheda grafica per ricevere assistenza.

Lo schermo mantiene un'immagine.

- L'immagine è bloccata anche quando si spegne il monitor?
  - La visualizzazione di un'immagine fissa per lunghi periodi può danneggiare lo schermo e l'immagine potrebbe persistere indefinitamente.
  - Per prolungare la durata del monitor, utilizzare un salvaschermo.
- Sullo schermo appaiono alcune macchie?
  - Quando si utilizza il monitor, potrebbero comparire sullo schermo alcuni puntini pixelati (rossi, verdi, blu, bianchi o neri). Questo fenomeno è normale per gli schermi LCD. Non si tratta di un errore e non è correlato alle prestazioni del monitor.

Viene visualizzato il messaggio "Schermo non riconosciuto, rilevato monitor Plug and Play (VESA DDC)"?

- Verificare che la scheda grafica supporti la funzione Plug and Play.

Impossibile controllare il monitor con il telecomando.

- Verificare la presenza di eventuali ostacoli tra lo schermo e il Telecomando.
- Controllare che le batterie siano ancora cariche e correttamente inserite (⊕ su ⊕, ⊖ su ⊖).
- Sostituire le batterie.

Il monitor si spegne improvvisamente.

- Per disattivare questa funzione, usare il telecomando per accedere a ⚙ → [⚙] → [Generale] → [Sistema] → [Ora e Timer] → [Timer] → [Timer Spegnimento] → [Disattiva].
- Verificare che i dispositivi esterni stiano funzionando insieme.
- Controllare se la funzione di spegnimento automatico è attivata nelle impostazioni del timer. Se il monitor è acceso e il segnale è assente, il monitor si spegnerà automaticamente dopo 15 minuti di inattività.

La risoluzione 4K non è disponibile.

- È stata controllata la connessione via cavo?
  - Controllare se il cavo è collegato correttamente.
  - Si consiglia di utilizzare gli accessori forniti con il prodotto.
- La risoluzione e la frequenza di aggiornamento sono impostate correttamente?
  - Impostare la risoluzione e la frequenza di aggiornamento corrette nelle impostazioni della risoluzione dello schermo del PC o nel menu delle opzioni del lettore.
- Il dispositivo esterno collegato supporta la risoluzione 4K?
  - È disponibile solo su dispositivi esterni che supportano la risoluzione 4K.
  - Verificare se il dispositivo esterno connesso supporta la risoluzione 4K.
- La funzione [HDMI Deep Color] è abilitata?
  - Andare a ⚙ → [⚙] → [Generale] → [Dispositivi Esterni] → [Impostazioni HDMI] → [HDMI Deep Color] per abilitare la funzione.

Sostituzione della batteria del telecomando

Usare una batteria a bottone CR2025 da 3 V. Sostituire la batteria esaurita e inserire la nuova nel vano batterie come indicato.

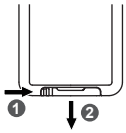

1 Per rimuovere il vano batterie sul retro del telecomando, spingere il gancetto di lato, quindi tirarlo.
2 Per inserire correttamente le nuove batterie, allineare il lato ⊕ all'etichetta del vano batterie.
3 Spingere il vano batterie finché non si sente uno scatto.

Le illustrazioni possono differire dagli accessori reali.

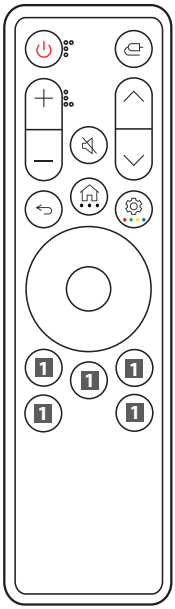

Alimentazione Consente di accendere o spegnere il monitor.
Ingresso Consente di selezionare la modalità d'ingresso.
+/— Pulsanti del volume Consente di regolare il livello del volume.
Muto Consente di disattivare tutti i suoni.
∧/∨ Pulsanti dei programmi Consente di scorrere i programmi salvati.
Indietro Consente di tornare al livello precedente.
Home Visualizza il menu Home, come l'ora corrente, il meteo, l'elenco delle app e l'ingresso esterno.
• • • Più azioni Tenendo premuto il pulsante, è possibile visualizzare i dettagli della voce.
Impostazioni Fa apparire o scomparire la schermata del menu principale.
• • • • Tasto colori Tenendo premuto il pulsante, è possibile utilizzare i 4 pulsanti colorati.
Tasti direzionali e OK Consente di spostare, selezionare e regolare i menu.
1 Pulsanti servizio di streaming Si collega al servizio di streaming video.
1 Home Dashboard Consente di accedere a [Home Dashboard].
1 Manuale d'uso Consente di accedere a [Manuale d'uso].
1 FAV Consente di accedere all'elenco dei programmi preferiti.

(Alcuni tasti e servizi potrebbero non essere disponibili a seconda dei modelli o delle regioni.)

Nota

- Assicurarsi di puntare il telecomando verso il sensore del telecomando sul monitor.
- Le batterie interne ed esterne del prodotto non devono essere esposte a eccessivo calore, come luce diretta del sole, fuoco o simili.
- Sostituendo la batteria con una batteria di un tipo non corretto, vi è il rischio di esplosione.

Per utilizzare l'app Remote, scorrere rapidamente verso sinistra nell'area del bordo sul lato destro dello schermo.

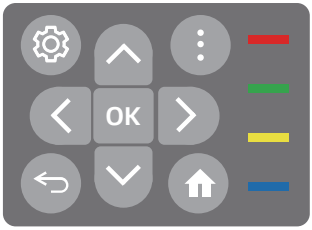

OK	**Tasti direzionali e OK**
	Indietro
	Home
	Impostazioni rapide
	Più azioni
	Tasto colori

LG