ANVÄNDARHANDBOK

LG Digital Signage

(SIGNAGE BILDSKÄRM)

Läs den här handboken noggrant innan du använder produkten och spara den för framtida bruk.

43UM3F	49UM3F	55UM3F	65UM3F
43UH5F	49UH5F	55UH5F	65UH5F
43UM3DF	49UM3DF	55UM3DF	65UM3DF
	49UH7F	55UH7F	65UH7F

www.lg.com

Copyright © 2019 LG Electronics Inc. Med ensamrätt.

INNEHÅLLSFÖRTECKNING

SÄKERHETSFÖRESKRIFTER 3

- Säkerhetsåtgärder vid installation av produkten 3
- Försiktighetsåtgärder för nätadapter och ström 5
- Försiktighetsmått vid förflyttning av produkten 7
- Försiktighetsmått vid användning av produkten 7
- Montering på väggen.....8

MONTERING OCH FÖRBEREDELSE 9

- Valfria tillbehör.....10
- Delar och Knappar.....12
- Ansluta stativet.....13
- Ansluta IR- och ljussensor 14
- Porträttvisning.....17
- Ansluta och ta bort LG-logotypen 18
- Montera minnesskyddet.....20
- Installera på en vägg 21

FJÄRRKONTROLL 23

ANSLUTNINGAR 25

- Ansluta till en dator.....25
- Ansluta externa enheter.....25
- Använda ingångslistan.....26
- Ansluta flera bildskärmar 27

FELSÖKNING..... 28

PRODUKTSPECIFIKATIONER..... 31

LICENSER..... 38

VARNING - Utrustningen överensstämmer med CISPR 32 klass A. Denna utrustning kan orsaka radiostörningar i en bostadsmiljö.

SÄKERHETSFÖRESKRIFTER

Läs säkerhetsföreskrifterna noggrant innan du använder produkten.

VARNING

Om du ignorerar varningstexten kan du råka ut för en olycka och skada dig allvarligt, t.o.m. dödligt.

VARNING

Om du ignorerar varningstexten kan du få lättare skador, eller så kan produkten skadas.

VARNING

- Används endast inomhus.

Säkerhetsåtgärder vid installation av produkten

VARNING

- Se till att produkten inte kommer i kontakt med varma föremål, t.ex. värmeelement.
  - Detta medför risk för elektriska stötar, eldsvåda, funktionsstörningar eller andra produktskador.
- Förvara torkmedel, plast och annat förpackningsmaterial utom räckhåll för barn.
  - Torkmedel är farligt att förtära. Om något sväljs av misstag ska du omedelbart framkalla kräkning och kontakta läkare. Plastförpackningar kan även orsaka kvävning. Håll plasten utom räckhåll för barn.
- Placera inte tunga föremål på produkten och sitt inte på den.
  - Om produkten kollapsar eller välter kan du skada dig. Håll noga koll på barnen.
- Var observant på nätkabelns och signalkabelns sträckning längs golvet.
  - En förbipasserande kan snubbla över den, med kortslutning, eldsvåda eller skador på produkt eller person som följd.
- Förvara produkten i en torr och dammfri miljö.
  - Damm eller fukt kan orsaka kortslutning, eldsvåda eller skador på produkten.
- Om du känner röklukt eller hör något konstigt ljud ska du dra ur nätkabeln och kontakta servicecentret.
  - Att låta apparaten vara igång utan åtgärd medför risk för kortslutning eller eldsvåda.

- Om du har råkat tappa produkten eller höljet är trasigt ska du stänga av produkten och dra ur nätkabeln.
  - Att låta apparaten vara igång utan åtgärd medför risk för kortslutning eller eldsvåda. Kontakta servicecentret.
- Tappa inte föremål på produkten eller utsätt den för stötar. Kasta inte leksaker eller föremål på skärmen.
  - Det kan orsaka personskada och problem med produkten och skada skärmen.
- Låt inte produkten falla när du ansluter den till en extern enhet.
  - Detta kan leda till personskador och/eller skador på produkten.
- När du ansluter den till en spelenhet, ska avståndet till enheten vara fyra gånger så långt som skärmens diagonalmått.
  - Om produkten trillar ner på grund av den korta kabeln och detta kan leda till personskador och/eller skador på produkten.
- Om du visar en bild på skärmen under en längre tid kan detta skada skärmen och orsaka en inbränd bild. När produkten används under en längre tid, använd en skärmsläckare på PC:n eller utnyttja produktens funktion mot kvardröjande bilder. Stäng av produkten när den inte används. Inbränning och problem i anslutning till inbränning täcks inte av garantin för denna produkt.
- Montera inte produkten på väggen om den kan komma att exponeras för olja eller oljestänk.
  - Det kan skada produkten och leda till fel.

⚠ VARNING

- Se till att produktens ventilationshål är fria. Placera produkten på en fri yta (åtminstone 100 mm från närmaste vägg).
  - Eftersom produkten utvecklar värme kan den skadas eller börja brinna om den placeras för nära väggen.
- Se till att produktens ventilationshål inte blockeras av t.ex. en bordsduk eller gardin.
  - Annars kan den skadas, eller så kan det uppstå eldsvåda på grund av överhettning.
- Placera produkten på ett plant och stabilt underlag där den inte riskerar att glida eller välta.
  - Om du tappar produkten kan du skada dig, eller också kan produkten gå sönder.
- Utsätt inte produkten för elektromagnetiska fält.
- Utsätt inte produkten för direkt solljus.
  - Produkten kan skadas.
- Om du installerar produkten på en plats där de rekommenderade kraven inte uppfylls, kan bildkvaliteten och produktens livslängd och skick kraftigt försämras. Vänd dig till LG eller en professionell installatör innan du installerar den. Den här varningen gäller platser där det förekommer mycket finkornigt damm eller oljedimma, där det används kemiska ämnen, vid väldigt höga eller låga temperaturer, om luftfuktigheten är hög eller om produkten brukar vara påslagen under lång tid (t.ex. på flygplatser eller tågstationer). Om den här varningen inte följs gäller inte garantin.
- Installera inte produkten på en plats som saknar ventilation (t.ex. i en bokhylla eller ett skåp), inte heller utomhus eller på en matta eller dyna.
- Tänk också på att inte installera den i närheten av lampor eller andra föremål som är värmealstrande.

Försiktighetsåtgärder för nätadapter och ström

VARNING

- Om vatten eller något främmande ämne hamnar i produkten (TV, bildskärm, strömsladd eller nätadapter), koppla från strömsladden omedelbart och kontakta servicecentret.
  - Annars finns det risk för att produkten skadas och därmed orsakar brand eller elektriska stötar.
- Rör aldrig stickkontakten eller nätadaptern med våta händer. Om kontaktens stift är fuktiga eller dammiga, torka av dem före användning.
  - Annars finns det risk för brand och elektriska stötar.
- Se till att föra in strömsladden i nätadaptern helt.
  - Om den är ansluten för löst kan den dåliga anslutningen medföra risk för brand eller elektriska stötar.
- Se till att använda strömsladdar och nätadaptrar som tillhandahållits eller godkänts av LG Electronics, Inc.
  - Att använda icke godkända produkter kan medföra risk för brand eller elektriska stötar.
- När du kopplar från strömsladden ska du alltid dra i stickkontakten. Böj inte strömsladden för hårt.
  - Kabeln kan skadas och ge elektriska stötar eller ge upphov till eldsvåda.
- Var försiktig så att du inte kliver eller placerar tunga föremål (elektriska apparater, kläder etc.) på strömsladden eller nätadaptern. Var försiktig så att du inte skadar strömsladden eller nätadaptern med vassa föremål.
  - En skadad strömsladd kan orsaka brand eller elektriska stötar.
- Montera inte isär, reparera eller modifiera strömsladden eller nätadaptern.
  - Det kan orsaka brand eller elektriska stötar.
- Anslut nätkabeln till ett jordat uttag.
  - Annars kan du få livsfarliga elstötar.
- Använd bara den angivna märkspänningen.
  - Annars kan produkten skadas, och du kan få livshotande elstötar.
- Rör aldrig vid nätkabel och signalkabel när det åskar och blixtrar, det kan vara mycket farligt.
  - Det finns risk för elektriska stötar.
- Anslut inte flera grenuttag, elektriska apparater eller elektriska värmeelement till samma eluttag. Använd jordade grenuttag och kablar som är särskilt anpassade för användning med t.ex. datorutrustning.
  - Det kan uppstå eldsvåda på grund av överhettning.

- Rör inte vid kontakten med våta händer. Om kontaktens stift är våta eller täckta av damm måste du torka eller damma av dem ordentligt.
  - Annars kan du få livshotande elstötar på grund av fukten.
- Dra ur nätkabeln om du vet att du inte kommer att använda produkten under en längre tid.
  - Ansamlat damm kan orsaka eldsvåda, och försämrad isolering kan leda till krypströmmar, kortslutning eller eldsvåda.
- Anslut nätkabeln noga och utan glapp.
  - Om kabeln glappar kan eldsvåda uppstå.
- Stick inte in något metallföremål i änden på nätkabeln när kontakten sitter i vägguttaget. Undvik att vidröra nätkabeln omedelbart efter att stickkontakten satts i väggen.
  - Annars kan du få livshotande elstötar.
- Apparatanslutningsdonet används som urkopplingsenhet.
- Kontrollera att enheten är installerad nära vägguttaget som används och att detta är lättillgängligt.
- Så länge apparaten är ansluten till vägguttaget för växelström är den fortfarande kopplad till växelströmskällan, även om apparaten är avstängd.

⚠ VARNING

- Se till att hålla uttag, nätadapter och stickkontaktens stift fria från damm etc.
  - Det kan orsaka brand.
- Dra inte ur nätkabeln när produkten är påslagen.
  - Annars kan produkten skadas.
- Använd endast nätsladden som levereras med enheten. Om du använder en annan nätsladd, se till att den är certifierad av den tillämpliga nationella standarden när de inte tillhandahålls av leverantören. Om nätsladden är trasig på något sätt, kontakta tillverkaren eller närmaste auktoriserade leverantör av reparationer för ersättning.

Försiktighetsmått vid förflyttning av produkten

VARNING

- Stäng först av produkten.
  - Annars kan du få livshotande elstötar och produkten kan skadas.
- Dra ur alla kablar innan produkten flyttas.
  - Annars kan du få livshotande elstötar och produkten kan skadas.
- Kontrollera att skärmen är vänd framåt och håll den med båda händer då den flyttas. Om du tappar produkten kan det ge en elektrisk stöt eller orsaka en eldsvåda. Kontakta ett auktoriserat servicecenter för reparationer.
- Kontrollera att produkten är avstängd, urkopplad och att alla kablar har tagits bort. Två eller fler personer kan behövas för att bära större apparater. Utsätt inte apparatens framsida för tryck eller påfrestningar.

VARNING

- Utsätt inte produkten för skakningar när den flyttas.
  - Annars kan du få livshotande elstötar och produkten kan skadas.
- Kasta inte originalförpackningen. Förvara helst produkten I originalförpackningen vid transport.

Försiktighetsmått vid användning av produkten

VARNING

- Ta inte själv isär produkten. Försök inte heller att reparera eller modifiera den på egen hand.
  - Det kan leda till elektriska stötar eller eldsvåda.
  - Kontakta servicecentret vid kontroll, finjustering eller reparation.
- Om skärmen inte används under en längre tid bör den kopplas bort från vägguttaget.
- Undvik att utsätta produkten för väta.
  - Det kan leda till elektriska stötar eller eldsvåda.
- Stöt inte på skärmens framsida och sidor och repa den inte med metallobjekt.
  - Det kan skada skärmen.
- Undvik hög temperatur och hög luftfuktighet.

⚠ VARNING

- Du bör inte ställa eller förvara brandfarliga ämnen I närheten av produkten.
  - Vårdslös hantering av brandfarliga ämnen innebär risk för explosion eller eldsvåda.
- När produkten rengörs, dra ur nätsladden och rengör försiktigt med en mjuk trasa för att undvika repor. Rengör inte med en blöt trasa eller spreja vatten eller andra vätskor direkt på produkten. Det kan ge en elektrisk stöt. (Använd inga kemikalier såsom bensen, förtunning eller alkohol)
- Ta paus då och då och vila ögonen.
- Håll alltid produkten ren.
- Inta en bekväm och avslappnad ställning när du arbetar med produkten.
- Ta regelbundna pauser när du använder produkten länge.
- Tryck eller skrapa inte på skärmytan med handen eller med vassa föremål som naglar, spik, pennor eller liknande, som kan orsaka repor.
- Sitt inte för nära produkten.
  - Om du tittar på skärmen på för nära håll kan din syn skadas.
- Ställ in lämplig upplösning samt rätt tid efter anvisningarna i bruksanvisningen.
  - Din syn riskerar annars att skadas.
- Använd endast därför avsedda rengöringsmedel när du rengör produkten. (Använd inte bensen, thinner eller alkohol.)
  - Produkten kan skadas.
- Produkten får inte utsättas för någon typ av vätska (droppar eller stänk). Placera inte föremål med innehåll i flytande form, t.ex. vaser och koppar, på eller över apparaten (t.ex. På hyllor ovanför enheten).
- Batterier ska inte utsättas för stark värme, så utsätt dem inte för direkt solljus, och håll dem på avstånd från öppen eld och element.
- Använd ENDAST återuppladdningsbara batterier i laddaren.
- Om du använder headset (hörlurar) under en längre tid eller lyssnar med hög volym kan din hörsel skadas.
- Spreja vatten på en mjuk trasa två till fyra gånger och använd den för att rengöra den främre ramen. Torka av i endast en riktning. För mycket fukt kan orsaka fläckar.

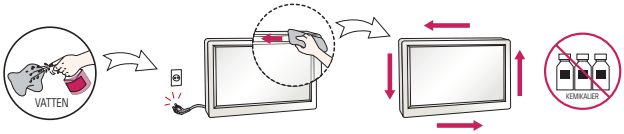

- Använd inte högspänningsprodukter i närheten av bildskärmen. (t.ex. en elektrisk flugsmälla)
  - Skärmen kan få ett fel om den får en elektrisk stöt.

Montering på väggen

- Installera inte apparaten själv! Kontakta kvalificerad servicetekniker från tillverkaren. Skador kan uppstå!

MONTERING OCH FÖRBEREDELSE

⚠ VARNING

- Använd alltid originalkomponenter för att garantera säkerhet och produktprestanda.
- Skador eller personskador som orsakats av användning av piratkopierade produkter omfattas inte av garantin.

OBS!

- Vilka tillbehör som medföljer din produkt kan variera beroende på modell eller region.
- Produktspecifikationer och innehåll i den här handboken kan ändras utan föregående meddelande vid uppgradering av produktens funktioner.
- SuperSign – programvara och handbok
  - Hämtar från LG Electronics webbplats.
  - Besök LG Electronics webbplats (*http://partner.lge.com*) och hämta den senaste programvaran för din modell.
- Garantin täcker inte skador som orsakats av att produkten använts i en väldigt ammig miljö.

Valfria tillbehör

Tillbehören kan komma att ändras utan förvarning för att förbättra produktens prestanda, och nya tillbehör kan tillkomma. Bilderna i den här handboken kan skilja sig från den faktiska produkten och de faktiska tillbehören.

Stativpaket	
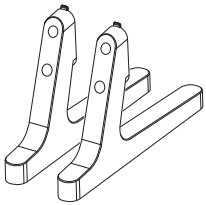 **ST-653T**	**Skruvar** Diameter 4,0 mm x Gänga 0,7 mm x Längd 12,0 mm

Mediaspelarpaket		
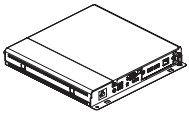 **Mediaspelare** MP500/ MP700	**Skruvar** Diameter 3,0 mm x Gänga 0,5 mm x Längd 6,0 mm	**CD (användarhandbok)/ Kort**

OPS-paket		
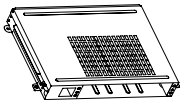	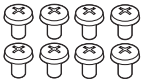	
KT-OPSF	**Skruvar** Diameter 3,0 mm x Längd 8,0 mm	**Skruvar** Diameter 3,0 mm x Längd 8,0 mm
	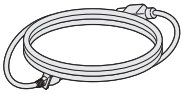	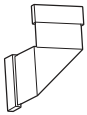
Kort (Enkel installationsguide)	**Nätsladd**	**Anslutningskabel**

OBS!

- Anslut kabeln till porten innan du sätter fast OPS-paketet eller mediaspelaren.

Delar och Knappar

Bilden kan se olika ut beroende på modell.

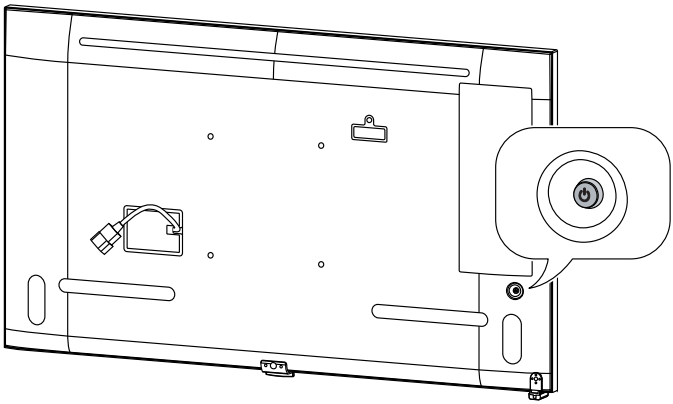

Ström på (tryck)
Snabbmeny (Tryck på [1])
Menyval (Tryck på [2])
Ström av [3] (håll knappen nedtryckt)

Volymkontroll
Kontrollmeny [2]

Kontrollmeny [2]

1 När bildskärmen är på trycker du en gång på ⏻-knappen.
2 Du kan använda funktionen via kontrollmenyn.
3 Alla program som körs stängs.

Snabbmeny

⏻ Stänger av strömmen.

Ändrar ingångskällan.

Öppnar huvudmenyn.

✕ Stäng snabbmenyn.

Ansluta stativet

- Endast för vissa modeller.
- Bilden kan se olika ut beroende på modell.

1

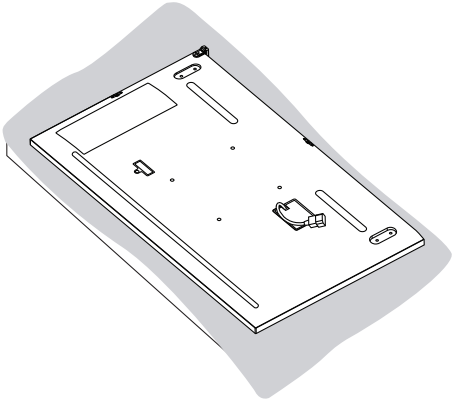

2

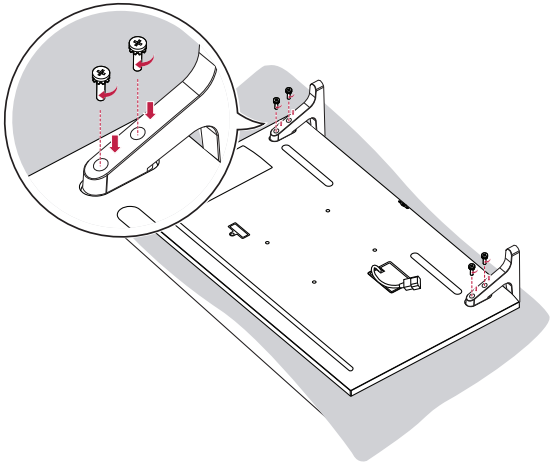

Ansluta IR- och ljussensor

När du ansluter kabeln till produkten aktiveras funktionen för mottagning av fjärrkontrollens signaler. Rotera IR-sensorn enligt riktningen för skärmen (liggande/stående).

- Bilden kan se olika ut beroende på modell.

Grundläggande installation

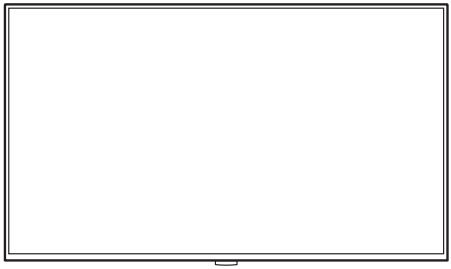

[Framsida]

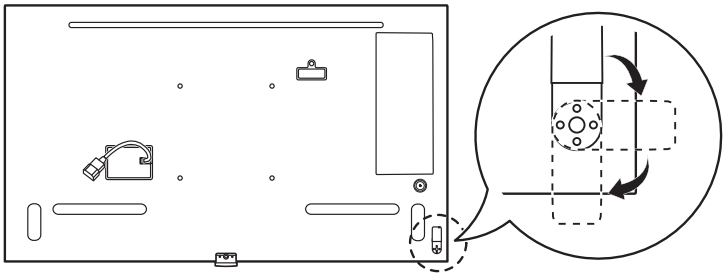

[Baksida]

Liggande

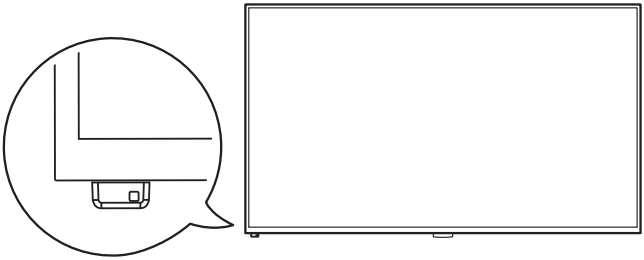

[Framsida]

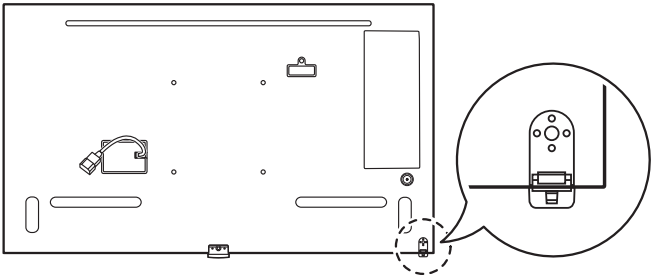

[Baksida]

Porträtt

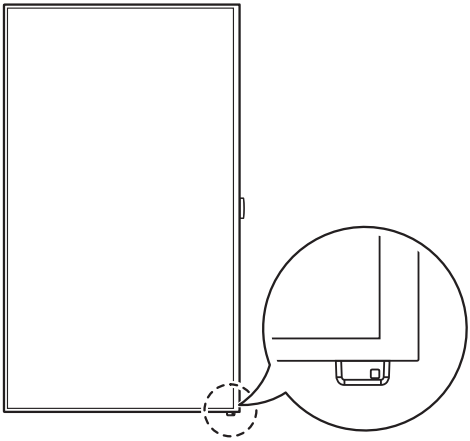

[Framsida]

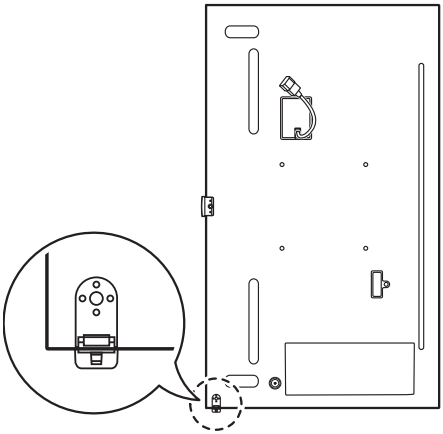

[Baksida]

Porträttvisning

För att installera i stående läge rotera skärmen 90 grader moturs när du ser på den rakt framifrån (med skärmen riktad mot dig).

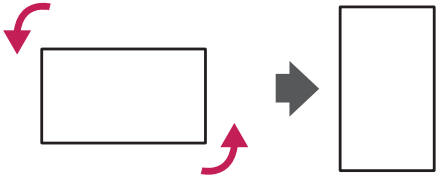

Använda Kensington-lås

(Denna funktion finns inte på alla modeller.)

Fästpunkten för Kensington-låset finns på baksidan av bildskärmen. Mer information om installation och användning av låset finns i den användarhandbok som medföljer Kensingtonlåset, eller på *http://www.kensington.com*.

Anslut Kensington-låsets kabel till bildskärmen och bordet.

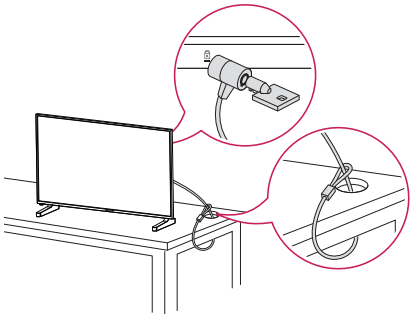

OBS!

- Kensington-låset är ett valfritt tillbehör. Du kan köpa ytterligare tillbehör hos vanliga elektronikhandlare.
- På bilden visas ett vanligt sätt att installera, och det kan vara annorlunda när du ska installera din produkt.

Ansluta och ta bort LG-logotypen

- Endast för vissa modeller.
- Bilden kan se olika ut beroende på modell.

Ta bort LG-logotypen

1 Lägg ut en ren duk eller handduk på golvet. Placera sedan bildskärmen på den med skärmen nedåt. Lossa skruven som håller fast LG-logotypen längst ner på bildskärmens baksida med en skruvmejsel.

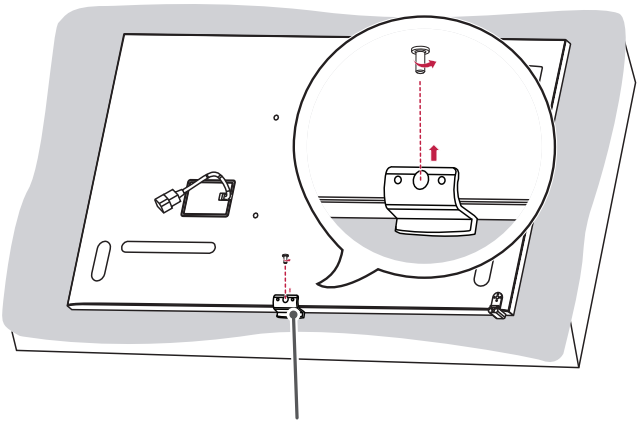

LG-logotypen

2 Ta bort skruvarna och sedan LG-logotypen. Upprepa ovanstående i omvänd ordning för att fästa LG-logotypen igen.

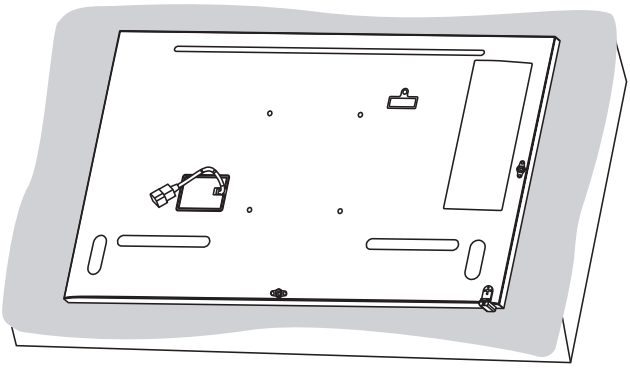

Fästa LG-logotypen på höger sida

1 Lägg ut en ren duk eller handduk på golvet. Placera sedan bildskärmen på den med skärmen nedåt. Lossa skruven som håller fast LG-logotypen längst ner på bildskärmens baksida med en skruvmejsel.

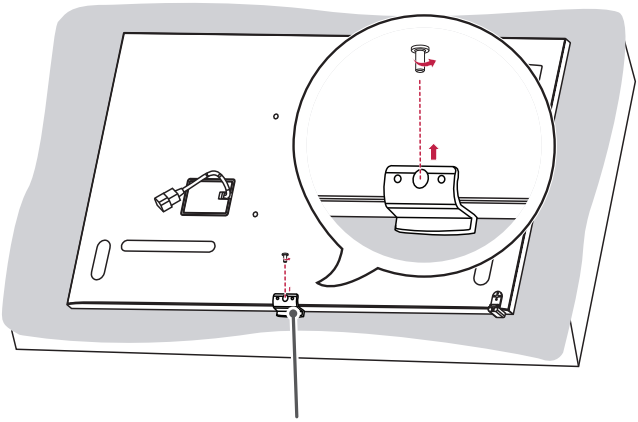

LG-logotypen

2 Ta bort skruvarna och sedan LG-logotypen. Sätt fast LG-logotypen med en skruv i jämnhöjd med hålen på höger sida.

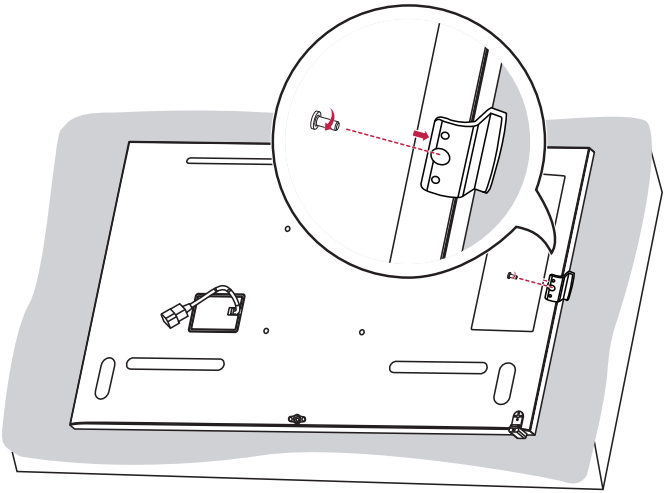

Montera minnesskyddet

Montera höljet med en skruv enligt bilden för att förhindra att USB-minnet stjäls.

1

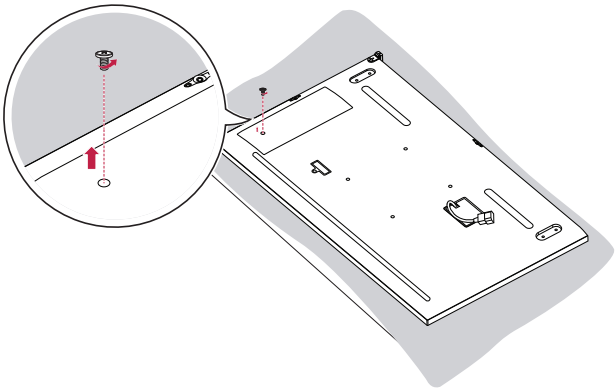

2

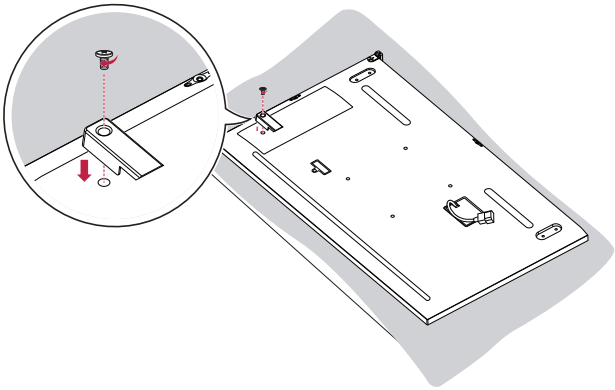

Installera på en vägg

Installera bildskärmen minst 100 mm från väggen och lämna minst 100 mm fritt utrymme runt bildskärmen så att ventilationen fungerar som den ska. Detaljerade installationsanvisningar finns att få från elektronikhandeln. Läs i handboken om du vill ha information om hur du installerar ett lutande väggmonteringsfäste.

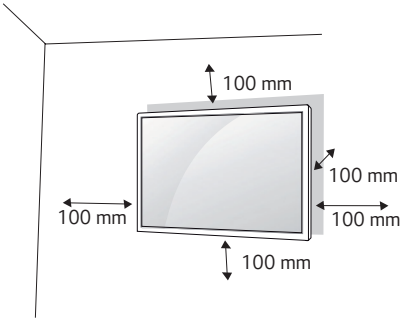

Ska du installera bildskärmen på en vägg sätter du fast väggmonteringsfästet (tillvalskomponent) på skärmens baksida. Kontrollera att väggmonteringsfästet sitter fast ordentligt i bildskärmen och väggen.

1 Använd endast skruvar och väggmonteringsfästen som uppfyller VESA-standarden.
2 Skruvar som är längre än standardlängden kan skada insidan av skärmen.
3 Skruvar som inte uppfyller VESA-standarden kan skada skärmen och orsaka att den ramlar ned. LG Electronics ansvarar inte för skador som beror på användning av skruvar som inte uppfyller standarden.
4 Följ VESA-standard enligt nedan.

- 785 mm eller större

  * Fästskruvar: Diameter 6,0 mm x Gänga 1,0 mm x Längd 12 mm

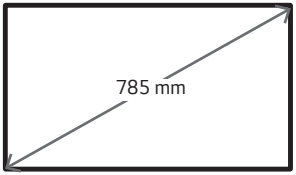

⚠ VARNING

- Undvik elstötar genom att koppla från strömkabeln innan du flyttar eller installerar bildskärmen.
- Om du installerar bildskärmen i taket eller på en lutande vägg kan den falla och orsaka personskador. Använd ett godkänt väggmonteringsfäste från LG och kontakta en lokal återförsäljare eller kvalificerad personal för att få hjälp med installationen.
- Dra inte åt skruvarna alltför hårt eftersom det kan skada bildskärmen och medföra att garantin blir ogiltig.
- Använd endast skruvar och väggmonteringsfästen som uppfyller VESA-standarden. Skador eller personskador som orsakats av felaktig användning eller olämpliga tillbehör täcks inte av garantin.

OBS!

- I väggmonteringspaketet ingår en installationshandbok och alla nödvändiga delar.
- Väggmonteringsfästet är valfritt. Du kan köpa ytterligare tillbehör från din lokala återförsäljare.
- Vilken längd på skruvarna som behövs kan variera beroende på väggfästet. Se till att använda rätt längd.
- Mer information finns i användarhandboken som medföljde väggmonteringsfästet.
- Tiltinstallation på upp till 30 grader riktat nedåt garanteras. (i förhållanden inom 30 °C temperatur, 50 % luftfuktighet)

FJÄRRKONTROLL

Beskrivningarna i den här användarhandboken utgår från knapparna på fjä rkontrollen. Läs handboken noga och använd bildskärmen på rätt sätt. När du ska sätta i batterierna öppnar du luckan och sätter i batterierna (1,5 V AAA). Se till att ⊕ - och ⊖ -polerna är vända åt det håll som visas på etiketterna inuti atterifacket och stäng sedan luckan. När du ska ta ur batterierna gör du precis som vid isättning, men tvärtom. Bilderna kan skilja sig något från de faktiska tillbehören.

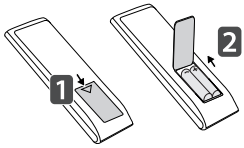

⚠ VARNING

- Blanda inte gamla och nya batterier, eftersom det kan skada fjärrkontrollen.
- Se till att rikta fjärrkontrollen mot fjärrkontrollsensorn på bildskärmen.
- En del av fjärrkontrollens funktioner finns bara på vissa modeller.
- Produktens interna och externa batterier bör inte utsättas för hög värme, såsom direkt solljus, eld eller liknande.

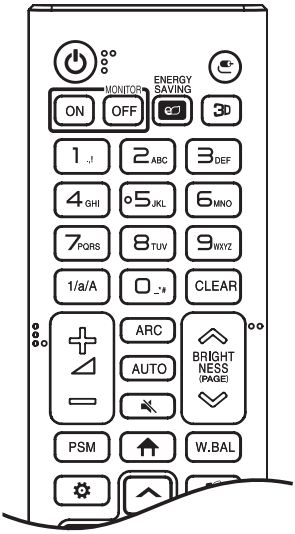

(STRÖMKNAPP) Slår på eller stänger av bildskärmen.

MONITOR ON Slår på bildskärmen.

MONITOR OFF Stänger av bildskärmen.

ENERGY SAVING Justerar skärmens ljusstyrka för att minska energiförbrukningen.

(INGÅNG) Val av ingångsläge.

3D Denna funktion stöds ej.

Knappar med siffror och bokstäver Anger numeriska eller alfabetiska tecken beroende på vilken inställning du har.

1/a/A Växlar mellan numeriskt och alfabetiskt.

CLEAR Tar bort det numeriska eller alfabetiska tecknet som du angett.

(Volymknapp) Justerar volymen.

ARC Väljer läget Förhållande.

AUTO Justerar bildens läge och reducerar skakningar automatiskt (endast RGB-insignal).

(LJUD AV) Stänger av allt ljud.

BRIGHTNESS Justerar skärmens ljusstyrka.

PAGE Funktionen stöds inte på den här modellen.

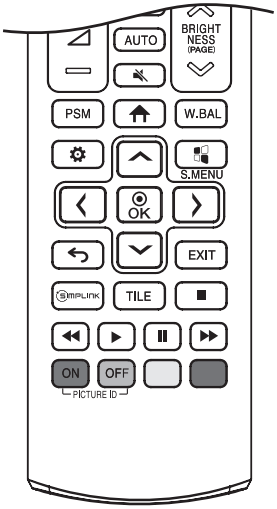

PSM Väljer bildläge.

(HEM) Aktiverar programstart.

W.BAL Öppnar menyn för vitbalans.

(INSTÄLLNINGAR) Ger åtkomst till huvudmenyn, eller sparar din inmatning och går ur menyerna.

S.MENU Denna funktion stöds ej.

(Navigeringsknappar) Bläddrar i menyer eller alternativ.

OK Väljer menyer eller alternativ och bekräftar din inmatning.

(BAKÅT) Backa ett steg i användargränssnittet.

EXIT Avslutar alla OSD-aktiviteter och -program.

SIMPLINK Gör så att du kan styra visning av multimedia på olika multimedieenheter genom att helt enkelt använda fjärrkontrollen via SimpLink-menyn.

TILE Väljer TILEläget.

PICTURE ID ON/OFF När siffran för bild-ID är densamma som för enhets-ID kan du styra vilken bildskärm du vill i flerskärmsläget.

Kontrollknappar för USB-meny Styr medieuppspelning.

ANSLUTNINGAR

Du kan ansluta olika externa enheter till bildskärmen. Ändra ingångsläget och välj den externa enhet som du vill ansluta. Det finns mer information om anslutningar för externa enheter i användarhandboken som medföljer varje enhet.

Ansluta till en dator

Vissa av kablarna medföljer inte. Bildskärmen har stöd för Plug and Play*-funktionen.

* Plug and Play: en funktion som gör att en PC kan känna igen enheter som användaren ansluter utan att enheterna behöver konfigureras och utan användaråtgärder under start.

Ansluta externa enheter

Vissa av kablarna medföljer inte. Anslut en HD-mottagare, DVD-spelare eller en videospelare till bildskärmen och välj en lämplig ingångskälla.

För bästa möjliga bild- och ljudkvalitet rekommenderar vi att du ansluter externa enheter till bildskärmen med hjälp av HDMI-kablar.

OBS!

- För bästa möjliga bildkvalitet rekommenderar vi att bildskärmen används med HDMI-anslutning.
- För att följa specifikationerna för produkten bör du använda en avskärmad gränssnittskabel med ferritkärna, t.ex. en DVI-D/HDMI-kabel.
- Om du slår på bildskärmen när den har blivit kall kan skärmbilden flimra. Detta är normalt.
- Ibland kan röda, gröna eller blå prickar visas på bildskärmen. Detta är normalt.
- Använd en höghastighets-HDMI®/™-kabel (kortare än 3 meter).
- Använd en certifierad kabel med HDMI-logotypen på. Om du inte använder en certifierad HDMI-kabel kan det hända att bildskärmen inte visas eller att det uppstår anslutningsfel.
- Rekommenderade HDMI-kabeltyper
  - Höghastighets-HDMI®/™-kabel
  - Höghastighets-HDMI®/™-kabel med Ethernet
- Om du inte hör något ljud i HDMI-läget bör du kontrollera datorns inställningar. För vissa datorer krävs att du manuellt ändrar standardljudutgången till HDMI.
- Om du vill använda HDMI-PC-läget måste du ställa in PC/DTV på PC-läge.
- Kompatibilitetsproblem kan uppstå när du använder HDMI-PC-läget.
- Kontrollera att strömsladden är bortkopplad.
- Om du ansluter en spelenhet till bildskärmen ska du använda kabeln som medföljde spelenheten.

VARNING

- Anslut signalkabeln och spänn åt genom att vrida skruvarna medurs.
- Tryck inte länge med fingret på skärmen eftersom det kan leda till en tillfällig störning på skärmen.
- Undvik att visa samma bild alltför länge på skärmen för att förhindra en inbränd bild. Använd om möjligt skärmsläckare.
- Trådlösa kommunikationsenheter nära bildskärmen kan orsaka störningar i bilden.

Använda ingångslistan

(HEM) →

- HDMI 1 → HDMI 2 → HDMI3/OPS/DVI → DISPLAYPORT

Ansluta flera bildskärmar

Om du vill använda flera bildskärmar anslutna till varandra ansluter du ena änden av signalkabeln (DP-kabeln) till DP-utgången på en bildskärm och den andra änden till DP-ingången på den andra bildskärmen.

* DP-kabel: använd en DP-kabel som är certifierad enligt DP 1.1a (SST) eller högre.

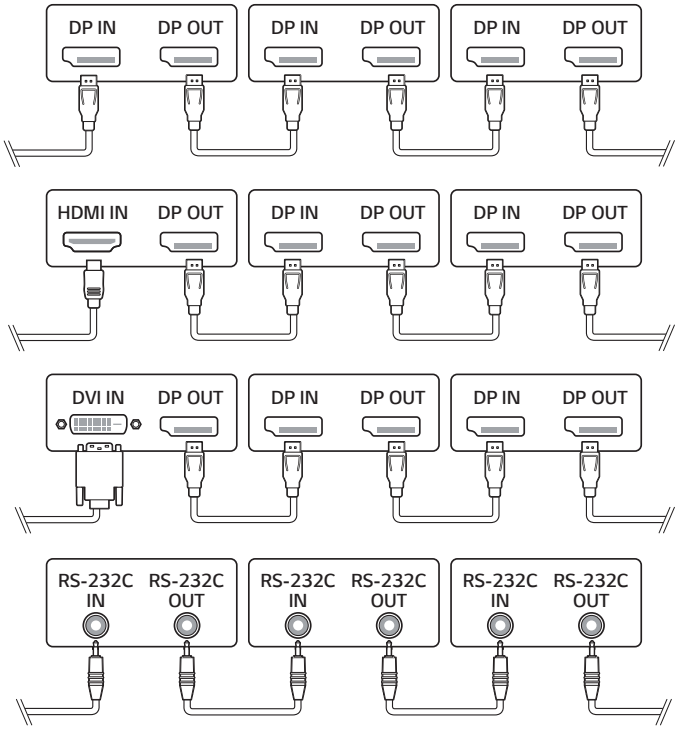

OBS!

- Generellt kan upp till 100 bildskärmar anslutas via DP-utgången (vid den rekommenderade upplösningen) om signalen är stabil och alla kablar är aktiva. Om du vill ansluta fler än 100 bildskärmar rekommenderar vi att du använder en fördelare.
- Om signalkabeln mellan produkten och datorn är för lång ska du använda en förstärkare eller optisk kabel.
- Du kan komma att uppleva kompatibilitetsproblem om du använder skärmfunktionen DP daisychain tillsammans med andra modeller.

FELSÖKNING

Ingen bild visas.

Problem	Lösning
Är strömsladden ansluten?	• Kontrollera att strömkabeln är ordentligt ansluten till eluttaget.
Visas meddelandet ”Ogiltigt format”?	• Signalen från datorn (grafikkortet) ligger utanför produktens vertikala eller horisontella frekvensintervall. Justera frekvensintervallet med hjälp av specifikationerna i den här handboken.
Visas meddelandet ”Ingen signal”?	• Signalkabeln mellan datorn och produkten är inte ansluten. Kontrollera signalkabeln. • Gå till ingångsmenyn för att kontrollera ingångssignalen.

Meddelandet ”Okänd produkt” visas när produkten ansluts.

Problem	Lösning
Installerade du drivrutinen?	• Kontrollera att Plug and Play-funktionen stöds enligt användarhandboken för grafikkortet.

Bilden på skärmen ser inte normal ut.

Problem	Lösning
Är skärmens position felaktig?	• Kontrollera att grafikkortets upplösning och frekvens stöds av produkten. Om frekvensen ligger utanför intervallet kan du ställa upplösningen till det rekommenderade värdet i ”Bildskärm”-inställningarna i Kontrollpanelen.
Skärmbilden visas inte på rätt sätt.	• Rätt insignal är inte ansluten till signalporten. Anslut den signalkabel som matchar källinsignalen.

Efterbilder visas på produkten.

Problem	Lösning
Efterbilder visas när produkten slås på.	• Om du använder en stillbild länge kan bildpunkterna ta skada. Använd skärmsläckarfunktionen. • När en mörk bild visas på skärmen efter en bild med hög kontrast (svartvit eller grå), kan det resultera i en inbränd bild. Det är normalt för LCD-skärmprodukter.

Ljudfunktionen fungerar inte.

Problem	Lösning
Inget ljud?	• Kontrollera att ljudkabeln är ansluten på rätt sätt. • Justera volymen. • Kontrollera om ljudet är korrekt inställt.
Ljudet är för dovt.	• Välj lämpliga equalizer-inställningar.
Ljudet är för lågt.	• Justera volymen.

Skärmens färger är inte normala.

Problem	Lösning
Skärmen har dålig färgupplösning (16 färger).	• Ange antalet färger till mer än 24 bitar (true color). Välj Kontrollpanelen - Bildskärm - Inställningar - Färgtabell i Windows.
Skärmens färger är ostadiga eller svartvita.	• Kontrollera signalkabelns anslutningsstatus. Alternativt sätt i datorns grafikkort igen.
Syns svarta fläckar på skärmen?	• Flera bildpunkter (röda, gröna, vita, blå eller svarta) kan visas på skärmen. Det beror på LCD-panelens unika egenskaper. Det här är inte ett tillverkningsfel i LCD-panelen.

Det du vill utföra fungerar inte.

Problem	Lösning
Strömmen stängs plötsligt av.	• Är Timers inställd? • Kontrollera inställningarna för strömkontroll. Strömmen bryts.

⚠ VARNING

- Inbrända bilder uppstår inte om du byter bild kontinuerligt, men kan uppstå om du använder en stillbild under en längre tid. Du bör därför följa nedanstående anvisningar för att minska risken för att inbränning uppstår i samband med stillbilder. Vi rekommenderar att du ändrar skärmen minst en gång per 12 timmar. Om du byter bild oftare minskar risken för inbränning ytterligare.

Rekommenderade driftsförhållanden

1 Ändra bakgrund och teckenfärger med samma tidsintervall.

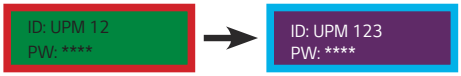

När du ändrar färger bör du använda kompletterande färger för att förhindra inbränning.

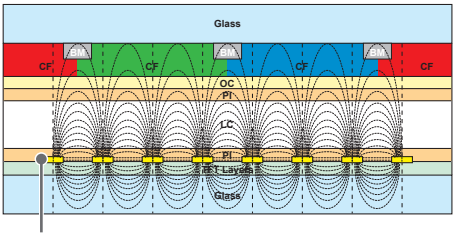

ITO eller MoTi Pixel Layer

2 Ändra bild med samma tidsintervall.

Se till att tecken och bilder är på samma ställe som den gamla bilden efter att ha bytt bild.

Vad är inbrända bilder?

När LCD-skärmen visar en stillbild under en längre tid kan det leda till en spänningsskillnad hos elektroderna som hanterar de flytande kristallerna. När spänningsskillnaden mellan elektroderna byggs upp med tiden har de flytande kristallerna en tendens att förbli riktade åt ett håll. Under den här processen förblir en tidigare visad bild synlig. Det här fenomenet kallas ”inbränning”.

PRODUKTSPECIFIKATIONER

Produktspecifikationerna nedan kan ändras utan föregående meddelande på grund av uppgradering av produktens funktioner.

" ~ " hänvisar till växelström (AC), och " ⎓ " hänvisar till likström (DC).

LCD-skärm	Skärmtyp	TFT (Thin Film Transistor) LCD-skärm (Liquid Crystal Display)
Videosignal	Maximal upplösning	HDMI1,2/ DisplayPort: 3840 x 2160 vid 60 Hz HDMI3/ OPS: 3840 x 2160 vid 30 Hz DVI-D: 1920 x 1080 vid 60 Hz - Den här funktionen kanske inte kan användas med vissa operativsystem eller grafikkortstyper.
	Rekommenderad upplösning	HDMI1,2/ DisplayPort: 3840 x 2160 vid 60 Hz HDMI3/ OPS: 3840 x 2160 vid 30 Hz DVI-D: 1920 x 1080 vid 60 Hz - Den här funktionen kanske inte kan användas med vissa operativsystem eller grafikkortstyper.
	Horisontell frekvens	DVI-D/ HDMI3/ DisplayPort/ OPS(PC): 30 kHz till 83 kHz HDMI1,2/ DisplayPort(PC): 30 kHz till 136 kHz
	Vertikal frekvens	DVI-D(PC): 56 Hz till 60 Hz HDMI1,2,3/ DisplayPort/ OPS(PC): 58 Hz till 62 Hz
	Synkronisering	Separat synkronisering, digital
Ingångs-/utgångsportar		HDMI IN 1, HDMI IN 2, HDMI IN 3, DP IN/OUT, DVI-D IN, RS-232C IN/OUT, LAN, IR & LIGHT SENSOR, USB 2.0 IN, AUDIO IN/OUT, OPS
Inbyggt batteri		Används
Omgivningsförhållanden	Driftstemperatur Luftfuktighet vid drift	0 °C till 40 °C 10 % till 80 %
	Förvaringstemperatur Luftfuktighet vid förvaring	-20 °C till 60 °C 5 % till 85 %
Ljud	Insignalskänslighet	0,7 Vrms

43UH5F

LCD-skärm	Bildpunktsstorlek	0,2451 mm (H) x 0,2451 mm (V)
Strömförsörjning	Uppmätt spänning	AC 100–240 V ~ 50/60 Hz 1,2 A
	Energiförbrukning	Påslagen: 75 W (norm.) Viloläge: ≤ 0,5 W Standbyläge: ≤ 0,5 W
Mått (Bredd x Höjd x Djup) / Vikt	Huvud	962,5 mm x 568,0 mm x 39,9 mm / 11,2 kg
	Huvud + Stativ	962,5 mm x 613,1 mm x 290,0 mm / 11,8 kg

49UH5F

LCD-skärm	Bildpunktsstorlek	0,27963 mm (H) x 0,27963 mm (V)
Strömförsörjning	Uppmätt spänning	AC 100–240 V ~ 50/60 Hz 1,6 A
	Energiförbrukning	Påslagen: 95 W (norm.) Viloläge: ≤ 0,5 W Standbyläge: ≤ 0,5 W
Mått (Bredd x Höjd x Djup) / Vikt	Huvud	1 098,6 mm x 644,5 mm x 39,9 mm / 15,4 kg
	Huvud + Stativ	1 098,6 mm x 694,3 mm x 290,0 mm / 16,0 kg

55UH5F

LCD-skärm	Bildpunktsstorlek	0,315 mm (H) x 0,315 mm (V)
Strömförsörjning	Uppmätt spänning	AC 100–240 V ~ 50/60 Hz 1,7 A
	Energiförbrukning	Påslagen: 105 W (norm.) Viloläge: ≤ 0,5 W Standbyläge: ≤ 0,5 W
Mått (Bredd x Höjd x Djup) / Vikt	Huvud	1 234,4 mm x 720,9 mm x 39,9 mm / 19,0 kg
	Huvud + Stativ	1 234,4 mm x 770,7 mm x 290,0 mm / 19,6 kg

65UH5F

LCD-skärm	Bildpunktsstorlek	0,372 mm (H) x 0,372 mm (V)
Strömförsörjning	Uppmätt spänning	AC 100–240 V ~ 50/60 Hz 1,9 A
	Energiförbrukning	Påslagen: 120 W (norm.) Viloläge: ≤ 0,5 W Standbyläge: ≤ 0,5 W
Mått (Bredd x Höjd x Djup) / Vikt	Huvud	1 453,3 mm x 844,0 mm x 39,9 mm / 28,2 kg
	Huvud + Stativ	1 453,3 mm x 893,1 mm x 290,0 mm / 28,8 kg

49UH7F

LCD-skärm	Bildpunktsstorlek	0,27963 mm (H) x 0,27963 mm (V)
Strömförsörjning	Uppmätt spänning	AC 100–240 V ~ 50/60 Hz 1,6 A
	Energiförbrukning	Påslagen: 100 W (norm.) Viloläge: ≤ 0,5 W Standbyläge: ≤ 0,5 W
Mått (Bredd x Höjd x Djup) / Vikt	Huvud	1 098,6 mm x 644,5 mm x 39,9 mm / 15,4 kg
	Huvud + Stativ	1 098,6 mm x 694,3 mm x 290,0 mm / 16,0 kg

55UH7F

LCD-skärm	Bildpunktsstorlek	0,315 mm (H) x 0,315 mm (V)
Strömförsörjning	Uppmätt spänning	AC 100–240 V ~ 50/60 Hz 1,7 A
	Energiförbrukning	Påslagen: 110 W (norm.) Viloläge: ≤ 0,5 W Standbyläge: ≤ 0,5 W
Mått (Bredd x Höjd x Djup) / Vikt	Huvud	1 234,4 mm x 720,9 mm x 39,9 mm / 19,0 kg
	Huvud + Stativ	1 234,4 mm x 770,7 mm x 290,0 mm / 19,6 kg

65UH7F

LCD-skärm	Bildpunktsstorlek	0,372 mm (H) x 0,372 mm (V)
Strömförsörjning	Uppmätt spänning	AC 100–240 V ~ 50/60 Hz 1,9 A
	Energiförbrukning	Påslagen: 130 W (norm.) Viloläge: ≤ 0,5 W Standbyläge: ≤ 0,5 W
Mått (Bredd x Höjd x Djup) / Vikt	Huvud	1 453,3 mm x 844,0 mm x 39,9 mm / 28,2 kg
	Huvud + Stativ	1 453,3 mm x 893,1 mm x 290,0 mm / 28,8 kg

43UM3F / 43UM3DF

LCD-skärm	Bildpunktsstorlek	0,2451 mm (H) x 0,2451 mm (V)
Strömförsörjning	Uppmätt spänning	AC 100–240 V ~ 50/60 Hz 1,2 A
	Energiförbrukning	Påslagen: 70 W (norm.) Viloläge: ≤ 0,5 W Standbyläge: ≤ 0,5 W
Mått (Bredd x Höjd x Djup) / Vikt	Huvud	962,5 mm x 568,0 mm x 39,9 mm / 11,2 kg
	Huvud + Stativ	962,5 mm x 613,1 mm x 290,0 mm / 11,8 kg

49UM3F / 49UM3DF

LCD-skärm	Bildpunktsstorlek	0,27963 mm (H) x 0,27963 mm (V)
Strömförsörjning	Uppmätt spänning	AC 100–240 V ~ 50/60 Hz 1,6 A
	Energiförbrukning	Påslagen: 85 W (norm.) Viloläge: ≤ 0,5 W Standbyläge: ≤ 0,5 W
Mått (Bredd x Höjd x Djup) / Vikt	Huvud	1 098,6 mm x 644,5 mm x 39,9 mm / 15,4 kg
	Huvud + Stativ	1 098,6 mm x 694,3 mm x 290,0 mm / 16,0 kg

55UM3F / 55UM3DF

LCD-skärm	Bildpunktsstorlek	0,315 mm (H) x 0,315 mm (V)
Strömförsörjning	Uppmätt spänning	AC 100–240 V ~ 50/60 Hz 1,7 A
	Energiförbrukning	Påslagen: 95 W (norm.) Viloläge: ≤ 0,5 W Standbyläge: ≤ 0,5 W
Mått (Bredd x Höjd x Djup) / Vikt	Huvud	1 234,4 mm x 720,9 mm x 39,9 mm / 19,0 kg
	Huvud + Stativ	1 234,4 mm x 770,7 mm x 290,0 mm / 19,6 kg

65UM3F / 65UM3DF

LCD-skärm	Bildpunktsstorlek	0,372 mm (H) x 0,372 mm (V)
Strömförsörjning	Uppmätt spänning	AC 100–240 V ~ 50/60 Hz 1,9 A
	Energiförbrukning	Påslagen: 110 W (norm.) Viloläge: ≤ 0,5 W Standbyläge: ≤ 0,5 W
Mått (Bredd x Höjd x Djup) / Vikt	Huvud	1 453,3 mm x 844,0 mm x 39,9 mm / 28,2 kg
	Huvud + Stativ	1 453,3 mm x 893,1 mm x 290,0 mm / 28,8 kg

Trådlös modul (LGSBWAC72), specifikationer	
Trådlöst LAN (IEEE 802.11a/b/g/n/ac)	
Frekvensområde (MHz)	**Uteffekt (Max.) (dBm)**
2 400 till 2 483,5	14
5 150 till 5 725	16,5
5 725 till 5 850 (inte för EU)	11,5
Bluetooth	
Frekvensområde (MHz)	**Uteffekt (Max.) (dBm)**
2 400 till 2 483,5	8,5

- Eftersom kanalband kan variera från land till land kan användaren inte ändra eller justera funktionsfrekvensen. Produkten är konfigurerad för den regionala frekvenstabellen.
- För användarens skull bör enheten installeras och användas med minst 20 cm avstånd mellan enheten och kroppen.
- “IEEE 802.11ac” finns inte i alla länder.

Läge med funktioner för HDMI/ DVI-D/ DisplayPort/ OPS (PC)

Upplösning	Horisontell frekvens (kHz)	Vertikal frekvens (Hz)	Kommentar
800 x 600	37,879	60,317	
1024 x 768	48,363	60	
1280 x 720	44,772	59,855	
1280 x 1024	63,981	60,02	
1680 x 1050	65,29	59,954	
1920 x 1080	67,5	60	
3840 x 2160	67,5	30	HDMI1/2/3, DisplayPort, OPS
3840 x 2160	135	60	HDMI1/2, DisplayPort

Läge med funktioner för HDMI/ DisplayPort/ OPS (DTV)

Upplösning	Horisontell frekvens (kHz)	Vertikal frekvens (Hz)	Kommentar
480/60p	31,5	60	
576/50p	31,25	50	
720/50p	37,5	50	
720/60p	45	60	
1080/50i	28,1	50	
1080/60i	33,75	60	
1080/50p	56,25	50	
1080/60p	67,432	59,94	
1080/60p	67,5	60	
2160/30p	67,5	30	HDMI1/2/3, DisplayPort, OPS
2160/50p	112,5	50	HDMI1/2, DisplayPort
2160/60p	135	60	HDMI1/2, DisplayPort

OBS!

- Horisontell frekvens: Det horisontella intervallet är den tid det tar att visa en horisontell linje. Den horisontella frekvensen är lika med 1 delat med det horisontella intervallet, och anger antalet horisontella linjer som visas per sekund. Enheten är kHz.
- Vertikal frekvens: Produktens skärmvisning fungerar så att skärmbilden ändras dussintals gånger per sekund, som ett lysrör. Antalet bilder som visas per sekund kallas för vertikal frekvens eller uppdateringshastighet. Enheten är Hz.

LICENSER

Vilka licenser som kan användas varierar beroende på modellen. Mer information om licenserna finns på *www.lg.com*.

Benämningarna HDMI och HDMI High-Definition Multimedia Interface och HDMI-logotypen är varumärken eller registrerade varumärken som tillhör HDMI Licensing Administrator, Inc. i USA och andra länder.

Tillverkad på licens från Dolby Laboratories. Dolby, Dolby Vision, Dolby Audio, Dolby Atmos och den dubbla D-symbolen är varumärken som tillhör Dolby Laboratories.

Du hittar DTS-patent på *http://patents.dts.com*. Tillverkad under licens från DTS Licensing Limited. DTS, symbolen och DTS och symbolen tillsammans, DTS 2.0 Channel, DTS 2.0+Digital Out, DTS-HD och DTS Virtual:X är registrerade varumärken eller varumärken som tillhör DTS, Inc. i USA och/eller andra länder. © DTS, Inc. Med ensamrätt.

This product qualifies for ENERGY STAR®.
Changing the factory default configuration and settings or enabling certain optional features and functionalities may increase energy consumption beyond the limits required for ENERGY STAR® certification.
Refer to ENERGYSTAR.gov for more information on the ENERGY STAR® program.

Modell och serienummer för produkten finns på baksidan av och på ena sidan av produkten. Anteckna dem nedan ifall du skulle behöva service i framtiden.

MODELL _____

SERIENR. _____

Tillfälligt brus är normalt när enhetens ström sätts på och stängs av.