LG
Life's Good

LÁMHLEABHAR SUITEÁIL

OIRIÚNTÓIR AEIR

GAEILGE

Léigh an lámhleabhar a shuiteáil thoil hiomlán roimh a shuiteáil ar an táirge.
Ní mór obair Suiteáil a dhéanamh i gcomhréir leis na caighdeáin sreangú náisiúnta pearsanra údaraithe amháin.
Soláthrófar seoltóir soláthair don trealamh seo a chomhlíonann an rialachán náisiúnta.

BECON **HVAC ez (AC Ez)**
PQCSZ250S0, CQCSZ250S0
Aistriúchán ar an teagasc bunaidh

www.lg.com
Cóipcheart © 2018 - 2024 LG Electronics Inc Gach ceart ar cosaint.

RÉAMHCHÚRAM SÁBHÁILTEACHTA

- Caithfidh an táirge a bheith suiteáilte le duine gairmiúil ó LG ionad seirbhíse údaraithe.
- Tá an úsáideoir freagrach le haghaidh aon fadhbanna atá le feiceáil ón suiteáil le duine nach bhfuil údaraithe agus ní bheidh siad clúdaithe mar baránta.
- Cuireann na Réamhchúram Sábháilteachta seo a leannas stop le haon damáiste nó dainséar.
- The an táirge seo oiriúnach le úsáid gnó nó lasmuigh den teach agus d'éirigh sé le scrúdú an trasnaíocht leictreamaighnéadach.

⚠ RABHADH

Muna bhfuil na treoracha leanta, tá seans de bhás nó gortú.

⚠ FOLÁIREAMH

Tá seans le mionghortú nó táirge damáiste mar thoradh nuair nach bhfuil aon deara a thabhairt.

GAEILGE

⚠ RABHADH

Suiteáil

- Chun an táirge a athsuiteáil, dean teagmháil leis an déileálaí ón áit a cheannaigh tú an táirge, nó ionad seirbhíse le haghaidh an seirbhís athsuiteáil.
  - Suiteáil den táirge le duine nach bhfuil údaraithe bheith de thoradh ar tine, de thurraing leictreach, gortú, pléasc nó mífheidhm an táirge.
- Ná chas nó cuir damáiste ar an gcorda cumhachta.
  - Beidh seans le tine nó turraing leictreach.
- Le haghaigh obair leictreach, dean teagmháil leis an déileálaí ón áit a cheannaigh tú an táirge, nó ionad seirbhíse le haghaidh an seirbhís athsuiteáil.
  - Dídhíolaim nó deisiú ón duine nach bhfuil údaraithe bheith de thoradh ar tine, de thurraing leictreach.
- Suiteálann an táirge in áit cludaithe ón mbáisteach.
  - Beidh mífheidhm dá mbeadh uisce sa táirge.
- Ní shuiteálann an táirge in áit bogthais.
  - Má tá an táirge tais beidh mífheidhm.

- Le haghaigh suiteáil an táirge, dean teagmháil leis an déileálaí ón áit a cheannaigh tú an táirge, nó ionad seirbhíse.
  - Suiteáil den táirge le duine nach bhfuil údaraithe bheith de thoradh ar tine, de thurraing leictreach, gortú, pléasc nó mífheidhm an táirge.
- Le haghaidh obair leictreach, le do thoil bain úsáid as leictreoir chun an obair a dhéanamh búnaithe ar suiteáil lámhleabhar agus léaráid de chiorcad mionsonraithe.
  - Ag baint úsáid as corda mí-oiriúnach, nó ag úsáid duine neamhcháilithe bheith de thoradh ar tine nó turraing leictreach.
- Ná chuir an táirge in aice leis an tine.
  - Beidh seans le tine.
- Má tá an táirge suiteáil in ospidéal nó stáisiún bunáite cumarsáide, coimeád trealamh cosantach i gcoinne torann leicreach.
  - Tá seans de mífheidhm nó níl táirgí eile ag obair i gceart.
- Suiteálann an táirge i gceart.
  - Muna bhfuil an táirge ceangailte i rith an suiteáil tá seans le mífheidhm.
- Léigh an lámhleabhar go cúramach chun an táirge a suiteáil i gceart.
  - Mar sin, tá seans de thine nó de thurraing leictreach mar gheall ar suiteáil mí-cheart.
- Nuair atá an táirge sreangaithe, ná bhain úsáid as cábla neamhchaighdeánach nó lean an cáble an iomarca.
  - Beidh seans le tine nó turraing leictreach.
- Beidh seans le tine nó turraing leictreach.
  - Suiteáil gan slándáil beidh tine nó turraing leictreach.
- Ní chuir nasc idir corda cumhachta agus an port cumarsáide.
  - Beidh seans le tine nó turraing leictreach nó mífheidhm táirge.
- Ná suiteáiltear an táirge in áit in aice le gás indóite.
  - Bheith de thoradh ar tine, de thurraing leictreach, gortú, pléasc nó mífheidhm an táirge.
- I gconai talamh ar an tairge.
  - Ta baol tine no turraing leictreach.

Oibriúchán

- Ná chuir rudaí troma ar an gcorda cumhachta
  - bheith de thoradh ar tine de thurraing leictreach,
- Ná déan athrú ar an gcorda cumhachta gan cead.
  - bheith de thoradh ar tine de thurraing leictreach.

- Báin úsáid as an gcord ceart leis an táirge
  - Bheith de thoradh ar tine, de thurraing leictreach, nuair atá úsáid baint as corda cumhachta neamhchaighdeánach agus neamhcheadaithe.
- Ná bhain úsáid as táirge téigh in aice leis an gcorda cumhachta.
  - Bheith de thoradh ar tine, de thurraing leictreach.
- Bí ceart nach bhfuil an táirge in aice le uisce.
  - Is féidir é a thoradh ar turraing leictreach, nó ar an táirge mífheidhmiú.
- Ná chuir aon árthach le uisce ar an táirge.
  - Bheith de thoradh mífheidhm táirge.
- Ná chuir do lámha fluich ar an táirge.
  - Bheith de thoradh ar tine, de thurraing leictreach.
- Bain úsáid as comhbhall caighdeánach.
  - Ag baint úsáid as táirge mí-oiriúnach, bheith de thoradh ar tine nó turraing leictreach, gortú, pléasc nó mífheidhm an táirge.
- Ná tá an táirge curtha in uisce, déan teagmháil le aonad seirbhíse.
  - Bheith de thoradh ar tine, de thurraing leictreach.
- Ná suaitear an táirge.
  - Is féidir leis an táirge a mífheidhmiú.
- Ná chuir aon an táirge in aice le haon gás indóite nó aon substaint inlasta.
  - Bheith de thoradh ar tine, nó mífheidhm táirge.
- Ná athchóirigh, deisigh nó dídhíolaim an táirge gan cead.
  - Bheith de thoradh ar tine de thurraing leictreach.
- Caithfidh duine fasta a bheith ann nuair atá páistí nó sean daoine ag baint úsáid as an táirge
  - Beidh timpiste nó mífheidhm táirge dá mbeadh míchúram.
- Caithfidh an caomhnóir stop a chuir le paistí a bheith in ann an táirge a fháil.
  - Beidh damáiste déanta ar an táirge agus beidh paistí gortaithe.
- Smaoinígí ar an roan teocht oibriúchán atá le feiceáil sa lámhleabhar. Muna bhfuil aon roan teocht oibriúchán sa lámhleabhar, bain úsáid as an táirge idir 0 °C ~ 40 °C (32 °F ~ 104 °F).
  - Má tá an táirge úsáidte taobh amuigh den raon seo, beidh an táirge damáiste go dian.
- Ná brúigh ar an lasc le rud géar
  - Is féidir é a thoradh ar turraing leictreach, nó ar an táirge mífheidhmiú.
- Ná sreang an táirge nuair atá sé ar siúl.
  - Bheith de thoradh ar thurraing leictreach, nó tine.

- Chuir stop leis an táirge má tá aon torann nó boloadh difiriúil.
  - D'fhéadfadh sé ina chúis le dóiteán nó turraing leictreach.
- Ná chuir rudaí troma ar an táirge
  - Is féidir leis an táirge a mífheidhmiú.
- Ná chuir aon uisce ar an táirge nó é a ghlanadh le uisce.
  - D'fhéadfadh sé ina chúis le dóiteán nó turraing leictreach.
- Ná bhain úsáid as an táirge le haghaidh ainmhithe agus cuir caomhnú, gléis, ealaín nó le haghaidh aon rud eile.
  - Tá seans le airnéis damáiste
- Cuir de láimh ar phacáistiú go cúramach.
  - Tá seans le ghortú mar gheall ar phacáistiú.

⚠ FOLÁIREAMH

Suiteáil

- Chuir an táirge in áit atá oiriúnach chun go mbeadh meáchan an táirge faoi thacaíocht
  - Beidh seans go thitfeadh an táirge and beadh sé scriosta.
- Ná bhain úsáid as an táirge in áit a bhfuil ola, gal nó gás sulfáite.
  - Beidh éifeacht ar obair an táirge nó beidh damáiste déanta.
- Seiceáil an toilleadh cumhacht.
  - Bheith de thoradh ar tine, nó mífheidhm táirge
- Bain úsáid as an gcuibheoir atá curtha ar fáil leis an táirge nó cumhacht ón grúpa 2 24 V~ trasfhoirmeoir, de réir an leagan.
  - Muna bhfuil cuibhneoir neamhchaighdeánach úsáidte, bheith de thoradh mífheidhm táirge Níl an cuibhneoir curtha ar fáil leis an PDI atá le fáil i Meiriceá (U.S)
- Bígí cúramach nach thiteann an táirge nuair atá sé bogtha.
  - Bheith de thoradh mífheidhm táirge nó tá seans de ghortú.
- Seiceáil go bhfuil an corda nasctha I gceart chun uisce nó drúcht agus feithidí a stopadh dul isteach sa táirge.
  - Má tá rud eicint ait instigh, bheith de thoradh ar thurraing leictreach, nó mífheidhm táirge

Oibriúchán

- Glan an táirge le éadach bog ach ní bhain úsáid as ghlantach tuaslagach.
  - Tá seans le tine nó mífheidhm táirge le glantach tuaslagach.
- Ná chuir aon rud géar ar an painéal.
  - Is féidir é a thoradh ar turraing leictreach, nó ar an táirge mífheidhmiú.

- Ná lig an táirge a thagann i dteagmháil le substaint miotail.
  - Is féidir leis an táirge a mífheidhmiú.
- Ná bhain úsáid as an táirge nuair atá sé dífhabhtaithe
  - Is féidir leis an táirge a mífheidhmiú.
- Ná chuir dó lámh instigh sa táirge
  - Is féidir leis an táirge a mífheidhmiú.
- Tár éis a bheith ag úsáid an táirge ar feadh tamaill seiceáil Cuma an táirge
  - Dá mbeadh úsáid bainte as an táirge ar feadh tamaill, rachadh Cuma an táirge in olcas, ag tarraingt gortú ar an úsáideoir.
- Ná fhág an táirge in aice aon vása, buidéal uisce nó aon leachtach eile.
  - D'fhéadfadh sé ina chúis le dóiteán nó turraing leictreach.
- Má tá an criostal leachtach den táirge briste, ná déan teagmháil le dó craiceann mar shampla d'aghaidh nó lámha.
  - Tá seans le gortú nó airnéis damáiste.
- Ma ta an tead solathar damaiste, ni mor e a chur in ionad an monaroir, a ghniomhaire seirbhise no daoine ata cailithe mar an gceanna ionas go guais a sheachaint.
- Deanfar fearas a bheith scoite ona foinse cumhachta le linn seirbhise agus nuair a athsholathar pairteanna.

De réir IEC 60335-1

Ní do dhaoine (lena n-áirítear páistí) a bhfuil a gcumais fhisicúla nó mheabhair laghdaithe, nó atá gan taithí agus gan feasacht, é an gléas seo ach amháin má tá duine atá freagrach as a sábháilteacht á maoirsiú nó á teagasc conas feidhm a bhaint as an ngléas. Ní mór páistí a bheith faoi mhaoirseacht chun cinntiú nach súgraíonn siad leis an ngléas.

De réir EN 60335-1

Tig le páistí atá 8 mbliana d'aois agus níos sine agus duine a bhfuil a gcumais fhisicúla, chéadfacha nó mheabhair laghdaithe nó atá gan taithí agus gan feasacht feidhm a bhaint as an ngléas seo má siad faoi mhaoirseacht nó má teagascadh dóibh conas feidhm a bhaint as an ngléas ar bhealach atá slán agus ar choinníoll go dtuigeann siad na guaiseacha a bhaineann leis. Níl cead ag páistí súgradh leis an ngléas. Níl cead ag páistí é a ghlanadh nó é a chothabháil gan mhaoirseacht.

⚠ FOLÁIREAMH

Aon athrú nach bhfuil formheasta ón déantóir freagrach don ghéilliúntas, tá seans nach beidh cead ag an úsáideoir an trealamh a úsáid.



Diúscairt do seanfhearas

1. Nuair atá an siombal araid rothaí ar an táirge, ciallaíonn sé seo go bhfuil sé cludaithe mar an Treoir Eorpach 2002/96/EC.
2. Caithfidh gach ríomh táirgí a bheith diúscairte ar leithligh ón sruth dramhaíl bhardais trí áit bailiúchán ainmnithe, ceaptha ón rialtas nó údarás áitiúil.
3. Cabhraíonn a bheith ag diúscairt do seanfhearas l gceart an timpeallacht agus daoine agus cuireanna sé stop le haon toradh diúltaigh.
4. Le haghaidh níos mó cruinn eolais faoi diúscairt do seanfhearas, déan teagmháil le do oifig cathrach, seirbhís diúscairt dramhaíola nó an áir in gceannaigh tú an táirge.

RÉAMHRÁ

Gnéithe

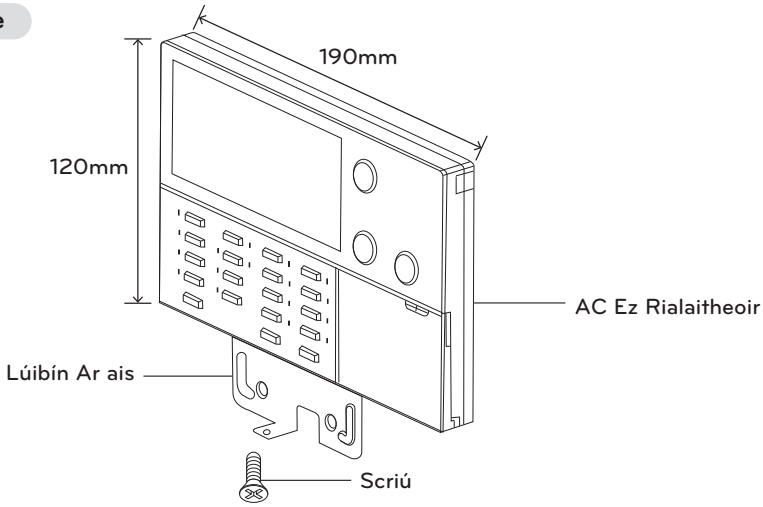

Cúlpháirtí

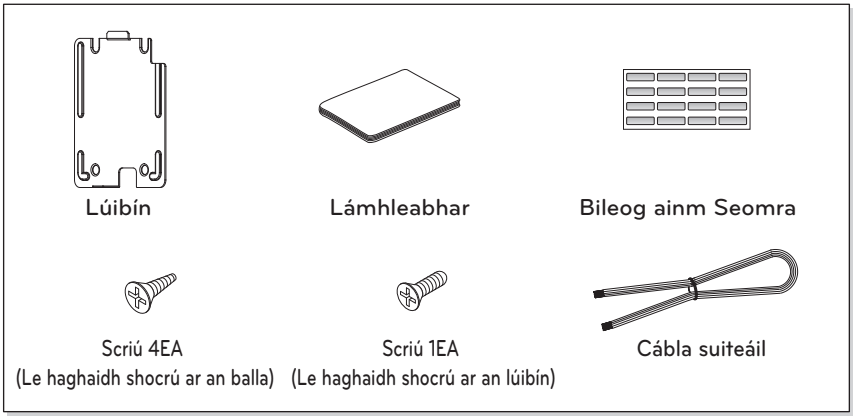

⚠ FOLÁIREAMH

Má tá díobháil déanta don chábla cumhachta, ní mór don déantúsóir, a ghníomhaire seirbhíse nó daoine cáilithe eile mar iad cábla nua a chur ar fáil in ionad an ceann caite chun guais a sheachaint.

! NÓTA

Féadfaidh na figiúirí de na comhpháirteanna agus na táirgí a ceannaíodh go roghnach a thaispeántar éagsúil leis na comhpháirteanna iarbhír agus táirgí.

THREORACHA SUITEÁIL

Tar éis le lonnú AC Ez Lúibín suiteáil ag an suíomh atá ag teastáil, scriú an aonad go daingean ar.

- Socraigh sé suas gan lúbadh toisc go bhféadfadh thus bocht tarlú má corthaí bord thus.
- Socraigh bord rialaitheoir iargúlta chun an bosca míntíriú má tá bosca míntíriú.

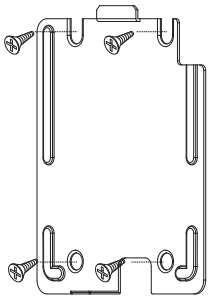

⚠ FOLÁIREAMH

Bain úsáid as na scriúnna bhforáiltear.

Socraigh suas AC Ez cábla i modh ndáil oiriúnach.

- I gcás míntíriú a chur ar dhromchla an balla: Úsáid an poll cábla an lúibín.

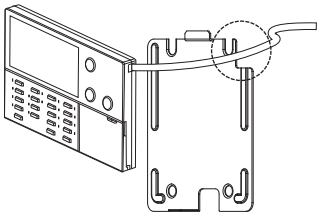

- I gcás ar bith míntíriú a chur ar dhromchla de an balla: Úsáid an ceart gearrtha caol páirt treoir.

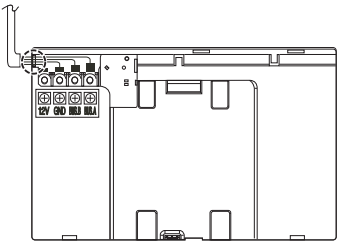

Shocrú trí úsáid a bhaint scriú ar fáil ag an chuid íochtarach teann tar éis a fliuch sé suas an lúibín.

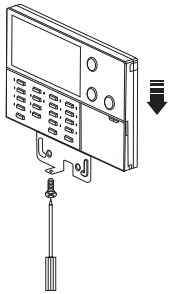

⚠ FOLÁIREAMH

Is féidir é a tuairteála ar an urlár ag an tionchar, más rud é nach bhfuil scriú socraithe.

Modh cábla a Ceangail

Cumhacht a sholáthar don rialaitheoir lárnach, soláthar sé as an bloc críochfoirt DC 10V agus GND críochfort na PI485 nó an bloc críochfort DC 12V agus GND aonad lasmuigh.

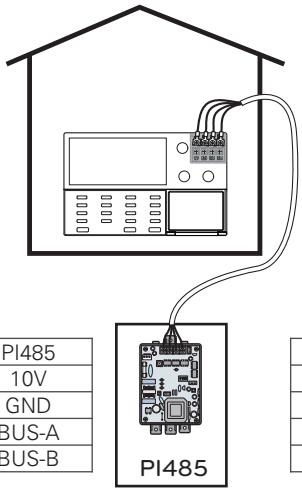

AC Ez	PI485
VCC	10V
GND	GND
BUS-A	BUS-A
BUS-B	BUS-B

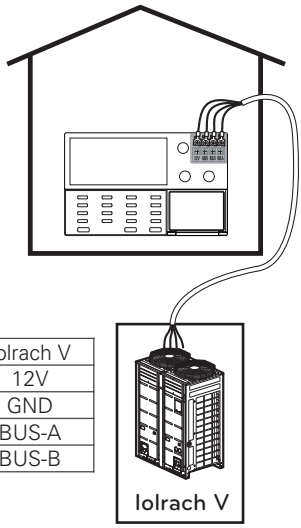

AC Ez	Iolrach V
VCC	12V
GND	GND
BUS-A	BUS-A
BUS-B	BUS-B

⚠ FOLÁIREAMH

- Le haghaidh soláthar DC10V cumhacht ó PI485, tá soláthar cumhacht ceadaithe suas go dtí 1 rialaitheoirí lárnach in aghaidh an PI485. Má chuirtear cumhacht ar fáil níos mó ná 1 AC Ez, Féadfaidh teip tarlú i oibriú de an Ez AC.
- Le haghaidh ag leathnú agus nascadh línte cumarsáide PI485 BUS_A, BUS_B suas go dtí 16 AC Ezs féidir a bheith ag baint.
- Úsáid an 0.75 sreanga Sciath Cearnóg do sreanga ceangal idir PI485 agus AC Ez sreanga.
- Ba chóir fad na sreanga ndáil ar fad a bheith níos lú ná 1km.

I gcás na suiteáil neamhspleáchas AC Ez

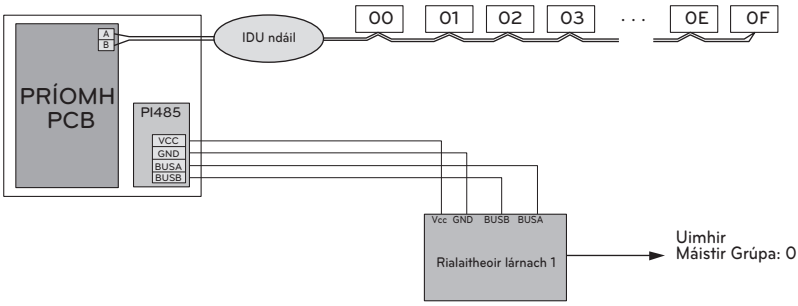

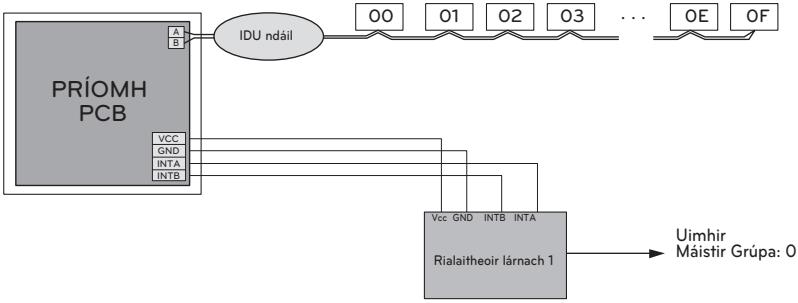

NÓTA

Ba chóir AC Ez cumhacht ionchur ach amháin AC Ez ó aonad lasmuigh.

GAEILGE

I gcás na suiteáil nascacht de AC Ez

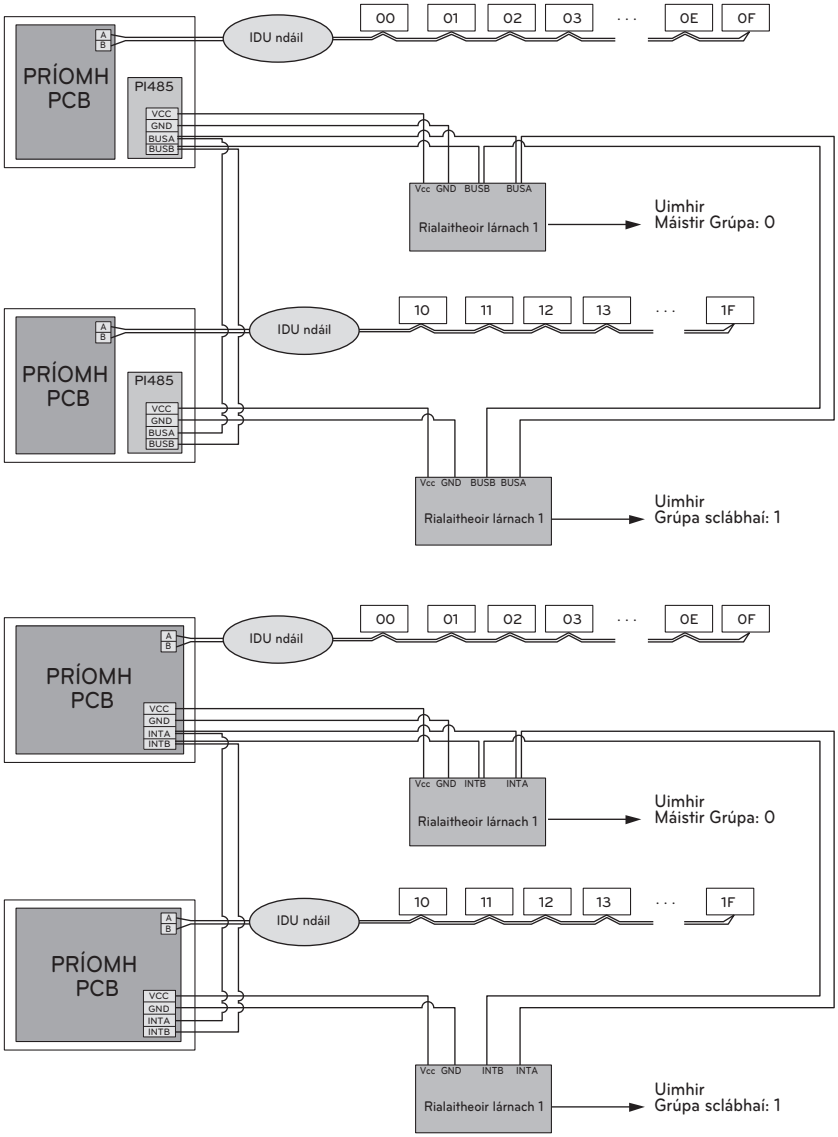

NÓTA

Ba chóir AC Ez cumhacht ionchur ach amháin AC Ez ó aonad lasmuigh. Is féidir a shocrú ar an Máistir/Sclábhaí suíomh agus grúpa uimhir leagan síos ag dul isteach an modh suiteáil. Ba chóir rialaitheoir lárnach agus sreangú aonad lasmuigh a bheith ag baint trí ndáil BUS (toipeolaíocht BUS).

Páirt cur síos

Ainm agus Feidhm na AC Ez

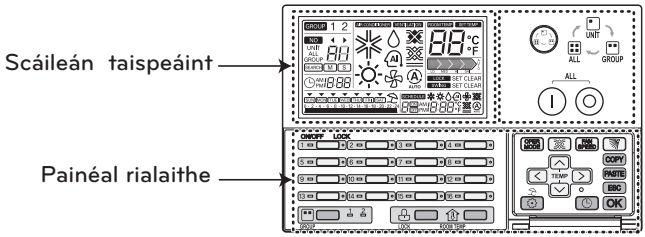

Painéal rialaithe	Scáileán taispeáint	Cur síos
		**Rialaithe roghnú gcnaipe** : Coigeartaíonn roghnaithe raon aonad dhíon.
		**Iomlán Ar/As gcnaipef** : Casann an cumhacht ar/as coinníoll de aonaid dhíon roghnaithe.
		**Duine aonair Ar/As** : Casann an cumhacht ar/as coinníoll de chuid aonad aonair dhíon.
		**Roghnú grúpa gcnaipe** : Athrú rialaithe agus grúpa taispeáint
		**Loc a leagtar/soiléir gcnaipe** : Géara an tacar loc/soiléir
		**Teocht an seomra gcnaipe** : Taispeáin an teocht seomra
		**Modh a oibriú athrú oiriúntóir aer** : gcnaipe modh oibriú
		**Modh aeráil gcnaipe** : Athrú modh aerála de aerálaí
		**Luas lucht leanúna gcnaipe** : Athrú luas lucht leanúna
		**Sruth aeir gcnaipe** : Casann seoil leagtha/soiléir sruth aeir

GAEILGE

Ainm agus fheidhm an AC Ez (ar lean)

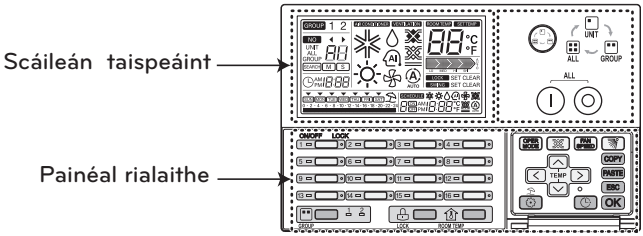

Painéal rialaithe	Scáileán taispeáint	Cur síos
TEMP		**Teocht atá leagtha gcnaipe** : Athrú inmhianaithe teocht oibriú oiriúntóir aer
		Roghnú dhíon gcnaipe : Roghnaigh aonad ag teastáil dhíon a rialaithe
		Fheidhm leagan síos gcnaipe : Cuir isteach modh suiteáil a thus suiteáil
		Reatha leagan síos am gcnaipe : Socraigh an t-am atá ann faoi láthair
		Sceideal leagan síos gcnaipe : Cuir isteach an modh thus sceideal sceideal thus teastáil
COPY		**Sceideal cóip gcnaipe** : Cóip sceideal leagtha iar
PASTE		**Sceideal greamaigh gcnaipe** : Greamaigh sceideal chóipeáil go
ESC		**Esc gcnaipe** : Cealaigh an ábhar athraigh
OK		**OK gcnaipe** : Socraigh an ábhar athraigh
		Saoire leagan síos gcnaipe : Casann saoire iarratas sceideal leagtha/soiléir

- Ní féidir roinnt fHeidhmeanna a oibriú agus taispeáint brath ar an gcineál táirge.
- Beidh sé luach neamh-inmhianaithe taispeáint ar an teocht seomra mura rialaitheoir iargúlta sreinge nasctha.

Modh thus suiteáil _ Conas chun dul isteach modh thus suiteálaí

⚠ FOLÁIREAMH

Is é modh leagan síos suiteálaí a shocrú ar an fheidhm mionsonraí ar an Ez AC.

Más rud é nach bhfuil an modh leagan síos suiteálaí socraithe mar is ceart, is féidir leis fadhbanna leis an táirge, Díobhála go úsáideora nó damáiste maoine. Ní mór é seo a shocrú ag suiteálaí atá deimhnithe, agus ba cheart aon suiteáil nó athrú atá déanta ag neamh-deimhnithe, úsáideoir a bheith freagrach as na torthaí. Sa chás seo, ní féidir seirbhís saor in aisce a chur ar fáil.

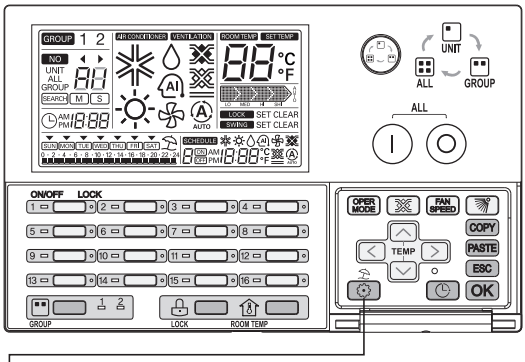

1 Má bhrúnn tú [⚙] Gcnaipe fada le haghaidh 5 soicind, dtiocfaidh sé i mód thus AC Ez.
- Má bhrúnn tú uair amháin go gairid, ní chuireann sé dul i modh thus suiteálaí. Le do thoil brúigh níos mó ná 5 soicind do cinnte.

2 Nuair tú isteach ar an modh leagan síos dtús báire, tá cód fheidhm taispeáint agus ar/as led thalamh d'dhíon # 1 caochadh.

Suiteálaí Socrú Cód Tábla

Uimh.	Fheidhm	Cód	Luach
1	Máistir/Sclábhaí Socrú	1	[M] : Máistir [S] : Sclábhaí
2	Ghrúpa 1 táirge Roghnaigh	2	Oiriúntóir aer/Aerálaí
	Ghrúpa Uimhir Socrú		0 ~ F : Seoladh grúpa - : Gan aon úsáid an grúpa seo
3	Ghrúpa 2 táirge Roghnaigh	3	Oiriúntóir aer/Aerálaí
	Ghrúpa Uimh. Socrú		0 ~ F : Seoladh grúpa - : Gan aon úsáid an grúpa seo
4	Aonaid dhíon cuardach (Rialaitheoir Máistir amháin)	4	Cuardach aonad dhíon
5	° C / °F leagan síos	5	° C: Celsius
			° F: Fahrenheit

Sreabhadh chairt do mód thus Suiteálaí

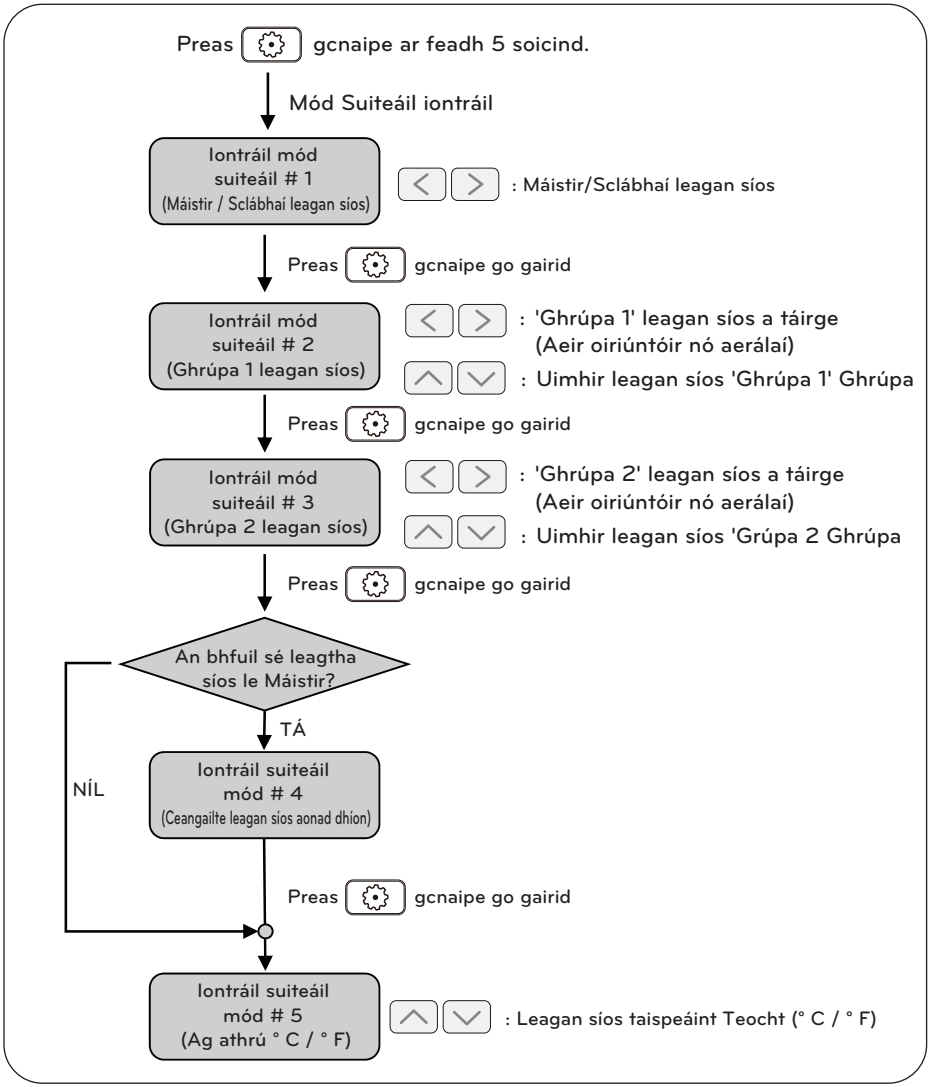

NÓTA

I ngach ceann mód suiteáil, má tú brúigh an OK gcnaipe, tá sé á fheidhmiú nó a shábháil riocht leagan síos reatha.

Má preas tú an ESC gcnaipe, tá sé ar ais roimh leagan síos riocht agus bealaí amach ó mód suiteál.

LG Electronics EU Importer names and addresses / Имена и адреси на вносителите на LG Electronics в ЕС / Nazivi i adrese uvoznika LG Electronics u EU / Nazivi i adrese uvoznika LG Electronics u EU / Názvy a adresy dovozců LG Electronics v EU / Navne og adresser på importører af LG Electronics i EU / Namen und Adressen der LG Electronics EU-Importeure / Ονόματα και διευθύνσεις εισαγωγέων της LG Electronics EU / Nombres y direcciones de importadores para la UE de LG Electronics / LG Electronics EL maaletoojate nimed ja aadressid / LG Electronics – EU:n maahantuojien nimet ja osoitteet / Noms et adresses des importateurs pour LG Electronics EU / Ainmneacha agus seolaí Iompórtálaí AE LG Electronics / Nazivi i adrese uvoznika proizvoda tvrtke LG Electronics u Europskoj uniji / Az LG Electronics európai uniós importőreinek neve és címe / Nöfn og heimilisföng LG Electronics innflytjenda innan ESB / Nomi e indirizzi degli importatori UE di LG Electronics / LG Electronics ES importuotojų pavadinimai ir adresai / LG Electronics ES importētāju nosaukumi un adreses / Имиња и адреси на увозници на LG Electronics за ЕУ / LG Electronics: ismijiet u indirizzi tal-importaturi tal-UE / Namen en adressen van importeurs voor LG Electronics EU / Navn og adresser for EU-importører for LG Electronics / Nazwy i adresy importerów produktów LG Electronics w Europie / Nomes e endereços dos importadores para LG Electronics EU / Numele și adresele Importatorului UE al LG Electronics / Názvy a adresy dovozcov LG Electronics do EÚ / Imena in naslovi uvoznikov za LG Electronics EU / Emrat dhe adresat e importuesve të LG Electronics në BE / Nazivi i adrese EU uvoznika kompanije LG Electronics / Namn och adresser för LG Electronics EU-importörer

LG Electronics Benelux B.V.	Krijgsman 1, 1186 DM Amstelveen, The Netherlands
LG Electronics Deutschland GmbH	Alfred-Herrhausen-Allee 3-5, 65760, Eschborn, Germany
LG Electronics France, SAS	Immeuble Workstation, 25 quai du Président Paul Doumer, 92 400 Courbevoie, France
LG Electronics España S.A.U.	Calle Chile 1, 28290, Las Rozas, Madrid, Spain
LG Electronics Portugal S.A.	Taguspark, Av. Jacques Delors 3, Edifício Inovacao I, Corpo 1, 2740-122, Porto Salvo, Portugal
LG Electronics Hellas S.A.	Ethnarhou Makariou str. 1, 17501, Delta Paleo Faliro, Greece
LG Electronics Italia S.p.A.	Via Aldo Rossi 4, 20149, Milan, Italy
LG Electronics Latvia SIA	Gustava Zemgala gatve 74A, Rīga, LV-1039, Latvia
LG Electronics Magyar Kft.	Konyves K. krt.3/a, 1097, Budapest, Hungary
LG Electronics Polska Sp. z o.o.,	Wołoska 22, 02-675, Warszawa, Poland
LG Electronics Magyar Kereskedelmi Kft. Budapesta Sucursala București,	19-21 Bucuresti - Ploiesti street, Baneasa Business Center, 5th floor, District 1, 013682, Romania
LG Electronics Nordic AB	Esbogatan 18, 164 94, Kista, Sweden
LG Electronics Shared Services Center B.V.	Krijgsman 1, 1186 DM Amstelveen, The Netherlands

Depending on products or models, actual importers may be limited to some subsidiaries. For EU-produced units, there is no applicable EU importer. / В зависимост от продуктите или моделите действителните вносители може да са ограничени до някои дъщерни дружества. За апарати, произведени в ЕС, няма приложим вносител в ЕС. / U zavisnosti od proizvoda ili modela, uvoznici mogu biti ograničeni na neka povezana društva. Za jedinice proizvedene u EU ne postoji važeći uvoznik iz EU. / U zavisnosti od proizvoda ili modela, uvoznici mogu biti ograničeni na određene podružnice. Za jedinice proizvedene u EU ne postoji EU uvoznik. / V závislosti na výrobcích nebo modelech mohou být aktuální dovozci omezeni na některé dceřiné společnosti. U výrobků vyráběných v EU není žádný relevantní dovozce do EU. / Afhængigt af produkter eller modeller kan de faktiske importører være begrænset til enkelte datterselskaber. For EU-fremstillede enheder er der ingen relevant EUimportør. / Je nach Produkt oder Modell können die tatsächlichen Importeure auf einige Tochtergesellschaften beschränkt sein. Für in der EU produzierte Geräte gibt es keinen anwendbaren EU-Importeur. / Ανάλογα με τα προϊόντα ή τα μοντέλα, οι πραγματικοί εισαγωγείς ενδέχεται να περιορίζονται σε ορισμένες θυγατρικές. Για μονάδες που παράγονται στην ΕΕ δεν υπάρχει ισχύων εισαγωγέας της ΕΕ. / Dependiendo de los productos o modelos, los importadores efectivos podrían quedar limitados a algunos subsidiarios. Para las unidades producidas en la UE, no hay ningún importador para la UE aplicable. / Sõltuvalt toodetest või mudelitest võivad tegelikud maaletoojad olla piiratud mõnede tütarettevõtetega. EL-is toodetud seadmete puhul ei ole kohaldatavat EL maaletoojat. / Tuotteista tai malleista riippuen todelliset maahantuojat voivat rajoittua muutamiin tytäryhtiöihin. EU:ssa valmistetuilla laitteilla ei ole sovellettavaa EU:n maahantuojaa. / Selon les produits ou les modèles, les importateurs effectifs peuvent être limités à certaines filiales. Pour les unités produites dans l'UE, il n'y a pas d'importateur applicable pour l'UE. / Ag brath ar tháirgí nó múnlaí, d'fhéadfaí go mbeadh iompórtálaithe iarmhír srianta go roinnt fochomhlachtaí. Maidir le aonaid déanta sa AE, níl iompórtálaí AE infheidhme. / Ovisno o proizvodima ili modelima uvoznici mogu biti ograničeni na neke podružnice. Za uređaje proizvedene u Europskoj uniji nije predviđena tvrtka za uvoz iz EU. / A termékektől vagy modellektől függően előfordulhat, hogy a tényleges importőrök egyes leányvállalatokra korlátozódnak. Az EU-ban gyártott készülékek esetében nincs vonatkozó európai uniós importőr. / Raunverulegir framleiðendur geta verið takmarkaðir við tiltekin dótturfélög, en það fer eftir vörum eða vörumódelum. Engin ESB innflytjandi er fyrir hluti sem eru framleiddir innan ESB. / A seconda dei prodotti o dei modelli, gli importatori effettivi potrebbero essere limitati ad alcune filiali. Per le unità prodotte nell'UE, non esiste un importatore UE applicabile. / Priklausomai nuo gaminių ar modelių, tikrieji importuotojai gali apsiriboti kai kuriomis dukterinėmis įmonėmis. ES pagamintiems vienetams nėra taikomo ES importuotojo. / Atkarībā no produktiem vai modeļiem, faktiskie importētāji var būt dažādi meitasuzņēmumi. ES ražotām vienībām nav piemērojama ES importētāja. / Зависно од производите или моделите, актуелните увозници можеби се ограничени на некои подружници. За единиците произведени за ЕУ, нема применлив увозник за ЕУ. / Skont il-prodott jew il-mudell, l-importaturi attwali jistgħu jkunu limitati għal ċerti sussidjarji. Għall-unitajiet prodotti fl-UE, m'hemmx importatur applikabbli tal-UE. /

Afhankelijk van de producten of modellen, kunnen de eigenlijke importeurs beperkt zijn tot enkele dochterondernemingen. Voor in de EU geproduceerde eenheden is er geen toepasselijke EU-importeur. / Avhengig av produkter eller modeller, kan faktiske importører være begrenset til enkelte datterselskaper. Det er ingen gjeldende EU-importør for EU-produserte enheter. / W zależności od produktów lub modeli, rzeczywiści importerzy mogą polegać na swoich podmiotach zależnych. W przypadku wyrobów produkowanych w UE nie ma odpowiedniego importera na region Unii. / Dependendo dos produtos ou modelos, os importadores existentes podem ser limitados a algumas filiais. Para as unidades produzidas na UE, não há nenhum importador da UE aplicável. / În funcție de produse sau modele, importatorii actuali ar putea fi limitați la anumite filiale. Pentru unitățile produse în UE, nu există niciun importator UE aplicabil. / V závislosti od výrobkov alebo modelov môžu byť skutoční dovozcovia obmedzení na niektoré dcérske spoločnosti. Pre zariadenia vyrobené v EÚ neexistuje žiadny príslušný dovozca do EÚ. / Odvisno od izdelkov ali modelov so lahko dejanski uvozniki omejeni na nekatere hčerinske družbe. Za enote, proizvedene v EU, ni ustreznega uvoznika iz EU. / Në varësi të produkteve ose modeleve, importuesit aktual mund të jenë të kufizuar vetëm në disa degë. Për njësitë e prodhuara në BE, nuk ka importues të zbatueshëm të BE-së. / U zavisnosti od proizvoda ili modela, stvarni uvoznici mogu biti ograničeni na neke podružnice. Za jedinice proizvedene u EU ne postoji merodavni EU uvoznik. / Beroende på produkter eller modeller kan faktiska importörer vara begränsade till vissa dotterbolag. För EU-tillverkade enheter finns det ingen tillämplig EU-importör.