POLSKI

INSTRUKCJA UPROSZCZONA

System mini Hi-Fi Audio

Proszę przeczytać dokładnie niniejszą instrukcję przed rozpoczęciem użytkowania swojego zestawu i zachować ją do użytku w przyszłości.
Aby przeglądnąć opis dla funkcji zaawansowanych proszę odwiedzić stronę http://www.lg.com i pobrać instrukcję obsługi. Niektóre elementy tej instrukcji mogą się różnić od urządzenia rzeczywistego.

MODEL

ON7

MFL71690610
2004_Rev02

www.lg.com

Copyright © 2020 LG Electronics Inc. Wszelkie prawa zastrzeżone.

Górny panel

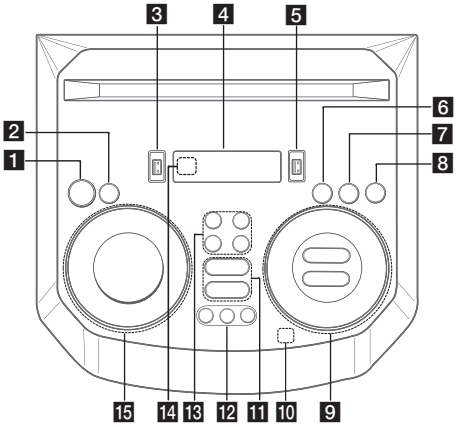

1 ⏻ (Wstrzymanie)
Włącza lub wyłącza zasilanie.

2 **USB REC / DEMO**
- Nagrywanie na USB.
- Zatrzymanie nagrywania.
- Przy wyłączonym zasilaniu naciśnij przycisk **USB REC / DEMO**, aby uruchomić tryb demo.

3 Port USB 1
Możesz odtwarzać plik dźwiękowe z podłączonego urządzenia USB.

4 Okienko wyświetlacza

5 Port USB 2
Możesz odtwarzać plik dźwiękowe z podłączonego urządzenia USB.

6 **F** (Funkcja)
Wybór funkcji oraz źródła.

7 **LIGHTING**
Wybór trybu oświetlania.

8 **TWIN**
Łączy dwa głośniki w trybie TWIN funkcji WIRELESS PARTY LINK.

9 ⏮/⏭ (Pomiń/Wyszukaj)
- Przeskakiwanie w tył lub w przód.
- Wyszukiwanie fragmentu w obrębie utworu/pliku.
- Wybieranie stacji radiowych.
- Skanuje stacje DAB+ poprzez naciśnięcie i przytrzymanie przycisku.

⏯ (Odtwarzanie/Pauza)
- Uruchamianie lub chwilowe zatrzymanie odtwarzania.
- Wybór trybu Stereo/Mono.
- Blokada połączenia **Bluetooth** (BT LOCK): Wybierz funkcję **Bluetooth**, naciskając wielokrotnie klawisz **F**. I długo naciśnij ⏯, aby ograniczyć połączenie **Bluetooth** tylko do BT i LG TV.

□ (Zatrzymaj) / **RDS**
- Zatrzymanie odtwarzania lub anulowanie funkcji DELETE.
- Radio Data System

VOL (Głośność) **-/+**
Reguluje głośność głośnika.

MIC (Mikrofon) **/ GUITAR -/+**
Regulacja głośności mikrofonu lub głośności gitary.

10 (Automatyczne Odtwarzanie Muzyki)
Odtwarza aktualnie odtwarzany dźwięk poprzez tagowanie telefonu komórkowego (za pomocą aplikacji "LG XBOOM") do tej jednostki. (Tylko Android)

11 **VOICE CANCELLER**
Można zredukować dźwięki wokalne podczas odtwarzania muzyki z różnych źródeł wejściowych.

⏏ (Otwieranie/zamykanie)
Otwiera i zamyka podajnik płyt.

12 **CLUB, DRUM, USER** (DJ PAD)
Wybór efektu dźwiękowego CLUB, DRUM lub USER do miksowania.
(Jeśli chcesz używać USER, musisz zarejestrować źródło z "LG XBOOM" app. (Tylko Android))

1, 2, 3 (DJ PAD)
Naciśnij odpowiednią konsolę dźwiękową.

13 **MIC** (Mikrofon) **ECHO**
Wybór trybu ECHO.

VOCAL EFFECTS
Wybór trybu różnych efektów wokalnych.

KEY CHANGER (♭/#)
Dopasowanie do zakresu twojego głosu.

14 Czujnik pilota

15 **SPECIAL EQ / BASS BLAST** (lub **BASS BLAST+**)
- Wybiera specjalny equalizer.
- Naciśnij i przytrzymaj, aby bezpośrednio wybierz efekt BASS (lub BASS+).

SEARCH
Przenosi do folderu lub pliku w trybie wyboru.

OK
Wybiera folder podczas wyszukiwania pliku.

USER EQ
Wybiera equalizer stworzony przez Ciebie.

Multi jog
- Wyszukiwanie folderu lub pliku.
- Obrócić w lewo lub prawo, aby kontrolować poziom USER EQ.
- Wybiera specjalny equalizer.

Panel przedni/tylni

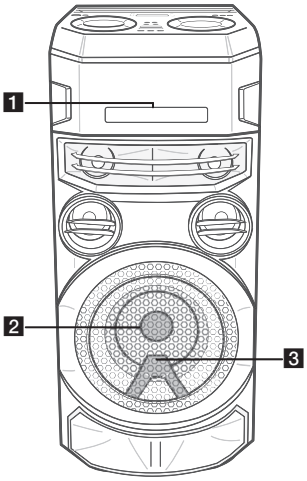

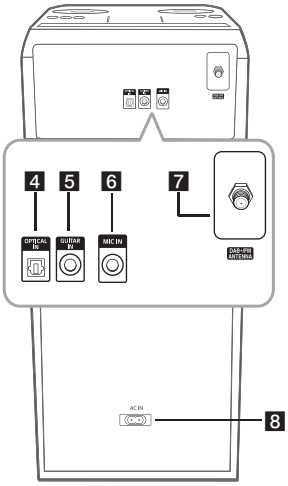

1 Kieszeń płyty
2 Oświetlenie
3 Czujnik pilota

4 **OPTICAL IN:** Podłącz urządzenie optyczne.
5 **GUITAR IN:** Podłącz gitarę.
6 **MIC** (Mikrofon) **IN:** Podłącz mikrofon.
7 **DAB+/FM ANTENNA**
8 Gniazdo zasilania **AC IN**

!

Jeśli kabel optyczny nie jest podłączony we właściwym kierunku, może to spowodować uszkodzenie gniazda optycznego.

Sterownik aplikacji

Android iOS

Pobierz aplikację **LG XBOOM** na swoje urządzenie.

LG Sound Sync

Aby uzyskać więcej informacji pobierz instrukcję obsługi online **http://www.lg.com**

Specyfikacje

Zasilanie	Patrz główna naklejka urządzenia.
Pobór mocy	Patrz główna naklejka urządzenia.
	Gotowość sieciowa: 0,5 W (Jeżeli wszystkie porty sieciowe są aktywowane).
Wymiary (S x W x G)	Około 330,0 mm x 785,0 mm x 344,0 mm
Zasilanie interfejsu (USB)	5 V ⎓ 500 mA

Projekt i specyfikacje mogą ulec zmianom bez powiadomienia.

Ostrzeżenie

- Jeżeli to możliwe, kabel zasilania należy podłączyć bezpośrednio do gniazdka ściennego. Jeżeli konieczny jest przedłużacz, zalecamy typu: 110 V/15 A lub 230 V/15 A, w przeciwnym wypadku urządzenie może nie działać prawidłowo.
- Nie przeciążać przedłużacza zbyt dużym prądem.

Uwaga

- Nie wolno patrzeć bezpośrednio na emitowane światło, gdy włączony jest tryb LIGHTING.
- Jeżeli jasność oświetlenia jest zbyt mocna, należy włączyć światło w pomieszczeniu lub wyłączyć tryb LIGHTINGurządzenia.

Jak odłączyć bezprzewodowe połączenie sieciowe lub urządzenie bezprzewodowe.

Wyłączyć urządzenie naciskając przycisk zasilania przez ponad 5 sekund.

Wymiana baterii

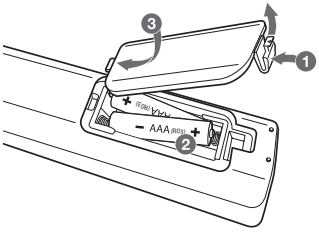

Deklaracja zgodności

Niniejszym LG Electronics deklaruje, że urządzenie radiowe typu System mini Hi-Fi Audio jest zgodne z postanowieniami dyrektywy 2014/53/UE. Pełny tekst deklaracji zgodności UE dostępny jest pod następującym adresem:

http://www.lg.com/global/support/cedoc/cedoc#

Urządzenie to powinno zostać zainstalowane oraz użytkowane w odległości, co najmniej 20 cm od ciała użytkownika.

Zakres częstotliwości	Moc wyjściowa (maks.)
2402 do 2480 MHz	10 dBm