LG SIGNATURE

MFL71783403
(2107-REV00)

OLED88Z1*

www.lg.com

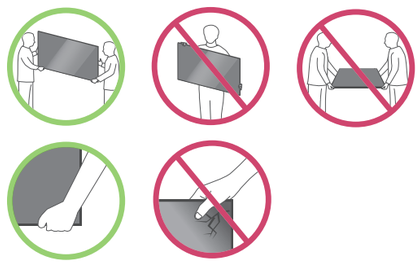

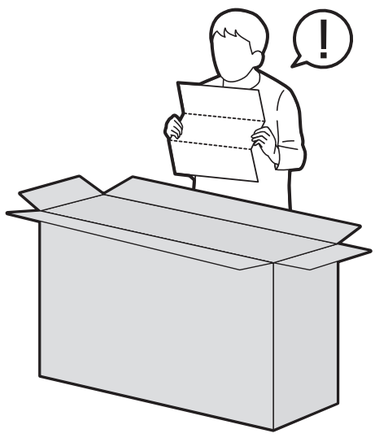

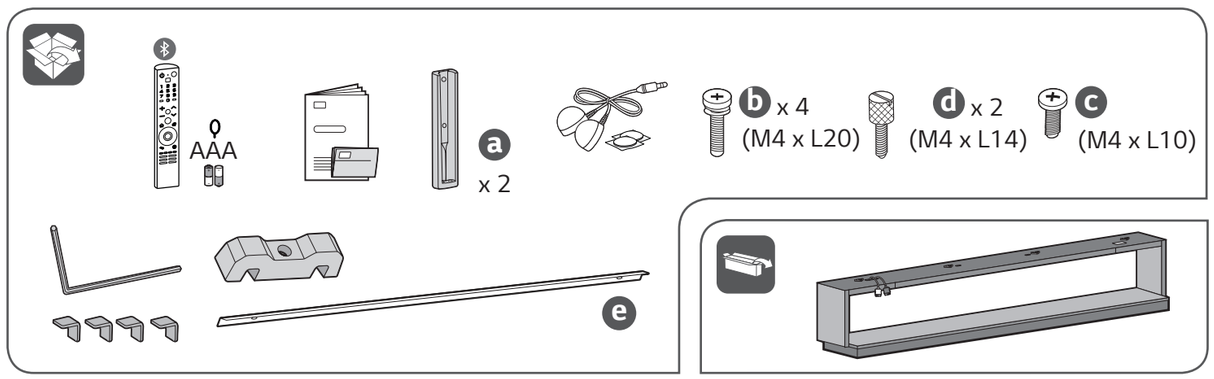



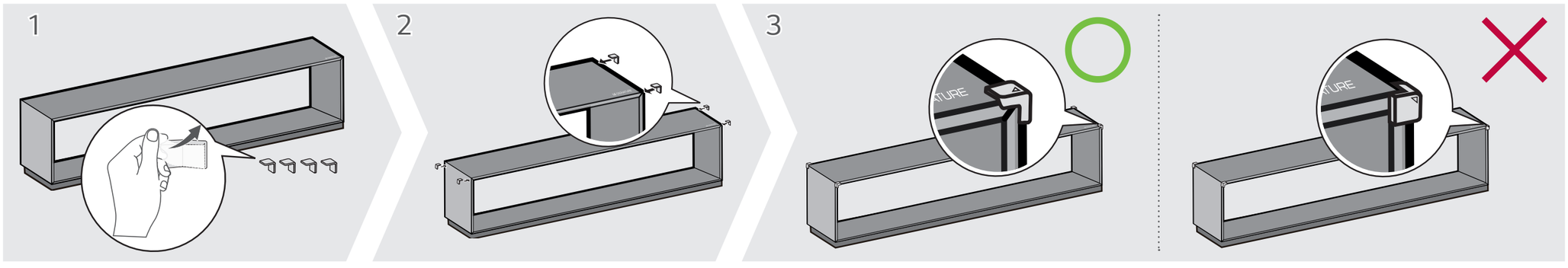

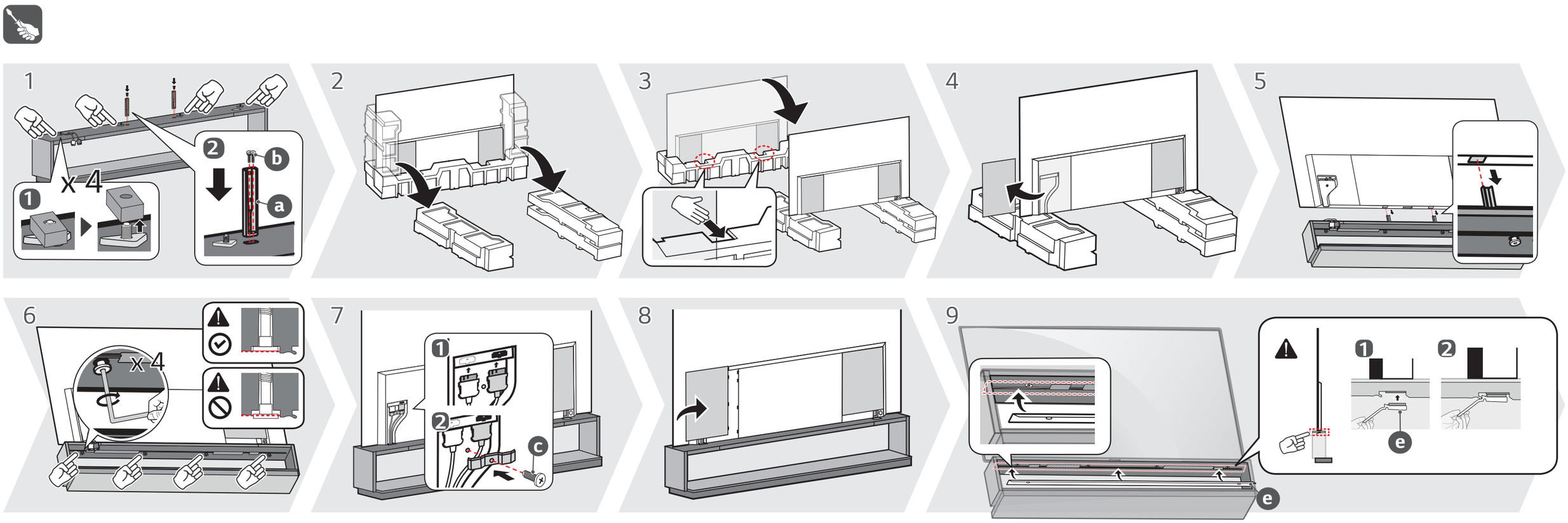

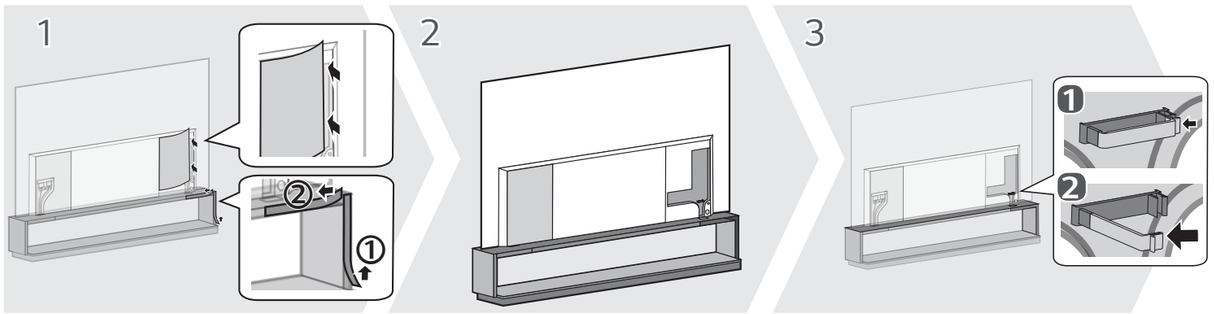

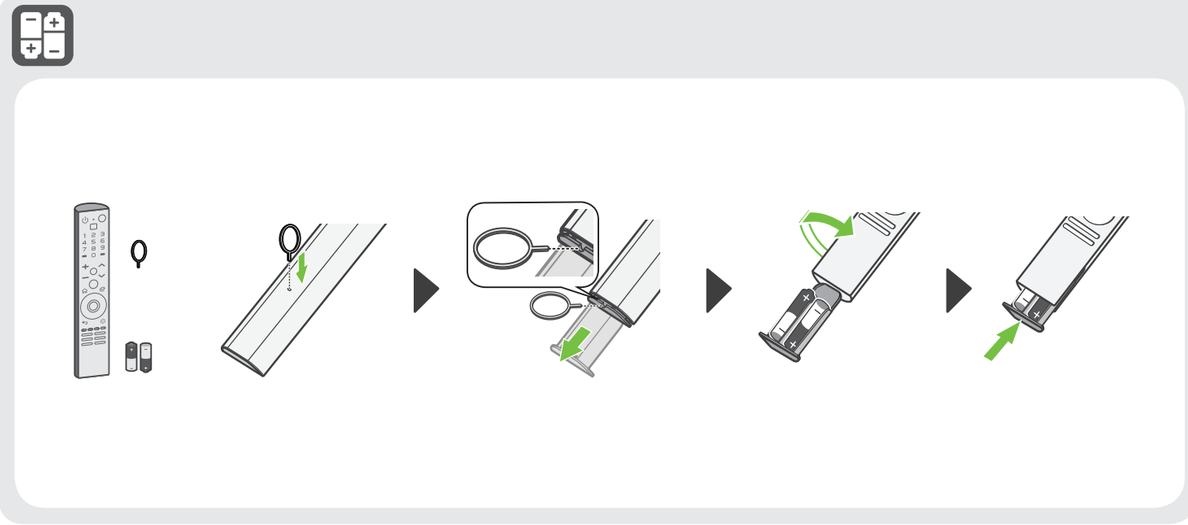



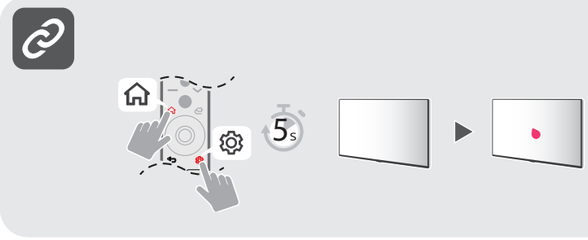



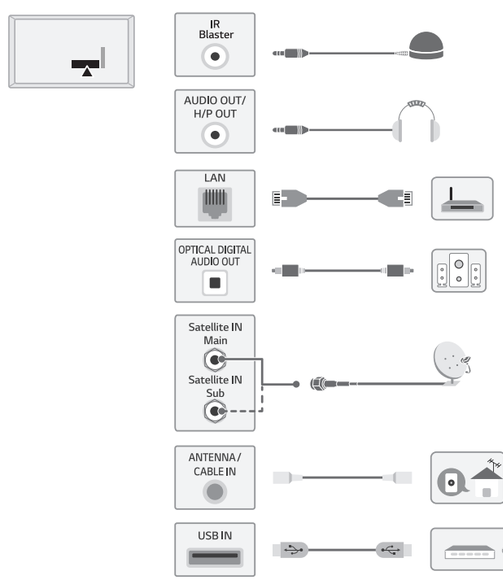

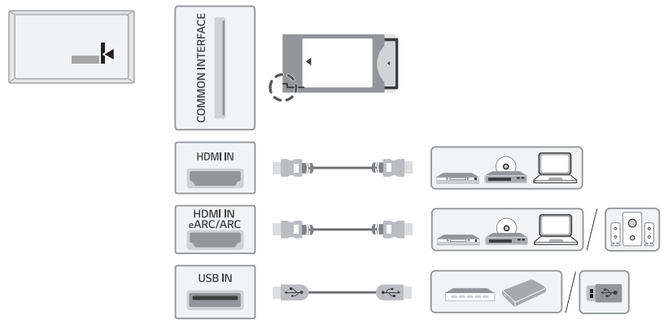

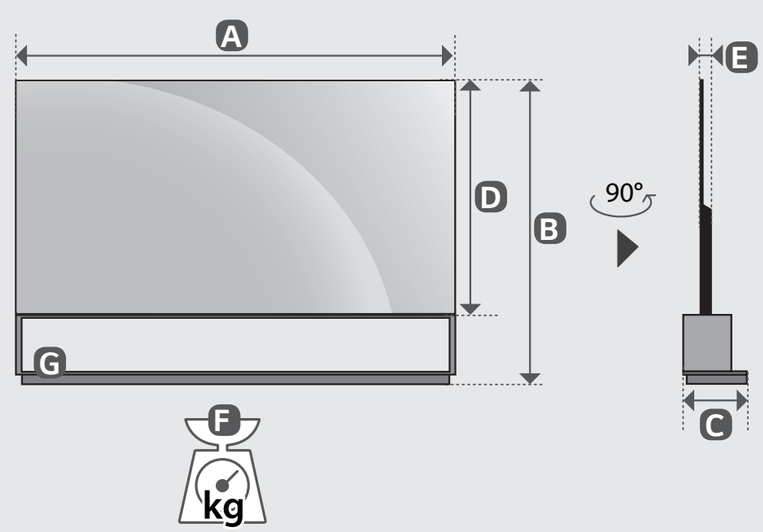

	A	B	C	D	E	F	F-G
	(mm)					(kg)	
OLED88Z19LA	1961	1456	281	1120	49.9	104.0	42.0
Power requirement / Güç gereksinimi / Alimentation / متطلبات الطاقة	AC 200-240 V ~ 50 / 60 Hz						

English ·Read **Safety and Reference**.

Türkçe ·**Güvenlik ve Referans** bölümünü okuyun.

Français ·Lire le document **Sécurité et référence**.

العربية • قراءة **الأمان والمرجع**.

⊕ : Depending on model / Modele bağlı olarak değişkenlik gösterebilir / Selon le modèle / حسب الطراز