العربية

LG
Life's Good

الدليل البسيط

نظام DVD
المسرح المنزلي

يُرجى قراءة هذا الدليل بعناية قبل تشغيل الجهاز الذي بحوزتك واحتفظ به للرجوع إليه في المستقبل.
لعرض تعليمات الخصائص المتقدمة، تفضل بزيارة موقعنا http://www.lg.com وقم بتحميل دليل المالك.
يمكن أن تختلف بعض محتويات هذا الدليل عن المشغل الخاص بك.

الطراز

LHD70C

MFL71887603
2211_Rev01

www.lg.com

حقوق النشر والتأليف © لعام ٢٠٢٢ لـ LG Electronics Inc. جميع الحقوق محفوظة.



اللوحة الأمامية

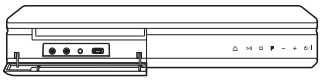

MIC 1/2 ..... اوصل ميكروفون
PORT. IN ..... اوصل بجهاز محمول
منفذ USB ..... يُستخدم للتوصيل بجهاز USB.
⏏ ..... فتح / غلق درج الأقراص
⏯ ..... بدء التشغيل / الإيقاف المؤقت.
□ ..... إيقاف التشغيل.
F ..... تغيير مصدر أو وظيفة الإدخال.
+ / - ..... يضبط مستوى الصوت.
⏻ / **I** ..... تشغيل/إيقاف تشغيل الطاقة

اللوحة الخلفية



SPEAKERS ..... الاتصال بالسماعات.
HDMI OUT TO TV ..... الاتصال بالتلفاز.
AUX (L/R) INPUT ..... الاتصال بجهاز تناظري.
VIDEO OUT ..... الاتصال بالتلفاز.
OPTICAL IN ..... الاتصال بجهاز رقمي.
ANTENNA FM ..... الاتصال بهوائي اللاسلكي.

إذا لم يوصل الكابل البصري بالإتجاه الصحيح، عندها قد يسبب التلف للمقبس البصري.

١ تركيب السماعات

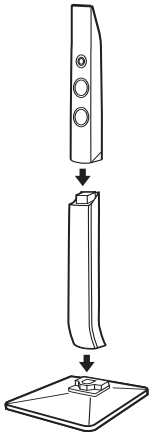

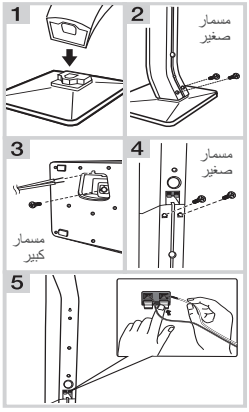

٢ توصيل السماعة

يختلف تصميم السماعة وطريقة توصيلها حسب الطرز.

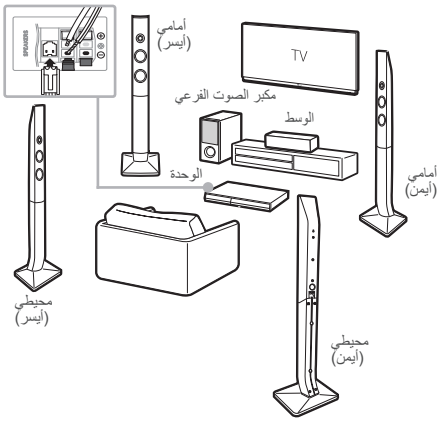

٣ توصيل التلفاز

HDMI والاتصال البصري

1. وصل الوحدة بجهاز التلفزيون باستخدام كابل HDMI والكابل البصري
2. اضبط زر تحديد الإدخالات على HDMI في التلفاز.
3. قم بإعداد [External Speaker (Optical)] في قائمة الضبط بالتلفاز.
4. اتبع التعليمات التي تظهر على شاشة التلفاز باستخدام جهاز التحكم عن بُعد.

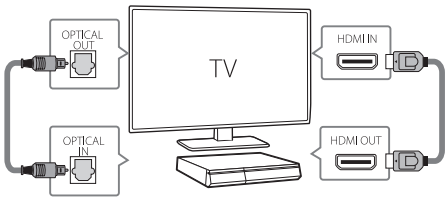

٤ القائمة الرئيسية

تظهر القائمة الرئيسية على شاشة التلفاز.
استمتع بالخصائص المتنوعة للوحدة



للمزيد من المعلومات، قم بتنزيل دليل المالك عبر شبكة الإنترنت. **http://www.lg.com**

معلومات إضافية

المواصفات

متطلبات الطاقة	ارجع إلى الملصق الرئيسي
استهلاك الطاقة	ارجع إلى الملصق الرئيسي
الأبعاد الخارجية (العرض × الارتفاع × العمق)	حوالي ٣٦٠ مم x ٥٨ مم x ٢٩٨.٥ مم
وحدة التغذية بالطاقة الناقلة (USB)	٥ فولت ⎓ ٥٠٠ ملّي أمبير
مضخم الصوت (إجمالي طاقة مخرج RMS)	١,٠٠٠ وات RMS

التصميمات والمواصفات عرضة للتغيير دون إشعار مُسبق.

استبدال البطارية

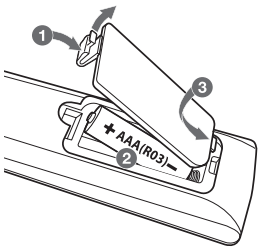

ملاحظة سلامة هامة

كلابة الوصلة للقابس مزودة مع هذا المنتج وتم تثبيتها داخل الوصلة الكهربائية الموجودة التي تم تزويدها ، إذا كان لأي سبب

احتجت لتقصير الوصلة.

لا تستعمل مرة أخرى هذا القابس
يجب استعمال قابس جديد للتأكيد على سلامتك بصورة متواصلة وذلك عن طريق إحكام إدخال القابس إلى الوصلة الكهربائية طبقا للوائح القابس والمقبس للعام 1994.

HDMI™
HIGH-DEFINITION MULTIMEDIA INTERFACE



تحذير من أجل السلامة

يجب فصل هذا الجهاز عن مخرج التيار الكهربائي الرئيسي أثناء عدم استخدامه. لا تسمح لهذا الجهاز بالتعرض للأمطار أو الرطوبة.

تحذير تحذير

من أجل منع وقوع الصدمة الكهربائية، لا تسحب عنه الغطاء. لا يوجد في الداخل أجزاء للاستخدام. التصليح يجب أن يقوم به الشخص المختص.

تحذيرات للوقاية

اقرأ هذه التعليمات قبل تشغيل الجهاز

- تجنب درجات الحرارة أو البرودة العالية والرطوبة والغبار.
- تجنب الاستخدام قريباً من حقل مغناطيسي (سيؤثر سلبياً على إنجاز الجهاز).
- حاذر عند مسح الغطاء بمادة متطايرة كالبنزين والكحول إلخ أو قطعة قماش معالجة بمواد كيماوية. ربما يؤدي ذلك إلى إتلاف سطح الغطاء أو تقشير الطلاء.
- استخدم هذا الجهاز فقط بوضع أفقي ولا تضع فوقه أي شيء ثقيل.
- حافظ على وضع الجهاز بعيداً عن أحواض الزهور وأنابيب الماء وحوض الغسيل، إذا سقط عليه أي مادة سائلة فقد يحدث تلف كبير للجهاز. في مثل هذه الحالة قم بعرضه على خبير فني متخصص.
- لا تحجز منطقة التهوية، ثقوب التهوية تمنع زيادة السخوزنة. وحتى المواد الخفيضة أو الناعمة كالورق أو القماش قد تسد ثقوب التهوية.
- **لا يوجد أجزاء للاستخدام من الداخل. من أجل الإصلاح والصيانة اعرضه على الفني المتخصص.**