LG
Life's Good

ҚАРАПАЙЫМ НҰСҚАУЛЫҚ

Портативті Hi-Fi мини жүйесі

Құрылғыны іске пайдаланар алдында осы нұсқаулықты мұқият оқып шығыңыз және болашақта қарау үшін сақтап қойыңыз. Кеңейтілген функциялардың нұсқауларын көру үшін, http://www.lg.com торабына кіріңіз және Пайдаланушы нұсқаулығын жүктеңіз. Осы нұсқаулықтағы кейбір мазмұн құрылғыдан өзгеше болуы мүмкін.

ҮЛГІ
FJ5

MFL70040805

www.lg.com

Авторлық құқық © 2017 LG Electronics Inc. Барлық құқығы қорғалған.



Үстіңгі панель

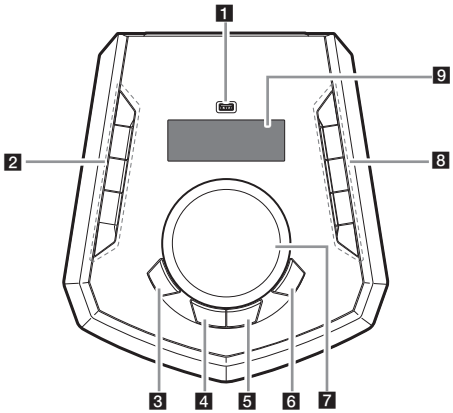

1 USB порты
USB құрылғысын қосу арқылы дыбыстық файлдарды ойната аласыз.

2 ⏻ (Күту режимі)
Қуатты қосады немесе сөндіреді.

♯/♭ **KEY CHANGER**
Дауыс ауқымыңызға сәйкес келетін пернені ауыстырады.

VOICE CANCELLER
Музыка ойнап тұрған кезде түрлі музыка қайнарынан әншінің дауысын азайту арқылы функцияны тамашалауға болады.

ECHO/DEMO
- ECHO режимін таңдайды.
- Қуат өшік болғанда, егер **ECHO/DEMO** бассаңыз, DEMO режимін көрсетеді.

3 **LIGHTING**
Жарықтандыру әсерлерін таңдайды.

4 **MIC** (микрофон) **VOL.** (Дыбыс қаттылығы)
Микрофон дыбыс қаттылығын таңдау үшін таңдаңыз.
(Микрофон дыбыс қаттылығын **MASTER VOLUME/ MULTI JOG** бұрап реттеңіз)

5 **VOCAL EFFECTS**
Дауыс әсерлер режимін таңдайды.

6 **BASS BLAST**
BASS әсерін тікелей таңдау үшін басыңыз.

7 **MASTER VOLUME/MULTI JOG**
- Динамиктің дыбыс деңгейін реттейді.
- Микрофон дыбыс қаттылығын реттеңіз.
- Жарықтандыру режимін таңдайды.
- Дауыс әсерлер режимін таңдайды.

8 **F** (Функция)
Функция мен кіріс көзін таңдайды.

>>I (Өту/Іздеу)
- Алға өтеді.
- Файл ішінде бөлімді іздейді.
- Радио станцияларын таңдайды.

>II (Ойнату/Кідірту)
- Ойнатуды бастайды немесе кідіртеді.
- Stereo/Mono таңдайды. (Тек көлденең режимі).

I<< (Өту/Іздеу)
- Артқа өтеді.
- Файл ішінде бөлімді іздейді.
- Радио станцияларын таңдайды.

WIRELESS LINK
- WIRELESS PARTY LINK режимінде MASTER немесе SLAVE таңдайды.
- WIRELESS PARTY LINK режимін қосу немесе өшіру.

9 Дисплей терезесі

Басқарғыш қолданбасы

Music Flow Bluetooth қолданбасын құрылғыңызға жүктеңіз. (Android жүйесі ғана)

LG Sound Sync (Сымсыз)



Толығырақ ақпараттар үшін, пайдаланушының онлайн нұсқаулығын жүктеп алыңыз. **http://www.lg.com**

Алдыңғы панель / Артқы панель

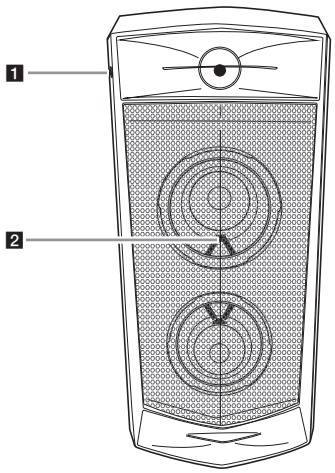

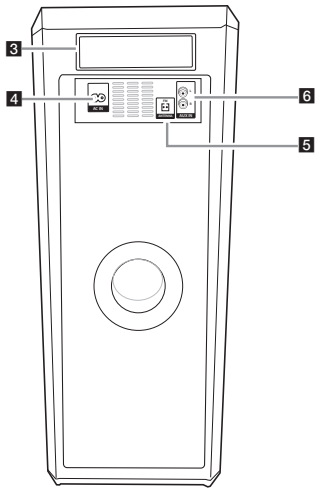

1 **MIC** (Микрофон) ұяшығы
2 Қашықтан басқару сенсоры

3 Тұтқа
4 Розеткада АТ
5 **ANTENNA** (FM)
6 **AUX IN** (L/R)
Көмекші құрылғыны жалғаңыз.

Блокты орнату жолы

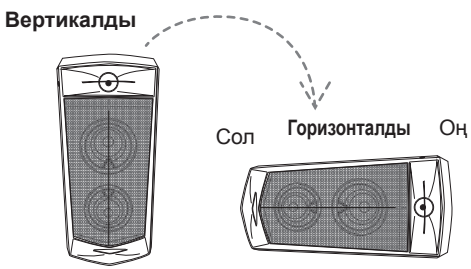

Горизонталды режимде стерео дыбысты естуге болады, ал вертикалды режимде дыбыс моно сигналға ауысады.

Қосымша ақпарат

Сипаттамалар

Қуат талаптары	Блоктың негізгі затбелгісін қараңыз.
Қуат тұтыну	Блоктың негізгі затбелгісін қараңыз.
	Желідегі күту режимі: 0,5 Вт (Барлық желі порттары белсендірілген кезде.)
Өлшемдері (Е x Б x Т)	Шамамен 615 мм x 272 мм x 318 мм
Шинаның қуат көзі (USB)	5 V ⎓ 1A
Зорайтқыш (Жалпы RMS шығыс қуаты)	220 W RMS

Дизайны мен техникалық сипаттамалары ескертусіз өзгертілуі мүмкін.

Сымсыз желі байланысын немесе сымсыз құрылғыны ажырату әдісі

Қуат түймесін 5 секундтан ұзақ басу арқылы құрылғыны өшіріңіз.

Батареяны ауыстыру

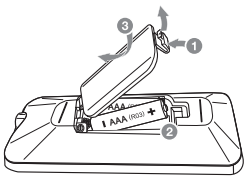

Өнімнің техникалық регламент талаптарына сәйкестігі туралы мәлімдеме

CE

Осы құжат арқылы, «LG Electronics» компаниясы Портативті Hi-Fi мини жүйесі радио жабдығының 2014/53/ЕО Директивасына сәйкес келетіндігін мәлімдейді. ЕО сәйкестілік туралы мәлімдемесінің толық мәтінін келесі интернет мекенжайларында алуға болады:

http://www.lg.com/global/support/cedoc/cedoc#

Пайдаланушы таныс болу мақсатында, құрылғы мен корпус арасындағы кем дегенде 20 см минималды ара қашықтықта осы құрылғы орнатылып, пайдаланылу тиіс.

Жиілік ауқымы	Шығыс қуаты (макс.)
2402 – 2480 МГц	10 дБм