Escanee el código QR para ver el manual.

MANUAL DEL PROPIETARIO

LAVAVAJILLAS

Antes de empezar la instalación, lea con atención estas instrucciones. Con ello, la instalación le resultará más sencilla y se asegurará de que el aparato quede instalado de forma correcta y segura. Guarde estas instrucciones cerca del aparato después de la instalación para poder consultarlas en el futuro.

ESPAÑOL

DF425*** / DF325*** / DF325**

MFL71916120
Rev.02_011926

www.lg.com

Copyright © 2022-2026 LG Electronics. Todos los derechos reservados

ÍNDICE

Este manual puede contener imágenes o contenido diferente del modelo que haya adquirido.

Este manual está sujeto a revisión por parte del fabricante.

INSTRUCCIONES DE SEGURIDAD

LEA TODAS LAS INSTRUCCIONES ANTES DE USAR 4
ADVERTENCIA 4
PRECAUCIÓN 10
CUIDADO DEL MEDIOAMBIENTE 12

INSTALACIÓN

Piezas y especificaciones 13
Preparando la Apertura del Gabinete 15
Nivelando el Electrodoméstico 18
Instalación de la manguera de drenaje 19
Preparación de las conexiones eléctricas y de agua 20
Verificación final de la instalación 21

FUNCIONAMIENTO

Descripción general del funcionamiento 23
Antes de usar 24
Panel de control 28
Ciclos de lavado 29
Opciones y funciones extra 30
Tabla de programas 33
Información para Prueba de Energía (EN60436) 38
Carga del lavavajillas 39
Agregado de agentes de limpieza 45
Llenado 47
Consejos útiles 47

FUNCIONES INTELIGENTES

Aplicación LG ThinQ 48
Smart Diagnosis 50

MANTENIMIENTO

Limpieza y cuidado 52

SOLUCIÓN DE PROBLEMAS

Antes de solicitar asistencia técnica 57

INSTRUCCIONES DE SEGURIDAD

LEA TODAS LAS INSTRUCCIONES ANTES DE USAR

Las siguientes instrucciones de seguridad tienen por objetivo evitar riesgos imprevistos o daños derivados de un funcionamiento poco seguro o incorrecto del aparato.

Las instrucciones se dividen en "ADVERTENCIAS" y "PRECAUCIONES", como se describe a continuación.

Mensajes de seguridad

⚠ Este símbolo se muestra para indicar cuestiones y acciones que pueden suponer un riesgo.

Lea con atención la parte señalada con este símbolo y siga las instrucciones a fin de evitar riesgos.

⚠ **ADVERTENCIA**

Indica que, de no seguirse las instrucciones, pueden producirse lesiones graves o la muerte.

⚠ **PRECAUCIÓN**

Indica que, de no seguirse las instrucciones, pueden producirse lesiones leves o daños en el producto.

ADVERTENCIA

⚠ ADVERTENCIA

- Para reducir el riesgo de explosión, incendio, muerte, descarga eléctrica, lesiones o quemaduras a personas al utilizar este producto, siga instrucciones básicas de seguridad, entre las que se encuentran las siguientes:

Seguridad técnica

- Este aparato no debe ser utilizado por personas (incluidos niños) con discapacidades físicas, sensoriales o mentales, o falta de experiencia y conocimientos, si no es bajo supervisión y siguiendo las instrucciones de seguridad de una persona responsable. Debe vigilarse a los niños de corta edad para asegurarse de que no jueguen con el aparato.
- Observe la información brindada en las Especificaciones en relación al número máximo de juegos que se pueden lavar en el lavavajillas.
- La presión del agua debe estar comprendida entre 0,05 MPa y 1,0 MPa.

INSTALACIÓN

- Nunca intente hacer funcionar este electrodoméstico si está estropeado, funciona mal, parcialmente desmontado o tiene piezas perdidas o rotas, incluidos el cable o enchufe dañado.
- Si el cordón de alimentación es dañado, éste debe sustituirse por el fabricante o por su agente de servicio autorizado con el fin de evitar un peligro.
- No modifique el cable de alimentación proveído con el electrodoméstico. Por favor contacte al centro de información al cliente de LG para obtener información acerca de su incompatibilidad.
- Este electrodoméstico solo debe ser transportado por dos o más personas que lo sujeten con firmeza.
- No instale el electrodoméstico en un lugar húmedo y polvoriento. No instale ni almacene el electrodoméstico al aire libre ni en un área que esté sujeta a condiciones climáticas, tales como luz directa del sol, viento o lluvia, ni a temperaturas bajo cero.
- No conecte este electrodoméstico a múltiples enchufes, a una extensión ni a un adaptador.
- Previo a instalar el electrodoméstico, o darle servicio, desconecte el cable de alimentación, fusible de casa o disyuntor.

- Al mover o instalar el producto en una ubicación diferente, llame a personal de servicio calificado para llevar a cabo su instalación y servicio.
- Asegúre la manguera de drenaje en su lugar de forma segura.
- Este electrodoméstico no ha sido diseñado para uso marítimo o para instalaciones móviles como coches caravana, trailers, o aeronaves.
- Este electrodoméstico debe ubicarse cerca de un suministro de energía eléctrica.
- Sea cuidadoso de no pellizcar, aplastar o dañar el cable de alimentación al mover o instalar el electrodoméstico.
- Utilice una manguera nueva o el conjunto de manguera suministrado con el electrodoméstico. Volver a utilizar mangueras usadas puede provocar una pérdida de agua y el posterior daño de la propiedad.
- Una conexión incorrecta del conductor de conexión a tierra del equipo puede ocasionar riesgo de descarga eléctrica. Si tiene dudas respecto de la conexión a tierra adecuada del electrodoméstico, consulte a un electricista calificado o personal de servicio.
- Este electrodoméstico debe estar conectado a tierra. En caso de mal funcionamiento o avería, la conexión a tierra reducirá el riesgo de descarga eléctrica ya que proporciona una vía de menor resistencia para la corriente eléctrica.
- Este electrodoméstico está equipado con un cable que cuenta con un conductor y un enchufe de conexión a tierra. El enchufe debe conectarse en una toma de corriente adecuada, correctamente instalada y que tenga la conexión a tierra debida, de conformidad con todos los códigos y las ordenanzas locales.
- Luego de la instalación, revise que no existan fugas en la conexión de la manguera previo a colocar el electrodoméstico en la apertura del gabinete.
- No dañe el cable de alimentación del electrodoméstico, ni coloque artículos pesados sobre él.
- Este electrodoméstico ha sido diseñado para su uso único en el hogar y en aplicaciones domésticas y no para propósitos comerciales.

- Para un lavavajillas conectado permanentemente. Este electrodoméstico se debe conectar a un sistema de cableado permanente, de metal con conexión a tierra o a una terminal o conductor de descarga a tierra de equipo en el artefacto.
- Conecte el cable a tierra al conector verde a tierra en la caja de terminales.

FUNCIONAMIENTO

- Desconecte inmediatamente el enchufe de poder y contacte a un centro de información al cliente de LG Electrónicos si detecta un sonido extraño, olor, o humo proveniente del electrodoméstico.
- No repare ni reemplace ninguna parte del electrodoméstico. Todas las reparaciones y servicios deben ser realizados por personal de servicio cualificado, a menos que se recomiende lo contrario en este manual del propietario. Utilice sólo repuestos autorizados.
- No deje la puerta del electrodoméstico abierta. Los niños pueden colgarse de la puerta o meterse dentro del electrodoméstico y provocar daños o sufrir lesiones.
- No use gas inflamable ni sustancias combustibles (benceno, gasolina, diluyente, petróleo, alcohol, etc.) cerca del producto.
- No intente separar los paneles ni desmontar el electrodoméstico. No aplique objetos filosos en el panel de control a fin de hacer funcionar el electrodoméstico.
- No doble excesivamente el cable de alimentación ni coloque un objeto pesado sobre él.
- No coloque animales vivos, como mascotas, dentro del producto.
- No toque el enchufe ni los controles del aparato con las manos mojadas.
- Si hay una fuga de gas (isobutano, propano, gas natural, etc.), no toque el electrodoméstico ni el enchufe y ventile el área inmediatamente.
- En caso de inundación, desconecte el cable de alimentación y contacte al Centro de Información al Cliente de LG Electronics.

- Puede que, bajo ciertas condiciones, se produzca gas hidrógeno en un sistema de agua caliente que no ha sido utilizado por dos o más semanas. EL GAS HIDRÓGENO ES EXPLOSIVO. Si el sistema de agua caliente no ha sido utilizado por dicho período de tiempo, abra todos los grifos de agua caliente previo a utilizar el electrodoméstico y deje el agua correr por varios minutos. Esto liberará el gas hidrógeno acumulado. Ya que el gas es inflamable, no fume ni utilice llamas abiertas durante este tiempo.
- Mantenga el área debajo y alrededor de su electrodoméstico libre de materiales combustibles como pelusa, papel, alfombras, químicos, etc.
- Algunos detergentes para lavavajillas son fuertemente alcalinos. De ser ingeridos pueden ser extremadamente peligrosos. Evite su contacto con la piel y los ojos, y mantenga a los niños alejados del lavavajillas cuando la puerta esté abierta. Revise que el recipiente de detergente esté vacío luego de que el ciclo de lavado haya sido completado.
- No opere el electrodoméstico a menos que todos los páneles estén correctamente en su lugar.
- Utilice únicamente detergentes o agentes humectantes recomendados para su uso en el electrodoméstico y mantengalos lejos del alcance de los niños.
- No lave y seque artículos que han sido remojados en sustancias explosivas como gasolina, solventes o detergentes con base solvente.
- Al cargar artículos para lavar:
  - Localice los artículos agudos para que estos no dañen el sello de la puerta.
  - Cargue los cuchillos afilados con las manijas hacia arriba a manera de reducir el riesgo de heridas de tipo cortante.
- No lave artículos de plástico a menos que contengan la indicación de que son "seguros para lavar con lavavajillas" o una indicación equivalente. Para los artículos de plástico que no contengan tal indicación, consulte las recomendaciones del fabricante.

- No toque ningún elemento de calefacción (donde esté expuesto) durante o inmediatamente después de su uso.
- No abuse de, ni se siente o pare en, la puerta o la rejilla de platos del lavavajillas.
- Cierre el grifo luego de lavar los platos. Abra nuevamente el grifo y revise el estado de la conexión de la manguera de suministro de agua previo al lavado.
- No abra la puerta mientras el electrodoméstico está en operación. El agua salpicará y podría representar un riesgo de resbalones.
- Tenga cuidado de no apresar su mano al cerrar la puerta del electrodoméstico.
- No entre en contacto con ninguna salida de vapor instalada.
- De ser removidas del lavavajillas, las partes pequeñas como clips de rejillas y artículos retenedores de filtro, pueden representar un peligro de asfixia para niños pequeños. Manténgalos alejados de los niños pequeños.
- Los cuchillos y otros utencilios con bordes afilados deben ser cargados en la cesta con sus bordes hacia abajo o en posición horizontal.
- La puerta no debe dejarse abierta ya que esto podría representar un peligro de tropiezo.
- No toque el secador de calor. Durante el funcionamiento, después de completar los ciclos y durante periodos posteriores a su funcionamiento, el secador de calor puede estar extremadamente caliente, por lo que no debe tocar la zona en la que se encuentra (solo para los modelos con secador de calor).

Mantenimiento

- No tire del cable para desenchufar el aparato. Sujete el enchufe con fuerza y desconéctelo de la toma de corriente.
- Conecte con firmeza el enchufe en la toma de corriente tras eliminar por completo toda humedad y polvo.
- No rocíe agua dentro o fuera del producto para limpiarlo.

- Desconecte el electrodoméstico del suministro de energía antes de limpiarlo. Ajustar los controles en APAGADO o en posición de Espera no desconecta este electrodoméstico del suministro de energía.

Eliminación

- Antes de descartar un electrodoméstico antiguo, desenchúfelo. Corte el cable directamente detrás del electrodoméstico para evitar que se use.
- Aleje todos los materiales de embalaje, como bolsas plásticas y poliestireno, de los niños. Los materiales de embalaje pueden provocar asfixia.
- Retire la puerta antes de descartar o desechar este electrodoméstico para evitar el peligro de que niños o pequeños animales queden atrapados en su interior.

PRECAUCIÓN

⚠ PRECAUCIÓN

- Para reducir el riesgo de incendios, descargas eléctricas, o lesiones a personas mientras el producto está en uso, deben seguirse ciertas precauciones básicas de seguridad, incluyendo las siguientes:

INSTALACIÓN

- Instale el producto en un piso firme y nivelado.
- No coloque la manguera de drenaje debajo del lavavajillas durante la instalación.

FUNCIONAMIENTO

- Si el electrodoméstico no será utilizado por un largo período de tiempo, como durante vacaciones, cierre el grifo de agua y desconéctelo.
- No coloque objetos sobre el electrodoméstico.

- No limpie ni cubra la superficie del producto con detergente líquido o blanqueador (blanqueador con cloro, blanqueador con oxigeno, etc). No seguir estas instrucciones podría resultar en la corrosión o decoloración del revestimiento.
- No toque el agua que esté siendo drenada de la máquina pues podría estar caliente.
- Si se han congelado durante el invierno, descongele la manguera de drenaje y la manguera de suministro de agua previo a utilizarlas.
- No coloque sus manos, pies, u objetos metalicos debajo o detrás del electrodoméstico.
- No lave platos manchados con productos químicos como aceite, crema o lociones utilizadas en un salón de masajes, tienda de productos para la piel, salón de belleza o barbería.

Mantenimiento

- En caso de derramar aceite de cocina en el exterior del producto, límpielo de inmediato. No limpie el exterior del producto con productos de limpieza que contengan alcohol, diluyentes, blanqueadores, benceno, líquidos inflamables o abrasivos. Estas sustancias pueden decolorar o dañar el electrodoméstico.

CUIDADO DEL MEDIOAMBIENTE

Eliminación de su electrodoméstico usado



- Este símbolo del contenedor con ruedas tachado indica que los residuos de aparatos eléctricos y electrónicos (RAEE) deberían desecharse separado de los residuos urbanos.
- Los productos eléctricos usados pueden contener sustancias peligrosas, por lo tanto la correcta eliminación de sus electrodomésticos usados ayudará a evitar posibles consecuencias negativas para el medio ambiente y la salud humana. Es posible que su electrodoméstico usado contenga piezas reutilizables que podrían usarse para reparar otros productos, y otros materiales valiosos que pueden reciclarse para conservar los recursos limitados.
- Puede llevar el electrodoméstico al comercio donde compró el producto o puede comunicarse con el departamento de residuos del gobierno local para obtener detalles del punto de recolección de RAEE autorizado más cercano. Para ver información actualizada de su país, consulte www.lg.com/global/recycling.

INSTALACIÓN

Piezas y especificaciones

NOTA

- La apariencia y las especificaciones pueden cambiar sin previa notificación por motivos de mejoras de calidad al electrodoméstico.

Vista frontal

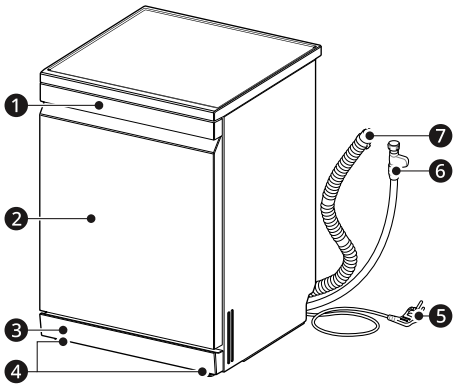

❶ Panel de Control y Manija de la Puerta

❷ Panel frontal

❸ Cubierta Baja

❹ Pata niveladora

❺ Cable de Alimentación

❻ Manguera de Suministro de Agua

❼ Manguera de Drenaje

Vista interior

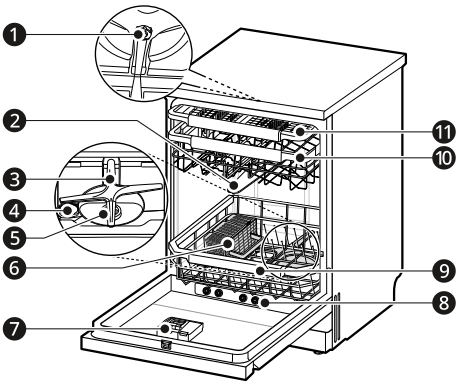

❶ Impulsor de Lavado Superior

❷ Pulverizador Superior

❸ Pulverizador Inferior

❹ Tapa del dispensador de sal

❺ Sistema de Filtrado

❻ Rejilla de Cubiertos*1

❼ Dispensador de Detergente y Abrillantador

❽ Boquilla de vapor*1

❾ Rejilla Inferior

❿ Rejilla Superior

⓫ Bandeja para cubiertos*1

*1 Esta característica solamente está disponible en algunos modelos.

Accesorios

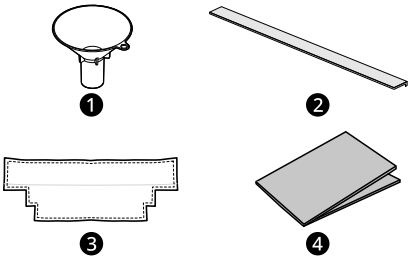

❶ Embudo

❷ Tira antirruidos[*1]

❸ Fieltro de la Cubierta[*2]

❹ Cinta de protección contra humedad (Cinta de aluminio)[*2]

*1 Se proporcionan bandas de ruido: Inferior - 1 C/U, Frontal - 1 C/U, Lateral - 2 C/U

*2 Esta característica solamente está disponible en algunos modelos.

Especificaciones

Modelo	DF325*** / DF325**	DF425***
Alimentación eléctrica	220 - 240 V~, 50 Hz	
Dimensiones (Ancho X Altura X Profundidad)	600 mm X 850 mm X 600 mm	
Peso del producto	Aprox. 49 kg	Aprox. 52 kg
Masa máxima de ropa seca	Ajustes para 14 servicios	
Presión permitida de la entrada de agua	0,05 - 1,0 MPa	
Potencia nominal	1 600 - 1 800 W	

Preparando la Apertura del Gabinete

Elección de la ubicación adecuada

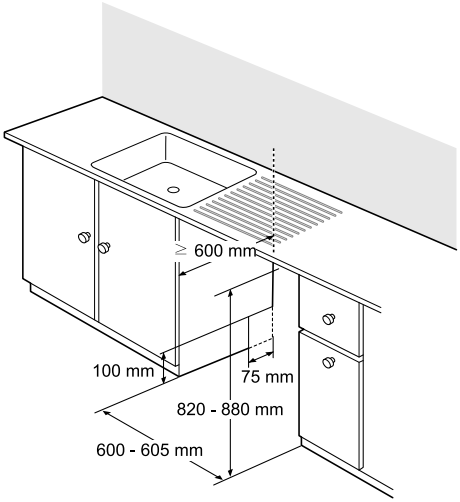

- Instale el electrodoméstico sobre un área de piso plano y estable.
- Lleve a cabo el corte para las mangueras y los cables eléctricos en cualquiera de los lados. (Aproximadamente 100 mm X 75 mm)
- Seleccione una ubicación lo más cercana posible al fregadero por la facilidad de conexión a las pipas de agua y drenaje.
- Para asegurar el drenaje, el electrodoméstico no debe estar instalado a más de 1 metro del fregadero.
- Si el electrodoméstico está instalado en una esquina, deje un espacio de al menos 50 mm entre éste y el gabinete o la pared adyacente.
- Utilizando una llave inglesa, debe llevar a cabo cualquier ajuste de peso y altura necesario previo a deslizar el electrodoméstico dentro de la apertura de instalación.

⚠ PRECAUCIÓN

- A manera de prevenir que se hinche, toda madera virgen que esté rodeando el electrodoméstico debe ser sellada con pintura a prueba de agua o selladora.
- Deslice el lavavajillas dentro del gabinete, abriéndolo cuidadosamente. Asegúrese de que la manguera de drenaje detrás de la maquina y dentro del gabinete no esté retorcida o estirada.
- Instale el electrodoméstico sobre un área plana y estable. No coloque ningún objeto entre el piso y la base o patas del electrodoméstico.

NOTA

- Esta instalación debe ser llevada a cabo por personal de servicio calificado a manera de garantizar que se realice correctamente.
- No jale o levante el electrodoméstico utilizando la manija; hacerlo podría dañar la puerta y las bisagras. Abra la puerta y sujete el marco del cuerpo y la apertura frontal superior de la cuba para mover o levantar el electrodoméstico.

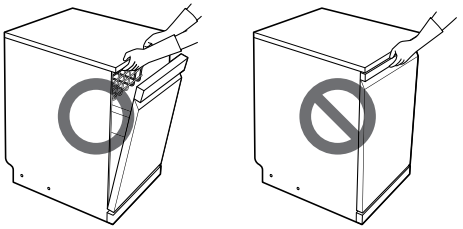

- No empuje la puerta del lavavajillas con sus rodillas.



Fijando la Banda a la Base del Electrodoméstico

Fije la banda a la base del electrodoméstico a manera de reducir ruidos.

1 Tumbe el electrodoméstico y tire de los dos ganchos de la parte inferior de la cubierta inferior.

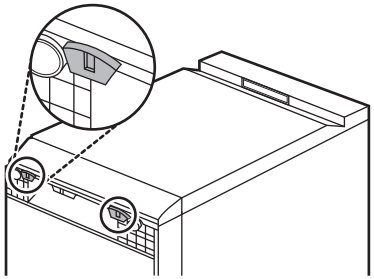

2 Tire de la cubierta inferior para removerla.

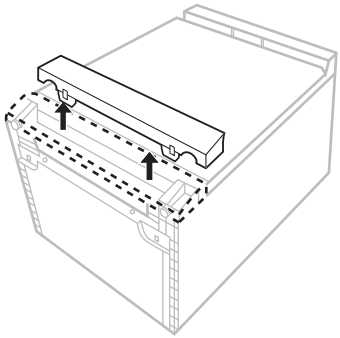

3 Remueva la cinta de doble cara de la parte trasera del fieltro y fíjelo a la parte frontal de la base del electrodoméstico.

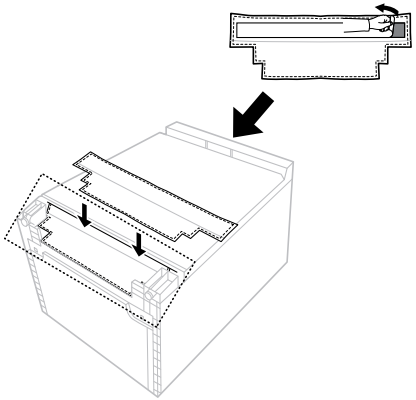

4 Remueva la cinta de doble cara de la banda baja y frontal.

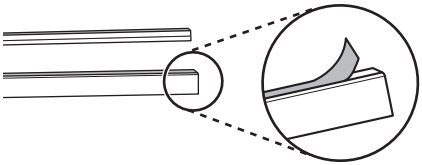

5 Fije la cinta negra baja ❶ al fondo de la cubierta inferior.

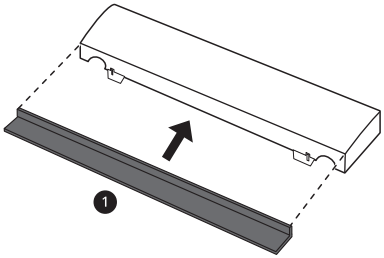

6 Fije la cinta negra frontal ❷ en la parte superior de la cubierta inferior.

- La longitud de la cinta frontal es mayor que la de la cubierta inferior. Fije la cinta frontal de manera que el excedente sea igual en ambos lados de la cubierta inferior.

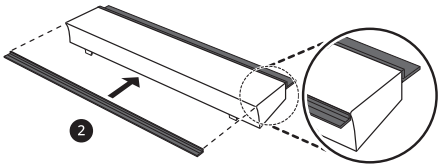

7 Fije la cubierta más baja con la cinta al electrodoméstico.

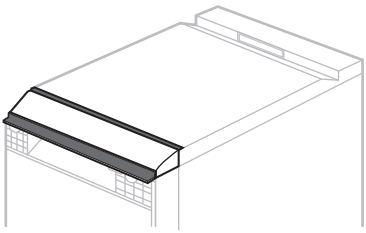

Fijando la Banda al Gabinete Lateral del Electrodoméstico

Si el espacio lo permite, y para reducir ruidos, fije la cinta a los lados del electrodoméstico.

1 Remueva la cinta de doble cara de las tiras laterales.

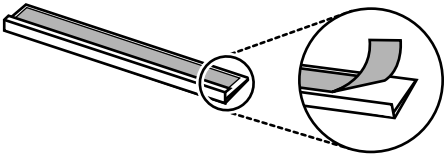

2 Fije la banda lateral a la parte delantera del gabinete lateral y, a continuación, empuje hacia abajo la banda lateral para que esta se adhiera bien al gabinete.

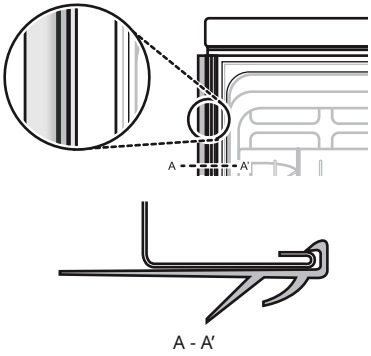

3 Repita los pasos anteriores para fijar la banda lateral opuesta al gabinete lateral opuesto.

Removiendo la Cubierta Superior

Si la altura de la apertura es menor a 850 mm, siga estas instrucciones.

1 Remueva los 2 tornillos en la parte trasera.

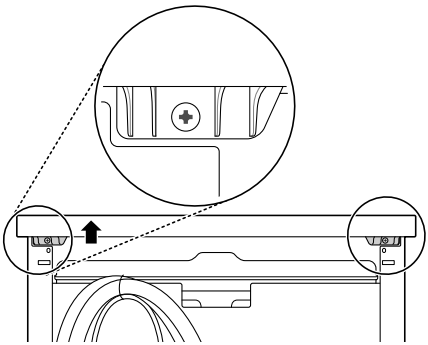

2 Desplace la tapa superior hacia atrás luego de remover los dos tornillos y, posteriormente, elévela para retirarla.

3 Remueva los pasadores de fijación en la parte superior utilizando un destornillador Phillips.

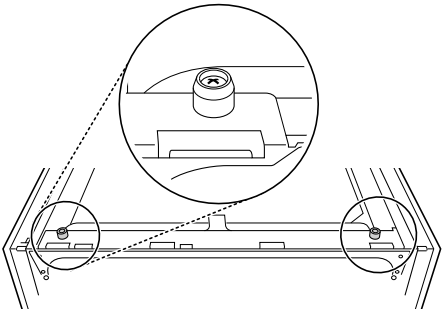

Instalación de la cinta de protección contra humedad

Cuando el electrodoméstico está instalado sin la cubierta superior, el mostrador en la parte inferior podría dañarse con el vapor o la condensación al momento de abrir la puerta.

Instale la cinta de protección contra humedad en la parte inferior del mostrador para protegerlo de la condensación generada al abrir la puerta del electrodoméstico.

NOTA

- La cinta de bloqueo de humedad está incluida en la bolsa de ensamblaje manual.
- No es necesaria la cinta de protección contra humedad si el mostrador está hecho de granito o de materiales resistentes al agua.
- Puede que ocurra condensación en la parte inferior del mostrador, o a través de su borde frontal, cuando la temperatura del ambiente sea baja.

1 Limpie y seque la parte inferior del mostrador en donde se fijará la cinta.

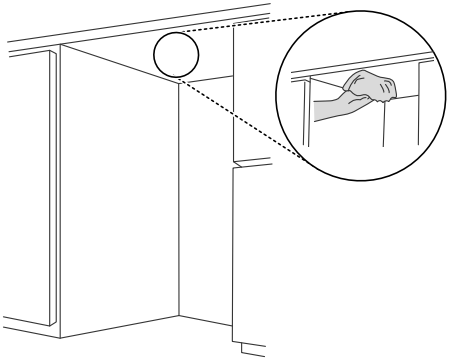

2 Remueva la película protectora de la cinta.

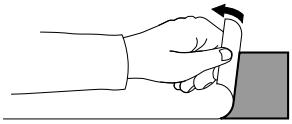

3 Instale la cinta en la parte inferior del mostrador.

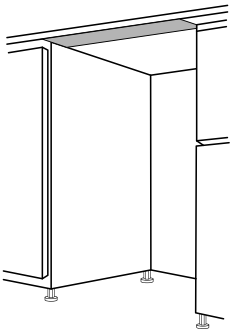

Nivelando el Electrodoméstico

Comprobación del nivel

La nivelación del electrodoméstico evita fugas innecesarias y un lavado deficiente. Compruebe si el electrodoméstico está perfectamente nivelado luego de la instalación.

- Si el electrodoméstico se balancea al presionar la placa superior del electrodoméstico diagonalmente, ajuste los pies otra vez.

NOTA

- Si el electrodoméstico está correctamente nivelado, no debe haber inclinación, adherencia ni sonidos de roce al abrir la puerta.

Ajuste y nivelación del electrodoméstico

Cuando el electrodoméstico no está totalmente a nivel, gire las patas de ajuste hasta que el electrodoméstico no se tambalee.

- Gire las patas de ajuste hacia la derecha para subirlo o gire las patas de ajuste hacia la

izquierda para bajarlo de adelante a atrás, lado a lado y esquina a esquina.

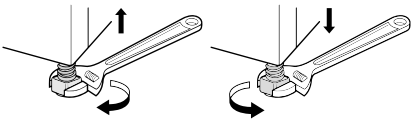

NOTA

- Coloque el electrodoméstico sobre un piso sólido y nivelado.
- No instale el electrodoméstico sobre una superficie elevada.

Caso 1. La Puerta está Inclinada a la Derecha

1 Destornille (En sentido contrario a las agujas del reloj) la pata trasera izquierda y corrija la nivelación.

2 Revise la apertura de la puerta y repita hasta que la puerta abra y cierre apropiadamente.

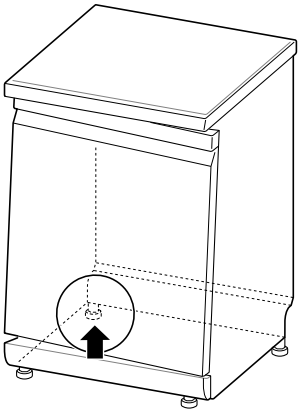

Caso 2. La Puerta está Inclinada a la Izquierda

1 Destornille (En sentido contrario a las agujas del reloj) la pata trasera derecha y corrija la nivelación.

2 Revise la apertura de la puerta y repita hasta que la puerta abra y cierre apropiadamente.

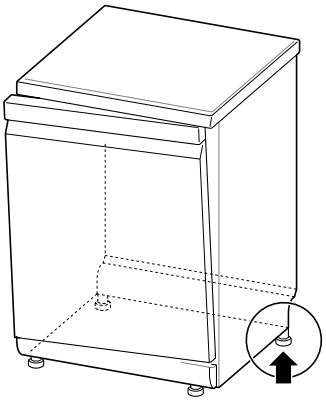

Instalación de la manguera de drenaje

Si el extremo de la manguera de drenaje no se ajusta a la línea de drenaje, utilice un kit de extensión de drenaje (opcional) que sea resistente al calor y al detergente.

- Éste debería estar disponible en tiendas de plomería o ferreterías.

Conexión a la Válvula de Residuos

Revise la válvula de residuos al instalar inicialmente. Un error OE puede ocurrir cuando la válvula de residuos debajo del fregadero no ha sido perforada apropiadamente. Para conectar la manguera de drenaje, perfore un agujero de al menos 15 mm de diámetro en la válvula de residuos previo a conectarla y asegurarla.

⚠ PRECAUCIÓN

- Asegúrese de que no queden desechos plásticos dentro de la válvula luego de haberla perforado.
- No intente abrir el agujero de residuos con un destornillador y martillo. Esto causará que los desechos se apilen y provocará problemas de funcionamiento.

⚠ PRECAUCIÓN

- Debe tener precaución al pasar mangueras a través de los agujeros del gabinete ya que éstos podrían tener bordes afilados que podrían dañarlas. Lije o suavice los bordes para evitar dañar el drenaje o la manguera de entrada antes de instalarlas.

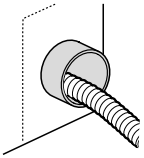

- Asegúrese de que la manguera no esté doblada ni torcida bruscamente. Si las mangueras se doblan o tuercen durante la instalación, el drenaje podría funcionar mal.

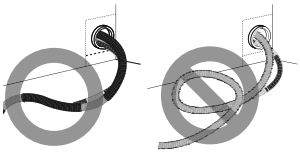

- Asegúrese de que la manguera de drenaje está recta antes de introducir su extremo a través del agujero para el suministro de agua.

A manera de evitar el sifoneo, utilice uno de los siguientes métodos.

Método 1

Cuando la manguera de drenaje esté conectada a una válvula de residuos, ésta debe estar enlazada y asegurada a la parte inferior de la encimera.

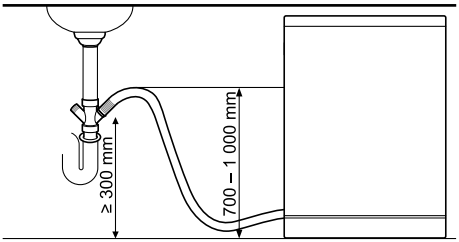

Método 2

Cuando la manguera de drenaje esté conectada a un tubo de alimentación separado ❶, es esencial llevar a cabo una conexión hermética ❷. De no hacerlo, ésta podría inducir olores.

- El diámetro del tubo de alimentación es de al menos 40 mm.

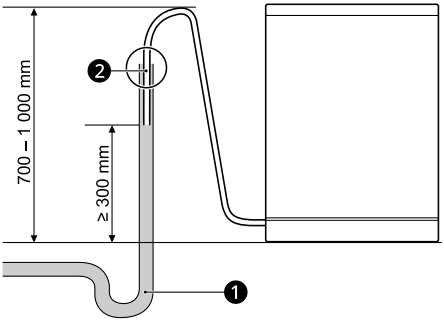

Preparación de las conexiones eléctricas y de agua

Conexión de la manguera con el grifo

Conecte la manguera de suministro de agua ❶ al grifo.

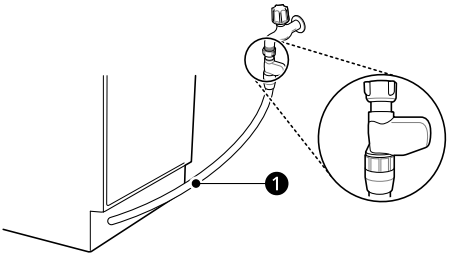

⚠ ADVERTENCIA

- No corte ni dañe la manguera de suministro de agua pues ésta contiene cables y componentes eléctricos. No puede ser desprendida o removida del electrodoméstico para propósitos de instalación.
- Es importante que la manguera de suministro de agua no sea alterada, cortada, desarmada, jalada, o retorcida. Ésta contiene cableado

eléctrico dentro y si se daña podría causar un peligro eléctrico.

⚠ PRECAUCIÓN

- Utilice únicamente la tuerca roscada de la manguera de suministro de agua para ajustarla al grifo.
- No retuerza ni doble la manguera de suministro de agua al conectarla al grifo.

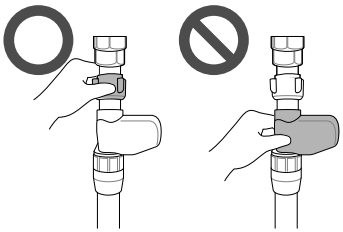

- Este electrodoméstico puede ser alimentado con agua caliente o fría. Si la conexión de agua no puede mantenerse a menos de 65°C, el electrodoméstico debe conectarse al agua fría.
- Asegúrese de que la línea no esté retorcida o muy doblada.
- No utilice dispositivos mecánicos para apretar la conexión de la válvula de entrada al grifo. Si es necesario, apriete con la mano con la ayuda de un paño suave. Si aprieta demasiado la conexión al grifo puede dañar la tuerca y el grifo y provocar una fuga de agua.

NOTA

- Antes de conectar la manguera de suministro de agua al grifo, abra el grifo para expulsar sustancias extrañas (suciedad, arena o polvo) de las lineas de agua. Deje drenar el agua en un balde.
- Toma alrededor de 3 - 4 minutos para el primer suministro de agua.

Cómo pasar el cableado eléctrico

Conecte el electrodoméstico a un enchufe con conexión a tierra de acuerdo a las regulaciones de cableado actuales, protegido por un disyuntor de mínimo 15 amp o fusible de acción retardada.

El cableado debe tener dos cables conectados a tierra.

El cable de alimentación no debe ubicarse detrás del electrodoméstico, sino a 1,2 metros del costado, a manera de que el enchufe sea facilmente accesible.

⚠ ADVERTENCIA

- Por motivos de seguridad personal, remueva el fusible del edificio, el interruptor de circuito abierto o apague el interruptor previo a la instalación.
- No use un cable de extensión ni un adaptador doble.
- El enchufe debe conectarse en una toma de corriente adecuada, correctamente instalada y que tenga la conexión a tierra debida, de conformidad con todos los códigos y las ordenanzas locales.
- Las reparaciones al electrodoméstico sólo deben ser llevadas a cabo por personal de servicio calificado. Las reparaciones llevadas a cabo por personal inexperto podrían causar heridas o provocar problemas en el funcionamiento del aparato. Contácte a nuestro centro de servicio local.
- Conecte a un circuito eléctrico correctamente clasificado, protegido y medido, a manera de evitar descargas eléctricas.

Verificación final de la instalación

Prueba del lavavajillas

1 Encienda la energía eléctrica.

2 Encienda el suministro de agua del hogar.

3 Si la unidad ha sido nivelada correctamente, la puerta deberá abrir y cerrar facilmente y sin ruidos.

4 Ejecute el ciclo de **Enjuague** en el electrodoméstico para verificar la operación apropiada y si existen fugas.

Códigos de error de verificación de instalación

Código de Error	Posible Causa y Solución
OE	**Manguera de drenaje retorcida o apretada.** • Alimente las mangueras de drenaje y suministro a través del agujero debajo del fregadero. Luego deslice gradualmente el lavavajillas dentro del gabinete mientras tira de las mangueras debajo del fregadero para recoger la holgadura. Esto ayuda a prevenir retorcer las mangueras o dejárlas atrapadas debajo del lavavajillas.
	La válvula de residuos debajo del fregadero está obstruida. • Perfore la válvula de residuos debajo del fregadero.
IE	**La línea de suministro de agua está retorcida debajo del lavavajillas.** • Alimente las mangueras de drenaje y suministro a través del agujero debajo del fregadero. Luego deslice gradualmente el lavavajillas dentro del gabinete mientras tira de las mangueras debajo del fregadero para recoger la holgadura. Esto ayuda a prevenir retorcer las mangueras o dejárlas atrapadas debajo del lavavajillas.
	El suministro de agua doméstico no está encendido. • Encienda el suministro de agua. Puede que la presión del agua sea muy alta o muy baja.

FUNCIONAMIENTO

Descripción general del funcionamiento

Uso del electrodoméstico

1 **Abra la puerta y presione el botón Encendido.**

- La unidad se encenderá. Verifique los indicadores.

2 **Verifique que hay suficiente abrillantador y sal para lavavajillas.**

- Recargue el abrillantador y la sal, si se iluminan los iconos correspondientes. Para más información, consulte la sección **Recarga**.
- : Icono de recarga de sal
- : Icono de recarga del abrillantador

3 **Cheque los filtros.**

- Limpie siempre el filtro luego de un lavado o antes del mismo para que no perjudique los resultados del lavado.

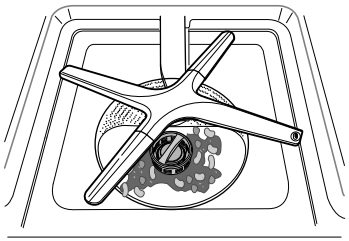

4 **Asegúrese de que los brazos pulverizadores pueden rotar libremente.**

- Asegúrese de que los brazos pulverizadores superiores y los inferiores giren bien. Retire el brazo pulverizador y límpielo si no gira.

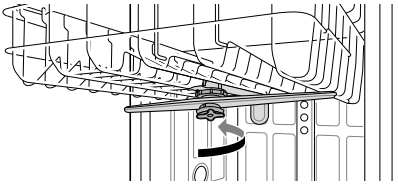

5 **Cargue la vajilla en el estante.**

- Asegúrese de que no hay platos ni utensilios en el paso de los brazos pulverizadores.
- No coloque un plato encima de otro.

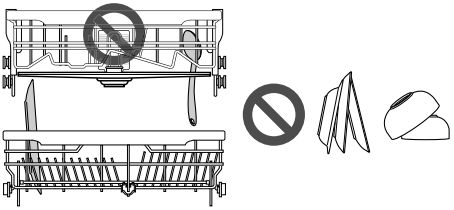

6 **Agregue la cantidad adecuada de detergente en polvo al dispensador.**

- Si utiliza tabletas, simplemente puede ponerlas directamente en la base de la cuba, o en la parte más baja de la puerta interior.

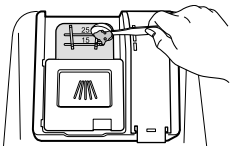

7 **Ajuste e inicie el programa.**

⚠ ADVERTENCIA

- No cargue ningún recipiente en la bandeja superior cuando la bandeja inferior esté extraída y cargada. Si no lo hace, podría sufrir lesiones, ya que el electrodoméstico podría desequilibrarse y volcarse.

⚠ ADVERTENCIA

- Presione la bandeja superior a fondo.
- Vacíe primero la bandeja inferior y luego la superior. Esto evitará que el agua de la bandeja superior caiga sobre la vajilla de la parte inferior.
- No abra la puerta durante el funcionamiento ni justo luego de que finalice el ciclo de lavado, ya que el vapor puede provocar escaldaduras cuando se abra la puerta.

NOTA

- No utilice nunca detergente líquido para lavar platos en el electrodoméstico.
- No se recomienda enjuagar los platos manualmente antes del funcionamiento del lavavajillas ya que aumenta el consumo de agua y energía.
- El lavado de la vajilla en un lavavajillas doméstico suele consumir menos energía y agua en la fase de uso que el lavado de platos a mano cuando el lavavajillas doméstico se utiliza según las instrucciones del fabricante.
- La carga del lavavajillas doméstico hasta la capacidad indicada por el fabricante generará ahorros de energía y agua.

Antes de usar

Este modelo dispone de un descalcificador para ablandar el agua dura.

NOTA

- El electrodoméstico puede ser utilizado sin sal para lavavajillas si no es necesario, sin embargo, el nivel de dureza debe ser ajustado a H0 para que el icono no se quede encendido.
- Para que el enjuague resulte satisfactorio, el electrodoméstico necesita agua blanda, es decir, que contenga poca o ninguna cal, de lo contrario quedarán manchas de agua en la vajilla y en el interior del electrodoméstico.
- Si el agua del grifo supera un determinado nivel de dureza, debe ser ablandada, es decir, descalcificada. Esto se consigue añadiendo sal para lavavajillas al descalcificador del electrodoméstico. La cantidad necesaria de sal se establece dependiendo de la dureza del agua del grifo.

Verificación del nivel de dureza del agua

Método 1

1. Verifique la dureza del agua de su área. La compañía de suministro de agua le puede ayudar con esto.
2. Ajuste el nivel del sistema de descalcificación del electrodoméstico de acuerdo con el nivel de dureza del agua.

Método 2

Puede verificar la dureza del agua utilizando la tira de prueba incluida con el producto.

1. Sumerja todas las zonas de reacción en la tira de prueba por aproximadamente un segundo. No lo haga en agua corriente.
2. Elimine cualquier exceso de líquido de la tira y espere por 1 minuto.
3. Verifique el color de la dureza del agua de la tira. Consulte el envoltorio.

Tabla de dureza del agua

Dureza del agua							Nivel de descalcificación	Proporción*1
ppm	°d	°e	°f	mmol/l (Ca+Mg)	mg/l (Ca)	Rango		
0	<4	<5	<7	<0,7	<29	Blanda	H0	-
75	4 - 7	5 - 9	7 - 13	0,7 - 1,3	29 - 50		H1	1:24
125	7 - 14	9 - 17,5	13 - 25	1,3 - 2,5	50 - 100		H2	1:7
250	14 - 21	17,5 - 26	25 - 38	2,5 - 3,8	100 - 150		H3	1:4
375	>21	>26	>38	>3,8	>150	Dura	H4	2:1

*1 El número de regeneración(es) del descalcificador*2: El número de ciclo(s) de lavado*3

*2 Una regeneración del descalcificador tiene lugar al final de una operación de lavado principal de acuerdo con el programa **Eco**.

*3 Un ciclo de lavado consiste de 4 operaciones(Prelavado, Lavado principal, Enjuague, Enjuague con calor) de acuerdo con el programa **Eco**.

Ajuste del sistema de descalcificación de agua

Para obtener resultados de lavado eficaces, ajuste la configuración correspondiente al nivel de dureza del agua utilizada en el suministro de agua. El descalcificador tiene 5 niveles de ajuste, y el electrodoméstico está programado de fábrica para un nivel de dureza del agua de H2. Puede verificar el valor de ajuste por defecto y ajustarlo en los siguientes pasos:

1 Pulse el botón **Encendido** y **Media Carga** simultáneamente.
- El valor de ajuste actual indicado.

2 Pulse el botón **Inicio Diferido**, y luego ajuste el valor que desee.
- El rango del valor de ajuste es de H0 a H4.

3 Presione el botón **INICIO** para guardar el ajuste.
- La alimentación se apaga luego de guardar.

NOTA

- El icono de **Recarga de sal** ⇶ se enciende en la pantalla si la sal para lavavajillas no se encuentra en el sistema de descalcificación.
- Si el ajuste de dureza está establecido en H0, ningún icono indica a pesar de que no haya sal.

Llenar con sal para lavavajillas

El dispensador de sal debe estar lleno de sal antes de iniciar el programa de lavado. En caso de que la sal sea insuficiente, el icono de **Recarga de sal** ⇶ lo indicará en la pantalla, a menos que el nivel de dureza se ajuste a H0.

⚠ PRECAUCIÓN

- Una vez que se llene con sal el lavavajillas debe ejecutar el ciclo de Enjuague inmediatamente para eliminar la sal y el agua salada alrededor de la cuba interior para evitar la corrosión.

1 Retire la rejilla inferior y retire la tapa del dispensador de sal situado en el lado izquierdo de los filtros.

2 Antes de utilizar el electrodoméstico por primera vez, es necesario verter al mismo tiempo 1 kg de sal para lavavajillas y 1 litro de agua si se desea utilizar el sistema de descalcificación. Para llenar la sal, utilice un embudo. Consulte la sección **Antes de usar**.

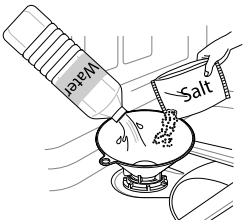

3 Reajuste la tapa con fuerza.

4 Ejecute el ciclo **Enjuague** sin lavar los platos.

Ciclo de recarga de sal (1 kg para cada carga)

	H1	H2	H3	H4
Ciclos	130	50	20	10

- La tabla describe información del programa **Auto**.
- El ciclo podría variar según la cantidad de recarga de sal.

⚠ PRECAUCIÓN

- No vierta detergente en el dispensador de sal. Provocará un mal funcionamiento.
- Limpie cualquier sal derramada alrededor de la tapa del dispensador de sal. La solución salina que se derrama puede causar corrosión en la cuba y en la carga del lavavajillas.
- Selle la tapa correctamente alineándola horizontalmente y girándola en el sentido de las agujas del reloj. Un tapa suelta podría hacer que la solución salina se filtre del dispensador de sal a la cuba y provoque corrosión.
- Después de rellenar la sal del lavavajillas, se debe poner en marcha un programa de lavado sin vajilla, ya que la sal derramada en el interior del electrodoméstico podría provocar oxidación o daños al electrodoméstico si se deja sin lavar.

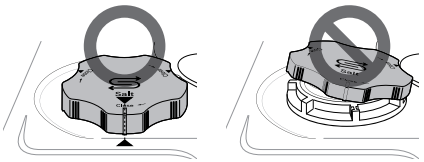

Agregar abrillantador

El ícono de **Llenado de abrillantador** aparece en la pantalla cuando se necesita más abrillantador.

Se recomienda utilizar abrillantador para evitar que queden marcas de agua en la vajilla y para mejorar los resultados del secado.

1 Abra la tapa del abrillantador levantando la lengüeta.

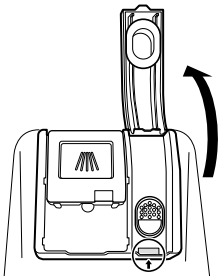

2 Agregue líquido abrillantador hasta el nivel máximo de llenado. El abrillantador se debe asentar en el dispensador mientras se llena o

pueden formarse burbujas de aire que producirán resultados deficientes de secado.

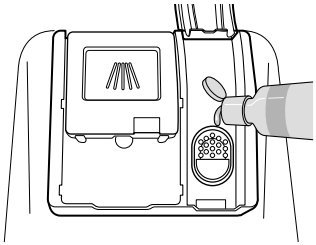

3 Cierre la tapa para bloquear el dispensador. El abrillantador se dispensa automáticamente durante el ciclo final de enjuague.

⚠ PRECAUCIÓN

- Limpie el abrillantador que se derrame para evitar espuma.

NOTA

- Utilice solamente abrillantador líquido en el electrodoméstico.
- No llene en exceso el dispensador de abrillantador.
- Un exceso o defecto de abrillantador puede empeorar los resultados de secado.
- Si el abrillantador se sale del dispensador, límpielo. De lo contrario, puede formarse mucha espuma y manchar el lavavajillas.

Ajuste del nivel de abrillantador

El dispensador tiene cinco niveles de ajuste. El programa por defecto es el nivel 2 de abrillantador. Se puede verificar y modificar mediante los botones del panel de control.

1 Asegúrese de que el artefacto esté apagado.

2 Presione los botones **Encendido** y **Zona Dual** simultáneamente para verificar el ajuste actual.

3 Presione **Inicio Diferido** para cambiar el ajuste del dispensador de abrillantador. Cada vez que presione el botón, el nivel se irá modificando, de L0 (desactivado) a L4.

4 Una vez que haya seleccionado el ajuste del dispensador de abrillantador deseado, presione **INICIO** para guardar.
   - La alimentación se apaga luego de guardar.

⚠ PRECAUCIÓN

- Si la tapa del abrillantador no está bien cerrada, una gran cantidad de abrillantador se liberará en la cuba y causará problemas de lavado.

NOTA

- El icono de **Llenar abrillantador** ✳ se ilumina cuando se necesita más abrillantador.
- Si observa manchas turbias, rayas o marcas de agua en la cristalería luego del lavado, aumente el nivel de ajuste.
- Ajustar el control a un nivel demasiado elevado puede causar espumación, lo que provocará resultados de lavado deficientes.
- Si el vaso está manchado o hay espuma en el fondo, disminuya el ajuste de nivel.
- Ajustar el control del abrillantador a un nivel demasiado bajo puede provocar manchas y vetas en la vajilla, así como también resultados de secado deficientes.

Panel de control

Funciones del panel de control

Para Modelos con Vapor

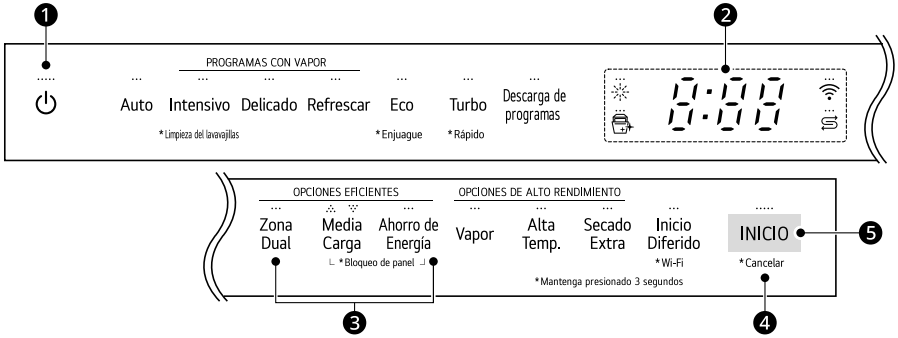

❶ Encendido

- Pulse el botón **Encendido** para encender y apagar.
- Después de completar el ciclo, la energía se apaga automáticamente por seguridad y economía.
- Si se produce una sobrecarga eléctrica, un apagón o una interrupción del suministro eléctrico de cualquier clase, la energía se apaga de manera automática por cuestiones de seguridad.
- Cuando se vuelve a conectar la electricidad, se enciende automáticamente y el ciclo se reanuda.

❷ Pantalla

- 8:88 : **Pantalla digital**
  - La pantalla digital del panel de control muestra el tiempo ESTIMADO del ciclo. Cuando se seleccionan el ciclo y las opciones, la pantalla muestra el tiempo estimativo total para completar dichas selecciones. Durante el funcionamiento, la pantalla muestra el tiempo de funcionamiento estimativo restante.
  - El tiempo estimado en pantalla no incluye los tiempos de retraso para calentar agua, etc.
  - Si se selecciona **Inicio Diferido**, la pantalla muestra el tiempo de retraso en horas.
  - El tiempo del ciclo **Auto** podría variar según el nivel de suciedad de su carga.
- : **Icono de recarga del abrillantador**
  - Este icono parpadea cuando el nivel de abrillantador es bajo. La luz LED se apaga automáticamente cuando se vuelve a llenar el compartimiento de abrillantador o el nivel se configura en 0.
- : **Icono de limpieza de la máquina**
  - Este icono parpadea luego de cada 30 ciclos.
  - Para activar o desactivar el icono, pulse el botón **Delicado** por 3 segundos.
- : **Wi-Fi**
  - Cuando el artefacto está conectado a Internet a través de una red Wi-Fi doméstica, este icono se ilumina.

- ⥁: **Icono de recarga de sal**
  - Este icono parpadea cuando el nivel de sal es bajo. La luz LED se apaga automáticamente cuando se vuelve a llenar el compartimiento de sal.

❸ **Pitido de Encendido/Apagado**

- Para activar o desactivar los sonidos del botón, mantenga presionados **Zona Dual** y **Ahorro de Energía** en forma simultánea por 3 segundos. El sonido de alerta de error no puede apagarse.

❹ **Cancelar**

- La bomba de desagüe se activa y se cancela el ciclo. Después de que se termina de desagotar el electrodoméstico, se apaga la electricidad.
- Mantenga presionado el botón **INICIO** por 3 segundos para activar la función de cancelar.

❺ **INICIO**

- Para manejar el electrodoméstico, puede (dependiendo del tipo de pantalla) pulsar el botón **INICIO** y cerrar la puerta o cerrar la puerta y pulsar el botón **INICIO**.
- Si el botón **INICIO** no se presiona para iniciar el ciclo dentro de 4 minutos, la alimentación se apagará automáticamente.

Ciclos de lavado

Auto

Este ciclo detecta la cantidad de suciedad y la claridad del agua y optimiza el lavado para conseguir la mejor limpieza. El tiempo de lavado puede variar dependiendo del nivel de suciedad.

Intensivo

Este ciclo se utiliza para lavar vajilla con mucha suciedad y con residuos endurecidos. Este ciclo está predeterminado para funcionar con la intensidad de aspersión más elevada y se utiliza para lavar vajilla muy sucia.

Delicado

Use este ciclo para limpiar elementos delicados, como por ejemplo porcelana fina y copas.

Refrescar

Este ciclo refresca y calienta platos que no han sido utilizados durante mucho tiempo.

- No utilice detergente cuando utilice este ciclo.

Eco

Proporciona el consumo más eficiente de energía y agua para un buen resultado de lavado y secado en una carga con suciedad normal a la vez que utilice muy poca energía.

Turbo

Este ciclo limpiará platos moderadamente sucios en una hora usando un poco más de energía y agua.

- El ajuste **Secado Extra** está activado predeterminadamente. Si no desea secar los platos luego del lavado, apague la opción **Secado Extra**. Si no seca los platos, esto provocará una duración del ciclo más corta.

Descarga de programas

Use un ciclo dedicado que se puede descargar mediante Wi-Fi o NFC. (Dependiendo del modelo).

NOTA

- Únicamente el código de ciclo para el ciclo descargado actualmente aparece en el electrodoméstico. Consulte la aplicación del teléfono inteligente para encontrar códigos, nombres, y más información acerca de los ciclos disponibles.
  - Ciclo por defecto: P1. Ollas y sartenes

Limpieza del lavavajillas

Este ciclo es para limpiar el interior del electrodoméstico. Utilice este ciclo sin colocar vajilla en el electrodoméstico. Elimina la suciedad residual, los olores, las manchas blancas, la cal y otra suciedad. Agregue ácido cítrico u otro agente limpiador para obtener resultados más efectivos.

- Mantenga presionado el botón **Intensivo** por 3 segundos para activarlo.

Enjuague

Este es un ciclo rápido solo para la vajilla que no se lavará de inmediato. Este ciclo enjuaga la vajilla que tiene suciedad en exceso para ablandar los residuos secos. Enjuagar la vajilla evita la aparición de olores en el electrodoméstico.

- Mantenga presionado el botón **Eco** por 3 segundos para activarlo.

NOTA

- No utilice detergente con esta opción.
- Este ciclo no tiene secado.

Rápido

Este ciclo limpiará rápidamente platos levemente sucios.

- Mantenga presionado el botón **Turbo** por 3 segundos para activarlo.

NOTA

- Este ciclo no tiene secado. Seleccione la opción **Secado Extra** u otro ciclo para un mejor secado. **Secado Extra** aumentará la duración total del ciclo.
- No se recomiendan las tabletas de detergente para el uso del ciclo **Rápido**. Si se utilizan tabletas de detergentes, esto podría provocar residuos de detergente en los platos debido a las temperaturas relativamente bajas de enjuague.

Opciones y funciones extra

Seleccione el botón de ciclo deseado y luego seleccione las opciones para el ciclo. Para más información, consulte la sección **Guía de ciclos y opciones**.

Zona Dual

Esta opción automáticamente configura una intensidad de aspersión suave en el brazo rociador superior y fuerte en el brazo rociador inferior. Coloque la vajilla muy sucia, como platos y tazones, en la bandeja inferior y la vajilla con poca suciedad, como tazas y platillos, en la bandeja superior para obtener los mejores resultados.

Media Carga

Esta opción lava intensamente al seleccionar la bandeja superior o inferior. Para cargas pequeñas, utilice solamente la bandeja superior o inferior para ahorrar energía y tiempo. Al presionar el botón **Media Carga**, los ajustes (Superior), (Inferior) y la cancelación de esta opción quedan disponibles.

Ahorro de Energía

Esta opción ahorra energía al reducir las temperaturas de lavado y enjuague. Se incrementa el tiempo de lavado para mantener los resutados. No utilice este ciclo con vajilla muy sucia.

Vapor

Esta opción agrega vapor durante el ciclo para mejorar los resultados de lavado.

Alta Temp.

Aumenta la temperatura del lavado principal o del enjuague con calor para mejorar la limpieza.

- Una señal sonora le avisará de la existencia de temperaturas residuales en el interior del electrodoméstico. Espere a que el electrodoméstico se enfríe completamente antes de abrir la puerta.

Secado Extra

Seleccione esta opción para mejores resultados de secado. Esta opción agrega tiempo de secado extra al ciclo e incrementa la temperatura de enjuague caliente.

- Cuando la asistencia de enjuague está vacante, esta opción es seleccionada automáticamente.

Inicio Diferido

Esta función retarda el inicio de un ciclo seleccionado. Cada vez que presione el botón **Inicio Diferido**, el tiempo de retardo aumenta en una hora. Es posible configurar el tiempo de retardo entre 1 y 12 horas, en incrementos de una hora.

- Para cancelar esta función, desconecte la alimentación.
- Para cambiar la opción de ciclo y el ciclo, abra la puerta y luego seleccione otra opción de ciclo y ciclo. La cuenta atrás continuará.

Bloqueo de panel

Esta función de ayuda a evitar que se cambien los ajustes durante un ciclo. La selección de esta función bloquea todos los botones, excepto el botón **Encendido** del panel de control. Esta función no bloquea la puerta.

- En los modelos con pantalla externa, mientras se está ejecutando un ciclo, mantenga pulsadas simultáneamente **Media Carga** y **Ahorro de Energía** por 3 segundos para activar o desactivar esta función. En los modelos con pantalla oculta, abra la puerta durante el funcionamiento y siga la misma instrucción.
- Cuando esta función se activa, el código de pantalla CL se mostrará en la pantalla.
- Para comenzar un nuevo ciclo, desactive esta función.
- Esta función se puede establecer en cualquier momento al encender el electrodoméstico.

Wi-Fi

Mantenga pulsado **Inicio Diferido** durante 3 segundos para conectarse a la red. Consulte las secciones sobre **FUNCIONES INTELIGENTES** para obtener información detallada sobre esta función.

Apertura automática para secado

Esta característica podría variar dependiendo del modelo adquirido.

La función de Apertura automática para secado mejora el rendimiento del secado abriendo la puerta automáticamente durante la etapa de secado dentro del tiempo del programa mostrado. Para obtener resultados óptimos de secado, espere a que el programa termine antes de descargar el lavavajillas. El programa finaliza completamente cuando la pantalla muestra "End". El tiempo de apertura de la puerta varía dependiendo del programa seleccionado.

- Para activar o desactivar esta función, mantenga pulsados el botón **Ahorro de Energía** y el botón **Alta Temp.** simultáneamente por 3 segundos.
- Esta función no está disponible cuando se selecciona el ciclo **Limpieza del lavavajillas** y **Enjuague**.
- Cuando se selecciona el **Descarga de programas**, esta función puede funcionar incluso si la función está desactivada. Esto es debido a que **Descarga de programas** está diseñado para lograr los mejores resultados

para un propósito específico, independientemente de los ajustes del electrodoméstico.

- La pantalla muestra si está función está activada o desactivada.

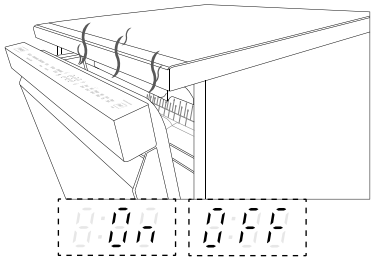

⚠ ADVERTENCIA

- Mantenga a los niños lejos del electrodoméstico mientras que el electrodoméstico está en funcionamiento. La exposición a vapores de alta temperatura podría dar lugar a escaldaduras o quemaduras.
- No toque el interior del producto mientras se usa función. Podría sufrir quemaduras o lesiones graves, o hacer que funcione mal.

SignaLight™

Esta característica podría variar dependiendo del modelo adquirido.

SignaLight™ muestra el estado del electrodoméstico, si ha tenido algún problema, si está funcionando normalmente o si está listo para lavar la vajilla.

- Dependiendo del modelo, la luz podría estar situada en la parte frontal del electrodoméstico o en la parte superior de la puerta.

Rojo (izquierda)

La luz roja parpadea cuando el electrodoméstico encuentra un error. Para obtener más información sobre el error, consulte la parte del **Código de error** de la sección **SOLUCIÓN DE PROBLEMAS**.

Blanco (medio)

La luz blanca parpadea cuando selecciona un ciclo de opción o cuando se pausa un ciclo.

- La luz blanca se enciende cuando un ciclo está en funcionamiento.

Verde (derecho)

La luz verde se enciende cuando un ciclo termina. Cuando la puerta se abre, la luz se apaga.

- Si el electrodoméstico no detecta que la puerta se abrió, la luz se apagará luego de 90 segundos.

Tabla de programas

Guía de Programas

En Modelos DF425***

Programa	Soil Level (Nivel de Suciedad)	Lavado		Enjuague		Dry (Secado)
		Prelavado	Lavado principal	Enjuague	Enjuague con calor	
Auto	Todos los niveles	●	● (65 - 70 °C)	●	● (62 °C)*1 (70 °C)*2	●
Intensivo	Pesado	●	● (75 °C)	●	● (62 °C)*1 (70 °C)*2	●
Delicado	Ligera	●	● (55 °C)	●	● (62 °C)*1 (70 °C)*2	●
Refrescar *1		●		●	● (62 °C)*1 (75 °C)*2	●
Eco	Moderado	●	● (46 °C)*1 (42 °C)*2	●	● (54 °C)*1 (64 °C)*2	●
Turbo	Moderado	●	● (65 °C)	●	● (62 °C)*1 (65 °C)*2	
Rápido	Ligera	●	● (45 °C)	●	● (62 °C)*1 (60 °C)*2	
Enjuague	Ligera			●		
Limpieza del lavavajillas		●	● (50 °C)	●	● (70 °C)	●

*1 La función **Apertura automática para secado** está activada.

*2 La función **Apertura automática para secado** está desactivada.

NOTA

- El tiempo de funcionamiento puede variar en función de la temperatura del agua, la temperatura ambiente, la presión del agua y el voltaje.
- La información con los valores indicados para los programas distintos del programa eco es meramente indicativa.
- Cuando la función **Apertura automática para secado** se activa, la temperatura del enjuague con calor podría variar.

En Modelos DF325*** / DF325**

Programa	Soil Level (Nivel de Suciedad)	Lavado		Enjuague		Dry (Secado)
		Prelavado	Lavado principal	Enjuague	Enjuague con calor	
Auto	Todos los niveles	●	● (65 - 70 ℃)	●	● (70 ℃)	●
Intensivo	Pesado	●	● (75 ℃)	●	● (70 ℃)	●
Delicado	Ligera	●	● (55 ℃)	●	● (70 ℃)	●
Refrescar *1		●		●	● (75 ℃)	●
Eco	Moderado	●	● (42 ℃)	●	● (64 ℃)	●
Turbo	Moderado	●	● (65 ℃)	●	● (65 ℃)	
Rápido	Ligera	●	● (45 ℃)	●	● (60 ℃)	
Enjuague	Ligera			●		
Limpieza del lavavajillas		●	● (50 ℃)	●	● (70 ℃)	●

*1 Para Modelos con Vapor

NOTA

- El tiempo de funcionamiento puede variar en función de la temperatura del agua, la temperatura ambiente, la presión del agua y el voltaje.
- La información con los valores indicados para los programas distintos del programa eco es meramente indicativa.

Opciones disponibles

NOTA

- La opción **Ahorro de Energía** no está disponible con la opción **Alta Temp.** o **Secado Extra**.
- La opción **Inicio Diferido** puede ser seleccionada para cada programa de lavado de esta tabla.

Para Modelos sin Vapor

Programa	Zona Dual	Media Carga	Ahorro de Energía	Alta Temp.	Secado Extra
Auto	●	●	●	●	●
Intensivo	●	●		●	●
Delicado		●	●		●
Eco	●	●	●	●	●
Turbo	●			●	●
Rápido	●			●	●
Enjuague					
Limpieza del lavavajillas					
Descarga de programas					

Para Modelos con Vapor

Programa	Zona Dual	Media Carga	Ahorro de Energía	Vapor	Alta Temp.	Secado Extra
Auto	●	●	●	●	●	●
Intensivo	●	●		●	●	●
Delicado		●	●	●		●
Refrescar				●		●
Eco	●	●	●	●	●	●
Turbo	●			●	●	●
Rápido	●				●	●
Enjuague						
Limpieza del lavavajillas						
Descarga de programas						

Información para Prueba de Energía (EN60436)

Electrodoméstico cargado de acuerdo con las especificaciones estándar.

NOTA

- Cuando se maneja el dispensador de sal, los siguientes datos se incrementan.
  - Consumo de agua: 4 L
  - Consumo de energía: 30 W
  - Duración: 4 minutos

Para modelos con función de Apertura automática para secado

- Capacidad: ajustes para 14 servicios
- Programa de comparabilidad: **Eco**
  - El programa **Eco** se utiliza para evaluar el cumplimiento de la legislación sobre diseño ecológico de la UE.
- Ajuste abrillantador: L4
- Limpiador de referencia: 22 g de detergente en el interior del dispensador.
- Posición de la bandeja ajustable en altura: Medio
- Ajuste **Apertura automática para secado**: Activado
- Tipo de filtro: Manual

Para modelos sin la función de Apertura automática para secado

- Capacidad: ajustes para 14 servicios
- Programa de comparabilidad: **Eco**
  - El programa **Eco** se utiliza para evaluar el cumplimiento de la legislación sobre diseño ecológico de la UE.
- Ajuste abrillantador: L4
- Limpiador de referencia: 22 g de detergente en el interior del dispensador.
- Posición de la bandeja ajustable en altura: Medio
- Tipo de filtro: Manual

Cargando la vajilla

- La carga correcta se realiza de acuerdo con las imágenes proporcionadas en este capítulo.
- Una carga incorrecta podría dar lugar a un menor desempeño de secado o limpieza.

Bandeja para cubiertos

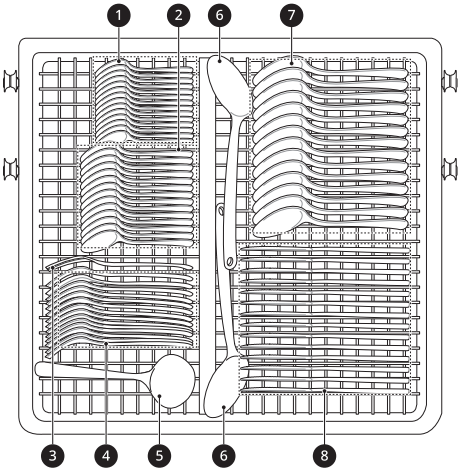

❶ Cucharitas (Sin manchas)

❷ Cucharitas de postre (Sin manchas)

❸ Tenedores para servir (Sin manchas)

❹ Tenedores (Huevo)

❺ Cuchara salsera (Sin manchas)

❻ Cucharas para servir (Sin manchas)

❼ Cucharas soperas (Copos de avena)

- Se manchan muchas cucharas soperas.

❽ Cuchillos (Sin manchas)

Rejilla Superior

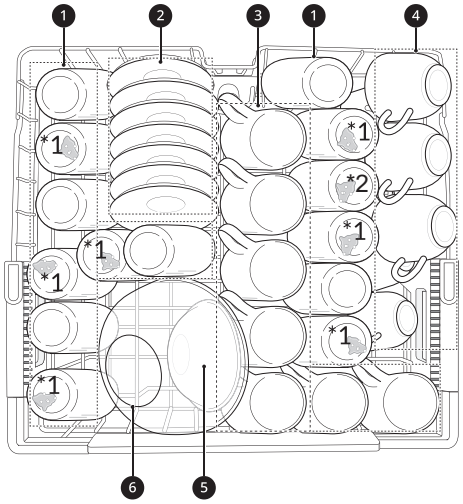

❶ Vasos (Leche)

*1 Hay 7 vasos manchados de leche.

*2 Vaso de leche para EN60704-2-3: 2020

❷ Platillos (Té negro)

❸ Tazas (Té negro)

❹ Tazitas (Té negro)

❺ Tazón postre (Copo de avena)

❻ Tazón de vidrio (Carne)

Rejilla Inferior

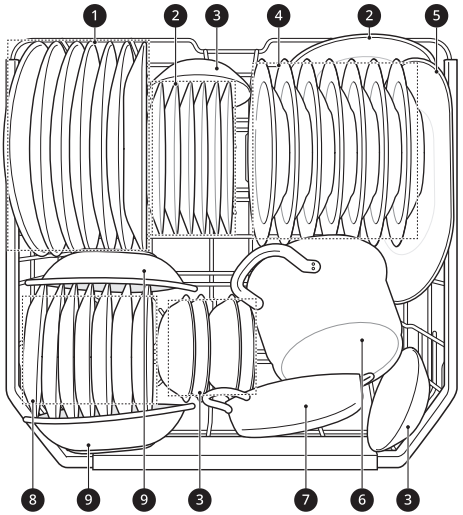

❶ Platos planos (Huevo)

❷ Platos de melamina para postre (Huevo)

❸ Tazones para postre (Copos de avena)

❹ Platos para sopa (Copos de avena)

❺ Bandeja ovalada (Carne)

❻ Cacerola pequeña (Espinaca y margarina)

❼ Cacerola de horno (Carne)

❽ Platos para postre (Espinaca)

❾ Tazones de melamina (Margarina)

Carga del lavavajillas

Para unos resultados eficientes de lavado, siga siempre las instrucciones.

- Retire las partículas grandes de restos de comida de los platos, incluidos huesos, antes de cargar el artefacto.
- Los recipientes con comida quemada deben remojarse antes de ser cargados en el lavavajillas.
- Los recipientes profundos deben colocarse invertidos.
- Los recipientes de plástico no se secan bien, comparados con otros recipientes.

- Asegúrese de que las piezas de la vajilla no se toquen entre sí.

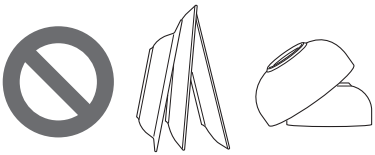

Artículos no adecuados para lavavajillas

La combinación de agua a altas temperaturas y de detergentes para lavavajillas puede dañar ciertos objetos. No lave los siguientes objetos.

- Cobre o aluminio anodizado
- Loza pintada a mano con oro o plata
- Utensilios con mangos de madera o hueso
- Utensilios de hierro o sin protección inoxidable
- Elementos de plástico que no sean aptos para el electrodoméstico
- Cubiertos de gran valor como los de plata y platos con bordes dorados
- Un elemento frágil como, por ejemplo, copas de cristal

⚠ PRECAUCIÓN

- No coloque ollas y sartenes con manijas plásticas en el artefacto ya que las manijas pueden deteriorarse debido al calor y al detergente.
- Puede que no se quiten de los vasos las manchas de lápiz labial de larga duración o a prueba de agua.

Carga en la bandeja inferior

Carga de uso diario

La bandeja inferior es adecuada para platos que no sean hondos, cuencos de sopa, platos grandes, ollas, sartenes, tapas e incluso una rejilla.

Las bandejas deben colocarse en posición vertical y enfrentando al centro de la bandeja y las ollas, sartenes y la vajilla de gran tamaño debe colocarse invertida.

Para facilitar la carga de vajilla de gran tamaño, la fila frontal de puntas separadoras puede plegarse.

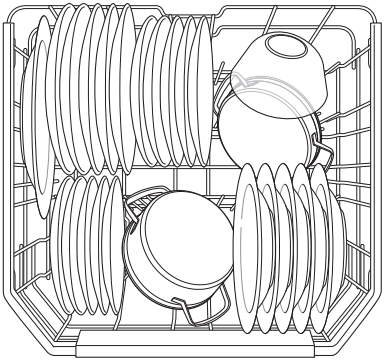

⚠ PRECAUCIÓN

- Los brazos pulverizadores no deben quedar bloqueados por elementos que sean demasiado altos o que sobresalgan de los cestos. Haga una prueba de movimiento ininterrumpido rotanto manualmente los brazos pulverizadores.

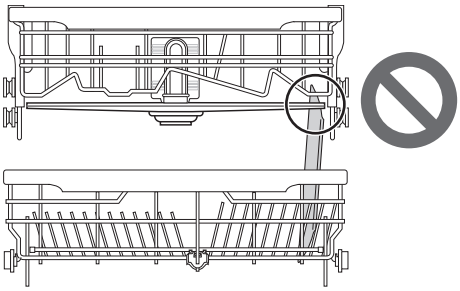

Plegado de las puntas separadoras de la bandeja

Pliegue las puntas separadoras hacia abajo para acomodar la vajilla más grande; despliegue las

puntas separadoras hacia arriba para acomodar la vajilla más pequeña.

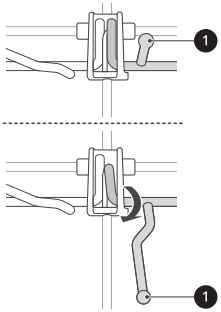

Carga en la bandeja superior

Carga de uso diario

La bandeja superior es adecuada elementos delicados como platos pequeños, cubertería alargada, tazas, vasos y objetos de plástico aptos para electrodomésticos.

Las tazas, los vasos y los tazones se deben orientar hacia abajo.

Los platos deben posicionarse hacia arriba con el plato.

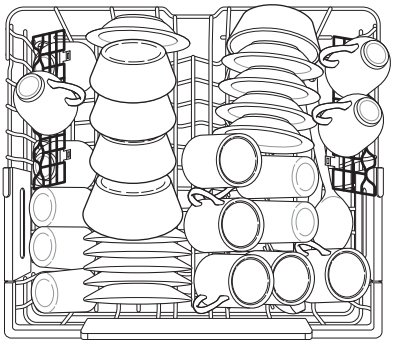

Los estantes para tazas proporcionan soporte para copas con tallo largo.

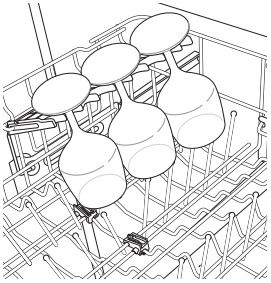

La fila del lado izquierdo de puntas separadoras puede plegarse hacia abajo o los estantes para tazas pueden plegarse hacia arriba para despejar el espacio para objetos de loza altos.

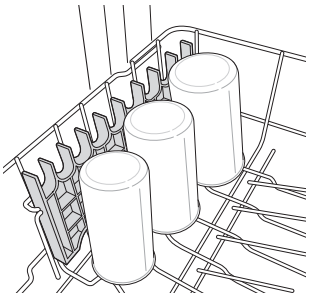

⚠ PRECAUCIÓN

- Los brazos pulverizadores no deben quedar bloqueados por elementos que sean demasiado altos o que sobresalgan de los cestos. Haga una prueba de movimiento ininterrumpido rotanto manualmente los brazos pulverizadores.

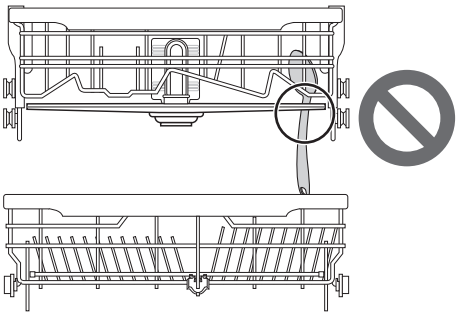

Retiro y colocación de las bandejas para tazas

Los estantes para tazas izquierdo y derecho son intercambiables y pueden extraerse.

1 Deslice el estante para tazas hacia abajo, hasta la posición de cerrado.

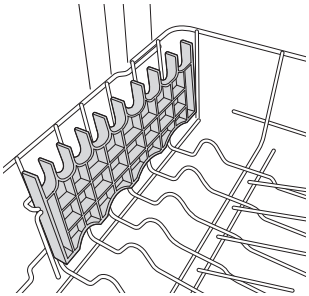

2 Ubique la ranura del ensamble ❶ del estante para tazas y con firmeza haga salir la barra de soporte de ese lado.

- El estante de la izquierda se libera en la parte de atrás. El estante de la derecha se libera en la parte de adelante.

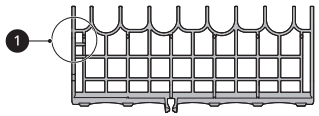

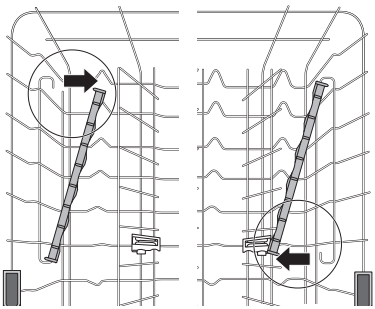

3 Deslice el estante para tazas quitándolo de la barra de soporte del lado opuesto.

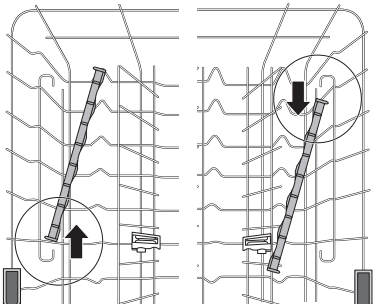

4 Invierta las instrucciones para volver a colocar el estante para tazas.

Bandeja superior con altura ajustable

La altura de la bandeja superior puede ser ajustada cuando carga copas con tallos largos u objetos altos de loza.

Existen tres posiciones disponibles para ajustar la altura de la bandeja superior a fin de crear más espacio.

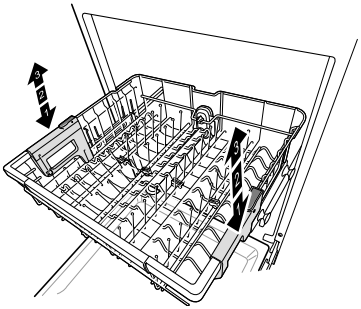

Para bajar la bandeja

Sostenga la bandeja del centro de cada lado para soportar su peso. Luego, presione el botón de cada

lado para soltar la bandeja y bajarla a la posición más baja.

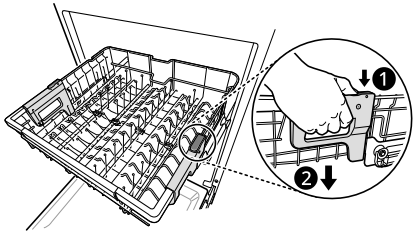

Para subir la bandeja

Levante la bandeja del centro de cada lado hasta que la bandeja se trabe en la posición superior. No es necesario levantar las palancas de bloqueo para subir la bandeja.

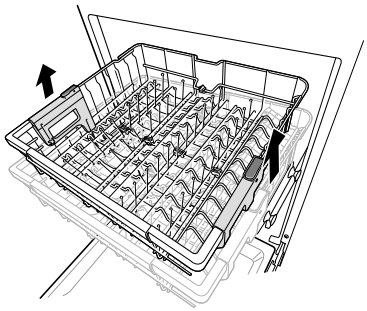

Posible tamaño del plato según la posición de la bandeja superior

Posición de la bandeja superior	Tamaño del plato (mm)		
	Rejilla Superior		Rejilla Inferior
	con rejilla para cubiertos	sin rejilla para cubiertos	
Superior	165	215	300
Medio	193	243	272
Inferior	221	271	244

⚠ ADVERTENCIA

- Antes de proceder al ajuste, asegúrese de que la rejilla no contiene ningún plato. De lo contrario, los platos podrían resultar dañados o usted podría lesionarse.

NOTA

- Levante el estante superior sin presionar los botones ubicados a cada lado. Si presiona los botones cuando levanta el estante, no permitirá que el estante quede fijo en su posición.
- Para ubicar el estante en la posición media, puede resultar más fácil llevarlo por completo hasta abajo y luego levantar cada lado de este individualmente hasta que hagan clic en el lugar.

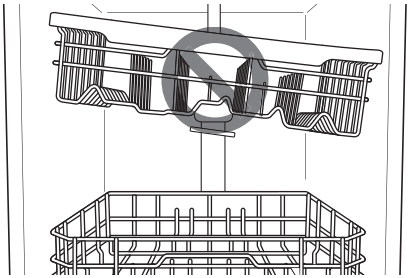

- Hay un incremento de 56 mm en la altura disponible cuando el estante superior se coloca en la posición más baja.
- Luego de ajustar los niveles de las bandejas, verifique que los brazos rociadores no estén impedidos de rotar.
- Con la posición más baja de la bandeja superior, verifique si la parte inferior del estante superior incluyendo el brazo pulverizador no estorba a otros elementos de la bandeja inferior.
- Cuando la bandeja superior se encuentre en la posición inferior, empuje hacia adentro la bandeja superior primero y la bandeja inferior después.
- Tire de la bandeja inferior primero y de la bandeja superior después.
- Cuando la bandeja superior está en la posición más baja, la altura posible de los platos será diferente de los modelos en los que la bandeja para cubiertos está ajustada.

Carga del cesto para cubertería

Carga de uso diario

Para utensilios grandes, como batidores, la tapa puede abrirse dejándola suelta.

Coloque tenedores y cucharas en el cesto para cubertería con los mangos hacia abajo.

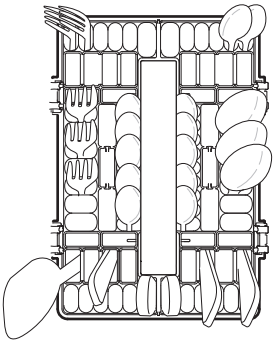

⚠ ADVERTENCIA

- Para evitar lesiones, coloque los cuchillos y otros utensilios con puntas afiladas en el cesto para cubertería.
- Si desea cargarlos en el cesto para cubertería, colóquelos con los extremos puntiagudos mirando hacia abajo.

⚠ PRECAUCIÓN

- No obstruya la rotación de los brazos pulverizadores.
- La cubertería no debe ser más larga de 18 cm.

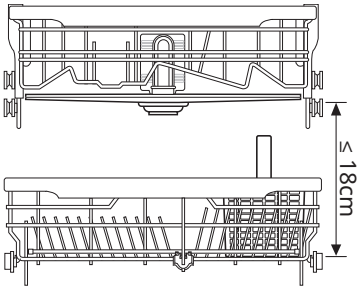

Carga del estante de cubiertos

El estante para cubiertos es el más adecuado para la cubertería y la mayoría de los utensilios de cocina o de servicio. También puede servir para pequeños cuencos de preparación y tapas. Los separadores del estante para cubiertos ayudan a mantener los utensilios separados para evitar daños y mejorar la limpieza.

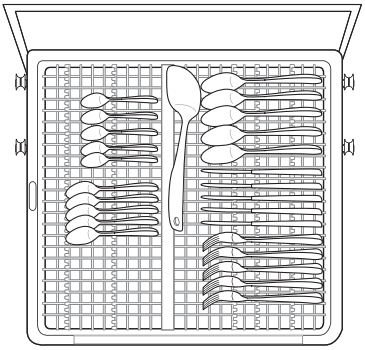

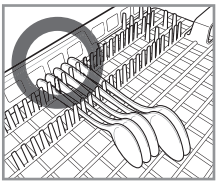

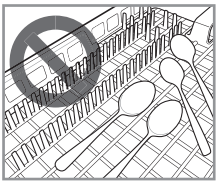

Si la superficie de agarre de sus cubiertos es demasiado gruesa, invierta las piezas para que estas queden en la otra dirección.

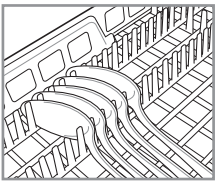

Bandeja de altura ajustable

Esta característica solamente está disponible en algunos modelos.

La bandeja del lado izquierdo puede ajustarse en una posición alta o baja para acomodar utensilios o cubiertos de diferentes tamaños. Retire la vajilla

antes de ajustar la bandeja. Ajuste la bandeja deslizando la palanca.

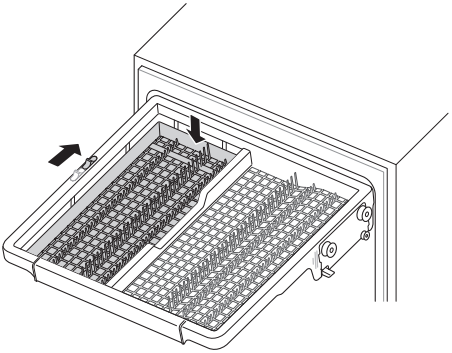

Extracción de la bandeja para cubiertos

La bandeja para cubiertos puede extraerse por completo en caso de necesitar más espacio en la bandeja superior para objetos más grandes.

Retire siempre la cubertería de la bandeja antes de extraer dicha bandeja.

Tire de la bandeja hacia fuera hasta llegar al extremo de los rieles. Luego, levante la parte frontal de la bandeja para que los rodillos se destraben del extremo del riel. Deslice la bandeja hacia adelante y extráigala de los rieles.

La inserción de la bandeja para cubiertos se realiza en el orden inverso.

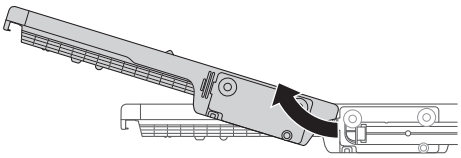

⚠ ADVERTENCIA

- Tenga cuidado al cargar y descargar objetos con bordes filosos. Cargue los cuchillos filosos con la hoja hacia abajo para disminuir el riesgo de lesiones personales.

Agregado de agentes de limpieza

Cómo agregar detergente en el dispensador

- Retire la etiqueta del dispensador antes de hacer funcionar el electrodoméstico por primera vez.
- La cantidad de detergente necesario depende del ciclo, el tamaño de la carga y el nivel de suciedad de la vajilla.
- Ponga el detergente en el compartimiento para detergente antes de comenzar cualquier ciclo, salvo para el ciclo de **Enjuague**.

1 Presione el botón de la tapa dispensadora para abrir la cubierta.

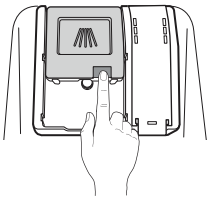

2 Agregue detergente para lavavajillas en el compartimiento principal hasta que el nivel se encuentre entre las líneas marcadas en 15 y 25.

- Llénelo hasta por encima de la línea 25 en caso de agua dura o cargas con suciedad extrema.
- Llénelo hasta la línea 15 en caso de agua blanda o cargas con poca suciedad.

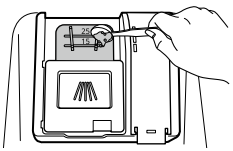

3 Presione la tapa del detergente para desplazar hasta cerrar la tapa cuando se oiga un clic.

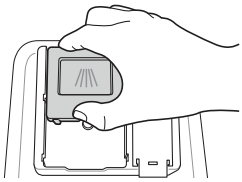

4 Si desea efectuar un prelavado, llene con detergente el área del compartimiento de prelavado que hay en la tapa.

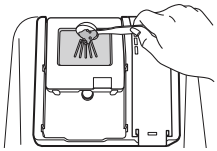

Programa	Cantidad de detergente
	Lavado principal (dispensador)
Auto	20 g
Intensivo	20 g
Delicado	20 g
Refrescar	-
Eco	22 g
Turbo	20 g
Descarga de programas	20 g
Limpieza del lavavajillas	20 g
Enjuague	-
Rápido	20 g

⚠ ADVERTENCIA

- El detergente y el abrillantador para lavavajillas contienen componentes químicos, como todos los detergentes de uso doméstico. Por lo tanto, deben mantenerse fuera del alcance de los niños.

⚠ PRECAUCIÓN

- Solamente utilice detergente especial para lavavajillas. El detergente incorrecto podría hacer que el electrodoméstico presente espumación durante el funcionamiento. La espumación excesiva podría reducir los resultados de lavado y generar fugas en el electrodoméstico.
- Para evitar dañar el electrodoméstico, no tire de éste para cerrar la puerta del electrodoméstico.



- Utilice únicamente el detergente y abrillantador que sea calificado como estándar. El uso de un detergente y abrillantador no calificado puede suponer un riesgo de daños, corrosión, malos resultados de lavado, un mal secado y fugas.
- Si se utiliza demasiado detergente, puede producirse demasiada espuma. Podría provocar fugas de espuma y manchar la vajilla en el lavavajillas.

NOTA

- El exceso de detergente puede dejar una película en la vajilla y en la cuba, lo que provoca resultados deficientes de lavado.
- Luego del lavado, verifique que el detergente se haya utilizado por completo.
- Algunas pastillas de detergente para electrodomésticos pueden quedarse atascadas en el dispensador debido a su tamaño excesivo. Las tabletas pueden colocarse sobre la base de la cuba de lavado, junto al filtro, antes de iniciar el ciclo.
- No utilice nunca detergente líquido para lavar platos en el electrodoméstico.
- No se recomiendan las tabletas de detergente para el uso del ciclo **Rápido**. Si se utilizan

tabletas de detergentes, esto podría provocar residuos de detergente en los platos debido a las temperaturas relativamente bajas de enjuague.

Llenado

Para mantener unos resultados eficientes de secado, verifique y llene el abrillantador regularmente.

Para mantener unos resultados eficientes de lavado, verifique y llene la sal para lavavajillas regularmente.

Verificación del abrillantador

Cuando se ilumina el icono de **Recarga del abrillantador** ✳, significa que el abrillantador está casi vacío. Si es necesario, rellene el dispensador del abrillantador.

Verificación de la sal del lavavajillas

Después de rellenar la sal del lavavajillas, se debe poner en marcha un programa de lavado sin vajilla, ya que la sal derramada en el interior del electrodoméstico podría provocar oxidación o daños al electrodoméstico si se deja sin lavar.

Cuando se ilumina el icono de **Recarga de sal** ⇆, significa que la sal está casi vacía. Si es necesario, llene el dispensador de sal.

⚠ PRECAUCIÓN

- No agregue detergente ni ninguna otra solución en el espacio del descalcificador que no sea sal para lavavajillas. Si lo hace, el sistema de descalcificación de agua funcionará mal.

Consejos útiles

Secado

- Los artículos de plástico pueden provocar resultados de secado deficientes comparados con otros artículos.
- Para facilitar el secado, la puerta puede abrirse por un corto periodo de tiempo luego del ciclo.

NOTA

- Asegúrese de que las piezas de la vajilla no se toquen entre sí.
- Si los resultados de secado no son buenos o se quedan marcas de agua, agregue la opción **Secado Extra** o ajuste el nivel de enjuague.
- Cuando utilice detergente de tipo tableta (2 en 1, 3 en 1), podría ser necesario un enjuague adicional, dependiendo del volumen de platos, en este caso utilice la opción **Secado Extra** o ajuste el nivel de enjuague.
- Recomendamos que active esta función en los modelos que tengan la apertura automática de puerta.

Descarga del lavavajillas

- Antes de descargar los platos, verifique si los platos se han enfriado para que pueda manejarlos con las manos.
- Vacíe primero la bandeja inferior y luego la superior. Esto evitará que el agua de la bandeja superior caiga sobre la vajilla de la parte inferior.

⚠ ADVERTENCIA

- No extraiga todas las bandejas completamente cargadas a la vez, ya que el electrodoméstico podría desplomarse. Descargue cada bandeja por separado.

FUNCIONES INTELIGENTES

Aplicación LG ThinQ

La aplicación **LG ThinQ** le permite comunicarse con el electrodoméstico usando un teléfono inteligente.

Funciones de la aplicación LG ThinQ

Comuníquese con el electrodoméstico desde un teléfono inteligente usando las características inteligentes más convenientes.

Monitereando
Esta función verifica el estado actual, ciclo, tiempo de ejecución de opciones y tiempo de finalización en una sóla pantalla.

Descarga de programas
Puede descargar ciclos nuevos y especiales que no están incluidos en los ciclos básicos del electrodoméstico.

Los electrodomésticos que han sido registrados con éxito pueden descargar una variedad de ciclos de especialidad específicos para su modelo.

Sólo puede almacenar un ciclo a la vez en el electrodoméstico.

Una vez se ha completado la descarga del ciclo en el electrodoméstico, éste lo conservará hasta que descargue uno nuevo.

Recordatorio de limpieza de la máquina
Esta función muestra cuántos ciclos quedan para que sea hora de ejecutar un ciclo de **Limpieza del lavavajillas**.

Smart Diagnosis
Esta función le proporciona información útil para el diagnóstico y resolución de problemas del electrodoméstico con base en el patrón de uso.

Configuración
Le permite configurar varias opciones en el electrodoméstico y en la aplicación.

Alerta 'push'
Tiene la opción de recibir notificaciones automáticas en su teléfono inteligente cuando haya finalizado el ciclo o cuando el electrodoméstico presente problemas. Las notificaciones aparecen incluso si la aplicación **LG ThinQ** no está activa.

NOTA

- En los siguientes casos, debe actualizar la información de la red para cada electrodoméstico en la aplicación **LG ThinQ** bajo **Tarjetas del dispositivo ⟶ Configuraciones ⟶ Cambiar red**.
  - el router inalámbrico ha sido cambiado
  - la contraseña del router inalámbrico ha sido cambiada
  - el proveedor de servicio de internet ha sido cambiado
- La aplicación está sujeta a cambios con propósito de mejoras en el electrodoméstico sin previo aviso a los usuarios.
- Algunas características pueden variar dependiendo del modelo.

Instalación de la aplicación LG ThinQ y conexión de un electrodoméstico LG

Modelos con código QR

Escanee el código QR que trae el producto con la cámara o una aplicación lectora de códigos QR en su teléfono inteligente.

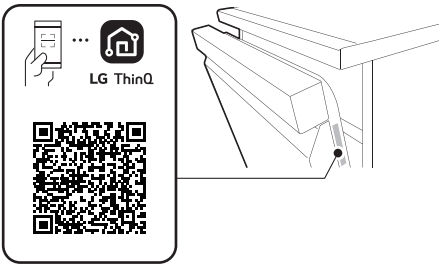

Modelos sin código QR

1 Busque la aplicación **LG ThinQ** en la tienda Google Play o Apple App Store e instálela en su teléfono inteligente.

2 Ejecute la aplicación **LG ThinQ** e inicie sesión con su cuenta actual, o cree una cuenta LG para iniciar sesión.

3 Pulse el botón agregar (+) en la aplicación **LG ThinQ** para conectar su electrodoméstico LG. Siga las instrucciones en la aplicación y complete el proceso.

NOTA

- Para verificar la conexión Wi-Fi, verifique que el ícono que se encuentra en el panel de control esté encendido.
- El electrodoméstico funciona únicamente con redes Wi-Fi de 2,4 GHz. Contacte a su proveedor de servicios de internet o verifique el manual del enrutador inalámbrico para revisar la frecuencia de su red.
- **LG ThinQ** no es responsable de ningún problema de conexión de red ni de errores, fallos o anomalías causadas por la misma.
- El entorno inalambrico circundante puede hacer que el servicio de red inalámbrica se ejecute lentamente.
- Si la distancia entre el electrodoméstico y el enrutador inalámbrico es muy grande, la señal será débil. Puede que le tome más tiempo conectarse o que falle la instalación.
- Si el electrodoméstico está teniendo problemas para conectarse a la red Wi-Fi, puede que éste se encuentre muy lejos del enrutador. Compre un amplificador Wi-Fi (extensión de rango) para mejorar la fuerza de la señal Wi-Fi.
- La conexión de red puede no funcionar apropiadamente dependiendo del servicio del proveedor de internet.
- La conexión Wi-Fi puede no llevarse a cabo o puede ser interrumpida debido al entorno de la red de casa.
- El electrodoméstico no puede conectarse debido a problemas con la transmisión de la señal inalámbrica. Desconecte el electrodoméstico y espere alrededor de un minuto previo a intentarlo de nuevo.
- Si el cortafuegos de su enrutador inalámbrico está activado, desactivelo o añada una excepción a éste.
- El nombre de la red inalámbrica (SSID) debe ser una combinación de letras y números. (No utilice caracteres especiales)
- La interfaz de usuario (IU) del teléfono inteligente puede variar dependiendo del sistema operativo (OS) del móvil y del fabricante.
- Puede que no logre configurar la red si el protocolo de seguridad del router está en **WEP**. Por favor cambie este protocolo por otro (es recomendado el **WPA2**) y conecte el producto de nuevo.

Desactivación de la conexión a red

En su teléfono inteligente, conéctese a la red Wi-Fi de su hogar.

1 Ejecute la aplicación **LG ThinQ**.

2 Seleccione y toque **Lavavajillas** en la aplicación.

3 Seleccione y toque **Eliminar Producto** en el menú de ajustes para desconectarlo.

Software de Código Abierto

Para obtener el código fuente bajo GPL, LGPL, MPL y otras licencias de código abierto que tienen la obligación de divulgar el código fuente, que está contenido en este producto, y para acceder a todos los términos de la licencia, avisos sobre derechos de autor y otros documentos relevantes, favor de visitar https://opensource.signaturekitchensuite.com.

LG Electronics también le proporcionará el código abierto en un CD-ROM por un costo que cubra los gastos de dicha distribución (como el costo del medio, del envío y de la manipulación) una vez realizado el pedido por correo electrónico a la dirección opensource@lge.com.

Esta oferta es válida para cualquier persona que reciba esta información por un período de tres años luego de nuestro último envío de este producto.

Smart Diagnosis

Esta característica solamente está disponible en algunos modelos.

Utilice esta función como ayuda para diagnosticar y resolver problemas con su electrodoméstico.

NOTA

- Por motivos no atribuibles a la negligencia de LGE, es posible que el servicio no pueda funcionar debido a factores externos como por ejemplo, la indisponibilidad de Wi-Fi, desconexión de Wi-Fi, política de la tienda de aplicaciones local o indisponibilidad de aplicaciones, entre otros.
- Esta función puede estar sujeta a cambios sin previo aviso y puede tener una forma diferente según dónde se encuentre ubicado.

Uso de LG ThinQ para diagnosticar problemas

Si experimenta un problema con su electrodoméstico equipado con Wi-Fi, este puede transmitir datos sobre la resolución de problemas a un teléfono inteligente con la aplicación **LG ThinQ**.

- Inicie la aplicación **LG ThinQ** y seleccione la función **Smart Diagnosis** en el menú. Siga las instrucciones provistas en la aplicación **LG ThinQ**.

Uso del diagnóstico audible para diagnosticar problemas

Siga las instrucciones a continuación para utilizar el método de diagnóstico audible.

- Inicie la aplicación **LG ThinQ** y seleccione la función **Smart Diagnosis** en el menú. Siga las instrucciones para el diagnóstico audible provistas en la aplicación **LG ThinQ**.

1 Presione el botón **Encendido** para encender el electrodoméstico.
   - No presione ningún otro botón.

2 Coloque el micrófono del teléfono inteligente frente a la pantalla ubicada en el panel de control.

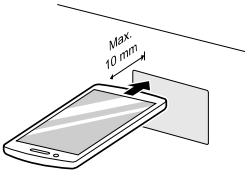

3 Mantenga presionado el botón **Descarga de programas** por 3 segundos o más mientras sostiene el micrófono del teléfono inteligente en el logo hasta que se complete la transferencia de datos.
   - Mantenga el teléfono inteligente en su lugar hasta que finalice la transferencia de datos. Se mostrará el tiempo restante para la transferencia de datos.

4 Después de que se complete la transferencia de datos, el diagnóstico se mostrará en la aplicación.

NOTA

- Para obtener resultados óptimos, no mueva el teléfono inteligente mientras se transmitan los tonos.

Atención al cliente y servicio técnico

Contacte al centro de información al cliente de LG Electronics.

- Para encontrar personal de servicio técnico autorizado de LG Electronics, visite nuestro sitio web www.lg.com y siga las instrucciones que se encuentran allá.
- No se recomiendan las reparaciones hechas por usted mismo ya que podría dañar aun más al dispositivo y anular la garantía.

MANTENIMIENTO

Para mantener el rendimiento y prevenir problemas, revise regularmente la parte exterior e interior del electrodoméstico, incluyendo los filtros y los brazos pulverizadores.

⚠ ADVERTENCIA

- Al limpiar el exterior e interior del electrodoméstico, no utilice ninguna solución con base solvente como tiners o acetona. Podría causar un incendio o explosión.

NOTA

- Prevenga que animales mordisqueen el cable de poder o la manguera de agua.

Limpieza y cuidado

Limpieza del exterior

En la mayoría de casos, el exterior del electrodoméstico puede limpiarse con un paño humedo o esponja, y luego secarse con un paño suave. Si el electrodoméstico tiene un exterior de acero inoxidable, utilice un limpiador diseñado para éste.

⚠ PRECAUCIÓN

- En caso de derramar aceite de cocina en el exterior del producto, límpielo de inmediato. No limpie el exterior del producto con productos de limpieza que contengan alcohol, diluyentes, blanqueadores, benceno, líquidos inflamables o abrasivos. Estas sustancias pueden decolorar o dañar el electrodoméstico.

Limpieza del interior

Se recomienda limpiar el interior, los brazos pulverizadores, o los filtros una vez cada dos semanas.

Limpie el interior del electrodoméstico periódicamente con un paño suave y húmedo o una esponja para eliminar restos de alimentos y suciedad. El uso de productos químicos fuertes y a base de solventes puede causar que la cuba interna deje una mancha blanca o que aparezca óxido.

Después del lavado, residuos de comida podrían quedar atorados en las brechas angostas dentro del electrodoméstico. Limpie todos los residuos de alimentos.

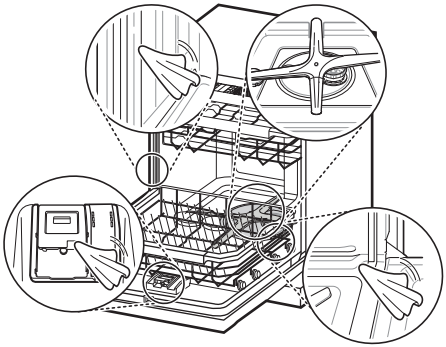

NOTA

- Si no ha utilizado el electrodoméstico por un largo período de tiempo, refresque el interior al ejecutar un programa **Turbo** o de **Limpieza del lavavajillas** con detergente. Cuando el ciclo finalice, limpie el interior y exterior del electrodoméstico de acuerdo a las instrucciones de **MANTENIMIENTO**.

Limpieza de la cuba

Utilizando Ácido Cítrico

Remueva todos los platos, la rejilla de cubiertos y su soporte del electrodoméstico. Sólo los estantes deben permanecer en la bañera. Para obtener mejores resultados, utilice ácido cítrico en polvo (puede encontrarlo en línea o en la sección de enlatados de la mayoría de supermercados). Mida 3 cucharadas (45 g) de ácido cítrico en polvo. Llene

el compartimiento de lavado principal con dicha medida.

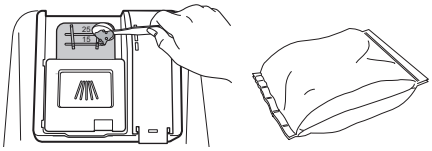

Utiilizando Vinagre Blanco

Si no puede encontrar ácido cítrico en polvo, vierta aproximadamente 3/4 - 1 1/4 tazas (200 - 300 ml) de vinagre blanco en un plato hondo y colóquelo en el estante superior. Ejecute el ciclo **Auto**. No utilice detergente. Reinicie el electrodoméstico cuando el ciclo haya finalizado.

Vuelva a ejecutar el programa, esta vez con/sin vinagre.

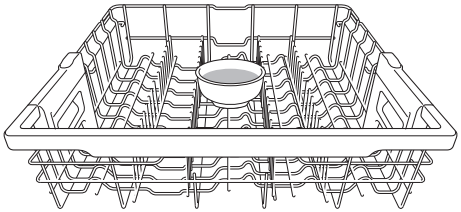

⚠ PRECAUCIÓN

- No vierta vinagre directamente en la base.
- El uso excesivo de vinagre podría causar un daño al electrodoméstico.

Limpiando los Filtros

1 Remueva el estante inferior y coloque el brazo pulverizador inferior de manera que haya una V más amplia al frente.

2 Gire el filtro interno a la izquierda y retire el filtro interior ensamblado y el filtro de acero inoxidable.

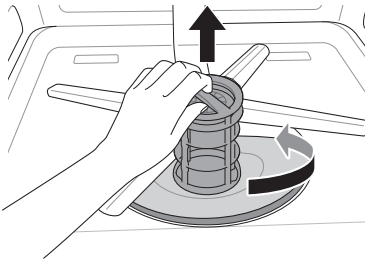

3 Limpie los filtros con agua corriente y un cepillo suave. Vuelva a ensamblar los filtros previo a reinstalarlos.

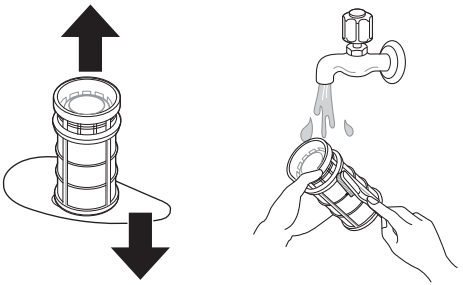

4 Para reemplazar los filtros ensamblados, coloque el brazo pulverizador de manera que la V más amplia esté hacia el frente. Vuelva a ajustar los filtros en sus respectivos soportes y asegúrelos al girar el filtro interior hacia la derecha hasta que éste haga clic en su lugar.

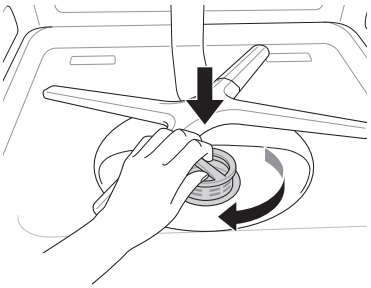

⚠ ADVERTENCIA

- Tenga cuidado con los bordes afilados al manejar el filtro de acero inoxidable.

⚠ PRECAUCIÓN

- Particulas de alimento son filtradas a través de los filtros después de utilizar el electrodoméstico. Cualquier residuo de alimentos no removido podría causar malos olores. Adicionalmente, podría experimentar problemas de drenaje debido a residuos de alimentos atorados en los filtros.

NOTA

- Cuando inserte el filtro, ciérrelo con firmeza hasta que oiga que encaja en su lugar.

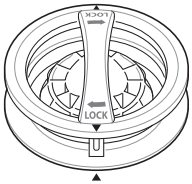

Limpiando los Brazos Pulverizadores

Puede que los platos no se limpien bién si los agujeros del brazo pulverizador están bloqueados por residuos de alimentos, ya que esto impediría la aspersión adecuada de agua.

Limpiando el Brazo Pulverizador Inferior

1 Asegúrese de que los agujeros de chorro no estén bloqueados por particulas de alimentos.

2 Si algún residuo de alimentos bloquea los agujeros del brazo pulverizador, remuévalo con un alfiler o con alguna herramienta aguda.

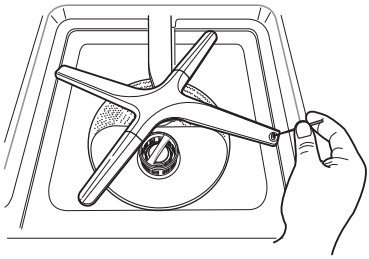

⚠ PRECAUCIÓN

- Para evitar romper las secciones de ángulo variable del brazo pulverizador, no tire de ellas ni las rote manualmente.

Limpiando el Brazo Pulverizador Superior

1 Tire del estante superior hacia adelante. Asegúrese de que los agujeros de chorro no estén bloqueados por particulas de alimentos.

2 Cuando la limpieza sea necesaria, remueva el brazo pulverizador superior al girar de la tuerca en el fondo del mismo 1/8 hacia la izquierda y luego tirar hacia abajo.

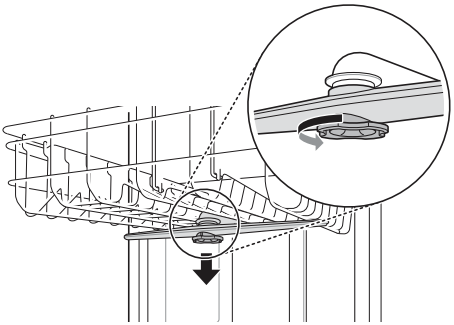

3 Remueva particulas de alimentos al enjuagar o agitar el brazo pulverizador.

4 Si algún residuo de alimentos bloquea los agujeros del brazo pulverizador, remuévalo con un alfiler o con alguna herramienta aguda.

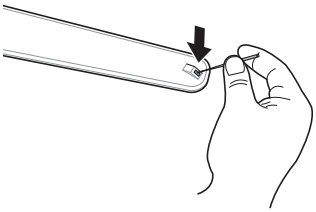

5 Luego de haber removido los residuos de alimentos, limpie los agujeros del brazo pulverizador con agua corriente.

6 Luego de limpiar el brazo pulverizador superior, presiónelo de vuelta en su lugar. Gire la tuerca 1/8 hacia la derecha para asegurarse de que se ajuste correctamente en su lugar.

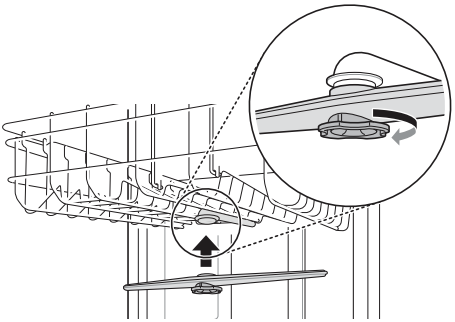

7 Luego de ensamblarlo, revise que los brazos pulverizadores roten correctamente.

⚠ PRECAUCIÓN

- Los brazos que no pueden rotar libremente debido a obstrucciones o a un mantenimiento deficiente pueden provocar fugas de agua en la puerta, lo que causará un mal funcionamiento o en daños a la propiedad.

Limpiando el Filtro de la Manguera de Suministro de Agua

1 Desconecte el electrodoméstico.

2 Cierre el grifo.

3 Desenrosque la manguera de suministro de agua.

4 Remueva el sello y el filtro de plástico con un par de alicates pequeños o mangos de tijeras.

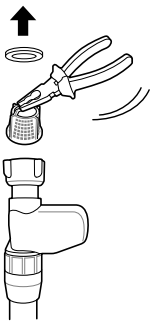

5 Limpie el filtro con un cepillo y agua corriente.



6 Reajuste el filtro y la junta y asegúrese de que esté colocado correctamente.

7 Reajuste y asegure la manguera de suministro de agua en el orden inverso. No utilice ningún dispositivo mecánico para ajustar la manguera. Puede utilizar un paño suave para facilitar el apretado a mano.

NOTA

- Revise que el filtro no esté bloqueado si no está ingresando un flujo suficiente de agua al electrodoméstico.
- Si hay una fuga, necesitará revisar la conexión adecuada de la manguera de suministro de agua.
- Nunca ajuste en exceso la válvula de suministro de agua o utilice dispositivos mecánicos para hacerlo.

Mantenimiento por Temporada y Almacenaje

- Si estará ausente por un largo período de tiempo durante los meses calurosos, cierre la válvula de agua y desconecte el cable de alimentación, o apague el disyuntor. Limpie el filtro, la bañera y el dispensador para prevenir malos olores.
- Si estará ausente por un largo período de tiempo durante los meses fríos, y existe la posibilidad de enfrentar temperaturas de congelación, prepare las líneas de suministro de agua y el electrodoméstico. La preparación para invierno debe ser llevada a cabo por personal de servicio calificado.

SOLUCIÓN DE PROBLEMAS

Antes de solicitar asistencia técnica

El funcionamiento del electrodoméstico puede dar lugar a errores y averías. Las siguientes tablas contienen las posibles causas y notas para resolver un mensaje de error o mal funcionamiento. Puede solucionar la mayoría de los problemas por sí mismo, con el consiguiente ahorro de tiempo y dinero, ya que no tendrá que llamar al servicio técnico. La siguiente tabla le ayudará a solucionar problemas.

Códigos de error

El electrodoméstico está equipado con un sistema de monitoreo de errores automático que detecta y diagnostica problemas anticipadamente. Si este electrodoméstico no funciona correctamente, o no funciona en absoluto, compruebe lo siguiente antes de llamar al Centro de Servicio de LG Electronics.

Síntomas	Causa posible y solución
IE	**Problema de la entrada de agua.** • Revise si hay una manguera de suministro de agua obstruida, retorcida o congelada. • Revise el suministro de agua.
OE	**Problema de Drenaje.** • Revise si hay una manguera de drenaje obstruida, retorcida o congelada.
	La válvula de residuos está obstruida. • Remueva la abertura de la válvula de residuos.
	Los filtros están obstruidos. • Limpie los Filtros.
bE	**Exceso de espuma causada por el uso de un detergente inadecuado, como jabón líquido para vajilla.** • No utilice detergente para lavar vajillas a mano. Utilice solo detergentes diseñados para su uso en lavavajillas automáticos. • Para remover el residuo de detergente en la bañera, vierta aproximadamente 100~200 ml de leche en un plato poco profundo, colóquelo en el estante superior y luego ejecute el ciclo **Auto** en el electrodoméstico.
	Problema al nivelar el electrodoméstico. • Asegúrese de que el electrodoméstico esté nivelado apropiadamente.
HE	**Problema del circuito de calefacción** • Llame al servicio si vuelve a ocurrir el mismo problema.
FE	**Suministro excesivo de agua.** • Llame al servicio si vuelve a ocurrir el mismo problema.

Síntomas	Causa posible y solución
AE	**Problema de fuga de agua** • Llame al servicio si vuelve a ocurrir el mismo problema.
tE	**Fallo del termistor** • Llame al servicio si vuelve a ocurrir el mismo problema.
LE	**Problema del motor** • Llame al servicio si vuelve a ocurrir el mismo problema.
nE	**Problemas variables del motor** • Llame al servicio si vuelve a ocurrir el mismo problema.
F31	**Problema con el motor del ventilador de Dry Boost** • Llame al servicio si vuelve a ocurrir el mismo problema.
F35	**Falla del termistor de Dry Boost** • Llame al servicio si vuelve a ocurrir el mismo problema.
F37	**Problema con la apertura automática para secado** • Llame al servicio si vuelve a ocurrir el mismo problema.

FUNCIONAMIENTO

Síntomas	Causa posible y solución
Ruido	**Cierto nivel de ruido es normal durante la operación.** • Apertura de la cubierta del detergente. • Drene la bomba al inicio del ciclo de drenaje.
	El electrodoméstico no está nivelado. • Ajuste las patas niveladoras
	El brazo pulverizador está chocando contra los platos. • Reposicione los platos.
	La presión del agua es muy alta. • Ajuste la presión del agua.
	¿Hay pocos cubiertos en la cesta de cubiertos o en el portacubiertos? • El ruido que genera el que haya un número pequeño de cubiertos no indica que exita algún problema con el producto, así que, puede usarlo con confianza.
El electrodoméstico no operará.	**La puerta no está completamente cerrada.** • Nivele el electrodoméstico nuevamente.
	El suministro eléctrico o cable de alimentación no está conectado. • Conecte el suministro eléctrico o cable de alimentación apropiadamente.

Síntomas	Causa posible y solución
El electrodoméstico no operará.	**Cuando la función Bloqueo de panel está activada, el código de pantalla CL se mostrará en la pantalla.** • Desactivate el botón **Bloqueo de panel**. • Mantenga pulsado **Media Carga** y **Ahorro de Energía** simultáneamente por 3 segundos para activar o desactivar esta función.
	El fusible está fundido o el disyuntor está abierto. • Reemplace el fusible o reinicie el disyuntor.
El electrodoméstico emite pitidos continuamente cuando la puerta se abre, durante y después de que un ciclo ha finalizado.	**Los contenidos del electrodoméstico están calientes, por lo que debe tener cuidado al colocar sus manos dentro de éste.** • Cierre la puerta hasta que el electrodoméstico y los platos se hayan enfriado. La emisión de pitidos se detendrá al cerrar la puerta o cuando el interior se haya enfriado.
El agua se mantiene en el depósito luego de haber finalizado el ciclo.	**La manguera de drenaje está doblada u obstruida.** • Ajuste la manguera o despeje la obstrucción.
	Puede que quede agua si el suministro eléctrico se perdió antes del tiempo de finalización normal o si éste fue desconectado manualmente. • Reinicie el proceso.
Los brazos pulverizadores no rotan fácilmente.	**Los agujeros de los brazos pulverizadores están bloqueados por particulas de alimentos.** • Limpie los agujeros de los brazos pulverizadores.
El estante superior está torcido.	**El estante no está ajustado correctamente.** • Consulte la sección **Height Adjustable Upper Rack** (Bandeja superior con altura ajustable).
La luz no enciende.	**El suministro eléctrico no está conectado.** • Conecte el suministro eléctrico.
Hay demasiada espuma dentro del electrodoméstico.	**No ha utilizado detergente diseñado exclusivamente para lavavajillas.** • Utilice detergente diseñado exclusivamente para lavavajillas.
	Una cantidad excesiva de enjuague podría causar espuma. • Reduzca el nivel de dispensación de abrillantador.
Ha quedado detergente en el dispensador.	**Estante superior desbalanceado.** • Ajuste la altura izquierda/derecha del estante superior.

Síntomas	Causa posible y solución
Ha quedado detergente en el dispensador.	**Puede que no se dispense el detergente debido a que el mal apilado de los platos previene la apertura automática del dispensador de detergente.** • Coloque los platos correctamente y siempre seque el dispensador antes de agregar detergente a manera de que éste no se aglutine.
Agua se está fugando fuera del electrodoméstico.	**Puede que la puerta no esté cerrada debido a la inclinación del electrodoméstico. Puede que ocurra una fuga en estos casos.** • Verifique el nivelado al ajustar la pata.
	Puede que la instalación incorrecta de la manguera de drenaje cause una fuga de agua. • Revise la parte conectora de la manguera de drenaje.
	Si el electrodoméstico está apagado, puede que la fuga sea causada por una mala conexión al grifo. • Revise la conexión de la manguera de suministro de agua.
Se forman gotas de agua debajo del fregadero.	**¿Se acumula humedad debajo de la encimera?** • Cuando se abre automáticamente la puerta, la cuba emite vapor a alta temperatura que se condensa en las superficies que están encima del lavavajillas. • La condensación que se forma debajo de la encimera se evapora de forma natural y desaparece después de un cierto periodo de tiempo. • Ahora bien, si la encimera está fabricada en madera o MDF, deberá adherir cinta de aluminio en la parte inferior de la zona donde está el lavavajillas para evitar que la madera se hinche y sufra daños (como podrirse) a largo plazo.

Desempeño

Síntomas	Causa posible y solución
Opacidad en la cristalería	**Combinación de detergente excesivo y agua dura** • Utilice menos detergente y más abrillantador para minimizar este problema. • Revise la configuración del sistema descalcificador.
Manchas negras o grises en los platos	**Artículos de aluminio rozando los platos durante el ciclo** • Reposicione los platos.
Pelicula amarilla o café en las superficies internas del electrodoméstico	**Manchas de café o té** • Elimine las manchas utilizando un producto removedor de manchas.

Síntomas	Causa posible y solución
Queda agua amarilla dentro del lavavajillas.	**Puede que se genere agua amarilla en el tanque del descalcificador de agua al empezar a utilizar el electrodoméstico.** • Es una condición normal y no es dañino para las personas. Desaparece luego de 1 - 3 ciclos.
Puntos y peliculas en los platos	**Cantidad erronea de detergente utilizada** • Utilice la cantidad de detergente recomendada.
	Sobrecarga • No sobrecargue el electrodoméstico.
	Carga inapropiada • Vea la sección **FUNCIONAMIENTO**.
	Presión de agua insuficiente • La presión de agua debe estar entre 0,05 y 1,0 MPa.
	Detergente insuficiente • Agregue la cantidad recomendada de detergente. Vea la sección **FUNCIONAMIENTO**.
	El dispensador de abrillantador está vacío. • Recargue el dispensador de abrillantador.
	El descalcificador no tiene sal, o tiene una cantidad insuficiente de ésta. • Revise si hay sal en el descalcificador.
	Puede que el nivel de dureza de agua haya sido establecido muy bajo. • Incremente el valor de configuración de nivel de dureza.
	Puede que la cantidad de abrillantador sea insuficiente. • Recargue el abrillantador o incremente el nivel de dispensación.
	Acumulación de agua dura en la bañera • Remueva todos los platos, la rejilla de cubiertos y su soporte del electrodoméstico. Sólo los estantes deben permanecer en la bañera. Para obtener mejores resultados, utilice ácido cítrico en polvo (puede encontrarlo en línea o en la sección de enlatados de la mayoría de supermercados). Mida 3 cucharadas (45 g) de ácido cítrico en polvo. Llene el compartimiento de lavado principal con dicha medida. Si no puede encontrar ácido cítrico en polvo, vierta aproximadamente 3/4 - 1 1/4 tazas (200 - 300 ml) de vinagre blanco en un plato hondo y colóquelo en el estante superior. Ejecute el ciclo **Auto**. No utilice detergente. Cuando el ciclo finalice, ejecútelo de nuevo.
Olor	**El ciclo anterior fue detenido antes de su finalización y ha quedado agua residual en el electrodoméstico.** • Encienda el electrodoméstico, ejecute la opción del ciclo **Cancelar** para eliminar el agua residual y efectúe un ciclo **Turbo** con detergente, pero con el electrodoméstico vacío.

Síntomas	Causa posible y solución
Olor	**Hay alimentos en el fondo de la unidad o en el filtro.** • Limpie el filtro y el interior según la sección **MANTENIMIENTO** del manual del propietario.
	Se han dejado platos sin lavar dentro de la unidad por un largo período de tiempo. • Ejecute un ciclo con una taza, o plato hondo seguro para uso en lavavajillas, de vinagre blanco colocada en el estante superior. (El vinagre es un ácido, y de usar constantemente podría dañar su electrodoméstico.)
Manchas de alimentos se quedan en los platos.	**Selección inapropiada del ciclo** • Seleccione el ciclo correcto de acuerdo al nivel de suciedad y al tipo de vajilla a lavar.
	La temperatura del agua es muy baja. • Revise la conexión del suministro de agua o la configuración del calentador de agua.
	No se utilizó detergente para lavavajillas. • Utilice el detergente recomendado.
	Baja presión de la entrada de agua • La presión de agua debe estar entre 0,05 y 1,0 MPa.
	Agujeros de chorro bloqueados en los brazos pulverizadores. • Limpie los brazos pulverizadores.
	Carga de platos inapropiada. • Asegúrese de que los platos no bloqueen la rotación de los brazos pulverizadores o interfieran con la dispensación del detergente.
	Los filtros están obstruidos. • Limpie los filtros.
	Demasiados restos alimenticios sin eliminar en los platos. • Las particulas grandes de alimentos deben ser removidas de los platos previo a iniciar el lavado.

Secado

Síntomas	Causa posible y solución
Los platos no se secan.	**El dispensador de agente de enjuague está vacío.** • Verifique y llene el dispensador de abrillantador si está vacío. Para un mejor resultado de secado, abra ligeramente la puerta después de la operación.

Síntomas	Causa posible y solución
Los platos no se secan.	**Las pastillas utilizadas pueden no tener un abrillantador incorporado. Esto reducirá el desempeño del secado.** • Cambie a una pastilla que incluya un agente de aclarado (contacte al fabricante de la pastilla si no está seguro). Como alternativa, puede utilizar un agente de aclarado líquido en el dispensador si las pastillas no tienen un agente de aclarado incorporado.
	Un ciclo sin la opción Secado Extra fue seleccionada. • Seleccione un ciclo que tenga la opción **Secado Extra** por defecto.

Wi-Fi

Síntomas	Causa posible y solución
El electrodoméstico de su hogar y su teléfono inteligente no están conectados a la red Wi-Fi.	**La contraseña para la red Wi-Fi a la que se está intentando conectar es incorrecta.** • Busque la red Wi-Fi conectada a su teléfono inteligente y remuévala, luego registre su electrodoméstico en **LG ThinQ**.
	Los Datos Móviles para su teléfono inteligente están activados. • Desactive los **Datos Móviles** en su teléfono inteligente y registre el electrodoméstico utilizando la red Wi-Fi.
	El nombre de la red inalámbrica (SSID) se ha configurado incorrectamente. • El nombre de la red inalámbrica (SSID) debe ser una combinación de letras y números. (No utilice caracteres especiales).
	La frecuencia del enrutador no es de 2,4 GHz. • Sólo se admite una frecuencia de enrutador de 2,4 GHz. Configure el enrutador inalámbrico a 2,4 GHz y conecte el electrodoméstico a éste. Para verificar la frecuencia del enrutador, consulte con su proveedor de servicios de internet o con el fabricante del enrutador.
	La distancia entre el enrutador y el electrodoméstico es muy grande. • Si la distancia entre el electrodoméstico y el enrutador es muy grande, la señal puede ser débil y puede que no se configure la conexión correctamente. Reubique el enrutador a manera de que esté más cerca del electrodoméstico.

