LG
Life's Good

www.lg.com

LED LCD Monitor (LED Monitor) / Monitor LCD LED (Monitor LED)

49WQ95C/49BQ95C/49WQ95X/49WQ950G

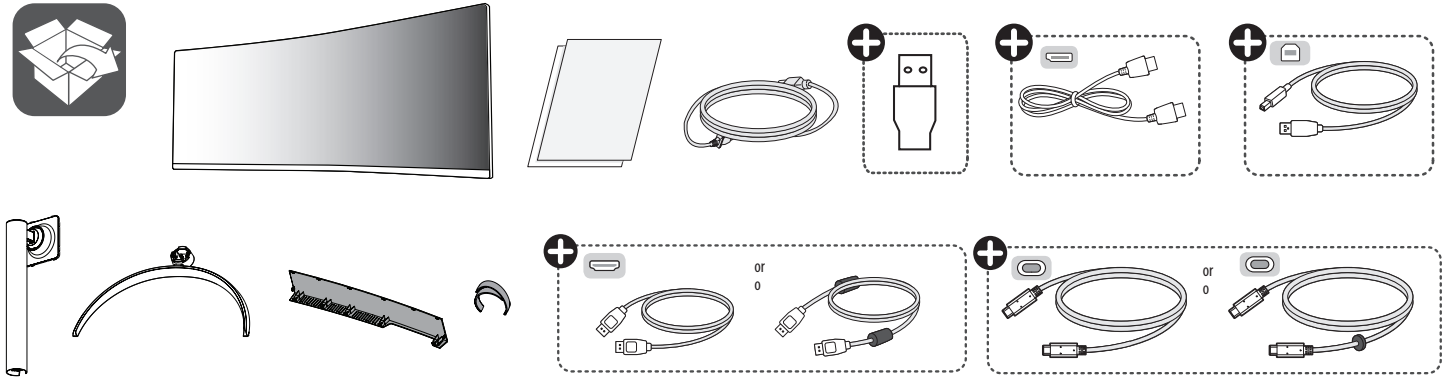

English Depending on country / **Español** En función del país

English **Quick Setup Guide**
Please read this manual carefully before operating your set and retain it for future reference.

Español **Guía Rápida de Configuración**
Lea atentamente este manual antes de poner en funcionamiento el equipo y consérvelo para futuras consultas.

MBM66977025
(2402-REV00)

English It is recommended that use the supplied components.

Español Se recomienda utilizar los componentes suministrados.

www.lg.com

English You can download manuals from the LGE website.

Español Puede descargar los manuales del sitio web de LGE.

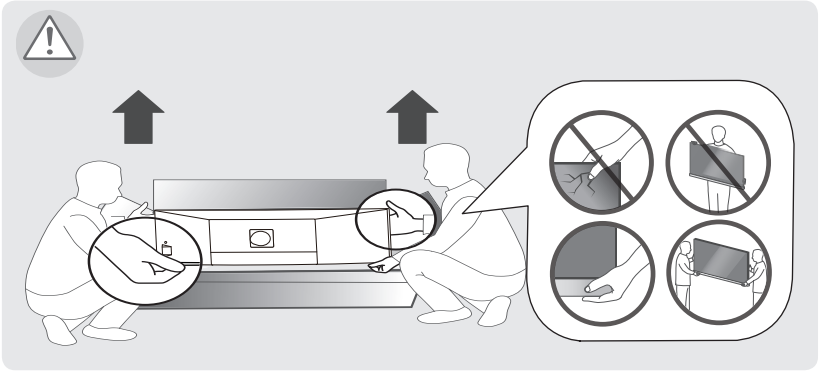

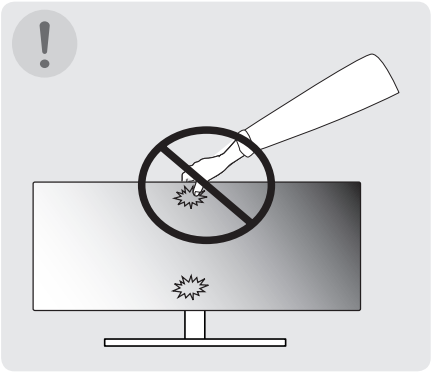

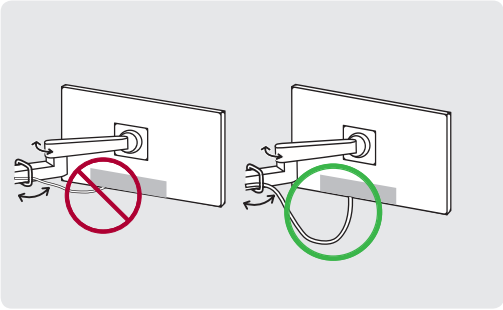

1

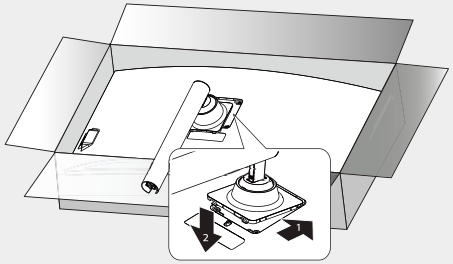

2

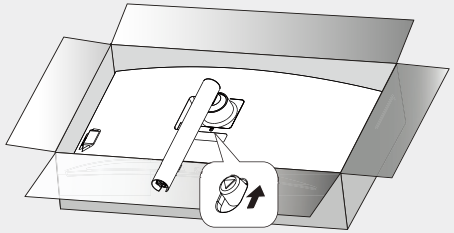

3

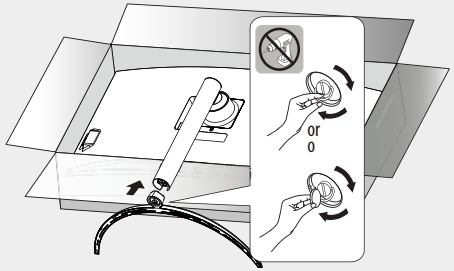

4

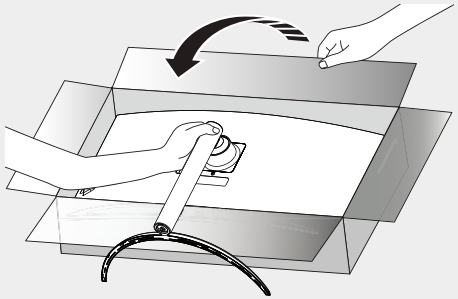

5

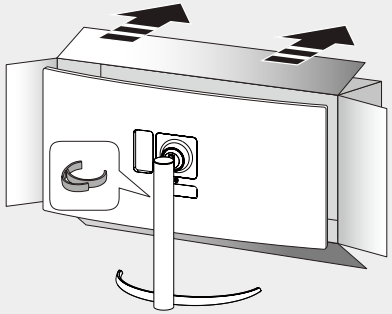

6

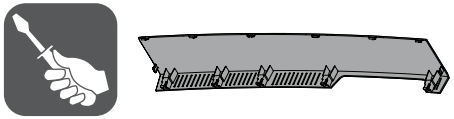

1

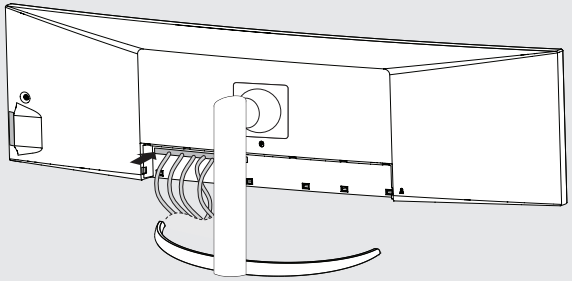

2

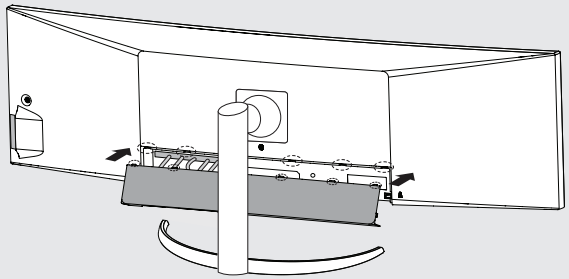

3

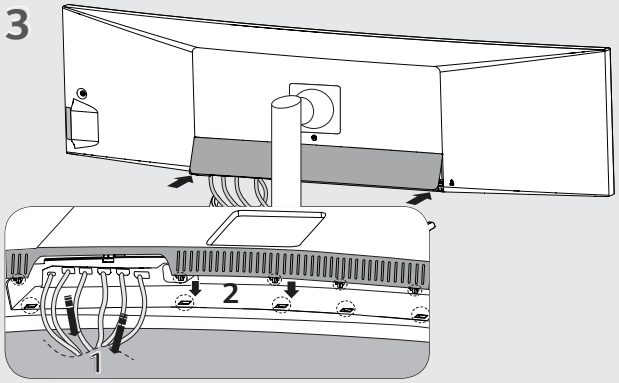

4

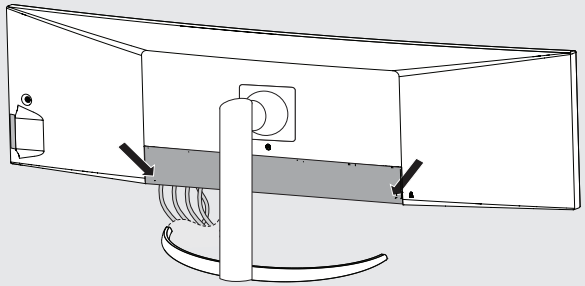

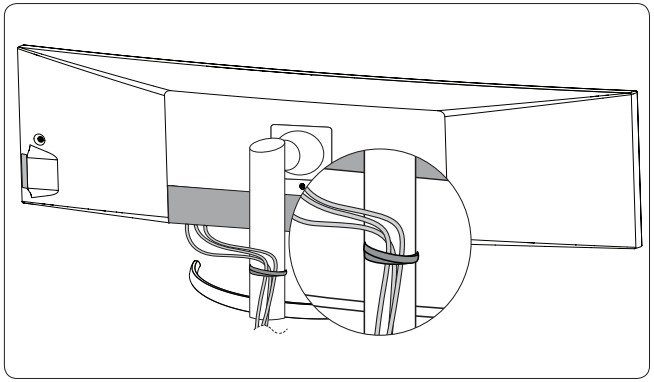

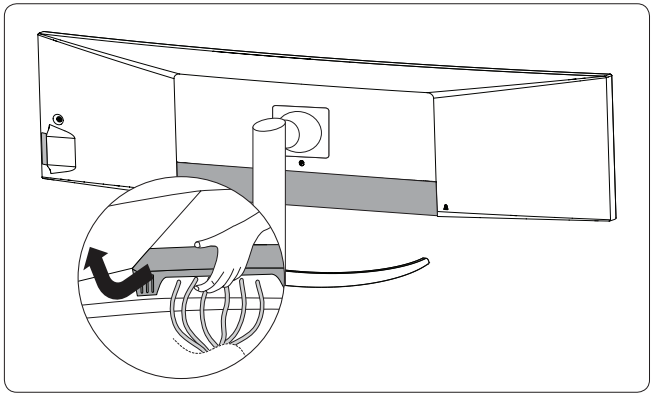

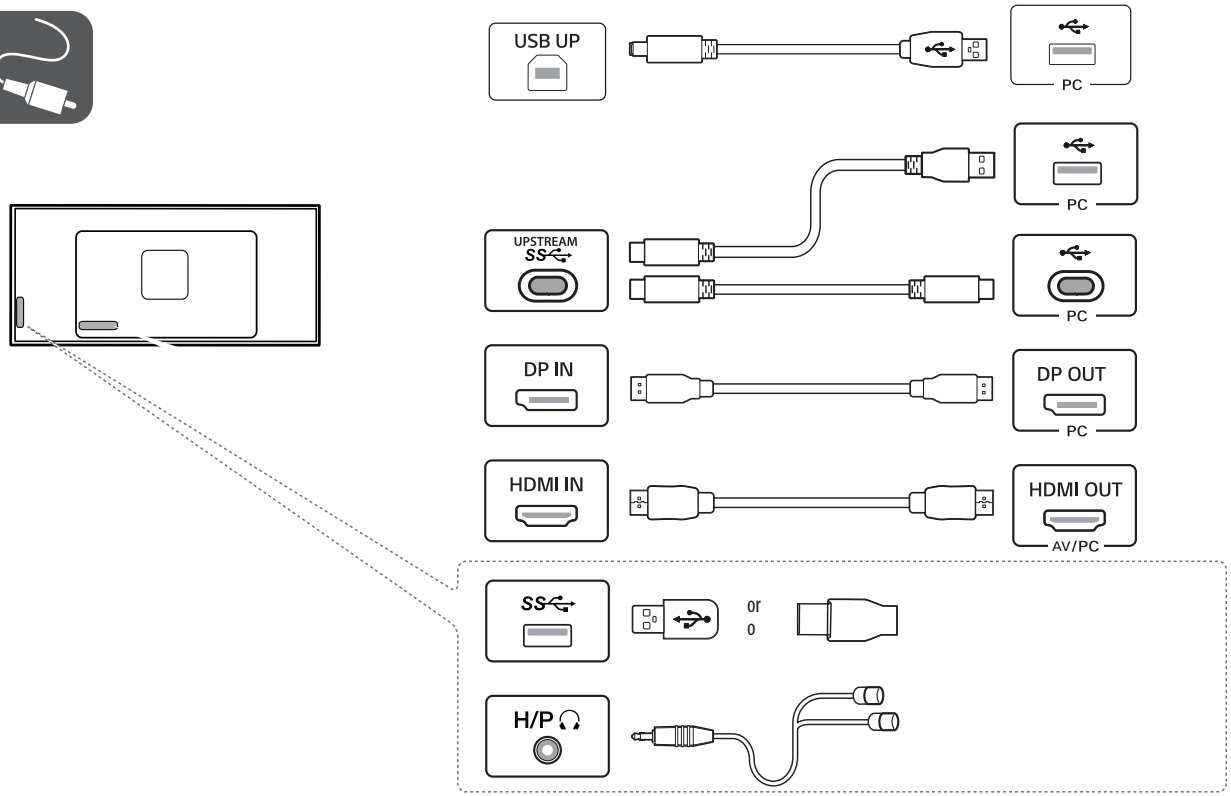

English

- Using a DVI to HDMI / DP (DisplayPort) to HDMI cable may cause compatibility issues.
- The USB port on the product functions as a USB hub.
- Make sure to use the supplied cable. Otherwise, this may cause the device to malfunction.

Español

- El uso de un cable de DVI a HDMI / DP (DisplayPort) a HDMI puede causar problemas de compatibilidad.
- El puerto USB del producto funciona como un concentrador USB.
- Asegúrese de utilizar el cable suministrado con el producto. De lo contrario, puede provocar que el dispositivo no funcione correctamente.

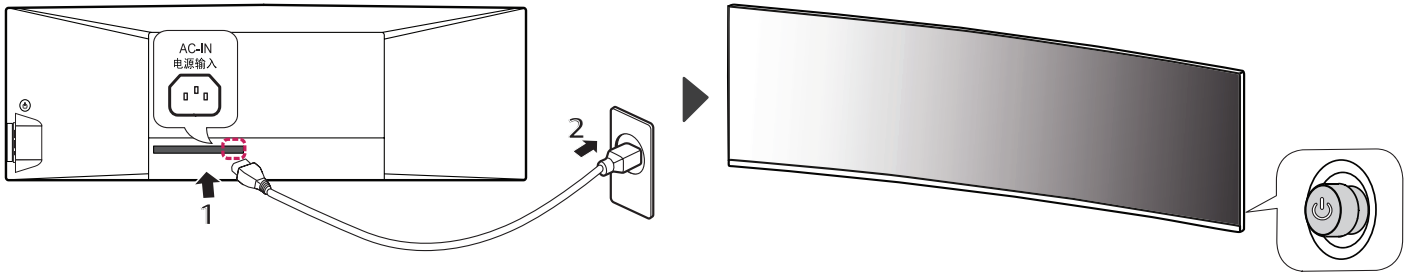

	Dimensions (Width x Height x Depth)		Weight		Recommend Resolution	Vertical Frequency
English	With Stand	Without Stand	With Stand	Without Stand	5120 x 1440	144 Hz
	1215.1 x 585.8 x 281.0 (mm)	1215.1 x 365.7 x 114.2 (mm)	14.7 kg	12.6 kg		
	47.8 x 23.0 x 11.0 (inches)	47.8 x 14.3 x 4.4 (inches)	32.4(lbs)	27.7(lbs)		
	Dimensiones (anchura x altura x profundidad)		**Peso**		**Resolución recomendada (Píxeles)**	**Frecuencia vertical**
Español	Soporte incluido	Soporte no incluido	Soporte incluido	Soporte no incluido	5 120 x 1 440	144 Hz
	1215,1 x 585,8 x 281,0 (mm)	1215,1 x 365,7 x 114,2 (mm)	14,7 kg	12,6 kg		
	Fuentes de alimentación		Clasificación de potencia		100-240 V~ 50/60 Hz 2,5 A	

(En Argentina)

CERTIFICADO DE GARANTÍA

Este certificado de garantía es válido únicamente para equipos comercializados, distribuidos y/o adquiridos en la República Argentina por LG Electronics Argentina S.A. o por distribuidor autorizado.

Monitor (El Producto)

Modelo : Consulte el modelo en la portada del manual.

Para más información sobre la garantía y atención al cliente, por favor llame o visite nuestro sitio web:
www.lg.com

Centro de Atención al Cliente
Tel: 0800-888-5454
11-5031-8966
www.lg.com/ar/soporte/contactenos

Juramento 1775 piso 13
(C1428DNA) Ciudad de Buenos Aires, Argentina

LG ELECTRONICS ARGENTINA S.A. (DE AHORA EN ADELANTE DENOMINADO "LG ") OTORGA ESTA GARANTÍA CONFORME LOS TÉRMINOS Y CONDICIONES QUE SE ESTABLECEN A CONTINUACION.

REQUISITOS DE GARANTÍA

Si durante el período de garantía que se detalla en este certificado de garantía y en condiciones normales de uso el Producto presenta un desperfecto o falla en su funcionamiento derivado de un defecto de fabricación, LG garantiza la reparación del Producto sin cargo a través de los Servicios Técnicos autorizados por LG a tal efecto y, en caso de que la reparación no fuera posible, su reemplazo por otro Producto de las mismas características.Para ello es imprescindible que:

1) Este certificado de garantía no se encuentre alterado de ningún modo, en ninguna de sus partes.
2) El comprador del Producto acredite su calidad de tal exhibiendo la factura de compra original, con la fecha de compra legible.
3) El desperfecto o falla en el funcionamiento del Producto no tenga causa en ninguna de las circunstancias que se detallan bajo el título "QUÉ NO CUBRE ESTA GARANTÍA" de este certificado de garantía.

IMPORTANTE

1) Las condiciones de uso, instalación y mantenimiento necesarias para el correcto funcionamiento del Producto están indicadas en el Manual (manual de usuario, manual de instalacion), que forma parte de este certificado de garantía y se entrega conjuntamente con él.
2) Este certificado de garantía es válido únicamente si el Producto fue comercializado por LG o sus distribuidores autorizados y adquirido en la República Argentina por el comprador que reclama la garantía.
3) La instalación del Producto deberá realizarse respetando las especificaciones técnicas indicadas en el MANUAL DE INSTALACIÓN o MANUAL DE USUARIO
4) LG prestará la garantía a través de su red de Servicios Técnicos Autorizados. A fin de requerir la cobertura el comprador deberá seguir el procedimiento establecido bajo el título "COMO SOLICITAR LA ASISTENCIA DEL SERVICIO TÉCNICO" de este certificado de garantía.

ADVERTENCIA

1) LG sólo otorga la garantía que se detalla en este certificado y no se responsabiliza por la/s garantía/s que terceros otorguen respecto del Producto.
2) La falta de presentación, alteración o adulteración de la factura de compra del Producto o de este certificado de garantía o del número de serie que se informa en la etiqueta del Producto invalida la validez de la garantía.
3) El Producto ha sido diseñado para uso doméstico.

PERÍODO DE GARANTÍA DEL PRODUCTO

Validez de la garantía de acuerdo al producto

Productos	Periodo de Garantia*
Televisor, Monitor, Proyector	1 Año

* Computado desde la fecha de compra del Producto

QUÉ CUBRE ESTA GARANTÍA

LG garantiza la reparación sin cargo del Producto que, dentro del período de garantía, presente desperfectos o fallas en su funcionamiento derivados exclusivamente de defectos o fallas de fabricación.
El reemplazo de todo o parte del producto procederá sólo en caso de que el Servicio Técnico autorizado determine que el producto o cierta parte de él resultan irreparables.

COMO SOLICITAR LA ASISTENCIA DEL SERVICIO TÉCNICO

En caso de que el Producto presente una falla o desperfecto en su funcionamiento, deberá comunicarse con el Servicio de Atención al Cliente de LG (Whatsapp +54 11 5031-8966 o al 0800-888-5454), quien le informará los datos del Servicio Técnico autorizado más cercano a su domicilio y/o le asignara un numero de servicio segun corresponda.
Cuando el Servicio Técnico concurra a inspeccionar el Producto, el comprador deberá exhibir la factura de compra original y este certificado de garantía y detallar el motivo de la solicitud de asistencia del Servicio Técnico.

QUÉ NO CUBRE ESTA GARANTÍA

No están cubiertos por la garantía los desperfectos o fallas en el funcionamiento del Producto derivados de:
a) Uso del Producto impropio o distinto al uso doméstico.
b) Exceso o caída de tensión eléctrica.
c) Intervención del Producto por personal no autorizado por LG.
d) Instalación del Producto sin respetar las especificaciones técnicas informadas en el MANUAL DE INSTALACIÓN
e) Roturas, golpes, ralladuras, caídas o accidentes de cualquier índole.
f) Mojaduras, inundaciones, incendios, terremotos, tormentas eléctricas, catástrofes naturales.
g) Transporte del Producto por terceros ajenos a LG o a los Servicios Técnicos autorizados.
h) Conexión del Producto a redes eléctricas o a otros dispositivos electrónicos no aptos a tal efecto.
i) Conexión de otros artefactos eléctricos al Producto.

INFORMACIÓN DEL COMPRADOR	
NOMBRE DEL COMPRADOR	
DOMICILIO	
TELEFONO	
CORREO ELECTRONICO	
CIUDAD	PROVINCIA
CÓDIGO POSTAL	

INFORMACIÓN DEL PRODUCTO	
MODELO	
Nº DE SERIE	
FECHA DE COMPRA	
Nº DE FACTURA	
SELLO COMERCIO VENDEDOR	sello del comercio

INFORMACIÓN DEL COMERCIO	
NOMBRE DEL COMERCIO	
DOMICILIO	
CORREO ELECTRONICO	
CIUDAD	PROVINCIA
CÓDIGO POSTAL	