所有者手冊

OLED 顯示器

操作裝置之前，請先詳細閱讀本手冊，並妥善保管手冊以供日後參考。

55EF5E-L
55EF5E-P

www.lg.com

版權所有 © 2018 LG Electronics Inc. 保留所有權利。

目錄

安全注意事項 3
- 重要安全說明 3

授權 7

組裝與準備 8
- 能保護面板的存放方式 9
- 安裝在牆壁上 11
- 外部設備設定 12
- 並排顯示器 13

遙控器 15

連接 17
- 連接到電腦 17
- 外部裝置連接方式 17
- 使用輸入清單 18

疑難排解 19

產品規格 22

安全注意事項

重要安全說明

⚠ 警告

- 僅限室內使用。



請詳讀以下指示說明。妥善保存說明書。注意所有警告標示。遵循所有指示說明。

1 請勿於水源附近使用本設備。

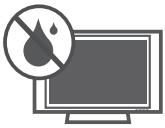

2 請僅以乾布擦拭清理。



3 請勿堵住任何通風口。 請依照製造商指示進行安裝。



4 勿安裝在熱源附近，像是散熱器、暖氣機、火爐或其他會發熱（包括擴大機）的 設備旁。



5 請勿破壞兩極或接地插頭。兩極插頭有一寬一窄共兩片插銷。接地插頭有兩片插銷與一根圓形接地插頭。此設計主要是為了保護使用者之安全。若插頭與電源插座不符，請要求電工人員更換舊型插座。



6 在插頭、延長線及與設備接線處，請避免電源線被踩踏或夾住。



7 請務必使用製造商所指定之連接附件／配件。



8 請務必使用製造商所指定或隨產品販售之推車、支架、三腳架、托架或桌子。使用推車時，請小心移動推車及設備，避免因絆倒而受傷。





9 發生閃電或長時間不使用時，請將設備插頭拔下。

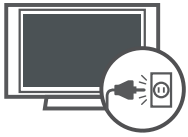

10 請由合格的維修人員完成所有維修。若設備有任何損壞，如電源線或插頭損毀、有液體灑入或物體掉落設備中、遭雨淋溼或受潮、無法正常運作或不慎掉落，則需進行維修。



11 絕不可在打雷或出現閃電時碰觸本設備或天線。

12 壁掛顯示器時，請勿將電源與訊號線懸掛在顯示器背面來安裝顯示器。

13 請勿撞擊或讓任何物體掉落到本產品或螢幕上。

14 電源線的注意事項 : 建議使用專用電路為本裝置供電。亦即，僅使用單一電源插座電路為本裝置供電，且無其他插座或分支電路。查閱本操作手冊的規格頁加以確定。 請勿在同一AC電源插座上連接過多的裝置，以免導致火災或觸電。 請勿讓牆上插座過載。牆上插座過載、鬆脫或受損的牆上插座、延長線、電源線磨損，或電線絕緣受損或斷裂都是非常危險的事情。出現上述任一情況時，可能會導致觸電或火災。請定期檢查本裝置的連接線，並連接線外觀出現損壞或老化現象時，拔下此連接線，停止使用本裝置，並請授權的維修人員以合適的零件更換。請保護電源線不受實體或機械損壞，例如扭轉、扭結、夾住、關在門內或踩踏。請特別注意插頭、牆上插座及裝置接線處。 請勿於安裝顯示器時，插入電源線。請勿使用受損或鬆脫的電源線。請確定握住插頭後才拔下電源線。請勿以拉扯的方式拔下顯示器的電源線。

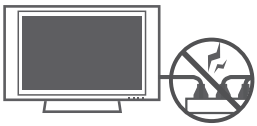

15 僅限使用裝置隨附的電源線。 若使用其他非供應商提供的電源線，請確定該電源線獲得適用國家標準之認證。 若電源線發生任何故障，請與製造商或距離最近的授權維修服務供應商連絡，以更換電源線。

16 警告 - 為降低火災或觸電危險，請勿將本產品暴露於雨中、潮溼或其他液體的環境。手濕時請勿碰觸顯示器。請勿將本產品安裝於靠近易燃物體之處，例如汽油或蠟燭，或直接讓顯示器面對空調出風口。



17 請勿滴水或濺濕本產品，或在本裝置上或上方(例如本裝置上方的架子) 放置裝滿水的物品，例如花瓶、茶杯等。



18 接地請確定您已連接接地線，以避免觸電的可能 (亦即，必須將顯示器的三叉接地式AC插頭接上三孔的接地式AC電源插座)。若無法採用接地方法，請要求合格的電工安裝獨立的斷路器。請勿將本裝置的接地連接至電話線、避雷針或瓦斯管路等處。

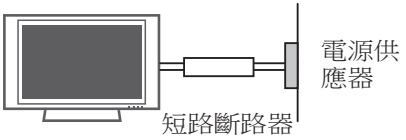

19 切斷裝置的主電源電源插頭為切斷電源的主要裝置。插頭必須能夠立即運作。

20 只要已將本機的插頭連接至電源，則就算您使用電源開關來關閉本機，也請勿取下插頭。

21 清潔清潔時，請拔下電源線後，使用軟布輕輕擦拭，以免刮傷。請勿直接對顯示器噴水或其他液體，以免觸電。請勿使用酒精、稀釋劑或苯等化學物品清潔。

22 搬移請確定本產品已關閉，並拔下電源線及所有連接線。尺寸較大的顯示器需要2人或多人搬移。請勿按壓或重壓顯示器的前面板。

23 通風請將顯示器安裝在通風良好之處。請勿安裝在如書櫃等的密閉空間內。請勿於連接電源時，用布或其他材料 (如塑膠)蓋住本產品。請勿安裝在灰塵過多的環境下。

24 若聞到顯示器發出煙味或其他異味，或聽到異聲，請拔下電源插頭，並連絡授權的維修中心。

25 請勿用手或如鐵釘、鉛筆或原子筆等的尖銳物體強壓顯示器面板。



26 請勿讓產品直射到陽光。

27 壁掛請勿自行安裝產品。請連絡製造商指定合格的服務技師。否則可能導致受傷 。

28 僅適用於 顯示器電視

如果當您觸摸電視機時感覺機身很涼，開機時可能會有少許的「閃爍」情形。這是正常的現象，電視機沒有問題。 螢幕上可能會出現一些微小的瑕疵點，包括紅色、綠色或藍色的小點。 此狀況在其他公司發生時，是不允許交換與退貨的。 但是，它們對監視器的效能沒有負面的影響。 請避免觸摸 LCD螢幕或用手指長時間接觸螢幕。這樣做可能會對螢幕造成短暫的失真效果。

29 移動

確認已關閉產品電源、拔除電源線，且所有纜線都已取下。

若搬運較大型的裝置，可能需要 2 位或以上的人員。 請勿大力按壓或施力於裝置的前面板。

30 壁掛

請勿自行安裝產品。 請連絡製造商指定合格的服務技師。

否則可能導致受傷。

31 如果您在非建議的環境下安裝產品，可能會嚴重折損產品的影像品質、生命週期和影像播出。 安裝之前，請洽詢 LG 或合格的安裝人員。 此警示適用於下列環境：充滿微塵或油霧、使用化學物質、溫度很高或很低、濕度很高，或產品可能要保持開機達很長一段時間的地方 (如機場和火車站)，否則可能會導致保固失效。

棄置

(顯示器電視僅使用Hg燈泡) 本產品中使用的日光燈管內含少量的汞。 請勿隨一般家庭廢棄物棄置本產品。 棄置本產品時，必須遵守當地主管機關的規定。.

32 如果您在非建議的環境下安裝產品，可能會嚴重折損產品的影像品質、生命週期和影像播出。 安裝之前，請洽詢 LG 或合格的安裝人員。 此警示適用於下列環境：充滿微塵、使用化學物質、溫度很高或很低、濕度很高，或產品可能要保持開機達很長一段時間的地方 (如機場和火車站)。

33 請勿將產品安裝於通風不良處 (例如書櫃上、櫥櫃中) 或室外，並請避免放置在軟墊或地毯上。 此外，請勿將產品安裝在有燈光設備等生熱物品的地方。

34 長時間使用耳機或音量太大可能造成聽力受損。

35 電池不應暴露於過熱的環境中。 電池不應暴露於過熱的環境中。 請「勿」將不可充電式電池放置到充電裝置中。

36 警告

本電池如果更換不正常會有爆炸的危險

請依製造廠說明書處理用過之電池 。

37 不要安裝在可能接觸油或油霧的牆壁。如此可能損壞產品並且發生掉落。

38 請勿在顯示器附近使用高電壓的產品 。

(例如：電蚊拍)

顯示器可能因為受到電擊而發生故障。

39 如果水或其他物質進入了產品（如電視、螢幕、電線或 AC 變壓器），請立即拔下電線，並聯絡服務中心。

- 否則，可能因為產品損壞而引致火災或觸電危險。

40 切勿用沾濕的雙手觸碰電源開關或 AC 變壓器。如果插頭的插腳沾了水或灰塵，請於使用前抹乾淨。

- 否則，可能會引致火災或觸電危險。

41 請確定電線已完全插入至 AC 變壓器。
- 如果電線未完全插入，接觸不良的電線可能會引致火災或觸電危險。

42 請使用由 LG Electronics 提供或經認可的電線和AC變壓器。
- 使用未經認可的產品可能會導致火災或觸電。

43 拔除電源線時，請一律從插頭拔下。 請勿過度用力彎折電源線。
- 電源線可能會被損壞，這可能導致觸電或火災。

44 請小心不要踩到電源線或 AC 變壓器，或將重物 (電器用品、衣物等) 置於其上。 請小心不要以尖銳物品損壞電源線或 AC 變壓器。
- 損壞的電源線可能會造成火災或觸電。

45 切勿擅自拆卸、修理或改裝電線或 AC 變壓器。
- 這可能會導致火災或觸電危險。

46 請確保插座、AC 變壓器和插頭的插腳沒有沾上灰塵。
- 這可能引致火災。

授權

支援的授權視型號而異。請瀏覽 *www.lg.com* 以取得關於授權的更多資訊。

HDMI、HDMI高畫質多媒體介面及HDMI 標誌為HDMI Licensing Administrator, Inc.在美國及其他國家的商標或註冊商標。

本產品經過杜比實驗室的授權而製造。Dolby，杜比視界，杜比音效，杜比全景聲，和雙D記號是杜比實驗室的註冊商標。

如需 DTS 專利資訊，請參閱：*http://patents.dts.com*。經 DTS Licensing Limited 授權製造。DTS、該符號，以及 DTS 與該符號、DTS 2.0 Channel、DTS 2.0+Digital Out、DTS-HD 和 DTS Virtual:X 是 DTS, Inc. 在美國及/或其他國家的商標或註冊商標。© DTS, Inc. 保留所有權利。

組裝與準備

⚠ 警示

- 請務必使用原廠元件，以確保安全性與產品效能。
- 使用仿冒元件所造成的任何損壞或傷害並不在保固範圍內。
- 將電源線先連接到產品再插入牆壁插座。先將電源線插入牆壁插座可能會導致觸電，也可能會損壞產品。
- 在灰塵過多的環境中使用產品而造成的任何損壞並不在保固範圍內。

附註

- 產品隨附的配件可能因型號或區域而異。
- 產品規格或本手冊內容可能因產品功能升級而有所變更，恕不另行通知。
- SuperSign 軟體與手冊
  - 從 LG Electronics 網站下載。
  - 請造訪 LG Electronics 網站 (*http://partner.lge.com*)，然後下載適用於您裝置型號的最新軟體。

⚠ 警告

- 產品安裝期間對零件產生的任何靜電損壞不在產品保固範圍內。安裝產品時，請配戴能夠防止靜電放電 (ESD) 發生的適當裝備。

能保護面板的存放方式

正確的方法

1 若產品必須立直，請握持產品兩側，確保面板不會觸及地面。

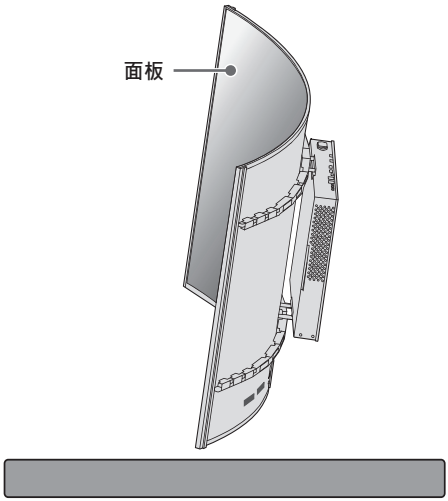

2 要放下產品時，請在平整的地板上放置軟墊。將產品放置於軟墊上，面板朝下。

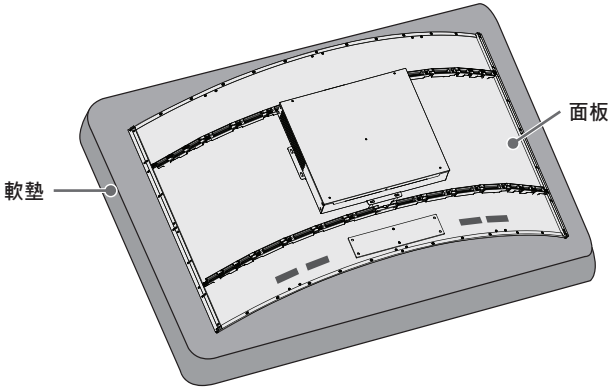

不正確的方法

1 若產品向外框傾斜，面板底部可能損壞。

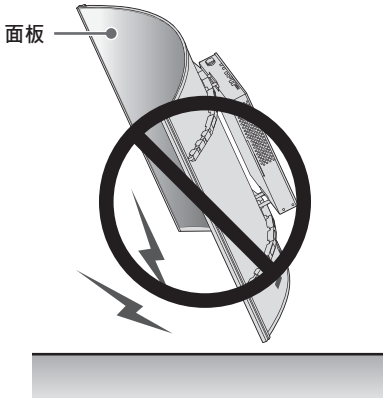

2 若產品向面板邊緣傾斜，面板可能損壞。

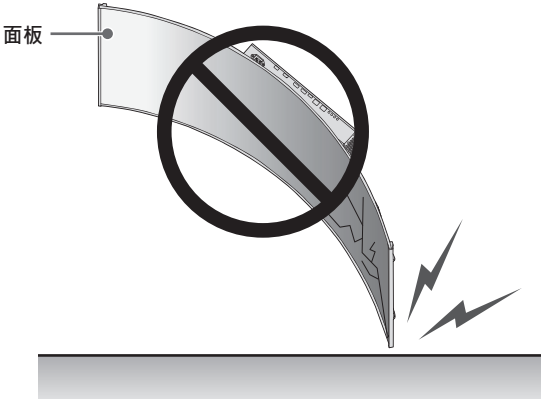

安裝在牆壁上

請於距離牆壁至少 100 公釐處安裝顯示器，並讓顯示器的每一側都保留約 100 公釐的空間，確保通風良好。

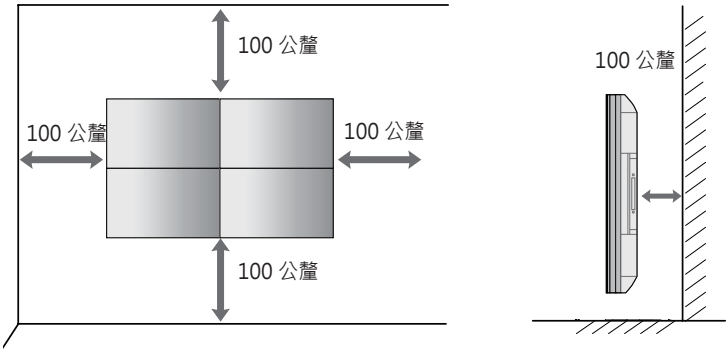

⚠ 警示

- 先拔下電源線，再移動或安裝顯示器以免觸電。
- 如果將顯示器安裝在天花板或傾斜的牆壁上，可能會掉落而造成傷害。
- 勿將螺絲轉得太緊，否則可能造成顯示器損壞及保固失效。

附註

- 請勿將產品安裝於不通風處 (例如書櫃或櫥櫃中)，或地毯或軟墊上。若必須將產品安裝於牆上，在安裝前請確認通風良好。
  - 否則可能因為內部溫度升高而起火。
- 圖例所示為一般安裝範例，可能與實際產品的外觀有所不同。

附註

連接 LC (明度補償) 纜線

LC (明度補償) 纜線基本連接圖

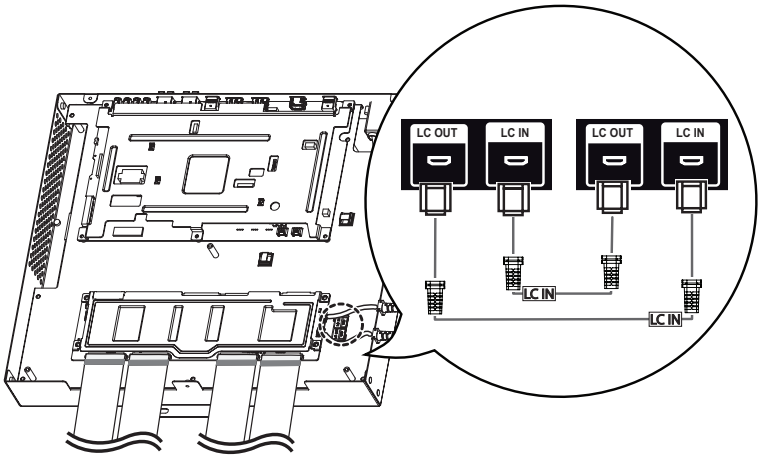

附註

- 將具有標示的連接埠與 LC IN 連接。
- 如果未妥善連接，LC (明度補償) 功能的運作會不如預期。
- 如果您使用的不是產品隨附的纜線，則 LC 功能將無法正常運作。
  - 請確定您使用的是隨附的 LC 專用纜線。
- 請參閱 ESG 以取得詳細的 LC (明度補償) 連接圖。

外部設備設定

紅外線接收器

這能讓使用者自行決定遙控器感應器的位置。然後顯示器即可透過 RS-232C 纜線來控制其他顯示器。

並排顯示器

如何壁掛安裝裝置

2 x 2 並排範例

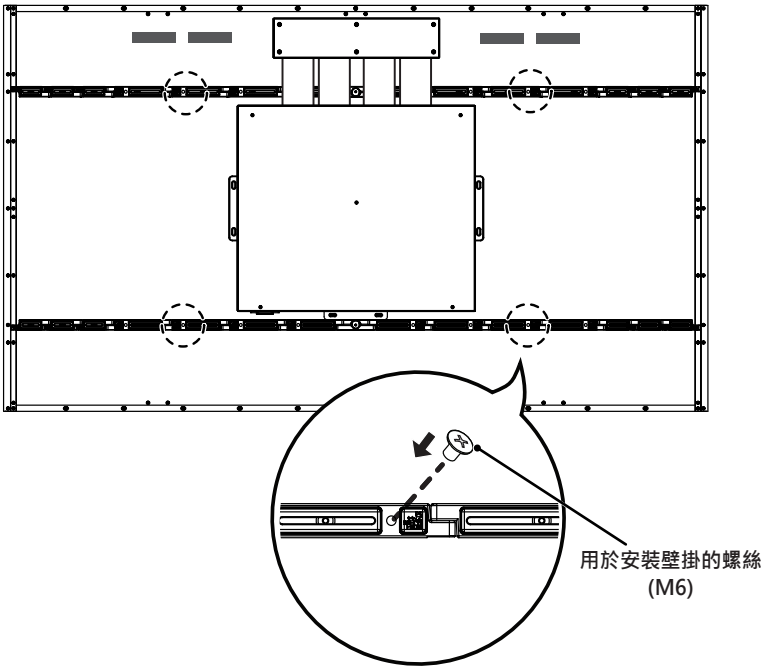

如何結合裝置

1 結合其他電視機後，利用並排導架調整電視機之間的間隙。

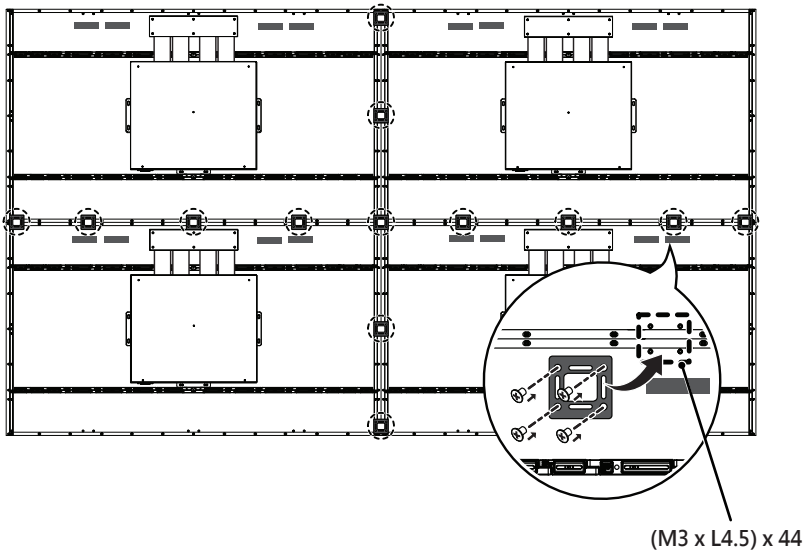

2 2 x 2 並排至此便告完成。您可用不同的組合來並排，例如 3 x 3。

附註

- 安裝裝置時可以不用並排導架；這並不會影響裝置的效能。
- 螺絲與其他元件一同隨附於包裝盒內，包括並排導架。
- 詳細的連接圖，請參閱 ESG。

遙控器

本手冊中的描述是根據遙控器上的按鈕。請詳細閱讀本手冊，以正確使用顯示器。
若要安裝電池，請打開電池蓋，並依照電池盒中的標籤對準 ⊕ 和 ⊖ 極，裝入電池 (1.5 V AAA)，然後關上電池蓋。
若要取出電池，請執行與安裝動作相反的動作。圖例所示可能與實際配件不同。

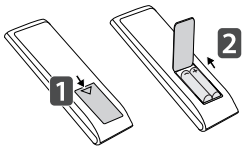

⚠ 警示

- 請勿混用新舊電池，否則可能損壞遙控器。
- 請務必一律將遙控器指向顯示器的紅外線接收器。
- 在部分型號中，搖控器的部分功能可能不受支援。

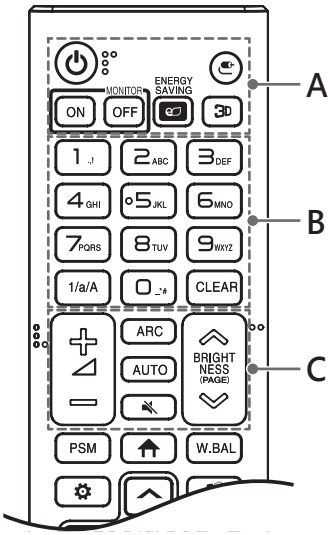

A

⏻ **(電源)** 開啟或關閉顯示器。
MONITOR ON 開啟顯示器。
MONITOR OFF 關閉電源。
ENERGY SAVING 調整影像亮度，以降低耗電量。
(輸入) 選擇輸入模式。
3D 用以觀看 3D 視訊。

B

1/a/A 在數字與英文字母之間切換。
數字與英文字母按鈕 根據設定輸入數字或英文字母字元。
CLEAR 刪除輸入的數字或英文字母字元。

C

提高/降低音量按鈕 調整音量。
ARC 選擇螢幕比例模式。
AUTO 自動調整影像位置，並盡量減少影像不穩定的情況。(僅適用於 RGB 輸入)。
(靜音) 關閉所有聲音。
BRIGHTNESS 調整螢幕的亮度。此型號不支援 PAGE 功能。

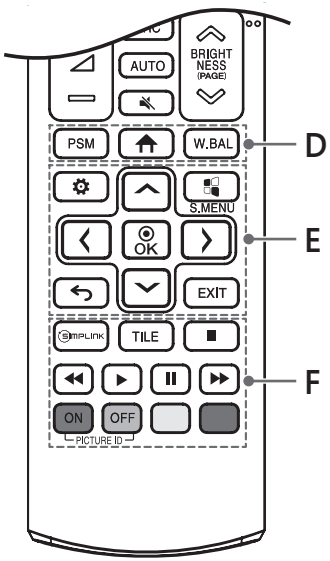

D

PSM 選擇「影像模式」。

(首頁) 啟動啟動器。

W.BAL 進入 [白平衡] 選單。

E

(選單) 存取主選單，或儲存輸入並離開選單。

S.MENU SuperSign 選單按鍵。

導覽按鈕 逐一瀏覽選單或選項。

OK 選擇選單或選項，並確認您的輸入。

(返回) 可讓您在使用者互動功能中返回前一個步驟。

EXIT 離開所有 OSD 工作和應用程式。

F

SIMPLINK 只要使用遙控器上的 SimpLink 選單，即可讓您控制各種多媒體裝置，享受多媒體樂趣。

TILE 選擇「並排」模式。

PICTURE ID ON/OFF 當影像 ID 數值與裝置 ID 數值相同時，您就可以採用多螢幕格式，控制您要的任何顯示器。

USB 選單控制 控制媒體播放。

竅門按鍵 在部分型號上可能不受支援。

連接

您可以將各種外部裝置連接至顯示器。請變更輸入模式，並選擇您要連接的外部裝置。如需外部裝置連線的相關資訊，請參閱各裝置隨附的使用者手冊。

連接到電腦

其中有部分纜線並未提供。此顯示器支援 Plug and Play* 功能。

* Plug and Play：這項功能可讓電腦在開機時辨識使用者連接的裝置，並且不需要裝置設定或使用者介入。

外部裝置連接方式

其中有部分纜線並未提供。請將高畫質接收器、DVD 或 VCR 播放器連接到顯示器，並選擇適合的輸入模式。

為了達到最佳的影音品質，建議您使用 HDMI 纜線，將外部裝置連接到顯示器。

附註

- 若要達到最佳的影像品質，建議您使用 HDMI 連接顯示器。
- 為符合產品的規格，請使用內含鐵氧體磁芯的受防護接口纜線，例如 HDMI 纜線。
- 若於顯示器冷卻的情況下開機，畫面可能會閃爍。此為正常現象。
- 畫面可能出現一些紅點、綠點或藍點。此為正常現象。
- 請使用高速 HDMI®/™ 纜線 (短於 3 公尺)。
- 使用具有 HDMI 標誌的認證纜線。如果您不是使用經過認證的 HDMI 纜線，畫面可能無法顯示，或可能出現連線錯誤。
- 建議的 HDMI 纜線類型
  - 高速 HDMI®/™ 纜線
  - 高速 HDMI®/™ 纜線與乙太網路
- 如果您在使用 HDMI 模式時聽不到任何聲音，請檢查您的電腦設定。使用某些電腦時，您必須手動將預設音訊輸出變更為 HDMI。
- 要使用 HDMI-PC 模式，您必須將 PC/DTV設定為 PC 模式。
- 使用 HDMI-PC 模式時，可能會有相容性的問題。
- 請確定電源線已拔除。
- 如果要將遊戲裝置連接到顯示器，請使用遊戲裝置隨附的纜線。

⚠ 警示

- 請勿用手指長時間按壓螢幕，這麼做可能會導致螢幕暫時失真。
- 請避免在螢幕上長時間顯示固定的影像，以防止產生殘像。如果可以的話，請使用螢幕保護程式。
- 在顯示器附近使用無線通訊裝置，可能會影響影像。

使用輸入清單

⌂ → ⎆

- HDMI → DISPLAYPORT

疑難排解

沒有顯示任何影像。

問題	解決方法
是否已連接產品電源線？	• 檢查電源線是否已正確插入電源插座。
是否顯示「Invalid Format」(無效的格式)訊息？	• 來自電腦 (圖形卡) 的訊號超出產品的垂直或水平頻率範圍。請參考本手冊〈規格〉章節，調整頻率範圍。
是否顯示「No Signal」(無訊號)訊息？	• 電腦與產品之間的訊號線未連接。請檢查訊號線。 • 存取輸入選單檢查輸入訊號。

連接產品時顯示「Unknown Product」(不明產品) 訊息。

問題	解決方法
您是否安裝了驅動程式？	• 參閱圖形卡使用手冊，查看是否支援 Plug and Play 功能。

螢幕影像看起來不正常。

問題	解決方法
螢幕位置是否錯誤？	• 查看本產品是否支援圖形卡解析度及頻率。若頻率超出範圍，請至 [控制台] → [顯示] → [設定值] 選單，設定為建議使用的解析度。(設定可能因您的作業統而異。)
螢幕顯示不正常。	• 未連接正確的輸入訊號至訊號連接埠。請配合訊源輸入訊號連接訊號線。

音訊功能無法運作。

問題	解決方法
沒有聲音。	• 查看音訊線是否正確連接。 • 查看音效選項是否設定妥當。
聲音過於沈悶。	• 選擇適當的等化器聲音。

螢幕色彩不正常。

問題	解決方法
螢幕色彩解析度過低 (16 色)。	• 將色彩數量設定為 24 位元以上 (全彩)。在 Windows 中選擇 [控制台] → [顯示] → [設定] → [色彩表]。(設定可能因您的作業統而異。)
螢幕色彩不穩定或呈單色。	• 檢查訊號線的連接狀態。或者，重新插入電腦圖形卡。
螢幕上是否出現黑點？	• 畫面上可能出現多種像素 (紅、綠、白或黑色)，這可能是因為 OLED 面板的獨特性所造成。並不是 OLED 故障。

運作不正常。

問題	解決方法
電源突然關閉。	• 有設定 Timers (定時器) 嗎？ • 請檢查電源控制設定。供電中斷。 • 風扇是否正常運作？ - 在 HOME → Information (資訊) → Fan Status (風扇狀態) 可檢視風扇的狀態。

⚠ 警示

- 長時間顯示固定影像可能會發生殘影。建議您每日顯示視訊低於 18 小時，以降低發生殘影的可能性。
- 執行 Clear Panel Noise (清除面板雜訊) 功能 (OFF-RS) 功能時，畫面可能會出現一些水平線條。此為正常現象，無須擔心。Clear Panel Noise (清除面板雜訊) 功能 (OFF-RS) 正在運作時開啟電源可能導致產品發生故障。請在電源指示燈 LED 停止閃爍並保持亮起時開啟電源。
- OFF-RS：透過 TFT 衰減補償來移除殘影。使用 4 小時後執行。
- JB：透過 OLED 衰減補償來移除殘影。使用 2,000 小時後執行。

產品規格

下列產品規格可能因產品功能升級而有所變更，恕不另行通知。
“~” 代表交流電 (AC)，而 “⎓” 代表直流電 (DC)。

OLED 螢幕	螢幕類型	幕薄膜電晶體 (TFT) OLED 螢幕	
操作條件	每日使用	18 小時 (視訊)	
視訊訊號	最高解析度	HDMI/ DisplayPort: 3,840 x 2,160 @ 30 Hz - 某些作業系統或圖形卡類型可能不支援此解析度。	
	建議解析度	HDMI/ DisplayPort: 1,920 x 1,080 @ 60 Hz - 某些作業系統或圖形卡類型可能不支援此解析度。	
	水平頻率	HDMI/DisplayPort：30 kHz 至 83 kHz	
	垂直頻率	HDMI/DisplayPort：50 Hz 至 60 Hz	
	同步	分離式/數位	
輸入/輸出接頭	HDMI IN, DP IN/OUT, USB2.0 IN, LAN IN/OUT, IR IN, RS-232C IN/OUT, AUDIO OUT, LC IN/OUT		
嵌入式電池		適用	
環境條件	操作溫度	0 °C 至 40 °C	
	操作濕度	10 % 至 80 %	
	存放溫度	-20 °C 至 60 °C	
	存放濕度	5 % 至 85 %	
OLED 面板	像素間距	0.630 公釐 (水平) x 0.630 公釐 (垂直)	
電源	額定電壓	AC 100-240 V ~ 50/60 Hz 3.7 A	
	耗電量	開機模式：309 W (一般) 休眠模式 (HDMI, DisplayPort): ≤ 3.0 W 關機模式：≤ 0.5 W	
尺寸 (寬 x 高 x 深)	顯示模組 (背面金屬板已組裝完成)	55EF5E-L	1,224.9 x 696.2 x 38 (公釐)
		55EF5E-P	701.4 x 1,219.7 x 38 (公釐)
	機上盒	413 x 353 x 57.3 (公釐)	
重量	55EF5E-L	9.9 (公斤)	
	55EF5E-P		

網路連接埠使用: 10 Base-T 或 100 Base-TX Lan 。

[單位：公釐]

機上盒

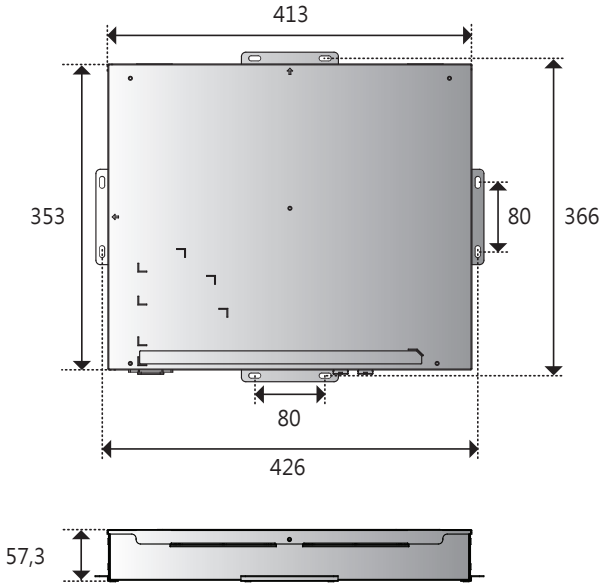

[單位：公釐]

55EF5E-L

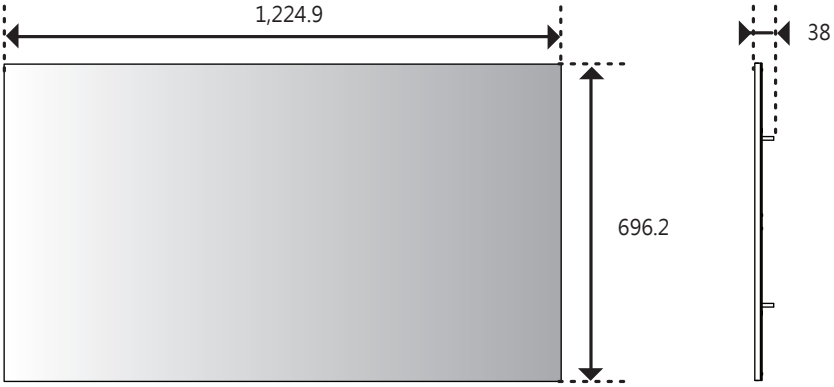

55EF5E-P

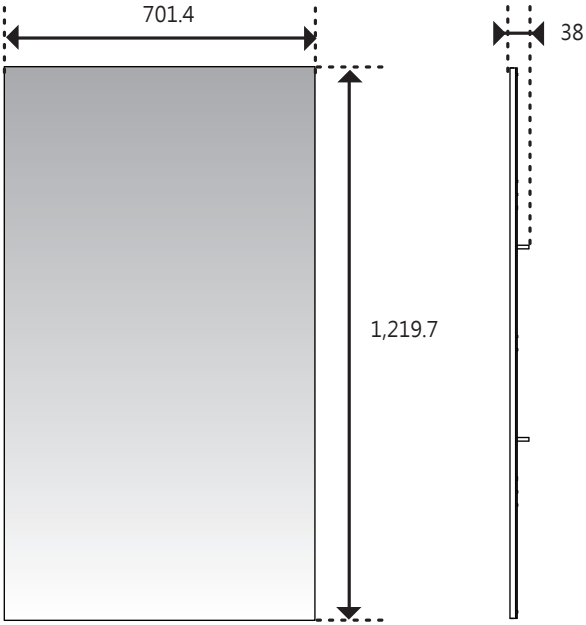

HDMI/ DisplayPort (PC) 支援模式

解析度	水平頻率 (kHz)	垂直頻率 (Hz)
800 x 600	37.879	60.317
1,024 x 768	48.363	60.0
1,280 x 720	44.772	59.855
1,366 x 768	47.7	60
1,280 x 1,024	63.981	60.02
1,680 x 1,050	65.290	59.954
1,920 x 1,080	67.5	60
3,840 x 2,160	67.5	30

HDMI/ DisplayPort (DTV) 支援模式

解析度	水平頻率 (kHz)	垂直頻率 (Hz)
480/60P	31.5	60
576/50P	31.25	50
720/50P	37.5	50
720/60P	45	60
1,080/50i	28.1	50
1,080/60i	33.75	60
1,080/50P	56.25	50
1,080/60P	67.432	59.94
1,080/60P	67.5	60
2,160/30P	67.5	30

附註

- HDMI/ DisplayPort 輸入模式中的輸入類別選項適用的解析度。
  - 電腦解析度: 1,280 x 720 / 60 Hz、1,920 x 1,080 / 60 Hz
  - DTV 解析度: 480p、720p 和 1,080p
- 垂直頻率: 本產品顯示器的運作方式是每秒變更數十次螢幕影像 (就像螢光燈一樣)。垂直頻率亦稱更新率，即每秒顯示影像的次數。單位為 Hz。
- 水平頻率：水平間隔時間就是顯示單一水平線所花的時間。若將 1 除以水平間隔時間，每秒顯示的水平線數量可列表顯示為水平頻率。單位為 kHz。



請務必先閱讀《安全事項》再使用產品。
本裝置型號及序號位於其背面和其中一側。請記下號碼以便日後如需維修使用。

型號 _____

序號 _____

警告使用者:
此為甲類資訊技術設備，於居住環境中使用時，可能會造成射頻擾動，在此種情況下，使用者會被要求採取某些適當的對策。

開啟或關閉本裝置電源時，暫時發出噪音是正常現象。