OWNER'S MANUAL

Stand

Please read this manual carefully before operating your set and retain it for future reference.

ST-43HT

MFL71848801
(2110-REV00)

www.lg.com

Copyright © 2021 LG Electronics Inc. All Rights Reserved.

* Image shown may differ from your product.

Safety instructions

This symbol is intended to alert the user to the presence of important operating and maintenance (servicing) instructions in the literature accompanying the appliance.

Please read these safety precautions carefully before using the product.

- When lifting or moving the product, at least two people are required due to the heavy weight of the product.
  - The product may fall down, causing a malfunction or injury.
- Do not let children hang on or climb onto the product.
  - The product may fall down, causing an injury or even death.
- Do not install the product in a place which is unstable or vibrating or a place where the product is not completely supported such as a shaky shelf or a tilted place.
  - The product may fall down or overturn, causing an injury or malfunction.
- Put the product on a flat and firm floor.
- When moving or handling a product assembled with the Stand, be cautious about damaging the exterior of the product.
- When there is a stain or fingerprint left on the surface, wipe it off gently.
  - When removing a stain, do not use excessive force. Wiping with excessive force may cause scratches or discolouration on the product.

Assembling and Preparing

Accessories

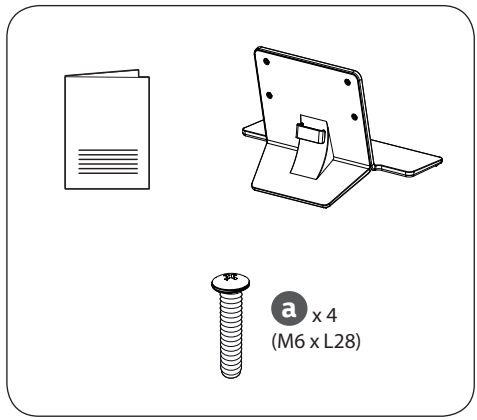

How to Assemble the Stand

- When assembling the stand, put the product on a table or a flat floor with its screen facing downward. Here, first put a soft and fluffy cloth on the place, and then put the product on top of it to prevent the screen from being damaged.
- When assembling the stand, check if the screws are completely fastened. (If they are not completely fastened, the product may lean forward after being installed.) Avoid fastening the screws with excessive force because otherwise the joint part of the screws may be worn out, and the screws might come off.
- When assembling the product, do not use foreign substances (oil, lubricant, etc.) on the screws.
  - It may cause damage to the product.
- Before installing a wall mount support, disassemble the Stand by conducting the method to assemble the stand in a reverse order.

1

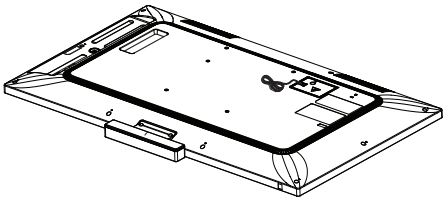

2

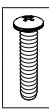

	x 4
	M6 x L28

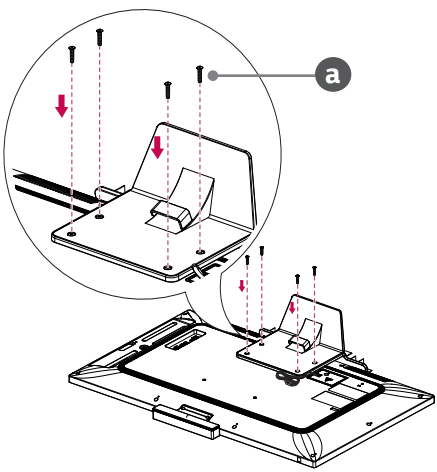

Mounting on a Table

1 Lift and tilt the monitor into its upright position on a table.
- Leave a 10 cm (minimum) space from the wall for proper ventilation.

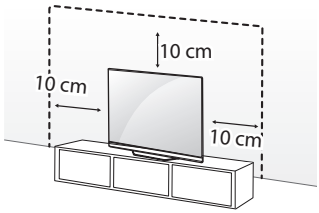

2 Connect the power cord to a wall outlet.

- Do not apply foreign substances (oils, lubricants, etc.) to the screw parts when assembling the product. (Doing so may damage the product.)
- If you install the monitor on a stand, you need to take actions to prevent the product from overturning. Otherwise, the product may fall over, which may cause injury.
- Do not use any unapproved items to ensure the safety and product life span.
- Any damage or injuries caused by using unapproved items are not covered by the warranty.
- Make sure that the screws are inserted correctly and fastened securely. (If they are not fastened securely enough, the monitor may tilt forward after being installed.) Do not use too much force and over tighten the screws; otherwise screw may be damaged and not tighten correctly.
- Only use the authorised stand and wall mounting bracket made specifically for LG products.
  - Pursuant to Consumer Protection Law, LG Electronics will not be held responsible for any product malfunction, material damage or injury caused by using products not authorised by LG Electronics.

Securing the Monitor to a Wall

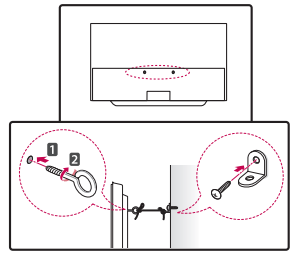

1 Insert and tighten the eye-bolts, or monitor brackets and bolts on the back of the monitor.
- If there are bolts inserted at the eye-bolts position, remove the bolts first.

2 Mount the wall brackets with the bolts to the wall. Match the location of the wall bracket and the eye-bolts on the rear of the monitor.

3 Connect the eye-bolts and wall brackets tightly with a sturdy rope. Make sure to keep the rope horizontal with the flat surface.

- Use a platform or cabinet that is strong and large enough to support the monitor securely.
- Brackets, bolts and ropes are not provided. You can obtain additional accessories from your local dealer.

Specifications

ST-43HT	
Model	43HT3WJ
Width x Depth x Height (mm)	420 x 242.3 x 241.4
Weight (kg)	2.7

LG
Life's Good

The model and serial number of the product are located on the back and on one side of the product. Record them below in case you ever need service.

Model

Serial No.

LG
Life's Good

사용설명서 (주의 및 참고사항)

스탠드

제품의 안전하고 편리한 사용을 위해 반드시 제품을 사용하기 전에 사용설명서를 읽어주세요. 제품 보증서도 함께 들어 있으니 잘 보관하세요.

ST-43HT

www.lge.co.kr

※ 사용설명서의 그림은 소비자의 이해를 돕기 위해 제공되며 실물과 다를 수 있습니다.

한국어

안전을 위한 주의사항

사용설명서를 읽고 난 후에는 사용하는 사람이 언제나 볼 수 있는 장소에 반드시 보관해 주세요.

⚠ 경고

제품이 무거우므로 세우거나 들어서 옮길 때에는 반드시 두 사람 이상이 함께 하세요.

제품이 떨어져 고장이나 상해를 입을 수 있습니다.

모니터에 어린이가 매달리거나 올라가지 않도록 하세요.

모니터가 넘어져 사람이 다치거나 사망할 수도 있습니다.

⚠ 주의

흔들리는 선반 위나 경사진 장소 등 불안정한 장소, 진동이 있는 장소, 제품이 완전하게 지지되지 않는 장소에는 설치하지 마세요.

떨어지거나 뒤집혀서 다치거나, 제품 고장의 원인이 될 수 있습니다.

바닥이 평평하고 딱딱한 곳에 놓으세요.

제품이 넘어져 부상의 원인이 될 수 있습니다.

스탠드와 결합된 제품을 이동 및 취급 시 외관이 손상되지 않도록 주의하세요.

외관 표면에 얼룩이나 지문이 묻었을 경우 얼룩진 부분만 살짝 닦아주세요.

얼룩 제거 시 과도한 힘으로 닦지 마세요. 지나친 힘으로 인해 흠집이 생기거나 변색될 수 있습니다.

조립 및 준비

부속품

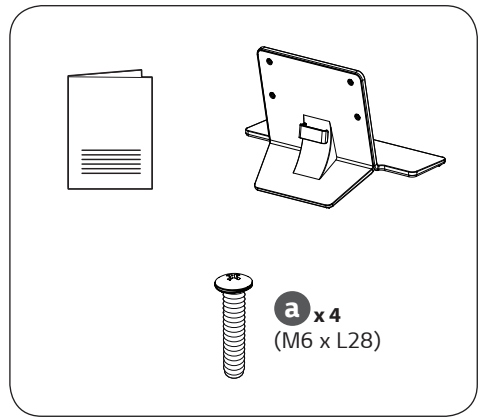

결합 방법

⚠경고

- 스탠드를 조립할 때, 테이블 위나 바닥이 평평한 곳에 제품 스크린이 아래도 향하도록 하여 놓으세요. 이때 스크린이 손상되지 않도록 부드럽고 푹신한 천을 놓고 그 위에 두어야 합니다.
- 스탠드를 조립할 때, 나사가 끝까지 고정되어 있는지 확인하세요. (끝까지 고정되지 않았을 경우 제품 설치 후 앞으로 기울어질 수 있습니다.) 과도한 힘으로 나사를 조이면 나사 체결부의 마모로 나사가 이탈될 수 있으니 주의하세요.

⚠주의

- 벽걸이 지지대를 설치 하기 전에 스탠드 결합 방법을 반대로 수행하여 스탠드를 분리하세요.

1

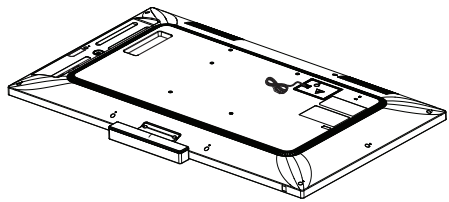

2

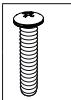	x 4
	M6 x L28

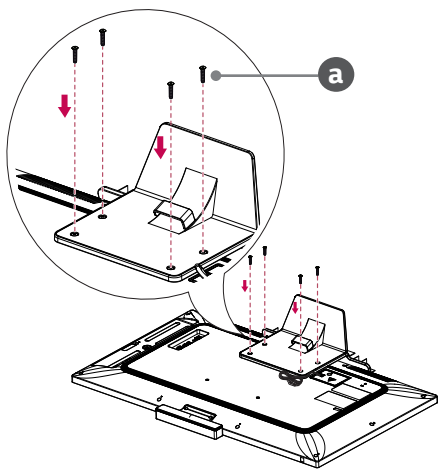

데스크 형으로 설치하기

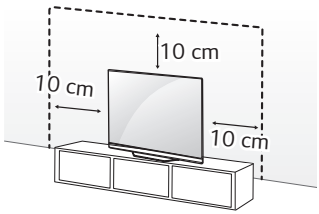

- 스탠드를 분리할 때, 스탠드를 잡은 상태에서 나사를 제거하세요. 스탠드가 떨어져 파손, 상해를 입을 수 있습니다.
- 스탠드 및 벽걸이는 반드시 LG전자 전용 정품을 사용하시기 바랍니다.
  - LG전자 정품 이외 유사품 사용으로 인한 제품 이상 및 물적 피해 또는 상해는 소비자 보호법에 의거 LG전자에서 책임지지 않습니다.

⚠ 경고

- 제품 조립 시 나사듀에 이물질 (오일, 윤활제 등) 을 사용하지 마세요. (제품 손상의 원인이 됩니다.)
- 모니터는 반드시 수평으로 설치하세요.
- 앞으로 잡아당겨도 제품이 넘어져 파손되거나 사람이 상해를 입지 않도록 설치 방법대로 제품을 설치하는 것이 안전합니다.
- 모니터를 밀 경우 뒤로 넘어지지 않을 정도로 벽면 가까이 설치하세요.

모니터를 벽에 고정하기

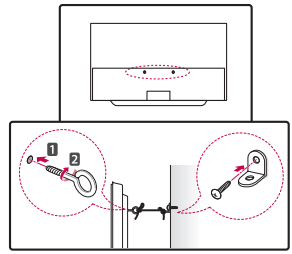

1 필요시, 그림과 같이 브래킷을 제품 뒷면과 벽에 고정하세요. 이때, 제품용 브래킷과 벽면용 브래킷을 같은 높이로 고정합니다.
2 제품용 브래킷과 벽면용 브래킷이 단단하게 고정되었는지 확인하세요.
3 든든한 끈을 이용하여 제품용 브래킷과 벽면용 브래킷을 묶어 연결하세요. 이와 같은 방법으로 설치된 제품을 이동하실 경우 먼저 끈을 풀어주세요.

- 모니터는 반드시 수평으로 설치하세요.
- 앞으로 잡아당겨도 제품이 넘어져 파손되거나 사람이 상해를 입지 않도록 설치 방법대로 제품을 설치하는 것이 안전합니다.
- 모니터를 밀 경우 뒤로 넘어지지 않을 정도로 벽면 가까이 설치하세요.
- 브래킷과 나사, 끈은 부속품이 아니므로 별도로 구매하세요.

제품 규격

ST-43HT	
모델명	43HT3WJ
폭 x 깊이 x 높이 (mm)	420 x 242.3 x 241.4
무게 (kg)	2.7

이 제품은 대한민국 전용입니다. 해외에서는 품질 및 기능동작은 보증하지 않습니다.

LG전자 서비스 센터 대표 전화번호

사용 불편 및 고장 접수는 (전국 어디서나)

1544-8777

전화를 하기 전

제품 모델명, 고장상태, 전화번호, 주소를 정확히 알고 있으면 더욱 빠르게 서비스를 받을 수 있습니다.

전화가 연결되었을 때

ARS 안내에 따라 제품의 상태를 정확하게 선택하면 전문 상담원에게 최고의 서비스를 받을 수 있습니다.

고객을 위해 우수한 품질의 서비스를 제공하는 기업에게 사단법인 한국서비스진흥협회에서 서비스 품질을 인증하는 마크도 LG전자는 서비스 품질 우수 기업입니다.

제품에 붙어있는 라벨에는 서비스 받을 때 필요한 정보가 들어 있으니 참고하세요.

모델 _____

시리얼 번호_____

본 기기의 전원 ON 또는 OFF 시 발생하는 일시적인 소음은 기기의 이상음 또는 오작동이 아니오니 판매자 또는 사용자는 이 점을 인지하시기 바랍니다.

Copyright © 2021 LG Electronics Inc. All Rights Reserved.

LG
Life's Good

MANUAL DO PROPRIETÁRIO

Base

Leia esse manual atentamente antes de operar seu produto e guarde-o para consultas futuras.

ST-43HT

www.lg.com/br

Copyright © 2021 LG Electronics Inc. Todos os direitos reservados.

* A imagem mostrada pode ser diferente de seu produto.

Instruções de segurança

Este símbolo destina-se a alertar o usuário para a presença de instruções importantes de operação e manutenção (assistência técnica) na literatura que acompanha o aparelho.

Leia atentamente as precauções de segurança antes de utilizar o produto.

- Ao levantar ou mover o produto, pelo menos duas pessoas são necessárias, devido ao peso do produto.
  - O produto pode cair, causando mau funcionamento ou ferimentos.
- Não deixe que crianças se pendurem ou subam no produto.
  - O produto pode cair, causando ferimentos ou até a morte.
- Não instale o produto em um local que seja instável ou com vibração ou em um local em que o produto não esteja totalmente apoiado, como uma prateleira trêmula ou um local inclinado.
  - O produto pode cair ou virar, causando mau funcionamento ou ferimentos.
- Coloque o produto em um piso plano e firme.
- Ao mover ou manusear um produto montado com a base, tenha cuidado para não danificar a parte externa do produto.
- Se houver manchas ou impressões digitais na superfície, limpe-as suavemente.
  - Ao remover uma mancha, não use força excessiva. Limpar com força excessiva pode causar riscos ou descoloração no produto.

Montagem e Preparação

Acessórios

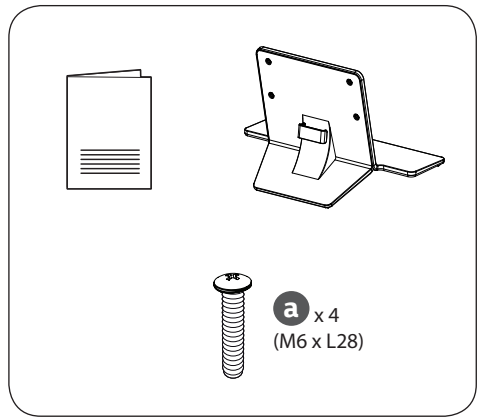

Como montar a base

- Ao montar a base, coloque o produto em uma mesa ou em um piso plano com a tela voltada para baixo. Aqui, coloque primeiro um pano macio e fofo no local e, em seguida, coloque o produto em cima dele para evitar que a tela seja danificada.
- Ao montar a base, verifique se os parafusos estão completamente presos. (Se eles não estiverem completamente presos, o produto poderá se inclinar para frente depois de instalado.) Evite apertar os parafusos com força excessiva porque a parte da junta dos parafusos pode se desgastar e os parafusos podem se soltar.
- Ao montar o produto, não use substâncias estranhas (óleo, lubrificante, etc.) nos parafusos.
  - Isso pode causar danos ao produto.
- Antes de instalar um suporte de montagem em parede, desmonte a base realizando em ordem inversa o método de montagem da base.

1

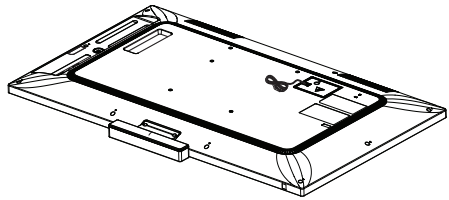

2

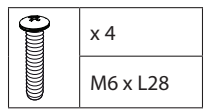

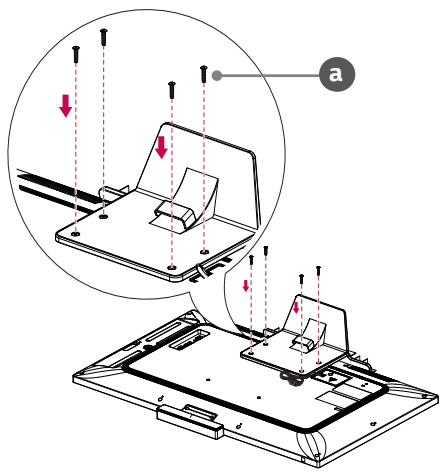

Montagem em uma mesa

1 Levante e incline o monitor na posição vertical sobre uma mesa.
- Deixe um espaço (mínimo) de 10 cm da parede para ter uma ventilação adequada.

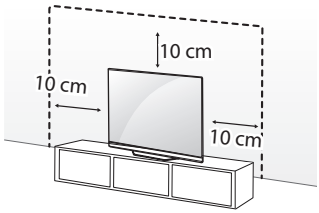

2 Conecte o cabo de força a uma tomada.

- Não aplique substâncias estranhas (óleos, lubrificantes, etc.) nas peças do parafuso ao montar o produto. (Isso pode danificar o produto.)
- Se você instalar o monitor em uma base, precisará realizar ações para evitar que o produto vire. Caso contrário, o produto pode cair, o que pode causar ferimentos.
- Não use itens não aprovados para garantir a segurança e a vida útil do produto.
- Os danos ou ferimentos causados pelo uso de itens não aprovados não serão cobertos pela garantia.
- Verifique se os parafusos foram inseridos corretamente e apertados com segurança. (Se eles não estiverem apertados o suficiente, o monitor poderá se inclinar para frente depois de instalado.)
  Não use muita força e nem aperte demais os parafusos; caso contrário, o parafuso pode ser danificado e ficar frouxo.
- Utilize apenas a base autorizada e o suporte de montagem na parede feitos especificamente para produtos LG.
  - Nos termos da Lei de Defesa do Consumidor, a LG Electronics não será responsável por nenhum mau funcionamento do produto, danos materiais ou ferimentos causados pelo uso de produtos não autorizados pela LG Electronics.

Como fixar o monitor na parede

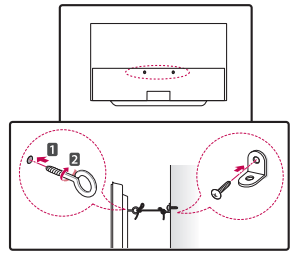

1 Insira e fixe os olhais ou os suportes e os parafusos na parte de trás do monitor.
- Se já houver parafusos inseridos na posição dos olhais, remova-os antes.

2 Monte os suportes para parede com os parafusos. Corresponda a posição do suporte para parede com os olhais na parte de trás do monitor.

3 Conecte os olhais e os suportes de parede com firmeza usando uma corda resistente. Mantenha a corda de segurança na posição horizontal em relação à superfície plana.

- Use uma plataforma ou um gabinete que seja forte e grande o suficiente para suportar o monitor com segurança.
- Suportes, parafusos e cordas não são fornecidos. Você pode obter acessórios adicionais no seu revendedor local.

Especificações

ST-43HT	
Modelo	43HT3WJ
Largura x Profundidade x Altura (mm)	420 x 242,3 x 241,4
Peso (kg)	2,7

LG
Life's Good

O modelo e o número de série do produto são encontrados na parte traseira e na lateral do produto. Anote-os abaixo caso precise de serviços de manutenção.

MODELO

Nº DE SÉRIE

MANUAL DEL PROPIETARIO

Soporte

Lea atentamente este manual antes de poner en funcionamiento el equipo y consérvelo para futuras consultas.

ST-43HT

www.lg.com

Copyright © 2021 LG Electronics Inc. Todos los derechos reservados.

* Es posible que la imagen que se muestra sea diferente a su producto.

Instrucciones de seguridad

Este símbolo tiene como fin alertar al usuario sobre la presencia de instrucciones importantes de funcionamiento y mantenimiento (servicio) en la documentación que se incluye con el aparato.

Lea estas precauciones de seguridad atentamente antes de usar el producto.

- Cuando levante o mueva el producto, se necesitan al menos dos personas debido al peso del producto.
  - El producto se podría caer y podría provocar un mal funcionamiento o lesiones.
- No permita que los niños se cuelguen del producto o se suban encima de él.
  - El producto podría caerse y podría provocarles una lesión o incluso la muerte.
- No instale el producto en una superficie inestable o que vibre o en lugar donde el producto no esté bien apoyado, como un estante inestable o una superficie inclinada.
  - El producto se podría caer o voltear y podría provocar un mal funcionamiento o lesiones.
- Ponga el producto en un piso plano y firme.
- Cuando mueva o manipule un producto ensamblado con el soporte, tenga cuidado de no dañar el exterior del producto.
- Cuando haya una mancha o huella digital en la superficie, límpiela suavemente.
  - No use fuerza excesiva cuando retire una mancha. Limpiar con fuerza excesiva puede rayar o decolorar el producto.

Instalación y preparación

Accesorios

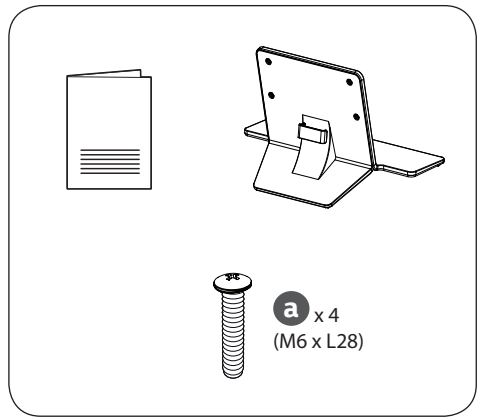

ESPAÑOL

Cómo armar el soporte

- Cuando arme el soporte, coloque el producto sobre una mesa o un piso plano con la pantalla hacia abajo. Primero ponga un paño suave en la superficie y luego ponga el producto encima para evitar que la pantalla se dañe.
- Cuando arme el soporte, verifique que los tornillos estén totalmente ajustados. (Si no están totalmente ajustados, el producto podría inclinarse hacia adelante después de instalado.) Evite apretar los tornillos con demasiada fuerza, ya que de lo contrario se podrían desgastar y aflojar.
- Al ensamblar el producto, no utilice sustancias extrañas (aceite, lubricante, etc.) en los tornillos.
  - Eso podría dañar el producto.
- Antes de instalar un soporte de montaje en pared, desmonte el soporte utilizando el método para ensamblar el soporte en orden inverso.

1

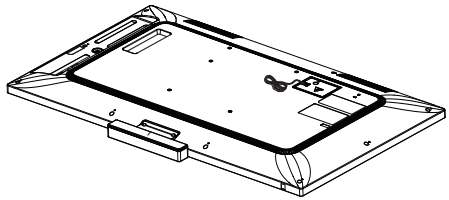

2

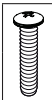	x 4
	M6 x L28

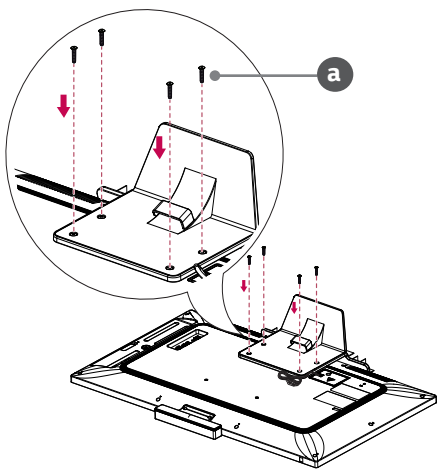

ESPAÑOL

Montar sobre una mesa

1 Levante e incline el monitor en posición vertical sobre una mesa.
- Deje un espacio mínimo de 10 cm entre el televisor y la pared para asegurar una ventilación adecuada.

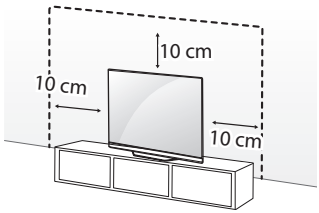

2 Conecte el cable de alimentación al tomacorriente de la pared.

- No aplique sustancias extrañas (aceites, lubricantes, etc.) a las piezas de los tornillos para el montaje del producto. (Se podría dañar el producto.)
- Si instala el monitor en un soporte, debe tomar medidas para evitar que el producto se voltee. De lo contrario, el producto puede caerse y provocar lesiones.
- No use ningún producto no autorizado para garantizar la seguridad y la vida útil del producto.
- La garantía no cubre daños o lesiones que pueden producirse al utilizar elementos no aprobados.
- Asegúrese de que los tornillos estén bien colocados y ajustados. (Si no están bien ajustados, el monitor podría inclinarse hacia adelante después de instalado.) No ejerza demasiada fuerza ni ajuste excesivamente los tornillos, ya que estos podrían dañarse y no ajustar lo necesario.
- Utilice únicamente el soporte autorizado y el soporte de montaje en pared hechos específicamente para productos LG.
  - De conformidad con la Ley de Protección al Consumidor, LG Electronics no será responsable de ningún mal funcionamiento del producto, daños materiales o lesiones causadas por el uso de productos no autorizados por LG Electronics.

Fijación del monitor a una pared

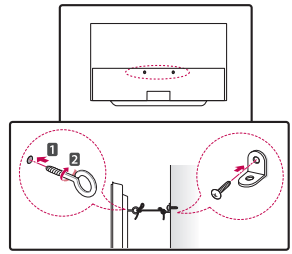

1 Inserte y ajuste los cáncamos o los soportes y pernos en la parte posterior del monitor.
- En caso de que haya tornillos insertados, primero retírelos.

2 Utilice los pernos para colocar los soportes en la pared. Alinee el soporte de pared con los cáncamos en la parte posterior del monitor.

3 Conecte los cáncamos y los soportes de pared con una amarra resistente y ajústelos con firmeza. Asegúrese de mantener la amarra en posición horizontal a la superficie plana.

- Utilice una plataforma o un gabinete que sea lo suficientemente resistente y grande para sostener el monitor de manera segura.
- No se incluyen los soportes, los cáncamos ni los cables. Puede adquirir accesorios adicionales con el distribuidor local.

Especificaciones

ST-43HT	
Modelo	43HT3WJ
Ancho x Profundidad x Alto (mm)	420 x 242,3 x 241,4
Peso (kg)	2,7

El número de modelo y de serie del producto se encuentran en la parte posterior y en uno de los costados de este. Regístrelos a continuación por si alguna vez necesita recurrir al servicio técnico

MODELO

N.º DE SERIE

РУКОВОДСТВО ПОЛЬЗОВАТЕЛЯ

Подставка

Перед началом эксплуатации устройства внимательно ознакомьтесь с данным руководством и сохраните его для будущего использования.

ST-43HT

www.lg.com

Авторское право © LG Electronics Inc., 2021. Все права защищены.

* Реальный вид устройства может отличаться от показанного на изображениях.

Правила по технике безопасности

⚠ Этот символ предупреждает пользователя о важных инструкциях по эксплуатации и обслуживанию, указанных в документации, которая прилагается к устройству.

Прежде чем пользоваться устройством, внимательно прочитайте эти инструкции по технике безопасности.

⚠
- Из-за большого веса устройства для его подъема или перемещения требуется как минимум два человека.
  - Устройство может упасть. Это приведет к неправильной работе устройства или травмированию.
- Не разрешайте детям держаться за устройство или забираться на него.
  - Устройство может упасть и стать причиной травм или летального исхода.
- Не устанавливайте устройство на неустойчивых и вибрирующих поверхностях или в местах, где оно ненадежно закреплено (например, на качающихся полках или на наклонных поверхностях).
  - Устройство может упасть или перевернуться, что приведет к травме или неисправности.
- Устанавливайте устройство на ровной и устойчивой поверхности.
- При перемещении или использовании устройства с прикрепленной подставкой соблюдайте осторожность, чтобы не повредить поверхность устройства.
- Если на поверхности образовались пятна или отпечатки пальцев, аккуратно вытрите их.
  - При удалении пятен не прикладывайте чрезмерное усилие. Это может привести к появлению на устройстве царапин или его выцветанию.

Сборка и подготовка к работе

Принадлежности

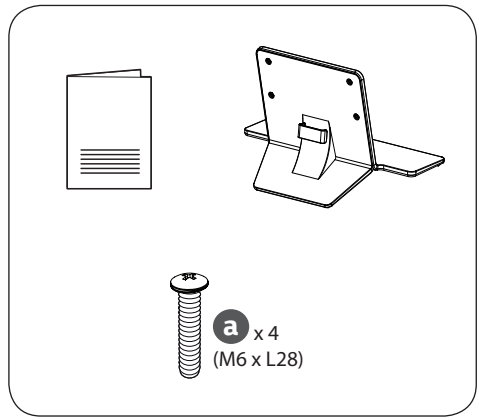

Установка подставки

- Для установки подставки положите изделие экраном вниз на стол или ровный пол. Перед тем как положить устройство, накройте поверхность мягкой и пушистой тканью, чтобы не повредить экран.
- При установке подставки обязательно полностью затягивайте винты. (Если они затянуты не полностью, после установки устройство может наклониться вперед.) Не затягивайте винты с чрезмерным усилием, иначе винтовые соединения могут износиться, и винты отсоединятся.
- При сборке устройства не наносите на винты посторонние вещества (масло, смазочные материалы и прочее).
  - Устройство может повредиться.
- Перед установкой настенного кронштейна для крепления снимите подставку, выполнив действия по ее установке в обратном порядке.

1

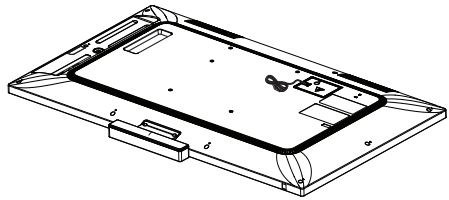

2

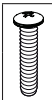	x 4
	M6 x L28

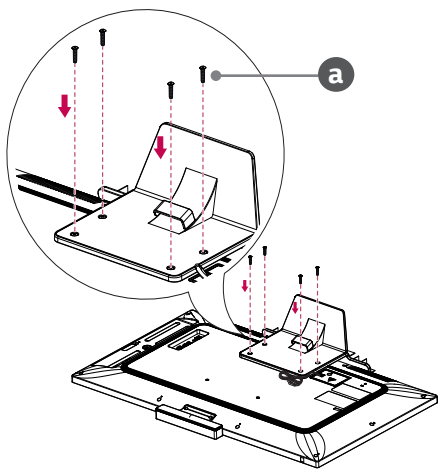

РУССКИЙ

Установка на столе

1 Поднимите монитор и поставьте его вертикально на столе.
- Оставьте зазор минимум 10 см от стены для достаточной вентиляции.

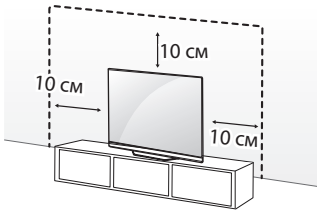

2 Подключите кабель питания к розетке.

- Не наносите посторонние вещества (масла, смазочные вещества и т. п.) на поверхность винта при сборке устройства. (Это может привести к повреждению устройства).
- При установке монитора на подставке примите меры по предотвращению его опрокидывания. При несоблюдении указанных мер предосторожности устройство может упасть, что может привести к нанесению Вам травмы.
- Для обеспечения безопасности и продолжительного срока службы устройства не используйте детали, не одобренные изготовителем.
- Какие-либо повреждения или ущерб, вызванные использованием деталей, не одобренных производителем, не являются гарантийным случаем.
- Убедитесь, что винты правильно вставлены и надежно затянуты. (Если они не слишком надежно затянуты, после установки монитор может наклониться вперед.) Не затягивайте винты слишком сильно в противном случае они могут быть повреждены и затянуты неправильно.
- Используйте только одобренные подставку и кронштейн для настенного крепления, специально предназначенные для устройств LG.
  - Согласно закону о защите потребителей, компания LG Electronics не несет ответственности за неисправности, материальный ущерб или травмы, вызванные использованием устройств, не одобренных компанией LG Electronics.

Закрепление продукта на стене

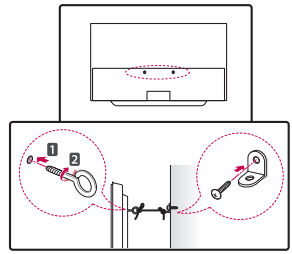

1 Вставьте винты с ушками или кронштейны и винты на задней панели монитора, и затяните их.
- Если в местах для винтов с ушками уже установлены другие винты, то сначала выкрутите их.

2 Закрепите кронштейны на стене с помощью винтов. Совместите кронштейн и винты с ушками на задней панели монитора.

3 Крепким шнуром надежно привяжите винты с ушком к кронштейнам. Убедитесь, что шнур расположен горизонтально.

- Платформа или ячейка, используемая для крепления монитора, должна быть достаточно устойчивой и прочной.
- Кронштейны, винты и шнуры не входят в комплект поставки. Дополнительные аксессуары можно приобрести у местного дилера.

Технические характеристики

ST-43HT	
Модель	43HT3WJ
Ширина x Глубина x Высота (мм)	420 x 242,3 x 241,4
Вес (кг)	2,7

Модель и серийный номер устройства указаны на задней и боковой панелях устройства. Запишите их ниже на случай, если потребуется техническое обслуживание.

Модель

Серийный номер