27UL650 27BL65U

モニター製品クイックセットアップガイド

この度は、LG Electronicsモニター製品をお買い上げいただき誠にありがとうございます。
本書は製品の組み立ておよび、接続までをご案内しております。製品の組み立て前に本書をよくお読みになり、ご理解の上、正しくお使いください。
モニターの設定など、より詳しい内容については、取扱説明書に収録されています。取扱説明書は弊社ホームページよりダウンロードいただけます。

⚠ HDMI 接続で解像度3840×2160/60Hz を使用するには、「HDMI ULTRA HD Deep Color」の設定を[オン] にする必要があります。
¥また、安定した画質で表示するため、必ず付属のHDMI ケーブルまたは、HDMI 認証を受けたケーブルの使用を推奨します。
(設定方法：OSD メニューを開き、[設定]→[全般]→HDMI ULTRA HD Deep Color])

付属品を確認する

開封時は、付属品をご確認ください。万が一付属品が不足している場合は、お求めの販売店にお問い合わせください。


CD-ROM
(使用上の注意)

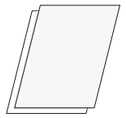
・クイックセットアップガイド(本書)
・保証書

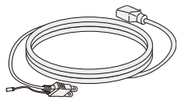
電源コード

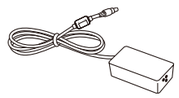
AC/DCアダプター

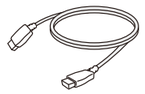
HDMIケーブル


DisplayPortケーブル


スタンドネック


スタンドベース


ケーブルホルダー

MBM66935910

モニターを組み立てる

モニターを下向きにしておきます。その際、画面に傷がつかないように、モニターを置く前にやわらかい布などを敷いてください。また、ケガをしないようにスタンドを組み立てる際は、スタンドベースをしっかりと持って作業してください。

1 画面を下に向けて柔らかい布の上にモニターを置きます。

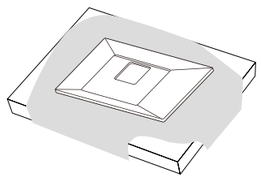

2 ❶ モニターにスタンドネックを取り付けます。下のイラストのように、まずスタンドネックを斜めに傾けて、スタンド結合面の上部の穴とスタンドネック上部のツメを合わます。

スタンド結合面上部の穴にスタンドネックのツメが入ったことを確認して、スタンドネックがモニターと平行になるようにして、スタンド結合面下部の穴に、スタンドネック下部のツメを合わせます。

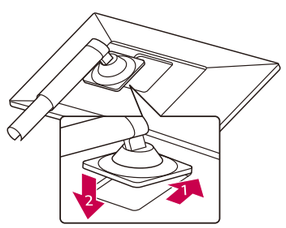

❷ スタンド結合面の下にあるボタンが一度下がります。ツメがしっかりと入ると、ボタンが元の位置に戻ってスタンドネックが固定されます。

スタンドネックにスタンドベースを取り付けます。

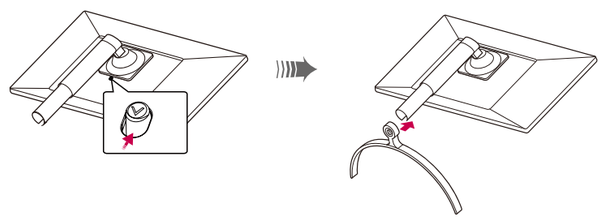

❸ スタンドベース底面のネジをコインまたは手回しで時計回り(右回り)に締めて固定します。

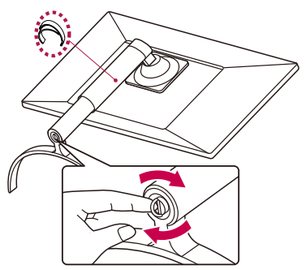

ケーブル類を接続する

電源コードや各種信号ケーブルを接続します。すべてのケーブルをコンセントや接続機器に接続したら、スタンドに取り付けたケーブルホルダーに、各ケーブルをまとめることをお勧めします。

接続端子(モニター背面)

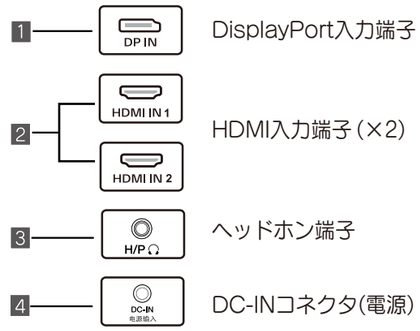

❶ 電源コードを付ける

1 電源コードとAC/DCアダプターを接続します。
2 モニター背面のDC-INにAC/DCアダプターの端子を接続します。
3 電源コードをコンセントに差し込みます。

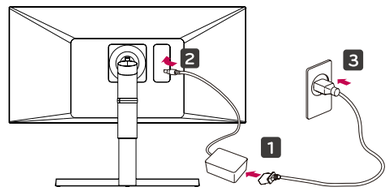

❷ PCやAV機器に接続する

お使いのPCやAV機器などを、必要に応じていずれかの端子に接続します。

HDMI接続
PCやAV機器とモニターをそれぞれのHDMI端子にHDMIケーブルでデジタル接続します。

DisplayPort接続
PCとモニターをそれぞれのDisplayPort端子にDisplayPortケーブルでデジタル接続します。安定した映像を表示するために、付属のケーブルをご使用ください。

外部音声機器を使用する
ヘッドホンやスピーカー等の外部音声機器(別売)と接続が出来ます。

※ DVI-HDMIやDVI-DisplayPort などの変換ケーブルまたは変換コネクタを使用した場合は、互換性の問題が 発生する場合があります。
※ PCのDisplayPortのバージョンによっては、ビデオ出力または音声出力に対応していないことがあります。
※ グラフィックカードによっては、3840×2160の解像度をサポートしていない場合があります。推奨解像度に対応したグラフィックカードの使用をお薦めします。

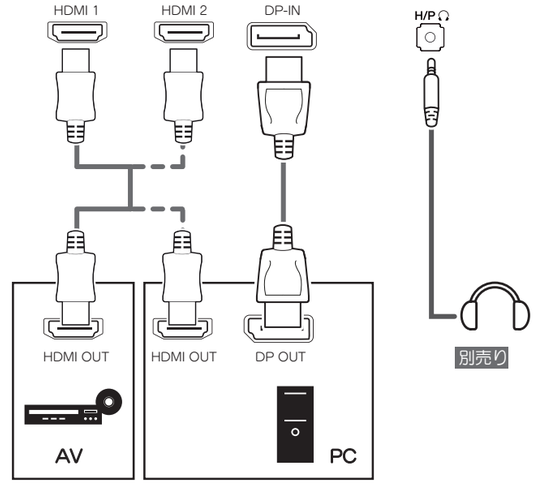

www.lg.com

P/NO. : MBM66935910(2009-REV02)

モニターを設置、起動する

モニターの設置は高温多湿の場所やほこりの多い場所を避け、十分な空間を空けて設置してください。また、モニターと目の距離が40cm以上になるように設置し、正しい姿勢で使用できるようにしてください。

❶ テーブルに設置する

十分な通気性を確保するため、背面および周囲10 cm以上の空間を空けて設置してください。

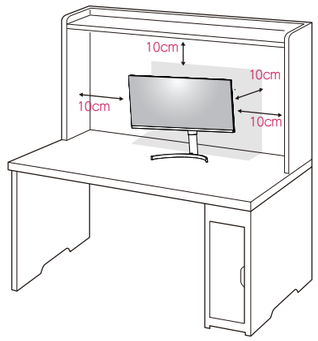

❷ 画面の角度を調節する

画面を見やすい角度に調整します。画面は顔がやや下を向く高さに設置し、目線に対して水平になるよう角度を調整することをお勧めします。

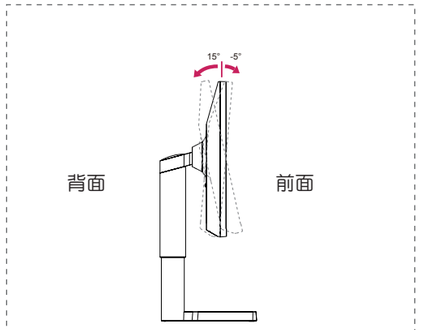

設置や調節、移動などの際は、パネルに触れないようにしてください。液晶が損傷するおそれがあります。

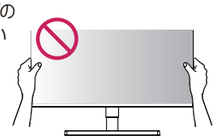

❸ モニターの電源をオンにする

モニター下部にあるOSDジョイスティックを押すと、モニターの電源が入ります。モニターの設定等各種操作は、OSDジョイスティックを使用して行います。
詳しい設定は取扱説明書を参照してください。

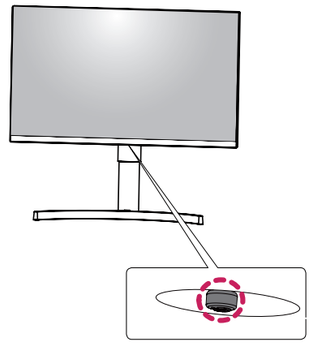

取扱説明書のダウンロード

詳細な使用方法やモニターの使用方法、設定の詳細な説明は取扱説明書に記載されています。
お手数ですが、下記の手順でダウンロードしてください。
①LGエレクトロニクスのホームページ(www.lg.com)にアクセスします。
②ページ最上部の[サポート]から[取扱説明書]をクリックします。
③[モデル番号を入力してください。]に、モデル番号(製品の型番)を入力します。

※取扱説明書を開くためにはAdobe Acrobat Readerが必要です。お使いのPCにAdobe Acrobat Readerがインストールされていないときは、[取扱説明書]ページの[Acrobat Reader]をクリックするとダウンロードサイトに接続されます。

ソフトウェアのダウンロード

本製品はLGエレクトロニクスが提供する、モニターをより便利に活用できるソフトウェアを使用することが出来ます。
対応するソフトウェアは取扱説明書を参照してください。ソフトウェアは弊社ホームページよりダウンロードしてください。
①LGエレクトロニクスのホームページ(www.lg.com)にアクセスします。
②ページ最上部の[サポート]から[ソフトウェアダウンロード]をクリックします。
③[モデル番号を入力してください。]に、モデル番号(製品の型番)を入力します。
④本製品に対応するソフトウェアまたはデバイスドライバが表示されるので、使用しているOSをご確認の上、ファイルを選択してください。

※ホームページ(www.lg.com)のダウンロードの手順、レイアウト、構成は変更される場合があります。

主な製品仕様

		27UL650/27BL65U
解像度	最大解像度	3840 x 2160@ 60 Hz
	推奨解像度	3840 x 2160@ 60 Hz
消費電力	動作モード	24 W標準(ENERGY STAR® 標準)*
	スリープモード	0.5 W (節電モード有効時)**
	オフモード	0.3 W (節電モード有効時)
寸法/重量 (パッケージを除く)	スタンドあり	613.1 mm x 567.3 mm x 230 mm/6.1 kg
	スタンドなし	613.1 mm x 364.4 mm x 44.6 mm/4.4 kg
環境条件	動作条件	温度 0 ℃ ～ 40 ℃ / 湿度 80%未満
	保管条件	温度 -20 ℃ ～ 60 ℃ / 湿度 85%未満

消費電力は操作条件や設定等によって変わります。
* オンモードの電力消費量は、ENERGY STAR® テスト標準に準じて測定されます。
** 映像が信号を受信していないときに、一定の時間が経過(最大5分)すると、モニターはスリープモードになります。

画面が表示されないときは

まず、以下の症状に該当しないかを確認してください。以下の対処方法にしたがって操作しても症状が改善されない場合はLG Electronics Japanカスタマーセンターにお問い合わせください。
こちらは、画面が映らないときの対処法を記載しています。画面表示後の症状については、取扱説明書に記載しています。

症状	対処方法
画面に何も表示されない	• 電源コードがコンセントに正しく接続されているかを確認してください。 • モニターの電源ボタンを押してモニターの電源が入っているかを確認してください。
電源をオンにして、電源ランプが点灯しているのに画面が映らない	• 接続機器が黒画面を出力している可能性があります。接続機器が正常に動作しているかを確認してください。
電源ランプが点滅している	• モニターが省電力モードになっている可能性があります。マウスを動かすか、キーボ ードのいずれかのキーを押して、PC の省電力モードを解除させてください。 • PC の電源が入っているか確認してください。
画面に[推奨解像度での表示をおすすめします。 映像がちらついたり、画面が正常に表示されない場合は、取扱説明書の「困ったとき」を確認してください。]と表示される	• PC(グラフィックカード)から伝送された信号が、モニターの水平周波数または垂直走査周波数の範囲から外れている場合、または出力されるOS の解像度がモニターより大きなサイズに設定されている場合に表示されます。 • 取扱説明書の「製品仕様」を参照して、OS上で適切な周波数または、解像度に設定してください。
画面に「信号が見つかりません」と表示される	• モニターに映像信号が伝送されていないときに表示されます。接続機器やモニターに正しくケーブルが接続されているかを確認してください。また、接続機器が正常に起動しているかを確認してください。 • 入力端子が正しく選択されていない可能性があります。OSDジョイスティックを押してから左に倒して[入力]を選択し て映像が出力されている端子になっているかを確認してください。
正確な解像度で表示されない、HDRで表示できない	• HDMI接続：[HDMI ULTRA HD Deep Color]を[オン]に設定した場合、最大解像度は3840×2160@60Hzまで対応します。また、HDRの出力に対応します。[オフ]の場合は最大3840×2160@30Hzまでの対応となり、HDR出力には対応しません。 • DisplayPort接続：DisplayPortのバージョンが1.4に対応していない場合、HDR出力には対応しません。