Life's Good

# LG Digital Signage

**(MONITOR SIGNAGE)**

75UH5F

86UH5F

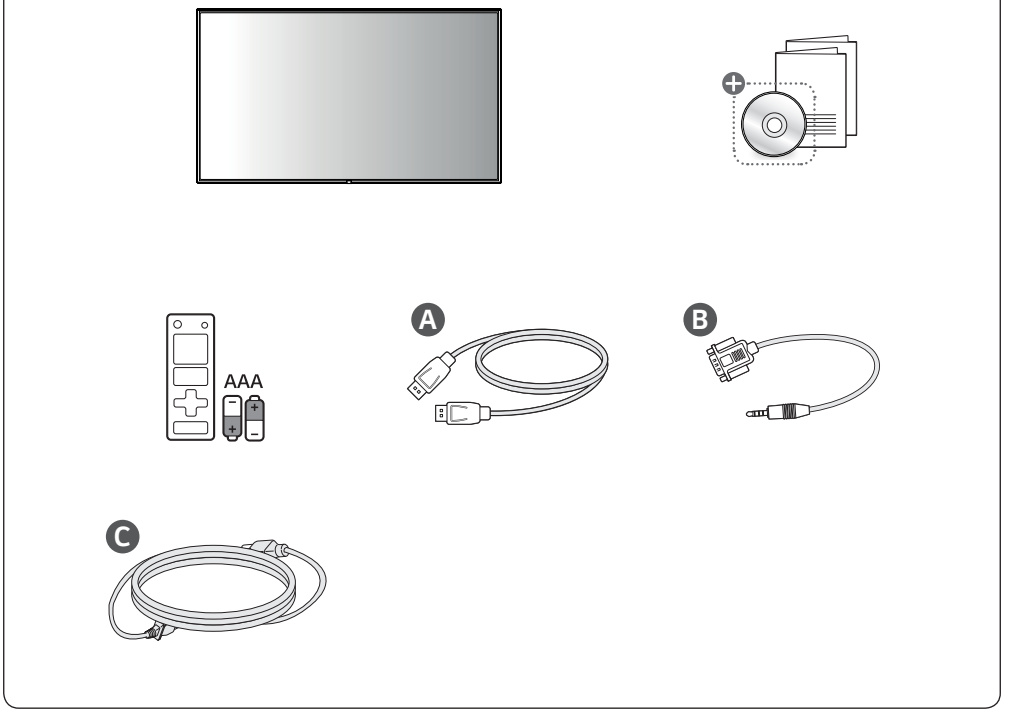


⊕ Depending on country / Závisí na zemi / Afhængigt af landet / En función del país / Maan mukaan / Selon pays / Abhängig vom Land / Ανάλογα με τη χώρα / Országfüggő / Tergantung pada negaranya / A seconda del Paese / Елге байланысты / 지역에 따라 다름 / Afhankelijk van het land / Avhengig av land / Zależnie od kraju / Dependendo do país / В зависимости от страны / Závisí od krajiny / Beroende på land / 視國家，地區而定 / Ülkeye bağlı / Залежно від країни / Mamlakatga bog'liq ravishda / 国によって異なります / حسب البلد

- Worldwide : www.lg.com/id-manual
- 한국 : www.lgservice.co.kr
- SuperSign : http://partner.lge.com

| | |
|---|---|
| **ENGLISH** | You can download more detailed information on our website by searching the model number provided on the cover page. |
| **한국어** | 표지의 모델명을 웹 사이트에서 검색하면 보다 상세한 제품정보를 볼 수 있습니다. |
| **ČESKY** | Podrobnější informace si můžete stáhnout na našich webových stránkách po vyhledání čísla modelu uvedeného na titulní straně. |
| **DANSK** | Du kan downloade mere detaljerede oplysninger på vores websted ved at søge på det anførte modelnummer på forsiden. |
| **ESPAÑOL** | Puede descargar más información detallada en nuestro sitio web buscando el número de modelo que se indica en la portada. |
| **SUOMI** | Voit ladata tarkempia tietoja verkkosivustoltamme hakemalla kansisivulla olevaa mallinumeroa. |
| **FRANÇAIS** | Pour télécharger des informations plus détaillées, veuillez rechercher sur notre site Web le numéro de modèle indiqué sur la page de titre. |
| **DEUTSCH** | Sie können auf unserer Webseite die auf der Startseite zu sehende Modellnummer eingeben und dadurch mehr darüber erfahren. |
| **ΕΛΛΗΝΙΚΑ** | Μπορείτε να κατεβάσετε πιο λεπτομερείς πληροφορίες από τον ιστότοπό μας αναζητώντας τον αριθμό μοντέλου που αναγράφεται στο εξώφυλλο. |
| **MAGYAR** | A weboldalunkról részletesebb információkat is letölthet, ha rákeres a fedőlapon megadott modellszámra. |
| **BAHASA INDONESIA** | Anda dapat mengunduh informasi terperinci di situs web kami dengan mencari nomor model yang disediakan di halaman sampul. |
| **ITALIANO** | È possibile scaricare ulteriori informazioni dal nostro sito web cercando sulla pagina iniziale il numero del modello in dotazione. |
| **ҚАЗАҚША** | Мұқаба бетінде берілген модель нөмірін іздеу арқылы қосымша толық ақпаратты біздің веб-сайтымыздан жүктеп алуыңызға болады. |
| **NEDERLANDS** | U kunt meer gedetailleerde informatie op onze website downloaden door te zoeken op het op het omslagblad vermelde modelnummer. |
| **NORSK** | Du kan laste ned mer detaljert informasjon på nettsiden vår, ved å søke etter modellnummeret oppgitt på forsiden. |
| **POLSKI** | Bardziej szczegółowe informacje możesz pobrać z naszej strony internetowej, wyszukując model podany na okładce. |
| **PORTUGUÊS** | Para transferir informações mais detalhadas no nosso site, procure o número de modelo indicado na página de rosto. |

- Worldwide : www.lg.com/id-manual
- 한국 : www.lgservice.co.kr
- SuperSign : http://partner.lge.com

**РУССКИЙ** Более подробные сведения можно загрузить на нашем веб-сайте по номеру модели, указанному на обложке.

**SLOVENČINA** Podrobnejšie informácie si môžete prevziať z našej webovej stránky vyhľadaním čísla modelu uvedeného na titulnej stránke.

**SVENSKA** Du kan hämta ned mer detaljerad information från vår hemsida genom att söka på det modellnummer som anges på omslaget.

**台灣語** 您可以透過搜尋封面頁上提供的型號，在我們的網站上下載更詳細的資訊。

**TÜRKÇE** Kapak sayfasında verilen model numarasını aratarak web sitemiz üzerinden daha ayrıntılı bilgi indirebilirsiniz.

**УКРАЇНСЬКА** Докладніші відомості можна завантажити на нашому веб-сайті за номером моделі, вказаним на обкладинці.

**O'ZBEKCHA** Muqova sahifasida taqdim etilgan model raqamini qidirish orqali batafsilroq ma'lumotni yuklab olishingiz mumkin.

日本語 表紙のモデル番号をLGEのWebサイトで検索することで詳細な情報をダウンロードすることができます。

**العربية** يُمكنك تنزيل معلومات أكثر تفصيلاً على موقعنا الإلكتروني من خلال البحث عن رقم الطراز المُقدم على صفحة الغلاف.



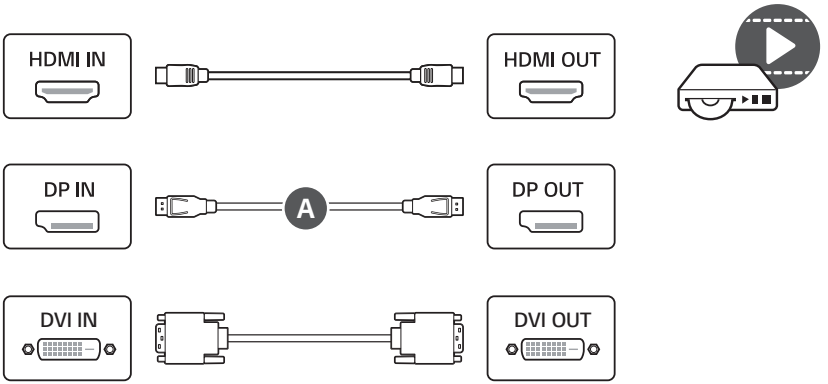
HDMI IN
HDMI OUT
DP IN
A
DP OUT
DVI IN
DVI OUT

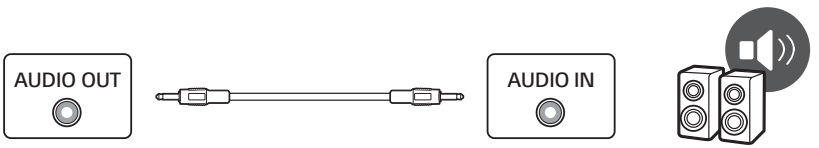
AUDIO OUT
AUDIO IN

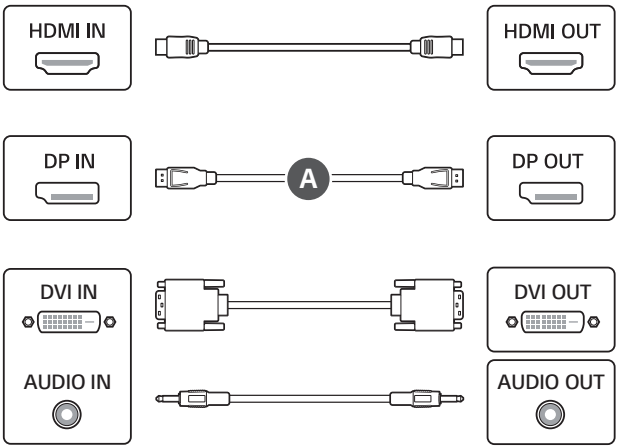
HDMI IN
HDMI OUT
DP IN
A
DP OUT
DVI IN
DVI OUT
AUDIO IN
AUDIO OUT

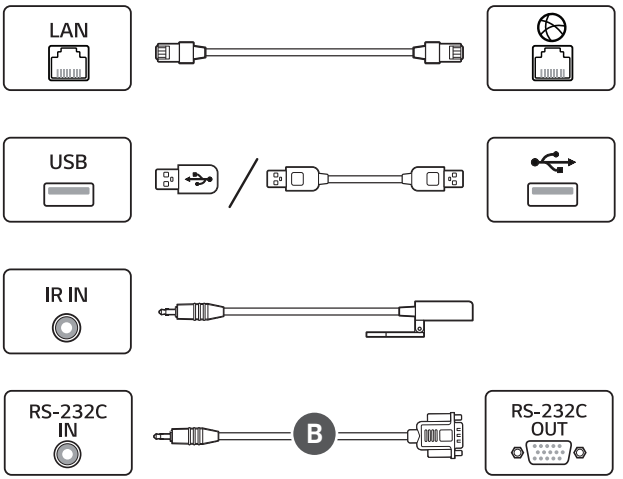
LAN
USB
IR IN
RS-232C IN
B
RS-232C OUT

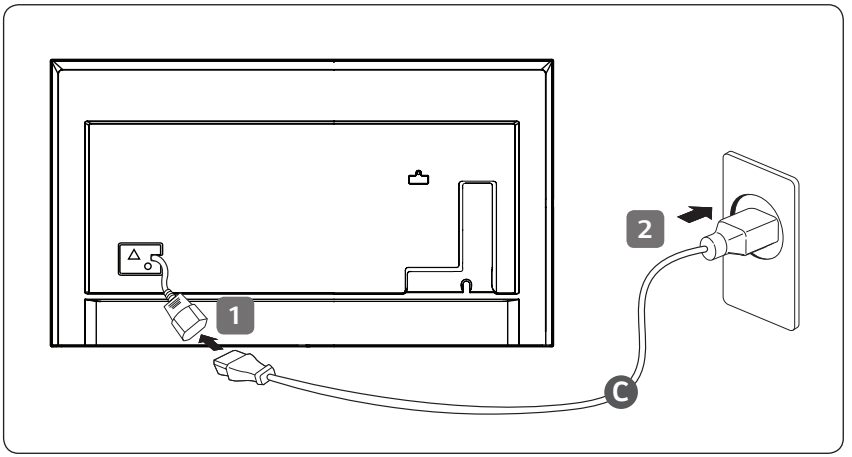
1
2
C

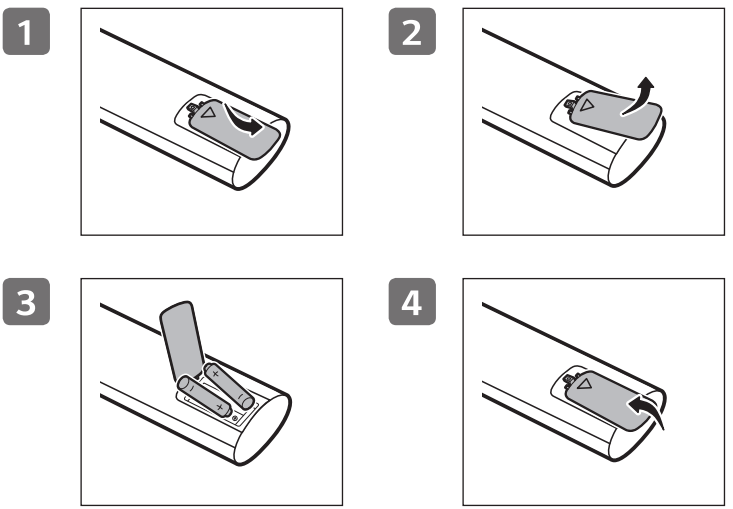
1
2
3
4

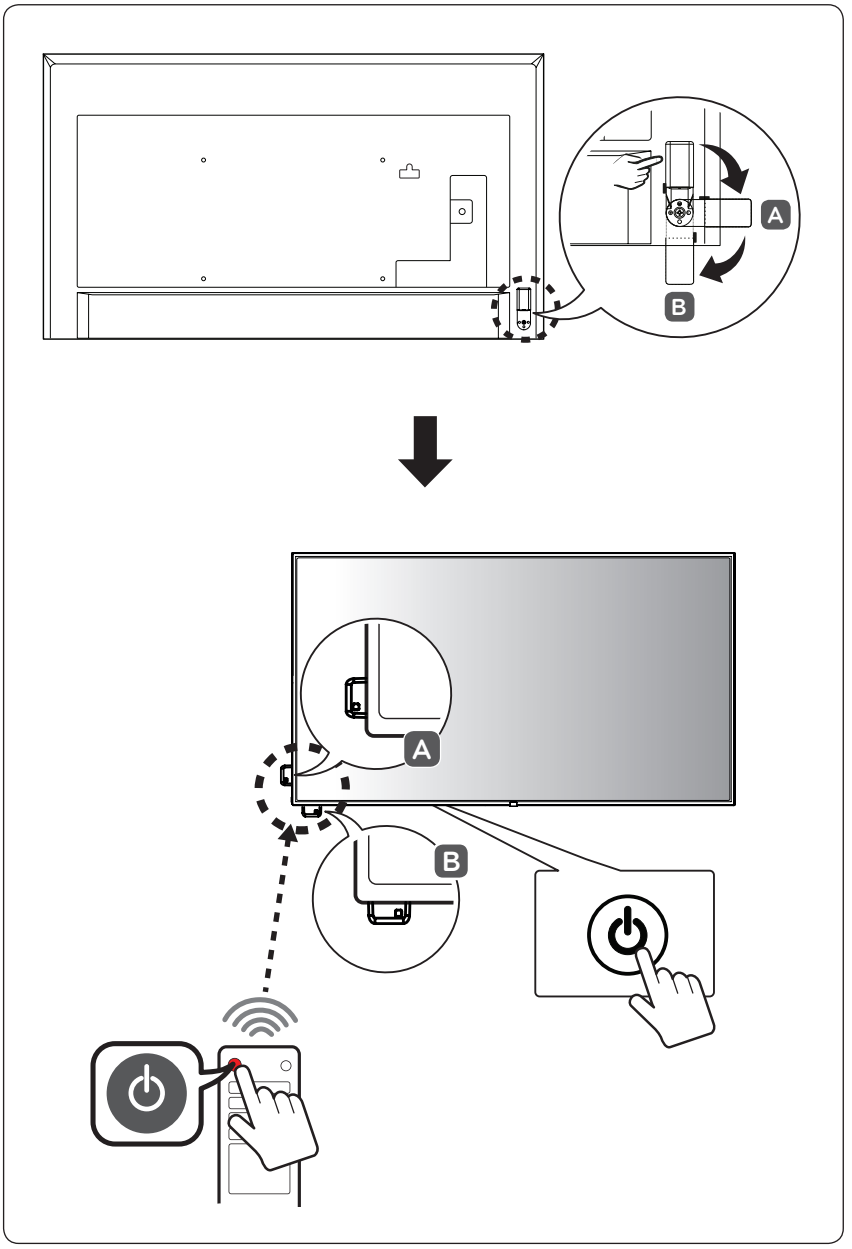
A
B
A
B

*MFL71717801*
(2005-REV00)

(TAIWAN ONLY)

**限用物質含有情況標示聲明書**

| 設備名稱：LCD 顯示器，型號（型式）： | | | | | | |
|---|---|---|---|---|---|---|
| 單元 | 限用物質及其化學符號 | | | | | |
| | 鉛 (Pb) | 汞 (Hg) | 鎘 (Cd) | 六價鉻 ($Cr^{+6}$) | 多溴聯苯 (PBB) | 多溴二苯醚 (PBDE) |
| 電路板 | - | ○ | ○ | ○ | ○ | ○ |
| 外殼 | ○ | ○ | ○ | ○ | ○ | ○ |
| 金屬支架 | - | ○ | ○ | ○ | ○ | ○ |
| 玻璃面板 | - | ○ | ○ | ○ | ○ | ○ |
| 配件(例：纜線,遙控器) | - | ○ | ○ | ○ | ○ | ○ |
| 備考1.〝○〞係指該項限用物質之百分比含量未超出百分比含量基準值。<br>備考2.〝-〞係指該項限用物質為排除項目。 | | | | | | |

LG
Life's Good