LIETOTĀJA ROKASGRĀMATA

LED LCD MONITORS

(LED Monitors*)

* LG LED monitori ir šķidro kristālu displeja monitori ar LED izgaismojumu.

Pirms ierīces izmantošanas rūpīgi izlasiet šo rokasgrāmatu un saglabājiet to turpmākai uzziņai.

34WP88C/34WP88CP
34BP88C
34WP88CN
34BP88CN

www.lg.com

Autortiesības © 2020 LG Electronics Inc. Visas tiesības paturētas.

SATURS

LICENCE 2

ATVĒRTĀ PIRMKODA PROGRAMMATŪRAS INFORMĀCIJA 3

MONTĀŽA UN SAGATAVOŠANA 3

MONITORA LIETOŠANA..... 12

LIETOTĀJA IESTATĪJUMI..... 14

PROBLĒMU NOVĒRŠANA..... 26

IZSTRĀDĀJUMA SPECIFIKĀCIJA 28

LICENCE

Katram modelim ir atšķirīgas licences. Papildinformāciju par licenci skatiet tīmekļa vietnē *www.lg.com*.

The terms HDMI, HDMI High-Definition Multimedia Interface, and the HDMI Logo are trademarks or registered trademarks of HDMI Licensing Administrator, Inc.

The SuperSpeed USB Trident logo is a registered trademark of USB Implementers Forum, Inc.

MaxxAudio un papildu MAXX prečzīmes ir Waves Audio Ltd. prečzīmes un/vai reģistrētas prečzīmes.

ATVĒRTĀ PIRMKODA PROGRAMMATŪRAS INFORMĀCIJA

Lai saņemtu pirmkodu saskaņā ar GPL, LGPL, MPL un citām pirmkoda licencēm, kas ir iekļautas šajā ierīcē, lūdzu, apmeklējiet tīmekļa vietni *http://opensource.lge.com*.

Papildus pirmkodam varat lejupielādēt visus atbilstošos licences nosacījumus, garantijas atrunas un autortiesību paziņojumus.

LG Electronics izsniedz atklāto pirmkodu arī kompaktdiskā, iekasējot par to šāda izplatīšanas veida izmaksām atbilstošu maksu (datu nesēja, tā apstrādes un piegādes izmaksas); lai saņemtu kodu, tas jāpieprasa pa e-pastu *opensource@lge.com*.

Šis piedāvājums ir spēkā trīs gadus kopš šī produkta pēdējās piegādes. Šis piedāvājums ir spēkā ikvienam, kurš saņēmis šo informāciju.

MONTĀŽA UN SAGATAVOŠANA

⚠ UZMANĪBU!

- Vienmēr izmantojiet oriģinālas sastāvdaļas, lai garantētu drošību un ierīces veiktspēju.
- Visi bojājumi un traumas, kas radušies neoriģinālo piederumu lietošanas dēļ, garantijā netiek segti.
- Ir ieteicams izmantot komplektā iekļautos komponentus.
- Izmantojot ģeneriskus kabeļus, ko LG nav apstiprinājis, ekrānā var neparādīties attēls vai attēlā var būt trokšņi.
- Attēli šajā rokasgrāmatā atspoguļo standarta procedūras, tāpēc to izskats var atšķirties no faktiskās ierīces.
- Uzstādot produktu, neapstrādājiet skrūves ar svešām vielām (eļļām, smērvielām utt.). (Pretējā gadījumā sabojāsiet produktu.)
- Pārmērīgi pievelkot skrūves, var sabojāt monitoru. Uz šādi radītiem bojājumiem neattiecas ierīces garantija.
- Nenesiet monitoru otrādi, turot to tikai aiz pamatnes. Šādi monitors var izkrist no statīva, radot traumas.
- Ceļot vai pārvietojot monitoru, nepieskarieties monitora ekrānam. Pret monitora ekrānu pielietotais spēks var radīt tā bojājumu.

PIEZĪME

- Sastāvdaļu izskats var atšķirties no šeit attēlotā.
- Lai uzlabotu ierīces darbību, visu izstrādājuma informāciju un specifikācijas, kas iekļautas šajā rokasgrāmatā, var mainīt bez iepriekšēja brīdinājuma.
- Lai iegādātos papildu piederumus, apmeklējiet elektronikas veikalu vai tiešsaistes iepirkšanās vietni vai arī sazinieties ar mazumtirgotāju, pie kura iegādājāties šo ierīci.
- Iekļautais strāvas vads var atšķirties atkarībā no reģiona.

Atbalstītie draiveri un programmatūra

Jūs varat lejupielādēt un instalēt jaunāko versiju no LGE tīmekļa vietnes (*www.lg.com*).

Draiveri un programmatūra	Instalēšanas prioritāte
Monitora draiveris	Ieteicams
OnScreen Control	Ieteicams
Dual Controller	Izvēles

Izstrādājuma un pogu apraksts

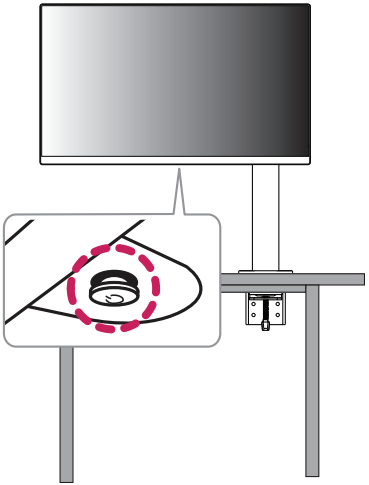

Kā lietot kursorsviras pogu

Jūs varat ērti regulēt monitora funkcijas, nospiežot kursorsviras pogu vai kustinot to ar pirkstu pa kreisi/ pa labi.

Pamatfunkcijas

		**Ieslēgšana**	Vienu reizi nospiediet kursorsviras pogu, lai ieslēgtu monitoru.
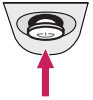		**Izslēgšana**	Vienu reizi nospiediet kursorsviras pogu un turiet to nospiestu, lai ieslēgtu monitoru.
	◄/►	**Skaļuma regulēšana**	Skaļumu varat regulēt, virzot kursorsviras pogu pa kreisi/ pa labi.

PIEZĪME

- Kursorsviras poga ir novietota monitora apakšā.

Monitora pārvietošana un pacelšana

Pārvietojot vai paceļot monitoru, ievērojiet šos norādījumus, lai nesaskrāpētu vai nesabojātu monitoru un droši pārvietotu neatkarīgi no formas vai izmēriem.

- Pirms pārvietošanas monitoru ir ieteicams ievietot oriģinālajā kastē vai iepakojumā.
- Pirms monitora pārvietošanas vai pacelšanas atvienojiet strāvas vadu un visus pārējos kabeļus.
- Stingri turiet monitora korpusa apakšu un sānus. Neturiet aiz paneļa.
- Turot monitoru, ekrānam ir jābūt vērstam prom no jums, lai novērstu tā saskrāpēšanu.
- Pārvadājot monitoru, sargiet to no triecieniem un pārliekas vibrācijas.
- Pārvietojot monitoru, turiet to vertikāli. Nekad nenovietojiet monitoru uz sāniem un nesasveriet to.
- Pārvietojot monitoru, augšdaļu un statīvu atdaliet un pārvietojiet atsevišķi.

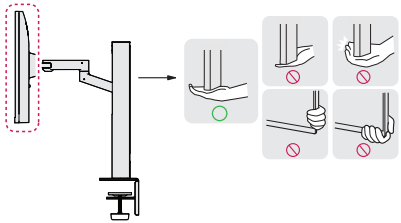



⚠ UZMANĪBU!

- Cik vien iespējams, izvairieties no pieskaršanās monitora ekrānam.
  - Šādi var sabojāt ekrānu vai dažus no pikseļiem, kas tiek izmantoti attēlu izveidei.
- Ja monitora panelis tiek novietots vertikāli, monitors kursorsviras dēļ var nokrist un izraisīt bojājumu vai traumu. Turklāt šādi kursorsviras poga var darboties nepareizi.

Novietošana uz galda

- Paceliet monitoru un novietojiet to uz galda vertikāli. Novietojiet vismaz 100 mm attālumā no sienas, lai nodrošinātu pietiekamu ventilāciju.

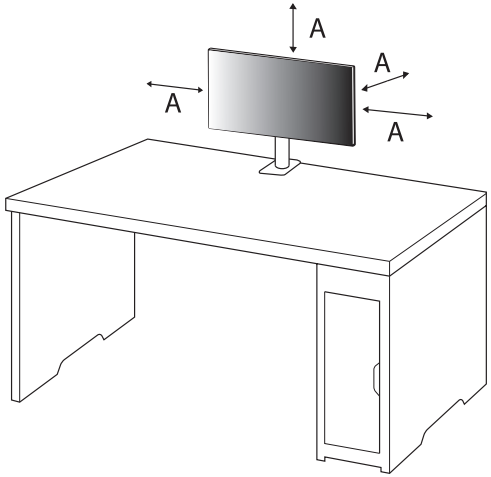

A: 100 mm

⚠ UZMANĪBU!

- Pirms monitora pārvietošanas vai uzstādīšanas atvienojiet barošanas kabeli. Pastāv elektrošoka rašanās risks.
- Noteikti izmantojiet izstrādājuma komplektā iekļauto barošanas kabeli un pievienojiet to iezemētai sienas kontaktligzdai.
- Ja nepieciešams cits barošanas kabelis, lūdzu, sazinieties ar vietējo izplatītāju vai tuvāko mazumtirdzniecības veikalu.
- Pārliecinieties, vai galds, uz kura produkts ir uzstādīts, ir stabils un ciets. Galds, kas izgatavots no trausliem materiāliem, piemēram, stikla, var tikt bojāts.
- Monitors uz slīpa vai nelīdzena galda var sasvērties.
- Statīva uzstādījums var atstāt nospiedumu uz galda.
- Nekariet uz statīva smagus priekšmetus, piemēram, somas vai apģērbu.
- Lai izvairītos no kritieniem, pārbaudiet, vai galds ir pietiekami liels monitora atbalstam.
- Pārliecinieties, vai statīvs ir cieši piestiprināts pie galda.
- Uzstādot statīvu uz galda, pārliecinieties, vai statīvs ir pilnībā pievienots pie galda, lai pieceļoties nesasistu galvu.
- Pagriežot monitoru, nepielietojiet pārmērīgu spēku. Ja monitoram ļauj saskarties ar sienu, tas var traumēt tuvumā esošās personas vai sabojāt monitoru.

Skavas nostiprināšana

1 Pēc statīva novietošanas uz galda nostipriniet to, pagriežot rokturi.

- Galdiem bez izvirzījuma
  - Galdam jābūt plānākam par 90 mm.

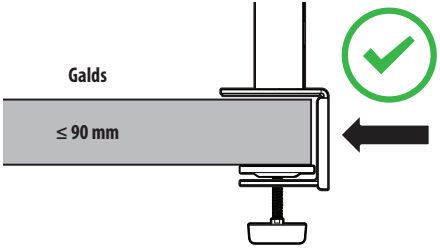

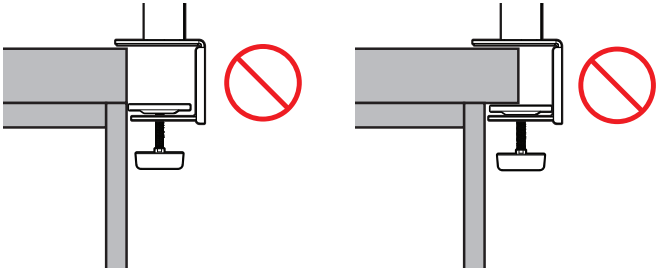

Uzstādīšana uz galdiem ar dažādiem biezuma līmeņiem

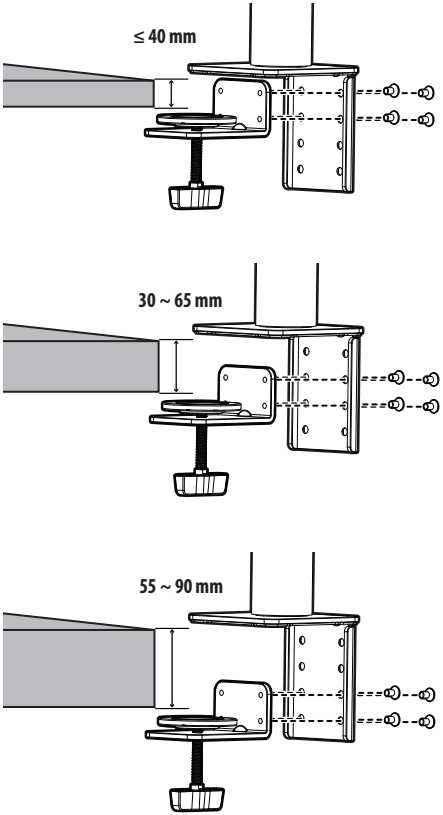

⚠ UZMANĪBU!

- Ja statīvi nav pilnībā piestiprināti pie galda, tie var ļaut monitoram svārstīties vai apgāzties.
- Pārliecinieties, vai galds ir pietiekami ciets un stabils, lai pilnībā atbalstītu monitora uzstādīšanu. Galdi, kas izgatavoti no trausliem materiāliem, piemēram, stikla, var salūzt.
- Galdiem ar izvirzījumu
  - Ja izvirzījums ir vairāk nekā 95 mm no galda malas, uzstādiet monitoru tikai tad, ja plakanais izvirzījums atrodas 15–90 mm no galda malas.

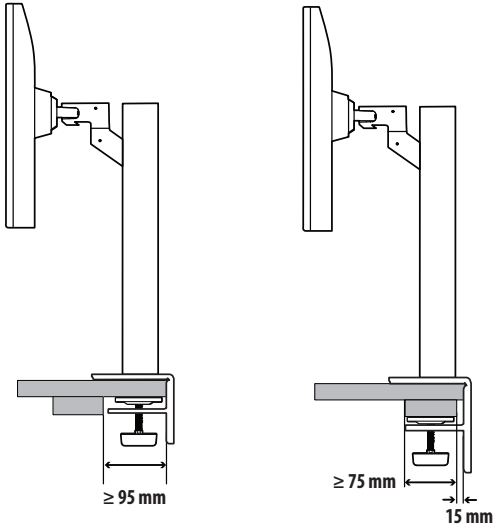

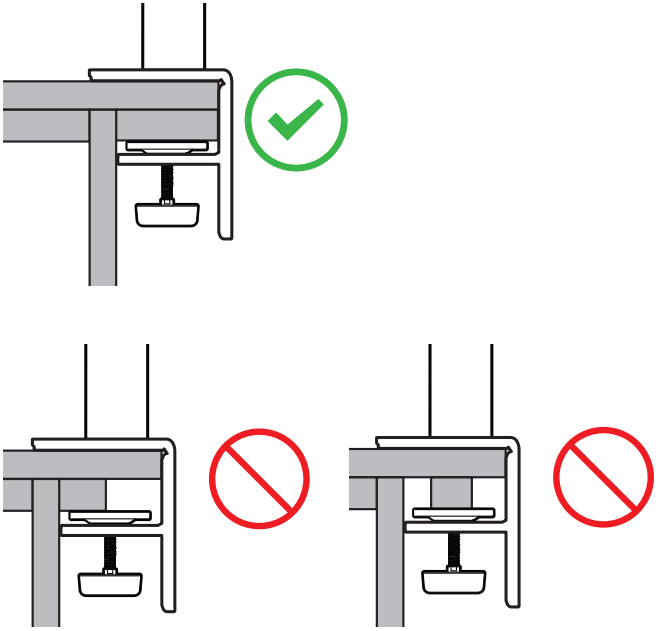

Pagriežams statīvs

Lai pielāgotu skatu, pagroziet monitoru pa kreisi un pa labi 280 grādu robežās.

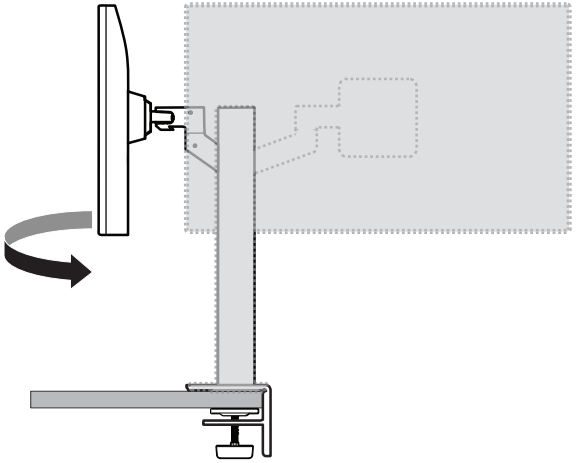

Ekrāna līmeņošana

Ja pēc izstrādājuma nolikšanas vietā ekrāns izskatās saliekts uz vienu pusi, iztaisnojiet leņķi horizontāli, kā norādīts tālāk.

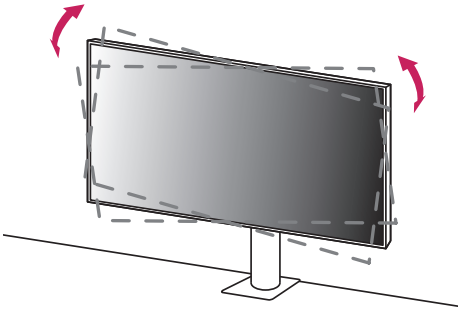

Statīva augstuma regulēšana

1 Monitoru obligāti turiet un pārvietojiet ar abām rokām.

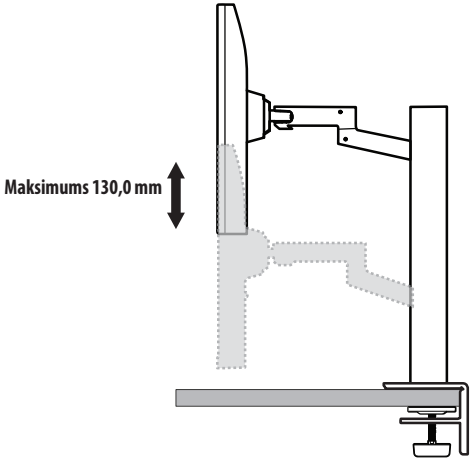

⚠ BRĪDINĀJUMS

- Lai izvairītos no traumām, regulējot augstumu, nelieciet rokas uz statīva.

Leņķa regulēšana

Noregulējiet ekrāna leņķi.

Lai nodrošinātu vislabāko ekrāna redzamību, to iespējams noliekt uz priekšu un atpakaļ no -25 ° līdz 25 °.

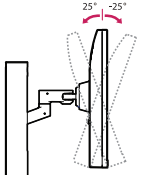

⚠ BRĪDINĀJUMS

- Lai ekrāna regulēšanas laikā netraumētu pirkstus, neturiet monitora rāmja apakšdaļu, kā parādīts attēlā zemāk.
- Monitora leņķa regulēšanas laikā nepieskarieties ekrānam un nespiediet to.



- Griežot monitoru, rīkojieties piesardzīgi ar kabeļiem.

Kensington slēdzenes izmantošana

Papildinformāciju par uzstādīšanu un lietošanu skatiet Kensington slēdzenes lietotāja rokasgrāmatā vai apmeklējiet tīmekļa vietni *http://www.kensington.com*.

Savienojiet monitoru ar galdu, izmantojot Kensington drošības sistēmas kabeli.

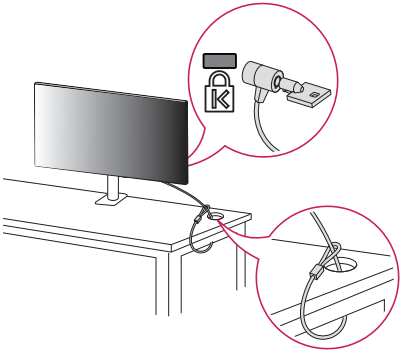

PIEZĪME

- Kensington drošības sistēma ir papildu piederums. Papildu piederumus varat iegādāties lielākajā daļā elektronikas preču veikalu.

Uzstādīšanas pie sienas

Šis monitors atbilst prasībām attiecībā uz sienas montāžas plāksni un citām saderīgām ierīcēm.

Lai nodrošinātu pietiekamu ventilāciju, uzstādiet monitoru vismaz 100 mm attālumā no sienas un atstājiet aptuveni 100 mm brīvu vietu abās monitora pusē. Detalizētus uzstādīšanas norādījumus var iegūt vietējā mazumtirdzniecības veikalā. Informāciju par slīpai sienai paredzēta montāžas kronšteina uzstādīšanu skatiet rokasgrāmatā.

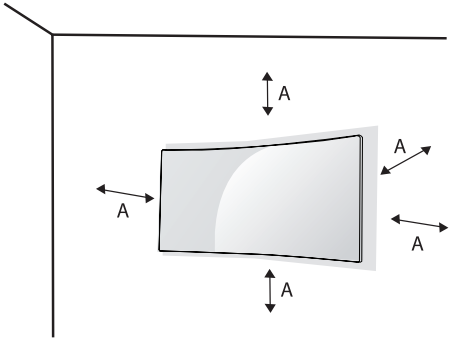

A: 100 mm

MONITORA LIETOŠANA

- Šīs rokasgrāmatas attēlos redzamais var atšķirties no faktiskā izstrādājuma.

Nospiediet kursorsviras pogu, atveriet sadaļu **Settings (Iestatījumi)** → **Input (Ieeja)** un izvēlieties ieejas opciju.

⚠ UZMANĪBU!

- Ilgstoši nespiediet uz ekrāna. Tas var izraisīt attēla kropļojumu.
- Uz ekrāna ilgstoši nerādiet nekustīgu attēlu. Tas var izraisīt attēla aizturēšanu. Ja iespējams, izmantojiet datora ekrānsaudzētāju.
- Ja kontaktligzdai pievienojat strāvas vadu, izmantojiet zemētu (3 atveru) daudzkontaktu ligzdu vai zemētu sienas kontaktligzdu.
- Vietās, kur ir zema temperatūra, monitors ieslēgšanas brīdī var mirgot. Tā ir normāla parādība.
- Dažkārt ekrānā var parādīties sarkani, zaļi vai zili punkti. Tā ir normāla parādība.

Savienošana ar datoru

- Šajā monitorā ir atbalstīta funkcija Plug and Play*.

* Plug and Play: Funkcija, kas ļauj pievienot ierīci datoram, neveicot pārkonfigurēšanu un neinstalējot manuālus draiverus.

HDMI savienojums

Pārraida digitālos video un audio signālus no datora uz monitoru.

⚠ UZMANĪBU!

- Izmantojot DVI–HDMI/DP (DisplayPort)–HDMI kabeli, var rasties saderības problēmas.
- Izmantojiet sertificētu kabeli ar HDMI logotipu. Ja neizmantosiet sertificētu HDMI kabeli, ekrānā var nebūt redzams attēls un iespējama savienojuma kļūda.
- Ieteicamie HDMI kabeļu veidi
  - Ātrdarbīgs HDMI®/™ kabelis
  - Ātrdarbīgs HDMI®/™ kabelis ar Ethernet

DisplayPort savienojums

Pārraida digitālos video un audio signālus no datora uz monitoru.

PIEZĪME

- Atkarībā no datora DP (DisplayPort) versijas var nebūt video vai audio izejas.
- Ja lietojat Mini DisplayPort izvades grafikas karti, izmantojiet Mini DP uz DP (Mini DisplayPort uz DisplayPort) kabeli vai spraudni, kas atbalsta DisplayPort1.2 vai 1.4. (Jāpērk atsevišķi)

Pievienošana AV ierīcēm

HDMI savienojums

HDMI pārraida digitālus video un audio signālus no AV ierīces uz monitoru.

PIEZĪME

- Izmantojot DVI–HDMI/DP (DisplayPort)–HDMI kabeli, var rasties saderības problēmas.
- Izmantojiet sertificētu kabeli ar HDMI logotipu. Ja neizmantosiet sertificētu HDMI kabeli, ekrānā var nebūt redzams attēls un iespējama savienojuma kļūda.
- Ieteicamie HDMI kabeļu veidi
  - Ātrdarbīgs HDMI®/™ kabelis
  - Ātrdarbīgs HDMI®/™ kabelis ar Ethernet

Piederumu savienošana

USB ierīces pievienošana

Produkta USB ports darbojas kā USB centrmezgls.

PIEZĪME

- Pirms pieslēdzat produktu, lai to izmantotu, iesakām instalēt visus Windows atjauninājumus, lai uzturētu Windows atjauninātu.
- Perifērijas ierīces jāiegādājas atsevišķi.
- USB portam var pievienot tastatūru, peli vai USB ierīci.
- Uzlādes ātrums var atšķirties atkarībā no ierīces.
- Lai izmantotu Monitora USB apakšējo portu, lietotājam jāsavieno Monitora augšējais ports ar datoru, izmantojot USB C-C vai USB C-A kabeli.
- Kad USB C-C kabelis ir pieslēgts starp Monitora augšējo portu un datoru, Monitora apakšējais ports atbalsta USB 2.0 ierīci.
- Kad USB C-A kabelis ir pieslēgts starp Monitora augšējo portu un datoru, Monitora apakšējais ports atbalsta USB 3.0 ierīci.
  Tomēr datoram ir jāatbalsta USB 3.0 funkcija.

UZMANĪBU!

Piesardzības pasākumi, lietojot USB ierīc

- USB ierīce ar instalētu automātiskās atpazīšanas programmu vai savu draiveri, iespējams, netiks atpazīta.
- Dažas USB ierīces, iespējams, netiek atbalstītas vai nedarbosies pareizi.
- Ieteicams izmantot USB centrmezglu vai cieto disku ar pieslēgtu enerģijas avotu. (Ja ir nepietiekams enerģijas avots, USB ierīce, iespējams, netiks atpazīta pareizi.)

Austiņu pievienošana

Savienojiet piederumus ar monitoru, izmantojot austiņu portu.

PIEZĪME

- Perifērijas ierīces jāiegādājas atsevišķi.
- Atkarībā no datora un ārējās ierīces audio iestatījumiem austiņu un skaļruņa funkcijas var būt ierobežotas.
- Leņķveida spraudņa austiņu lietošana var radīt problēmas, savienojot citu ārēju ierīci ar monitoru. Tāpēc ieteicams lietot taisna spraudņa austiņas.



Leņķveida spraudnis



Taisni
(ieteicams)

LIETOTĀJA IESTATĪJUMI

PIEZĪME

- Jūsu monitora displejs var nedaudz atšķirties no šajā rokasgrāmatā attēlotā.

Galvenās izvēlnes aktivizēšana

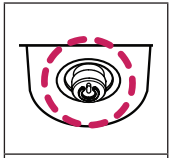

Kursorsviras poga

1. Nospiediet kursorsviras pogu monitora apakšā.
2. Virziet kursorsviru augšup/lejup, pa kreisi/pa labi, lai iestatītu opcijas.
3. Nospiediet kursorsviras pogu vēlreiz, lai izietu no galvenās izvēlnes.

Poga	Izvēlnes statuss		Apraksts
	**Galvenā izvēlne atspējota**		Iespējo galveno izvēlni.
	Galvenā izvēlne iespējota		Iziet no galvenās izvēlnes. (Turiet pogu nospiestu vairāk kā 3 sekundes, lai izslēgtu monitoru. Šādi jebkurā laikā varat izslēgt monitoru - arī tad, ja ekrāna displejs ir ieslēgts).
	◄	**Galvenā izvēlne atspējota**	Regulē monitora skaļuma līmeni.
		Galvenā izvēlne iespējota	Atver funkciju **Input (Ieeja)**.
	►	**Galvenā izvēlne atspējota**	Regulē monitora skaļuma līmeni.
		Galvenā izvēlne iespējota	Atver **Settings (Iestatījumi)** funkcijas.
	▲	**Galvenā izvēlne atspējota**	Parāda informāciju par pašreizējo ieeju.
		Galvenā izvēlne iespējota	Izslēdz monitoru.
	▼	**Galvenā izvēlne atspējota**	Parāda informāciju par pašreizējo ieeju.
		Galvenā izvēlne iespējota	Šādi tiek atvērta funkcija **Picture Mode (Attēla režīms)**.

Galvenās izvēlnes funkcijas

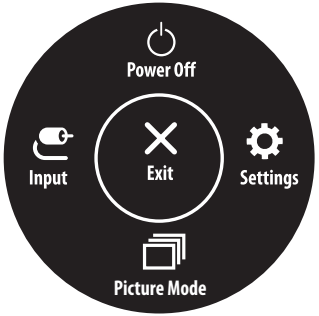

Galvenā izvēlne	Apraksts
Input (Ievade)	Iestata ievades režīmu.
Power Off (Izslēgšana)	Izslēdz monitoru.
Settings (Iestatījumi)	Konfigurē ekrāna iestatījumus.
Picture Mode (Attēla režīms)	Iestata attēla režīmu.
Exit (Iziet)	Iziet no galvenās izvēlnes.

Izvēlnes iestatījumi

1 Lai skatītu izvēlni ekrāna displeja izvēlni, nospiediet kursorsviras pogu monitora apakšā un atveriet **Settings (Iestatījumi)**.
2 Virziet kursorsviru augšup/lejup, pa kreisi/pa labi, lai iestatītu opcijas.
3 Lai atgrieztos augšējā izvēlnē vai iestatītu citus izvēlnes elementus, virziet kursorsviru uz ◀ vai nospiediet (✋).
4 Ja vēlaties iziet no Ekrāna displeja izvēlnes, virziet kursorsviru uz ◀, līdz esat izgājis.



Quick Settings **Input** **Picture** **Sound** **General**

Quick Settings (Ātrie iestatījumi)

<table>
<tr><th>Settings (Iestatījumi) >
Quick Settings (Ātrie iestatījumi)</th><th colspan="2">Apraksts</th></tr>
<tr><td>Brightness (Spilgtums)</td><td colspan="2" rowspan="2">Koriģē ekrāna kontrastu un spilgtumu.</td></tr>
<tr><td>Contrast (Kontrasts)</td></tr>
<tr><td rowspan="2">Volume (Skaļums)</td><td colspan="2">Koriģē skaļumu.</td></tr>
<tr><td colspan="2">PIEZĪME
• Varat pielāgot opcijas Mute (Izslēgt skaņu)/Unmute (Ieslēgt skaņu), virzot kursorsviras pogu uz ▼ izvēlnē Skaļums.</td></tr>
<tr><td rowspan="2">Waves MaxxAudio®</td><td>On (Ieslēgt)</td><td>MaxxAudio® no Waves, Tehniskā GRAMMY Apbalvojuma® saņēmējs ir studio kvalitātes skaņu instrumentu komplekts paredzēts lieliskai skaņas izbaudīšanai.</td></tr>
<tr><td>Off (Izslēgts)</td><td>Atslēdz MaxxAudio funkciju.</td></tr>
<tr><td rowspan="5">Color Temp
(Krāsas temperatūra)</td><td>Custom (Pielāgots)</td><td>Lietotājs to var noregulēt uz sarkanu, zaļu vai zilu.</td></tr>
<tr><td>Warm</td><td>Iestata ekrāna krāsu sarkanīgā tonī.</td></tr>
<tr><td>Medium</td><td>Iestata ekrāna krāsu sarkanīgā un zilganā tonī.</td></tr>
<tr><td>Cool</td><td>Iestata ekrāna krāsu zilganā tonī.</td></tr>
<tr><td>Manual</td><td>Lietotājs var precīzi regulēt krāsu temperatūru.</td></tr>
</table>

Input (Ieeja)

Settings (Iestatījumi) > Input (Ieeja)	Apraksts		
Input (Ievade)	**Input List (Ieeju saraksts)**	Atlasa ieejas režīmu.	
	Auto Input Switch	Kad automātiskās ievades slēdzis ir uzstādīts uz **On (Ieslēgt)**, ekrāns automātiski pārslēgsies uz jauno ievadi, kad tas ar to savienosies.	
		On (Ieslēgt)	Ieslēgt **Auto Input Switch**.
		Off (Izslēgts)	Izslēgt **Auto Input Switch**.
	Aspect Ratio (Attēla formāts)	Regulē ekrāna malu attiecību.	
		Full Wide (Pilns platums)	Parāda video platekrāna režīmā neatkarīgi no video signāla ieejas.
		Original (Oriģināls)	Parāda video atbilstoši ieejas video signāla skata koeficientam.
		PIEZĪME • Displejs var izskatīties vienādi, ja ir izvēlēta iespēja **Full Wide (Pilns platums)** vai **Original (Oriģināls)** ar ieteicamo izšķirtspēju. (3440 x 1440)	
	PBP	Vienā monitorā parāda divu ieejas režīmu ekrānus.	
	Main/Sub Screen Change (Galvenā/apakšekrāna maiņa)	Režīmā **PBP** pārslēdzas starp galveno ekrānu un apakšekrānu.	
	Main/Sub Sound Change (Galvenās/apakšskaņas maiņa)	Režīmā **PBP** pārslēdzas starp galvenā ekrāna audio un apakšekrāna audio.	

Picture (Attēls)

PIEZĪME

- Iestatāmā iespēja **Picture Mode (Attēla režīms)** ir atkarīga no ievades signāla.

[Attēla režīma SDR (nav HDR) signāls]

Settings (Iestatījumi) > Picture (Attēls)	Apraksts	
Picture Mode (Attēla režīms)	**Custom (Pielāgots)**	Ļauj lietotājam regulēt katru elementu.
	Vivid (Spilgts)	Palielina kontrastu, spilgtumu un asumu, lai iegūtu spilgtus attēlus.
	HDR Effect (HDR efekts)	Optimize ekrānu augstas dinamikas attēlam.
	Reader (Lasītājs)	Optimizē ekrānu priekš dokumentu skatīšanas. Jūs varat padarīt ekrānu spilgtāku OSD izvēlnē.
	Cinema (Kino)	Optimizē ekrānu video skatīšanai.
	FPS	Optimizēts priekš FPS spēlēm.
	RTS	Šis režīms ir optimizēts priekš RTS Game (RTS Spēles).
	Color Weakness (Krāsu vājums)	Šis režīms ir paredzēts lietotājiem, kuri nespēj atšķirt starp zaļo un sarkano krāsu. Tas ļauj lietotājiem ar krāsas vājumu atšķirt šīs divas krāsas.
	PIEZĪME • Ja **Picture Mode (Attēla režīms)** tiek mainīts DP (DisplayPort) ieejā, ekrānā iespējama ņirboņa vai var tikt ietekmēta datora ekrāna izšķirtspēja.	

[Attēla režīma HDR signāls]

Settings (Iestatījumi) > Picture (Attēls)	Apraksts	
Picture Mode (Attēla režīms)	**Custom (Pielāgots)**	Ļauj lietotājam regulēt katru elementu.
	Vivid (Spilgts)	Optimizē ekrānu spilgtām HDR krāsām.
	Cinema (Kino)	Optimizē ekrānu HDR video skatīšanai.
	FPS	Šis režīms ir optimizēts FPS spēlēm. Tas ir piemērots ļoti tumšām FPS spēlēm.
	RTS	Šis režīms ir optimizēts RTS spēlēm.
	PIEZĪME • HDR saturs var netikt parādīts pareizi atkarībā no operētājsistēmas Windows 10 iestatījumiem; lūdzu, pārbaudiet HDR ieslēgšanas/izslēgšanas iestatījumus operētājsistēmā Windows. • Ieslēdzot HDR funkciju, teksta vai attēla kvalitāte var būt zema grafikas kartes veiktspējas dēļ. • Kad HDR funkcija ir ieslēgta, mainot monitora ieeju vai ieslēdzot/izslēdzot, ekrāns var ņirbēt grafiskās kartes veiktspējas dēļ.	

Settings (Iestatījumi) > Picture (Attēls)	Apraksts		
Picture Adjust (Attēla regulēšana)	**Brightness (Spilgtums)**	Koriģē ekrāna kontrastu un spilgtumu.	
	Contrast (Kontrasts)		
	Sharpness (Asums)	Regulē ekrāna asumu.	
	SUPER RESOLUTION+	**High (Augsts)**	Optimizē ekrānu, nodrošinot kristāldzidrus attēlus. Vislabāk noder augstas izšķirtspējas video vai spēlēm.
		Middle (Vidējs)	Optimizē ekrānu komfortablai skatīšanai, rādot attēlus vidējā līmenī starp zemu un augstu režīmu. Vislabāk noder UCC vai SD video skatīšanai.
		Low (Zems)	Optimizē ekrānu vienmērīgiem un dabiskiem attēliem. Vislabāk noder nekustīgiem attēliem vai attēliem ar maz kustībām.
		Off (Izslēgt)	Parāda visbiežāk izmantotajā iestatījumā. Atspējo **SUPER RESOLUTION+**.
		PIEZĪME • Tā kā šī funkcija ir paredzēta, lai paaugstinātu asumu zemas izšķirtspējas attēlos, nav ieteicams izmantot šo funkciju normālam tekstam vai darbvirsmas ikonām. To darot, iespējams panākt nevajadzīgi augstu asumu.	
	Black Level (Melnās krāsas līmenis)	Iestata nobīdes līmeni (tikai HDMI). • Nobīde: videosignālā šī ir tumšākā krāsa, kādu var parādīt monitorā.	
		High (Augsts)	Saglabā ekrāna pašreizējo kontrasta attiecību.
		Low (Zems)	Samazina melnās krāsas līmeni un palielina baltās krāsas līmeni ekrāna pašreizējā kontrasta attiecībā.
	DFC	**On (Ieslēgt)**	Automātiski pielāgo spilgtumu atbilstoši ekrānam.
		Off (Izslēgts)	Izslēdz funkciju **DFC**.

Settings (Iestatījumi) > Picture (Attēls)	Apraksts		
Game Adjust	**Response Time (Reakcijas laiks)**	Iestata parādīto attēlu reakcijas laiku, vadoties pēc ekrāna attēla kustības. Parastā vidē ieteicams izmantot iestatījumu **Fast**. Aktīvu kustību gadījumā ieteicams izmantot iestatījumu **Faster**. Iestatījums **Faster** var izraisīt attēla aizturēšanu.	
		Faster (Ātrāk)	Iestata Faster (ātrāk) reakcijas laiku.
		Fast (Ātrs)	Iestata Fast (Ātrs) reakcijas laiku.
		Normal (Normāls)	Iestata Normal (Normāls) reakcijas laiku.
		Off (Izslēgt)	Neizmanto reakcijas laika uzlabošanas funkciju.
	FreeSync	Apgādā ar viengabalainiem un dabīgiem attēliem, sinhronizējot vertikālo frekvenci un ievades signālu ar izvades signālu. ⚠ **UZMANĪBU** • Atbalstītais interfeiss: DisplayPort,HDMI. • Atbalstītā grafiskā karte: Nepieciešama grafiskā karte, kas atbalsta AMD FreeSync. • Atbalstītā versija: Pārliecinieties, vai esat veikuši atjauninājumus grafiskās kartes draiverim uz tā jaunāko versiju. • Lai iegūtu vairāk informācijas vai veiktu pieprasījumus, izmantojiet AMD mājaslapu: http://www.amd.com/FreeSync.	
		On (Ieslēgt)	FreeSync funkcija ieslēgta.
		Off (Izslēgts)	Izslēdz FreeSync.
	Black Stabilizer (Melnā stabilizators)	Jūs varat regulēt melnās krāsas kontrastu, lai uzlabotu redzamību tumšās ainās. Palielinot **Black Stabilizer (Melnā stabilizētājs)** vērtību, zemā pelēkā līmeņa zona ekrānā kļūst spilgtāka. (Tumšu spēļu ekrānos varat viegli atšķirt priekšmetus.) Samazinot **Black Stabilizer (Melnā stabilizētājs)** vērtību, tiek padarīta tumšāka zemā pelēkā līmeņa zona un palielināts dinamiskais kontrasts ekrānā.	

Settings (Iestatījumi) > Picture (Attēls)	Apraksts		
Color Adjust (Krāsu pielāgošana)	**Gamma**	**Mode 1 (1. režīms), Mode 2 (2. režīms), Mode 3 (3. režīms)**	Jo augstāka gammas vērtība, jo tumšāks ir attēls. Jo zemāka gammas vērtība, jo gaišāks ir attēls.
		Mode 4 (4. režīms)	Ja nav nepieciešams pielāgot gammas iestatījumus, atlasiet **Mode 4 (4 .režīms)**.
	Color Temp (Krāsu temperatūra)	Iestatiet savu krāsas temperatūru.	
		Custom (Pielāgots)	Lietotājs to var noregulēt uz sarkanu, zaļu vai zilu.
		Warm	Iestata ekrāna krāsu sarkanīgā tonī.
		Medium	Iestata ekrāna krāsu sarkanīgā un zilganā tonī.
		Cool	Iestata ekrāna krāsu zilganā tonī.
		Manual	Lietotājs var precīzi regulēt krāsu temperatūru.
	Red (Sarkans)/Green (Zaļš)/ Blue (Zils)	Attēla krāsu var pielāgot izmantojot sarkano, zaļo un zilo krāsu.	
	Six Color (Sešas krāsas)	Nodrošina krāsu atbilstību lietotāja vajadzībām, regulējot sešu krāsu (sarkana, zaļa, zila, ciāna, fuksīna, dzeltena) toni un piesātinājumu un pēc tam saglabājot iestatījumus.	
		Hue (Nokrāsa)	Regulē ekrāna toni.
		Piesātinājums (Saturation)	Regulē ekrāna krāsu piesātinājumu. Jo zemāka ir vērtība, jo krāsas kļūst mazāk piesātinātas un gaišākas. Jo lielāka ir vērtība, jo krāsas kļūst vairāk piesātinātas un tumšākas.
Picture Reset (Attēla atiestate)	**Do you want to reset your picture settings? (Vai vēlaties atiestatīt savus attēla iestatījumus?)**	**Yes (Jā)**	Atjauno noklusējuma iestatījumus.
		No (Nē)	Atceļ atlasi.

Sound

Settings (Iestatījumi) > Sound	Apraksts	
Volume (Skaļums)	Regulē skaļuma līmeni. **PIEZĪME** • Jūs varat pielāgot **Mute (Izslēgt skaņu) / Unmute (Ieslēgt skaņu)**, virzot kursorsviras pogu uz ▼ izvēlnē **Volume (Skaļums)**.	
Waves MaxxAudio®	**On (Ieslēgt)**	MaxxAudio® no Waves, Tehniskā GRAMMY Apbalvojuma® saņēmējs ir studio kvalitātes skaņu instrumentu komplekts paredzēts lieliskai skaņas izbaudīšanai.
	Off (Izslēgts)	Atslēdz MaxxAudio funkciju.

General (Vispārīgi)

Settings (Iestatījumi) > General (Vispārīgi)	Apraksts	
Language (Valoda)	Iestata izvēlnes ekrānu vēlamajā valodā.	
SMART ENERGY SAVING	Taupiet enerģiju, izmantojot spilgtuma kompensācijas algoritmu.	
	High (Augsts)	Taupa enerģiju, lietojot augstas efektivitātes **SMART ENERGY SAVING** funkciju.
	Low (Zems)	Taupa enerģiju, lietojot zemas efektivitātes **SMART ENERGY SAVING** funkciju.
	Off (Izslēgt)	Atspējo funkciju.
	PIEZĪME • Enerģijas taupīšanas datu vērtība var atšķirties atkarībā no paneļa ražotāja un paneļa. • Ja parametram **SMART ENERGY SAVING** ir atlasīta opcija **High (Augsts)** vai **Low (Zems)**, monitora spilgtums atkarībā no avota kļūst mazāks vai lielāks.	
Deep Sleep mode (Dziļā "miega" rezīms)	Kad aktivizēts Deep Sleep mode (Dziļā "miega" rezīms), enerģijas patēriņš ir samazināts, un monitors atrodas gaidīšanas režīmā.	
	[Mode 1] (1. režīms), [Mode 2] (2. režīms)	Iespējo **Deep Sleep mode (Dziļā "miega" rezīms)**.
	Off (Izslēgt)	Atspējo **Deep Sleep mode (Dziļā "miega" rezīms)**.
	PIEZĪME • USB HUB funkcijos neveiks parengties režimu, kol „ Deep sleep Mode (Dziļā "miega" rezīms)" nustatytas [Mode 2] (2. režīms).	
Power LED (Barošanas LED)	Ieslēdz vai izslēdz barošanas LED monitora apakšā.	
	On (Ieslēgt)	Power LED (Barošanas LED) tiek automātiski ieslēgts
	Off (Izslēgt)	Power LED (Barošanas LED) tiek izslēgts.
	PIEZĪME • Ieslēdzot funkciju Barošanas LED, tā darbojas šādi: - Režīms Ieslēgts: Balts - Miega režīmā: Balts mirgo - Izslēgts režīms: Izslēgt	
Automatic Standby (Automātiskā gaidstāve)	Funkcija, kas automātiski izslēdz monitoru, ja ekrānā noteiktu laika periodu netiek veikta nekāda kustība. Automātiskās izslēgšanas funkcijai varat iestatīt taimeri. (**8 H (8 stundas)**, **6 H (6 stundas)**, **4 H (4 stundas)** un **Off (Izslēgt)**)	

Settings (Iestatījumi) > General (Vispārīgi)	Apraksts	
DisplayPort Version	Iestatiet tādu pašu DisplayPort versiju, kāda ir pievienotajai ārējai ierīcei. (**1.4** un **1.2**) Lai izmantotu HDR funkciju, izvēlieties iestatījumu **1.4**.	
HDMI Compatibility Mode (HDMI saderības režims)	HDMI Compability Mode (HDMI saderības režims) funkcija var indificēt mantojuma aprīkojumu, kas neatbalsta HDMI 2.0.	
	On (Ieslēgt)	Ieslēgt **HDMI Compability Mode (HDMI saderības režims)**.
	Off (Izslēgt)	Izslēgt **HDMI Compability Mode (HDMI saderības režims)**.
	PIEZĪME • Ja pieslēgtā ierīce neatbalsta **HDMI Compability Mode (HDMI saderības režims)**, ekrāns vai skaņa var nedarboties pareizi. • Ja ir ieslēgts HDMI Compatibility Mode (HDMI saderības režims), HDR funkcija netiek atbalstīta. • Dažas vecākas grafikas kartes neatbalsta HDMI 2.0, bet Jūs varat izvēlēties HDMI 2.0 izšķirtspēju loga vadības panelī. Tas var izraisīt ekrāna nenormālu atspoguļojumu.	
Buzzer (Zummers)	Šī funkcija ļauj iestatīt Buzzer (Zummers), kad on (Ieslēgt) monitoru.	
	On (Ieslēgt)	Iespējo monitora **Buzzer (Zummers)**.
	Off (Izslēgt)	Atspējo monitora **Buzzer (Zummers)**.
OSD Lock (Ekrāna displeja bloķēšana)	Šī funkcija atslēdz iestatījumu pielāgojumus un konfigurācijas	
	On (Ieslēgt)	Iespējo **OSD Lock (Ekrāna displeja bloķēšana)**.
	Off (Izslēgt)	Atspējo **OSD Lock (Ekrāna displeja bloķēšana)**.
Information (Informācija)	Tiek parādīta šāda informācija par displeju: **Total Power On Time (Kopējais darbības laiks)**, **Resolution (Izšķirtspēja)**.	
Reset to Initial Settings	Do you want to reset your settings?	
	Yes (Jā)	Atjauno noklusējuma iestatījumus.
	No (Nē)	Atceļ atiestatīšanu.

PROBLĒMU NOVĒRŠANA

Ekrānā nekas nav redzams.	
Vai ir pievienots monitora strāvas vads?	• Pārbaudiet, vai strāvas vads ir pareizi pievienots kontaktligzdai.
Vai barošanas LED lampiņa deg?	• Pārbaudiet strāvas vada savienojumu un nospiediet barošanas pogu.
Vai barošana ir ieslēgta un barošanas LED lampiņa ir baltā krāsā?	• Pārbaudiet, vai pievienotais ievades avots ir iespējots (**Settings (Iestatījumi)** > **Input**).
Vai ir redzams ziņojums **No Signal**?	• Tas tiek parādīts, ja trūkst signālu kabeļa starp datoru un monitoru vai tas ir atvienots. Pārbaudiet kabeli un savienojiet to no jauna.
Vai ir redzams ziņojums **Out of Range**?	• Tas rodas, ja signāli no datora (grafikas kartes) ir ārpus monitora horizontālās vai vertikālās frekvences diapazona. Skatiet šīs rokasgrāmatas nodaļu Izstrādājuma specifikācija, lai iestatītu atbilstošu frekvenci.
Ekrāna displejs ir nestabils un raustās. / Monitorā parādītie attēli atstāj ēnu pēdas.	
Vai atlasījāt atbilstošu izšķirtspēju?	• Ja atlasītā izšķirtspēja ir HDMI 1080i 60/50 Hz (rindpārlēce), ekrānā var būt ņirboņa. Nomainiet izšķirtspēju uz 1080p vai ieteicamo izšķirtspēju. • Ja grafikas karti nevar iestatīt ieteicamajā (optimālajā) izšķirtspējā, teksts var būt izplūdis, ekrāns var būt neskaidrs, var tikt rādīts apgriezts displeja apgabals vai arī displejs var būt nevienāds. • Iestatīšanas metodes var atšķirties atkarībā no datora vai operētājsistēmas, un daļa izšķirtspēju var nebūt pieejamas atkarībā no grafikas kartes veiktspējas. Šādā gadījumā sazinieties ar datora vai grafiskās kartes ražotāju, lai saņemtu palīdzību.
Vai attēla aizturēšana notiek pat tad, ja monitors ir izslēgts?	• Ilgstoša nekustīga attēla rādīšana var bojāt ekrānu, radot attēla aizturēšanu. • Lai pagarinātu monitora kalpošanas laiku, izmantojiet ekrānsaudzētāju.
Vai ekrānā ir redzami punkti?	• Izmantojot monitoru, ekrānā var parādīties pikseļu punkti (sarkani, zaļi, zili, balti vai melni). LCD ekrānam tas ir normāli. Tā nav kļūda, un tas nav saistīts ar monitora veiktspēju.
Dažas funkcijas ir atspējotas.	
Vai, nospiežot Izvēlne pogu, kādas no funkcijām nav pieejamas?	• Ekrāna displejs ir bloķēts. Atspējojiet iespēju **OSD Lock** sadaļā **General**.

Vai redzat ziņojumu "Atrasts nepazīstams monitors, Plug and Play (VESA DDC) monitors"?	
Vai instalējāt ekrāna draiveri?	• Noteikti instalējiet displeja draiveri no mūsu tīmekļa vietnes: *http://www.lg.com*. • Pārliecinieties, ka grafiskā karte atbalsta funkciju Plug and Play.
No austiņu porta netiek izvadīta skaņa.	
Vai tiek rādīts attēls bez skaņas?	• Pārliecinieties, ka austiņu porta savienojumi ir atbilstoši izveidoti. • Mēģiniet palielināt skaļumu, izmantojot kursorsviru. • Iestatiet datora audio izeju uz monitoru, ko lietojat. (Iestatījumi var atšķirties atkarībā no izmantotās operētājsistēmas.)

PIEZĪME

- LED var izgaismot ar iestatīt OSD izvēlni.
  Settings (Iestatījumi) – General – Power LED – On

IZSTRĀDĀJUMA SPECIFIKĀCIJA

34WP88C/34WP88CP/34WP88CN

Krāsu dziļums	Atbalsta 8 bitu krāsu.		
Izšķirtspēja	Maksimālā izšķirtspēja	3440 x 1440 @ 60 Hz	
	Ieteicamā izšķirtspēja	3440 x 1440 @ 60 Hz	
Barošanas avoti	Enerģijas vērtējums	19,5 V ⎓ 8,5 A	
	Strāvas patēriņš	Ieslēgts režīms: 42 W parasti (Izejas stāvoklis) * Miega režīmā (Gaidīšanas režīms): ≤ 0,5 W (HDMI / DP ieejas stāvoklis) ** Izslēgts režīms: ≤ 0,3 W	
Maiņstrāvas/līdzstrāvas adapteris	Veids ACC-LATP1 (izgatavojis SHENZHEN HONOR ELECTRONIC) Izvade: 19,5 V ⎓ 10,8 A		
Vides apstākļi	Darba apstākļi	Temperatūra	0 °C līdz 40 °C
		Mitrums	Mazāk par 80 %
	Uzglabāšanas apstākļi	Temperatūra	-20 °C līdz 60 °C
		Mitrums	Mazāk par 85 %
Izmēri	Monitora izmēri (platums x augstums x dziļums)		
	Ar statīvu	814,0 x 614,9 x 448,2 (mm)	
	Bez statīva	814,0 x 359,1 x 90,0 (mm)	
Svars (bez iepakojuma)	Ar statīvu	10,2 kg	
	Bez statīva	6,3 kg	

Specifikācijas var tikt mainītas bez iepriekšēja brīdinājuma.

Simbols ~ apzīmē maiņstrāvu, bet simbols ⎓ līdzstrāvu.

Jaudas patēriņa līmenis var būt atšķirīgs operatīvā stāvokļa un monitora iestatījuma gadījumā.

* Režīma "Ieslēgts" enerģijas patēriņš ir izmērīts ar LGE testa standartu (pilns baltā raksts, maksimāla izšķirtspēja).

** USB-C ievades gadījumā enerģijas patēriņš gaidīšanas režīmā var mainīties atkarībā no pievienotās iekārtas.

** Pāris minūšu laikā monitors pārslēdzas uz miega režīms (maksimāli 5 minūtes).

IZSTRĀDĀJUMA SPECIFIKĀCIJA

34BP88C/34BP88CN

Krāsu dziļums	Atbalsta 8 bitu krāsu.		
Izšķirtspēja	Maksimālā izšķirtspēja	3440 x 1440 @ 60 Hz	
	Ieteicamā izšķirtspēja	3440 x 1440 @ 60 Hz	
Barošanas avoti	Enerģijas vērtējums	19,5 V ⎓ 8,5 A	
	Strāvas patēriņš	Ieslēgts režīms: 28,2 W parasti (ENERGY STAR® standarts) * Miega režīmā (Gaidīšanas režīms): ≤ 0,5 W (HDMI / DP ieejas stāvoklis) ** Izslēgts režīms: ≤ 0,3 W	
Maiņstrāvas/līdzstrāvas adapteris	Veids ACC-LATP1 (izgatavojis SHENZHEN HONOR ELECTRONIC) Izvade: 19,5 V ⎓ 10,8 A		
Vides apstākļi	Darba apstākļi	Temperatūra	0 °C līdz 40 °C
		Mitrums	Mazāk par 80 %
	Uzglabāšanas apstākļi	Temperatūra	-20 °C līdz 60 °C
		Mitrums	Mazāk par 85 %
Izmēri	Monitora izmēri (platums x augstums x dziļums)		
	Ar statīvu	814,0 x 614,9 x 448,2 (mm)	
	Bez statīva	814,0 x 359,1 x 90,0 (mm)	
Svars (bez iepakojuma)	Ar statīvu	10,2 kg	
	Bez statīva	6,3 kg	

Specifikācijas var tikt mainītas bez iepriekšēja brīdinājuma.

Simbols ~ apzīmē maiņstrāvu, bet simbols ⎓ līdzstrāvu.

Jaudas patēriņa līmenis var būt atšķirīgs operatīvā stāvokļa un monitora iestatījuma gadījumā.

* Strāvas patēriņš ieslēgtā režīmā tiek mērīts, izmantojot ENERGY STAR® standarta testu.

** USB-C ievades gadījumā enerģijas patēriņš gaidīšanas režīmā var mainīties atkarībā no pievienotās iekārtas.

** Pāris minūšu laikā monitors pārslēdzas uz miega režīms (maksimāli 5 minūtes).

Rūpnīcas atbalsta režīms (sākotnējo iestatījumu režīms, dators)

DisplayPort / USB-C

Priekšiestatījumu režīms	Horizontālā frekvence (kHz)	Vertikālā frekvence (Hz)	Polaritāte (H/V)	Piezīmes
640 x 480	31,469	59,94	-/-	
800 x 600	37,879	60,317	+/+	
1024 x 768	48,363	60	-/-	
1920 x 1080	66,587	59,934	+/-	
1720 x 1440	88,739	59,92	+/-	
3440 x 1440	73,631	49,953	+/-	
3440 x 1440	88,841	59,987	+/-	DP/USB-C ieteicamais laika intervāls
3440 x 1440	111,864	74,976	+/-	

HDMI

Priekšiestatījumu režīms	Horizontālā frekvence (kHz)	Vertikālā frekvence (Hz)	Polaritāte (H/V)	Piezīmes
640 x 480	31,469	59,94	-/-	
800 x 600	37,879	60,317	+/+	
1024 x 768	48,363	60	-/-	
1920 x 1080	66,587	59,934	+/-	
1720 x 1440	88,739	59,92	+/-	
3440 x 1440	73,631	49,953	+/-	Recommended Timing (HDMI1.4) HDMI ULTRA HD Deep Color : Off
3440 x 1440	88,841	59,987	+/-	Recommended Timing (HDMI2.0) HDMI ULTRA HD Deep Color : On
3440 x 1440	111,864	74,976	+/-	

HDMI laiks (video)

Rūpnīcas atbalsta režīms (sākotnējo iestatījumu režīms)	Horizontālā frekvence (kHz)	Vertikālā frekvence (Hz)	Piezīmes
480p	31,5	60	
720p	45,0	60	
1080p	67,5	60	
2160p	135	60	

Life's Good

Produkta modelis un sērijas numurs atrodas produkta aizmugurē un vienā sānā.
Ierakstiet tos zemāk, ja jums kādreiz būs nepieciešama apkalpošana.

Modelis _____

Sērijas Nr. _____



(for 34BP88C/34BP88CN)

This Product qualifies for ENERGY STAR®

Changing the factory default configuration and settings or enabling certain optional features and functionalities may increase energy consumption beyond the limits required for ENERGY STAR® certification.

Refer to ENERGYSTAR.gov for more information on the ENERGY STAR® program.