GEBRUIKERSHANDLEIDING

Mini Hi-Fi audio

Lees deze handleiding zorgvuldig door voordat u uw installatie in gebruik neemt en bewaar hem om later te raadplegen.

MODEL

OL100

MFL71402723
1902_Rev01

www.lg.com

Copyright © 2019-2021 LG Electronics Inc. Alle rechten voorbehouden.

Veiligheidsinformatie



VOORZICHTIG: OM HET RISICO OP ELEKTRISCHE SCHOKKEN TE BEPERKEN, DIENT U DE BEHUIZING (OF DE ACHTERZIJDE) NIET TE VERWIJDEREN. DIT APPARAAT BEVAT GEEN ONDERDELEN DIE DOOR DE GEBRUIKER KUNNEN WORDEN ONDERHOUDEN OF GEREPAREERD. LAAT ONDERHOUD EN REPARATIES OVER AAN EEN GEKWALIFICEERDE ELEKTRICIEN.



Deze bliksemflits met de kop van een pijl binnen een gelijkzijdige driehoek is bestemd om de gebruiker te wijzen op de aanwezigheid van niet-geïsoleerde, gevaarlijke spanning binnenin de productbehuizing die voldoende krachtig kan zijn om voor personen een risico op een elektrische schok te vormen.



Het uitroepteken binnen een gelijkzijdige driehoek is bestemd om de gebruiker te wijzen op de aanwezigheid van belangrijke bedienings- en onderhouds- (service) instructies in de bij het product geleverde documentatie.

WAARSCHUWING: OM HET RISICO VAN BRAND OF SCHOKKEN TE VERMIJDEN, MAG dit product NIET AAN REGEN OF VOCHT WORDEN BLOOTGESTELD.

VOORZICHTIG: Het apparaat dient niet blootgesteld te worden aan water (druppels of spatten) en geen met vloeistof gevulde voorwerpen, zoals vazen, mogen op het apparaat gezet worden.

WAARSCHUWING: Plaats het product niet in een afgesloten ruimte zoals een boekenkast of vergelijkbaar.

VOORZICHTIG: Gebruik geen producten met hoge spanning rond dit product. (bijv. een elektrische vliegenmepper) Dit product kan storing veroorzaken als gevolg van een elektrische schok.



VOORZICHTIG: Dit product is voorzien van een lasersysteem. Lees deze handleiding zorgvuldig door voor een juist gebruik van dit product en bewaar de handleiding om indien nodig later te raadplegen. Neem, indien er onderhoud noodzakelijk is aan de unit, contact op met een geautoriseerd service-center.
Gebruik van besturingselementen, aanpassingen of het uitvoeren van procedures, anders dan die welke hierin gespecificeerd zijn, kunnen resulteren in blootstelling aan gevaarlijke straling. Ter voorkoming van rechtstreekse blootstelling aan de laserstraal mag de behuizing niet worden geopend.

VOORZICHTIG: Blokkeer geen ventilatie-openingen. Installeer volgens de aanwijzingen van de fabrikant. De behuizing is voorzien van gleuven en openingen voor voldoende ventilatie om ervoor te zorgen dat het product naar behoren functioneert en als bescherming tegen oververhitting.
Blokkeer de sleuven en openingen niet door het product op een bed, bank, vloerkleed of een andere vergelijkbare ondergrond te plaatsen. Dit product mag niet in een ingebouwde constructie, zoals een boekenkast of een rek, worden geplaatst, tenzij er voldoende ventilatie aanwezig is of de instructies van de fabrikant opgevolgd zijn.

LET OP: Voor kenmerkende informatie over veiligheid, inclusief productidentificatie en voedingskwalificatie, raadpleeg het hoofdlabel op de onderkant of het andere oppervlak van het product.

WAARSCHUWING met betrekking tot de Stroomkabel

De netstekker is de uitschakelinrichting. In noodsituaties moet de netstekker direct toegankelijk zijn.

Controleer de pagina met specificaties van deze gebruikershandleiding om zeker te zijn van de stroomeisen.

Overbelast stopcontacten niet. Overbelaste stopcontacten, loszittende of beschadigde stopcontacten, verlengkabels, versleten stroomkabels, of beschadigde of gebroken draadisolatie zijn gevaarlijk. Elk van deze omstandigheden kan leiden tot een elektrische schok of brand. Controleer periodiek de kabel van uw apparaat, en als hieruit blijkt dat deze is beschadigd of aangetast, ontkoppel hem dan, gebruik het apparaat niet langer, en laat de kabel vervangen met eenzelfde vervangend onderdeel door een geautoriseerd reparatiecentrum. Bescherm de stroomkabel tegen fysieke of mechanische mishandeling, zoals verdraaiing, knikken, afknelling, tussen de deur zitten, of overlopen worden. Besteed met name aandacht aan stekkers, stopcontacten, en het punt waar de kabel het toestel verlaat.

LET OP: Zorg ervoor dat kinderen hun handen of andere objecten niet in de *luidsprekerbuis.

* luidsprekerbuis: Een ruimte voor overvloedig basgeluid op de klankkast. (behuizing)

VOORZICHTIG: Geen open vlammen, zoals brandende kaarsen, dienen op het apparaat geplaatst te worden.

Symbolen

~	Verwijst naar wisselstroom (AC).
⎓	Verwijst naar gelijkstroom (DC).
⧈	Verwijst naar klasse II apparatuur.
⏻	Verwijst naar stand-by.
I	Verwijst naar “AAN” (stroom)
⚡	Verwijst naar gevaarlijk voltage.

Inhoudsopgave

1 Beginnen

2 Veiligheidsinformatie
6 Unieke Eigenschappen
7 Vereisten voor afspeelbare bestanden
7 – Vereisten voor muziekbestanden
7 – Ondersteunde USB-apparatuur
7 – Vereisten voor USB-apparaten
8 Afstandsbediening
10 Bovenpaneel
12 Voorpaneel/Achterpaneel
13 Dragen van het apparaat

2 Verbinden

14 AC-stroomkabelaansluiting
14 Optionele Apparatuur Aansluiting
14 – AUX IN 1 Aansluiting
15 – AUX IN 2-aansluiting
15 – Luisteren naar muziek van uw draagbare speler of extern apparaat
16 – OPTICAL IN-aansluiting
16 LG Sound Sync
18 – USB-aansluiting
18 – De antenne aansluiten

3 Bediening

19 Basis-bediening
19 – Bediening van CD/USB
19 – Auto afspelen
20 – Het selecteren van een map en een MP3-/WMA-bestand
21 – Een bestand/map verwijderen of formatteren
21 Afspeeleffect
21 – DJ EFFECT
22 – DJ SCRATCHER
23 – AUTO DJ
23 – DJ PAD
24 – DJ LOOP
24 – PARTY ACCELERATOR
25 – MIX
25 – TEMPO
25 – AUTO SYNC
26 – DJ STAR
26 – REAL SCRATCHER
26 – CUE
27 Gebruiken van Bluetooth® draadloze technologie
27 – Muziek luisteren die op een Bluetooth-apparaat is opgeslagen
30 Gebruiken van LG XBOOM App
30 – Over “LG XBOOM” App
30 – Installeer “LG XBOOM” App op uw Bluetooth-apparaat
31 – Activeer Bluetooth met de “LG XBOOM” App
32 Bediening van de radio
32 – Naar de radio luisteren
32 – Slechte FM-ontvangst verbeteren
32 – Voorkeuzezenders vastleggen
32 – Alle opgeslagen zenders verwijderen
33 – Informatie over radiozenders bekijken

34 Geluid aanpassen
34 – De geluidsmodus instellen
34 – De USER EQ instellen
35 Geavanceerde Bediening
35 – Opnemen naar USB
37 – Afspelen JUKE BOX
38 Andere handelingen
38 – Schakel tijdelijk het geluid uit
38 – DRC (Dynamisch Bereik Controle)
38 – CHILDSAFE Modus
38 – DEMO
38 – Stoppen en hervatten
39 – De afstandsbediening van uw tv gebruiken
39 – Het gebruiken van de microfoon.
41 – Gebruiken van de H/P MODE
42 – VERLICHTING
42 – Slaapfunctie instellen
42 – Dimmer
43 – Automatisch afsluiten
43 – AUTO POWER Aan
44 – Wijziging van de Auto-functie
45 Instellen van de Klok
45 – Instellen van de klok via de “LG XBOOM” App
45 – De speler als wekker gebruiken
46 WIRELESS PARTY LINK Verbinding

4 Problemen oplossen

48 Problemen oplossen
48 – Algemeen
49 – opmerking om de Demo modus te starten

5 Appendix

50 Algemene specificaties
51 Handelsmerken en licenties
52 Onderhoud
52 – Opmerkingen over disks
52 – Omgaan met het apparaat

Unieke Eigenschappen

Bluetooth®

Naar muziek luisteren die op uw **Bluetooth**-apparaat opgeslagen is.

Optical In(Optische In)

Luister naar muziek van uw optische apparaat.

Afspeel-effecten

Naar muziek luisteren met diverse geluids- en afspeeleffecten.

USB directe opname

Neemt muziek op uw USB-apparaat op.

LG XBOOM

LG XBOOM is een App ontworpen om u de controle te geven over sommige van LG's nieuwste Audio-apparaten. (Pagina 30-31)

LG Sound Sync

Beheert het volumeniveau van dit apparaat middels de afstandsbediening van uw LG TV compatibel met LG Sound sync.

Vereisten voor afspeelbare bestanden

Vereisten voor muziekbestanden

De compatibiliteit van MP3-/WMA-bestanden met deze speler is als volgt beperkt:

- Samplingsfrequentie: tussen 32 en 48 kHz (MP3), tussen 32 en 48 kHz (WMA)
- Bitsnelheid: tussen 32 en 320 kbps (MP3), 40 en192 kbps (WMA)
- Maximum aantal bestanden : Data CD : 999 / USB : 2000
- Maximum aantal mappen : Data CD : 99 / USB : 200
- Bestand-extensies: ".mp3"/ ".wma"
- Het is mogelijk dat bepaalde MP3/WMA bestanden niet afgespeeld kunnen worden, afhankelijk van het type of formaat van het bestand.
- CD-ROM bestandsformaat: ISO 9660/JOLIET
- We raden Easy-CD Creator aan, waarmee een ISO 9660-bestandssysteem wordt gegenereerd.
- Een bestand beveiligd door DRM (Digital Rights Management) kan niet op dit apparaat afgespeeld worden.
- De DTS-schijf wordt niet ondersteund.

Indien u herschrijfbare discs formatteert, dient u de formatteer-optie in te stellen op [Mastered] om de discs compatibel te maken met de LG spelers. Als u de optie op Live File System instelt, kunt u deze niet gebruiken op LG spelers.

(Mastered/Live File System: formatteer-systeem voor Windows Vista)

Ondersteunde USB-apparatuur

- MP3-speler: Flash type MP3-speler.
- USB Flash-drive:
  Apparaten die USB2.0 of USB1.1 ondersteunen.
- De USB-functie van deze unit ondersteunt niet alle USB-apparaten.

Vereisten voor USB-apparaten

- Apparaten die de installatie van een additioneel programma vereisen wanneer u deze aangesloten heeft op een computer, worden niet ondersteund.
- Koppel een USB-geheugen nooit los terwijl het in gebruik is.
- Voor USB-geheugens met grote capaciteit kan het verscheidene minuten duren om het te doorzoeken.
- Maak altijd een reservekopie om eventueel dataverlies te voorkomen.
- Als u een USB-verlengkabel of een USB-hub gebruikt, wordt het USB-apparaat niet herkend.
- Het NTFS-bestandssysteem wordt niet ondersteund. (alleen FAT16- en FAT32-bestandssystemen worden ondersteund).
- Deze unit herkent tot 2000 bestanden.
- Externe harde schijven, kaartlezers, vergrendelde apparaten, of harde USB-apparaten worden niet ondersteund.
- De USB-poort van de unit kan niet op een PC worden aangesloten. Het is niet mogelijk het apparaat als opslagtoestel te gebruiken
- Sommige USB-apparaten werken niet met deze unit.

Afstandsbediening

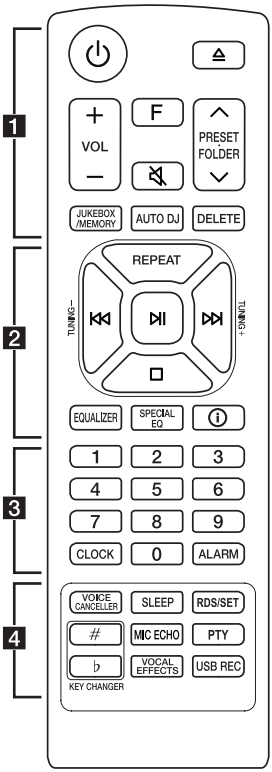

Vervangen van de batterij

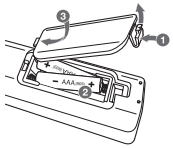

Verwijder het deksel van de batterijen op de achterkant van de afstandsbediening en plaats de batterij erin met ⊕ en ⊖ correct overeenkomend.

1

(Stand-by) **:** Zet de stroom aan of uit.

⏏ (Open/Dicht) : de disc-lade openen en sluiten.

VOL (Volume) **+/- :** past het volume van de luidspreker aan.

F (Functie) : selecteert de functie en de invoerbron.

Invoerbron/Functie	Scherm
Schijf	CD
USB	USB1 / USB2
Optisch	OPTICAL
LG Sound Sync (optisch)	LG OPTICAL
AUX (3,5 mm) input	AUX 1
AUX-invoer	AUX 2
Bluetooth	BLUETOOTH
LG Sound Sync (Draadloos)	LG TV
Radio	RADIO

(Dempen) :
- Dempt het geluid.
- Bedien dit toestel met de afstandsbediening van uw tv. (Pagina 39)

PRESET·FOLDER ∧/∨ :
- Een vooraf ingesteld nummer van een radiozender kiezen. (Pagina 32)
- Zoekt naar een map met MP3-/WMA-bestanden. Wanneer u MP3-/WMA-bestanden van een CD/USB wilt afspelen en de bestanden in verschillende mappen staan, drukt u op **PRESET·FOLDER ∧/∨** om de map te selecteren die u wilt afspelen.

JUKEBOX/MEMORY :
- Slaat radiozenders op. (Pagina 32)
- Selecteert de JUKE BOX-modus. (Pagina 37)
- Maakt een JUKE BOX-lijst

AUTO DJ : Selecteert de AUTO DJ-modus. (Pagina 23).

DELETE :
- Verwijdert MP3/WMA-bestanden (alleen USB) (Pagina 21)
- Verwijdert een nummer uit de JUKE BOX-lijst.
- Wist alle opgeslagen zenders.

2

REPEAT : U luistert herhaaldelijk of willekeurig naar uw nummers/bestanden.

TUNING-/+ : selecteert de radiozenders.

⏮/⏭ (Overslaan/Zoeken) :
- Spoelt terug of door.
- Zoekt naar een sectie binnen een nummer/ bestand.

⏯ (Afspelen/Pauze) :
- Afspelen starten of stoppen.
- Selecteert stereo/mono.

☐ (Stop)**:**
- Stopt afspelen.
- Annuleert DELETE-functie.

EQUALIZER : Kiest geluidsimpressies.

SPECIAL EQ : Kiest speciale equalizer.

ⓘ (Informatie) **:**
- Bekijk informatie over uw muziek. Een MP3-bestand bevat vaak ID3-tags. Deze tags geven informatie over de titel, artiesten, album en tijdsduur.
- Bekijkt optische brongegevens in OPTICAL modus.
- Ziet de **Bluetooth**-apparaatnaam van het toestel bij BLUETOOTH READY.
- Ziet de naam van alle verbonden **Bluetooth**-apparaten in de **Bluetooth**-modus.
- Wanneer deze apparaten succesvol met elkaar zijn verbonden in WIRELESS PARTY LINK-modus, zal de naam van elk verbonden apparaat verschijnen op elk apparaat.

3

0 to **9** numerieke toetsen : selecteert genummerde nummers, bestanden of een voorgeprogrammeerd nummer.

CLOCK : Stelt een klok in en controleert de tijd.

ALARM : Met de ALARM-functie kunt u de ontvangst van CD, USB-speler en Tuner op een gewenste tijd zetten.

4

VOICE CANCELLER : U kunt de vocale tonen verminderen tijdens het afspelen van muziek van verschillende ingangsbronnen.

SLEEP : Stelt het systeem in om op een bepaald tijdstip vanzelf uit te schakelen.
(Dimmer : het display zal de helft donkerder worden.)

RDS/SET :
- RDS (Radio Data System)
- De instelling bevestigen.

KEY CHANGER (♯/♭) : Verandert de toets zodat hij past bij uw stembereik.

MIC ECHO : Selecteert ECHO-modus.

PTY : zoekt naar radiozenders op soort radio.

VOCAL EFFECTS : Selecteert stemeffecten uit diverse bronnen.

USB REC :
- Neemt op USB op.
- Stopt met opnemen.

Bovenpaneel

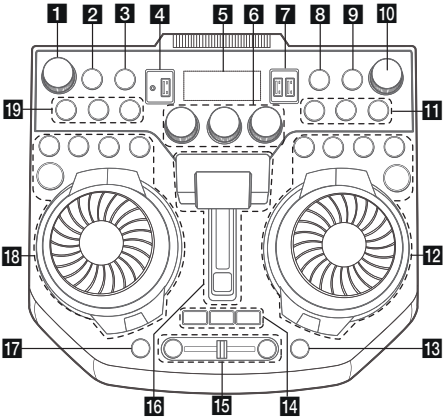

1 **H/P** (Hoofdtelefoon) **VOLUME -/+**
Past het hoofdtelefoonvolume aan.

2 ⏻ (Stand-by)
Schakelt de stroom aan of uit.

3 **F** (Functie)
Selecteert de functie en invoerbron.

Invoerbron/Functie	Scherm
Schijf	CD
USB	USB1 / USB2
Optisch	OPTICAL
LG Sound Sync (optisch)	LG OPTICAL
AUX (3,5 mm) input	AUX 1
AUX-invoer	AUX 2
Bluetooth	BLUETOOTH
LG Sound Sync (Draadloos)	LG TV
Radio	RADIO

4 **HEADPHONE IN** aansluiting
USB 1 Poort
U kunt geluidsbestanden afspelen door een USB-toestel te verbinden.

5 Display scherm

6 **TEMPO A -/+**
Past het TEMPO aan in de USB 1-functie.
MASTER VOLUME -/+
Past het luidsprekervolume aan.
TEMPO B -/+
Past het TEMPO aan in de USB 2-functie.

7 USB 2 Poort
U kunt geluidsbestanden afspelen door een USB-toestel te verbinden.
RECORD PORT
U kan bestanden van verschillende bronnen opnemen.

8 **USB REC / DEMO**
- Neemt op USB op.
- Stopt met opnemen.
- Als u op **USB REC / DEMO** drukt, terwijl het apparaat uitstaat, wordt de demo-modus getoond.

9 **MIC** (Microfoon) **ECHO**
Selecteert ECHO-modus.

10 **MIC** (Microfoon) **VOLUME -/+**
Wijzigt het microfoonvolume.

11 **VOCAL EFFECTS**
Selecteert verschillende stemeffecten-modus.
VOICE CANCELLER
U kunt de vocale tonen verminderen vanop verschillende ingangsbronnen tijdens het afspelen van muziek.
KEY CHANGER
Veranderd de toets om te passen bij uw stemgebruik door de **MIC VOLUME** te roteren.

12 Zijde **2** / Basis controle (alleen USB 2)
☐ (Stoppen)
Stopt met afspelen of annuleert de DELETE-functie.
⏮/⏭ (Overslaan/zoeken)
- Spoelt terug of door.
- Zoekt naar een gedeelte binnen een nummer/bestand.

⏯ (Afspelen/Pauzeren)
Start of pauzeert het afspelen.
CUE
Stelt cue-punt in op de DJ STAR-modus.
SEARCH
Verplaatst naar map of bestand in de selectiemodus.
OK
Selecteert een map bij het zoeken van een bestand.

REAL SCRATCHER / SEARCH & MULTI
- Beweegt met de klok mee of tegen de klok in om krasgeluid te maken.
- Beweegt met de klok mee of tegen de klok in om het playback punt op DJ STAR-modus te bedienen.
- Zoekt een map of een bestand.
- Selecteert de lichteffecten.

SPECIAL EQ / BASS BLAST (of **BASS BLAST+**)
- Kiest speciale equalizer.
- Druk en houdt vast om direct het BASS BLAST (of BASS BLAST+) effect te selecteren.

DJ LOOP
Selecteert de DJ LOOP-modus.
(De DJ LOOP-modus kan worden gebruikt tijdens het afspelen van USB.)

LIGHTING
Selecteer de verlichtingsmodus.

13 ⏏ (Openen/sluiten)
Opent en sluit de schijflade.

14 CLUB, DRUM, USER (DJ PAD)
Selecteert het geluidseffect CLUB, DRUM of USER om te mixen.
(Als u USER wilt gebruiken, moet u een bron opnemen met de "LG XBOOM" app.)

1, 2, 3 (DJ PAD)
Druk op een gewenst geluid pad.

15 AUTO SYNC
Wanneer u MIX/DJ STAR gebruikt, kunt u het tempo van audiobestanden synchroniseren die worden afgespeeld op USB 1 en USB 2 door te drukken op **AUTO SYNC**.

MIX
Mixt het geluid.

Cross fader (Crossfader)
Verplaats de crossfader om het volume van het gemixte geluid aan te passen wanneer je MIXER/ DJ STAR ON gebruikt.

16 PARTY ACCELERATOR-hendel
Verschuif de hendel om voor een feeststemming te zorgen.

PARTY ACCELERATOR MODE
Selecteert PARTY ACCELERATOR MODE.

17 MERIDIAN EQ
U kunt direct de premium-MERIDIAN-equalizer selecteren.

18 Zijde **1** / Basis bedieningselementen (alleen CD / USB 1 / BLUETOOTH / RADIO)

☐ (Stoppen) / **RDS**
- Stopt afspelen of annuleert deDELETE-functie.
- Radio Data System

⏮/⏭ (Overslaan/Zoeken)
- Spoelt terug of door.
- Zoekt naar een gedeelte binnen een nummer/ bestand.
- Selecteert de radiostations.

⏯ (Afspelen/Pauzeren)
- Start of pauzeert het afspelen.
- Selecteert stereo/mono.

CUE
Stelt het cue-punt in op de DJ STAR-modus.

SEARCH
Verplaatst naar map of bestand in de selectiemodus.

OK
Selecteert een map bij het zoeken van een bestand.

REAL SCRATCHER / SEARCH & LEVEL CONTROL
- Beweegt met de klok mee of tegen de klok in om krasgeluid te maken.
- Beweegt met de klok mee of tegen de klok in om het playback punt op DJ STAR-modus te bedienen.
- Beweegt met de klok mee of tegen de klok in om het USER EQ-niveau te bedienen.
- Zoekt een map of een bestand.
- Past DJ EFFECT-niveau aan.
- Selecteert vocale effecten.

DJ EFFECT
Selecteert een gewenst DJ EFFECT.

DJ LOOP
Selecteert de DJ LOOP-modus.
(De DJ LOOP-modus kan worden gebruikt tijdens het afspelen van CD/USB.)

USER EQ
Selecteert de door u zelf gecreëerde equalizer.

19 H/P (Hoofdtelefoon) **MODE**
Druk in om een hoofdtelefoon-monitormodus te selecteren.

TWIN
Verbindt twee luidsprekers voor TWIN-modus van WIRELESS PARTY LINK.

DJ STAR
Schakelt de DJ STAR-modus aan of uit.

Voorpaneel/Achterpaneel

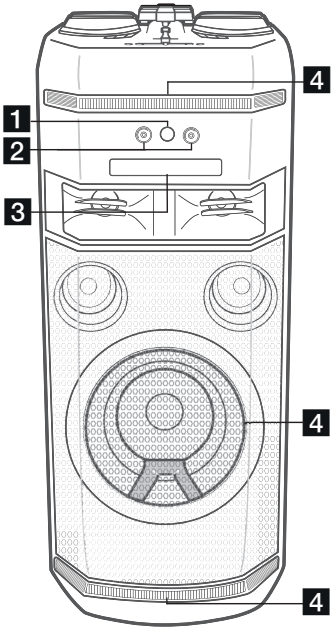

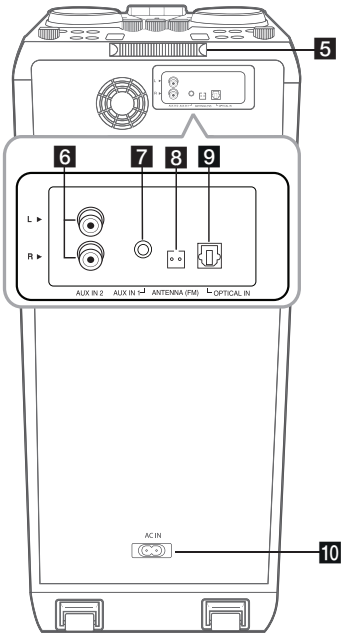

1 (Afstandsbedieningssensor)
2 **MIC** (Microfoon) **1/2**-aansluiting
3 Schijflade
4 Verlichting

Voorzichtig

Plaats de middelste luidspreker op een veilige afstand, buiten bereik van kinderen. Anders kan dit ertoe leiden dat de luidspreker omvalt en lichamelijk letsel en/of materiële schade veroorzaakt.

5 Verlichting
6 **AUX IN 2** (L/R) : Verbind een extra apparaat.
7 **AUX IN 1** : Verbinding maken met een draagbaar apparaat.
8 **ANTENNA** (FM)
9 **OPTICAL IN** : Verbinding maken met een optisch apparaat
10 **AC IN**-aansluiting

Voorzichtig

- Sluit het stroomsnoer indien mogelijk direct op het muur-stopcontact aan. Of indien u een stekkerdoos gebruikt, dan is het hoogst aanbevolen om een stekkerdoos van het type 110 V / 15 A of 230 V / 15 A te gebruiken, anders werkt de speler wellicht niet juist door een tekort aan voeding.
- Overlaad de stekkerdoos niet met een overmaat aan elektrische lading.

Dragen van het apparaat

Het apparaat heeft wieltjes en een handgreep, zodat u het apparaat gemakkelijk kunt verplaatsen.

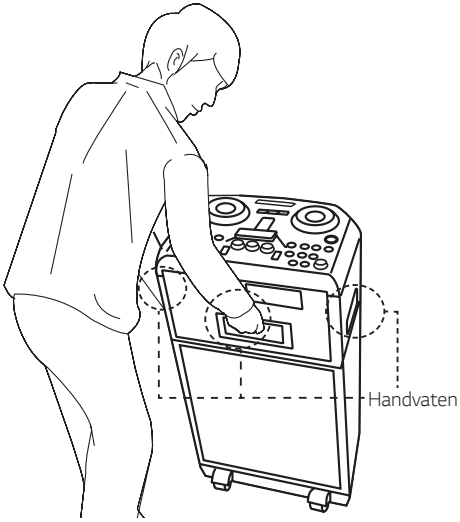

Voorzichtig

- Rol het apparaat niet over een onverharde weg of een trap.
- Zorg er bij het dragen van het apparaat voor dat u deze niet laat vallen.
- Ontkoppel alle verbonden kabels voor het dragen van het apparaat.
- Plaats het apparaat niet op iets dat onstabiel is. Plaats het apparaat op een veilige afstand van kinderen.
- Wees voorzichtig dat het apparaat niet valt. Dit kan een defect of persoonlijk letsel en/of materiële schade veroorzaken.

Handige functies voor het gebruiken van het apparaat

Functie	Beschrijving	Te doen	Dit te doen
Aan/uit met de afstandsbediening van de TV (Pagina 39)	Hiermee kunt u het volume van het apparaat bedienen met de afstandsbediening van de TV, en zelfs met producten van andere bedrijven. De oorspronkelijke instelling van deze functie staat op aan.	AAN	Houd 🔇 gedurende 3 seconden vast op de afstandsbediening, in de optische functie.
		UIT	Houd 🔇 gedurende 3 seconden vast op de afstandsbediening, in de optische functie.
BT Lock aan/uit (Pagina 29)	Hlermee kunt u een **Bluetooth**-apparaat enkel met BLUETOOTH en LG TV-functies verbinden. De oorspronkelijke instelling van deze functie staat op uit.	AAN	Houd ⏯ op de afstandsbediening of ⏯ aan zijde **1** van het apparaat gedurende 5 seconden vast in BLUETOOTH-functie.
		UIT	Houd ⏯ op de afstandsbediening of ⏯ aan zijde **1** van het apparaat gedurende 5 seconden vast in BLUETOOTH-functie.
Auto Stroom Aan (Pagina 43)	Hiermee wordt het apparaat automatisch aangezet door de invoer van signalen : Optisch, LG TV of BLUETOOTH	AAN	Zet het apparaat uit door gedurende 5 seconden op ⏻ op het apparaat te drukken.
		UIT	Zet het apparaat uit door gedurende 5 seconden op ⏻ op het apparaat te drukken.

AC-stroomkabelaansluiting

1. Sluit de ene kant van de AC-stroomkabel (inbegrepen) aan op de **AC IN**-ingang

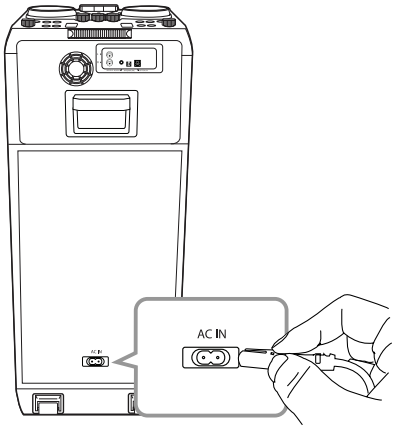

2. Steek de andere kant in het stopcontact.

Opmerking

Haal de AC-stroomkabel uit het stopcontact indien u het toestel gedurende langere tijd niet gebruikt.

Optionele Apparatuur Aansluiting

AUX IN 1 Aansluiting

Sluit de uitvoer (koptelefoon of lijnuitgang) van een draagbaar apparaat (MP3-speler, draagbare mediaspeler, enz.) aan op de **AUX IN 1** (3,5 mm)-aansluiting.

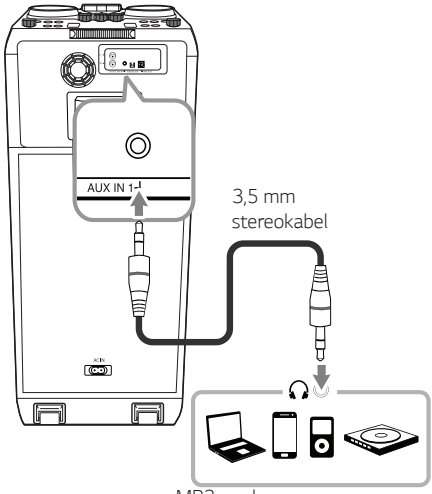

MP3-speler enz.

AUX IN 2-aansluiting

Verbind een uitvoer van een hulpapparaat (Camcorder, TV, Speler enz.) met de **AUX IN 2** (L/R) connector.

Als uw apparaat maar één audio (mono)-uitgang heeft, moet u deze aansluiten op de linkse audio-contactbus van dit systeem.

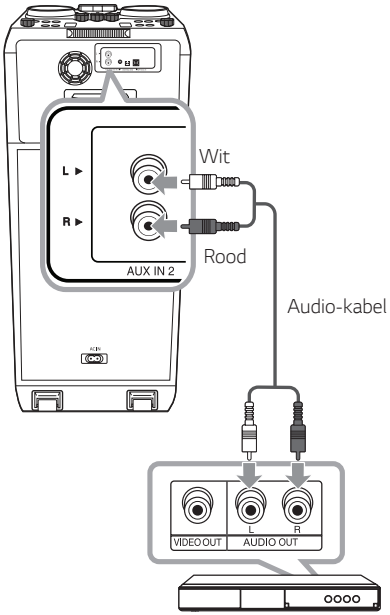

DVD, blu-ray speler, enz.

Luisteren naar muziek van uw draagbare speler of extern apparaat

Met deze unit kunt u muziek van allerlei draagbare spelers en andere externe apparaten afspelen.

1. Verbind de draagbare speler met de **AUX IN 1** connector van de unit.

   Of

   Verbind het externe apparaat met de **AUX IN 2** connector van de unit.
2. Schakel de stroom in door op ⏻ te drukken.
3. Druk op **F** om de functie AUX 1 of AUX 2 te selecteren.
4. Zet de draagbare speler of het externe apparaat aan en start het afspelen.

Opmerking

Schakelt automatisch over naar de functie AUX 1 wanneer u het draagbare apparaat verbindt met de aansluiting **AUX IN 1**.

OPTICAL IN-aansluiting

1. Sluit een optical uitgangplug van een ander apparaat aan met de OPTICAL IN plug.

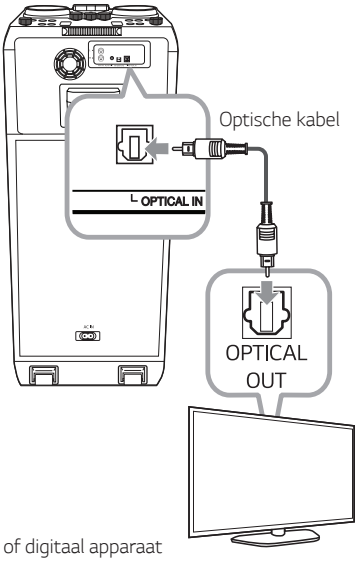

TV of digitaal apparaat etc.

2. Druk op **F** totdat OPTICAL functie is geselecteerd.

Opmerking

- Voordat u de optische kabel aansluit, moet u eerste de beschermhoes van de plug verwijderen als uw kabel die heeft.
- U kunt van het TV-geluid genieten middels de luidsprekers van dit apparaat. Maar bij sommige TV-modellen dient u in het menu de status van de TV in te stellen op externe luidsprekers. (Voor meer informatie raadpleegt u de gebruikershandleiding van uw TV.)
- Stel het geluid van TV in om via dit apparaat naar het geluid te luisteren : TV-instellingenmenu → [Geluid] → [TV-geluidsuitvoer] → [Externe luidspreker (Optisch)]
- Details van het instellingenmenu van de TV variëren afhankelijk van het model van uw TV.
- Playback effecten, MIC functie en H/P modus werken niet met de OPTICAL- of LG OPTICAL-functie.

LG Sound Sync

Sound Sync Wireless

U kunt sommige functies van dit apparaat bedienen met de afstandsbediening van uw TV met LG Sound Sync. Hij is compatibel met LG TV's die LG Sound Sync. ondersteunen. Zie erop toe dat uw TV het LG Sound Sync logo heeft.

De bedienbare functies van de afstandsbediening van de LG TV: volume harder/zachter, geluid dempen

Raadpleeg de gebruikershandleiding van uw TV voor de details van LG Sound Sync.

LG Sound Sync met bedrade verbinding

1. Verbind uw LG TV met het apparaat middels een optische kabel.
2. Stel het geluid van TV in om via dit apparaat naar het geluid te luisteren:
   TV-instellingenmenu → [Geluid] → [TV-geluidsuitvoer] → [LG Sound Sync (Optisch)]
3. Schakel het toestel in door op ⏻ te drukken.
4. Druk op **F** totdat OPTICAL functie is geselecteerd.

   U zult "LG OPTICAL" in het display zien als er een normale verbinding is tussen dit apparaat en uw tv.

LG Sound Sync met draadloze verbinding

1. Schakel het toestel in door op ⏻ te drukken.
2. Druk op **F** totdat de LG TV-functie is geselecteerd.
3. Stel de geluidsuitvoer van de TV in door te luisteren naar het geluid via deze unit :
   TV Instellingen-menu [Sound] → [TV Sound output] → [LG Sound Sync (Wireless)]
   U zult "LG TV PAIRED" in het display zien als er een normale verbinding is tussen dit apparaat en uw tv.

Opmerking

- U kunt ook de afstandsbediening van dit apparaat gebruiken tijdens het gebruik van LG Sound Sync. Als u de afstandsbediening van uw TV weer gebruikt, zal het apparaat synchroniseren met de tv.
- Wanneer de aansluiting mislukt, controleer dan de conditie van deze unit en uw TV: stroom, functie.
- Verzeker u er bij gebruik van LG Sound Sync van dat dit apparaat en de verbindingen in onderstaande gevallen in orde zijn.
  - Het apparaat is uitgeschakeld.
  - Wisselen van functie.
  - Ontkoppelen van de draadloze verbinding door een onderbreking of een te grote afstand.
  - De optische kabel ontkoppelen.
- De tijdsduur om deze unit uit te zetten, is verschillend en hangt af van uw TV.
- Als u probeert de functie te veranderen terwijl u de LG TV-functie gebruikt, zal het volume worden veranderd in overeenstemming met het volumeniveau van de LG TV.
- Details van het instellingenmenu van de TV variëren afhankelijk van het model van uw TV.
- Als u het apparaat direct heeft uitgeschakeld door op ⏻ te drukken, wordt de verbinding met LG Sound Sync verbroken. Om deze functie opnieuw te gebruiken moet u de tv en het toestel opnieuw met elkaar verbinden.
- Het volume kan hoger worden wanneer de tv en dit apparaat zijn verbonden met LG Sound Sync. Zet het volume van de TV lager en maak dan verbinding met dit apparaat.
- Als u uw LG TV inschakelt terwijl deze is verbonden met LG Sound Sync of de LG TV-functie start, schakelt dit apparaat vanzelf over naar de LG TV.
- U moet de geluidsuitvoer van uw tv handmatig instellen afhankelijk van de versie van de TV.
- Wanneer u het TV-volume aanpast terwijl dit apparaat en deze TV verbonden zijn met LG Sound Sync, zal het volume harder zijn door het synchroniseren met het volume van de TV.

USB-aansluiting

Sluit een USB-apparaat (of MP3-speler, enz.) aan op de USB-poorten op de unit.

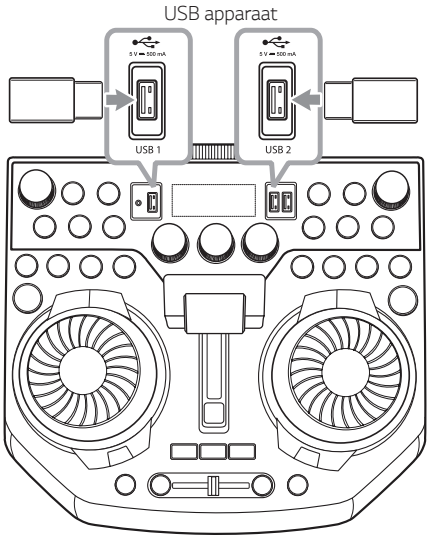

Opmerking

Het USB-apparaat van de unit loskoppelen:

1. Kies een andere functie/modus of druk op ☐, twee keer achter elkaar.
2. Verwijder het USB-apparaat uit de unit.

De antenne aansluiten

Sluit de meegeleverde FM-antenne aan om naar de radio te luisteren.

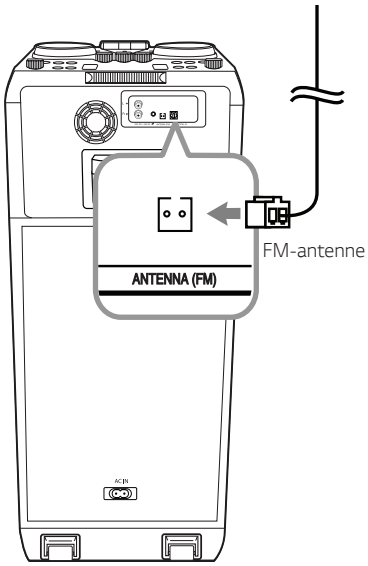

Opmerking

Zorg ervoor dat de FM draadantenne volledig uigetrokken is.

Basis-bediening

Bediening van CD/USB

1. Voer een disc in door op ⏏ te drukken.
   Of verbind het USB-apparaat met de USB-poort.
2. Selecteer de CD- of USB-functie door op **F** te drukken.

Naar	Doe dit
Stop	Druk op ☐.
Afspelen	Druk op ⏯.
Pauzeren	Druk tijdens het afspelen op ⏯.
Zoeken naar een gedeelte in een nummer/ bestand	Houd tijdens het afspelen ⏮/⏭ ingedrukt en laat op het punt dat u wilt beluisteren los.
Direct een nummer/ bestand selecteren	Druk op de cijfertoetsen op de afstandsbediening **0** tot **9** om rechtstreeks naar het gewenste bestand of nummer te gaan.
Naar het volgende/ vorige nummer/ bestand springen	- Druk in de stopstatus Druk op ⏮/⏭ om naar het volgende/vorige nummer/bestand te gaan. - Druk tijdens het afspelen (1) Gebruik de toetsen ⏮/⏭: Druk op ⏭ om naar het volgende nummer/bestand te gaan. Druk in minder dan 3 seconden afspelen op ⏮ om naar het vorige nummer/bestand te gaan. Druk na 3 minuten afspelen op ⏮ om naar het begin van het nummer/bestand te gaan. (2) Door gebruik te maken van **SEARCH**: Draai **REAL SCRATCHER / SEARCH & LEVEL CONTROL** aan zijde **1** van het apparaat (of **REAL SCRATCHER / SEARCH & MULTI** aan zijde **2** van het apparaat) of ⏮/⏭ en druk op ⏯ om het nummer/bestand af te spelen.
Herhaaldelijk of willekeurig afspelen	Druk herhaaldelijk op **REPEAT** op de afstandsbediening . Raadpleeg de opmerking voor meer informatie over de verandering van de display.

Opmerking

- Herhalen/willekeurig afspelen werkt als volgt.

Op het display	Beschrijving
OFF	Speelt nummers in volgorde af en stopt het afspelen.
ONE	Speelt eenzelfde nummer herhaaldelijk af.
FOLDER	Speelt nummers in een map herhaaldelijk af. (Behalve AUDIO CD)
ALL	Speelt alle nummers herhaaldelijk af.
SHUFFLE	Speelt alle nummers op willekeurige volgorde eenmaal af en stopt vervolgens met afspelen.

- Terwijl u de JUKE BOX-lijst afspeelt zijn alleen ONE en ALL beschikbaar.
- Zelfs na het opnieuw aanzetten van de speler of het wisselen van functies kunt u doorgaan met muziek luisteren waar u gebleven was.
- Wanneer u de disk-lade gedurende 5 minuten openlaat zal deze automatisch sluiten.

Auto afspelen

- Een AUDIO/MP3/WMA CD wordt automatisch afgespeeld als de schijflade is geopend en vervolgens is gesloten.
- Het apparaat schakelt automatisch naar de CD-functie als de schijflade is geopend en vervolgens is gesloten, zelf als zich in de schijflade geen schijf bevindt.
- Als er een CD of USB geplaatst is
  - Als u op ⏯ drukt op de zijde A van het apparaat, verandert de functie naar CD of USB **1** en begint het afspelen. (Behalve BLUETOOTH, RADIO, OPTICAL functie)
  - Als u op ⏯ drukt aan zijde **2** van het apparaat, veranderd de functie naar USB 2 en start het afspelen. (behalve MIXER/DJ STAR modus)

Opmerking

Als er een CD of USB geplaatst is

- De functie wordt veranderd in CD of USB 1 als ⏮/⏭, ☐, **SEARCH** op zijde **1** van het apparaat wordt ingedrukt. (Behalve de BLUETOOTH, RADIO-functie)
- Functie wordt gewijzigd naar USB 2 als ⏮/⏭, ☐, **SEARCH** aan zijde **2** van het apparaat wordt ingedrukt. (behalve MIXER/DJ STAR ON modus)

Het selecteren van een map en een MP3-/WMA-bestand

Op de unit

1. Druk op **SEARCH** en roteer **REAL SCRATCHER / SEARCH & LEVEL CONTROL** op zijde **1** (of roteer **REAL SCRATCHER / SEARCH & MULTI** op de zijde **2**) of druk op ⏮/⏭ tot de gewenste file verschijnt. U kan ook een map doorzoeken door opnieuw op **SEARCH** te drukken.
2. Druk op **OK** of op ⏯ om het geselecteerde bestand af te spelen. Als u in een map zoekt, druk dan op OK om een bestand in de map te selecteren en druk dan opnieuw op **OK** of op ⏯. Het geselecteerde bestand wordt afgespeeld.

Op de afstandsbediening

1. Druk herhaaldelijk op **PRESET·FOLDER** ∧/∨ tot een gewenste map verschijnt.
2. Selecteer het bestand dat u verkiest door ⏮/⏭ te gebruiken.
3. Druk op ⏯ om het af te spelen.

Opmerking

- CD / USB Mappen/Bestanden worden als volgt herkend.

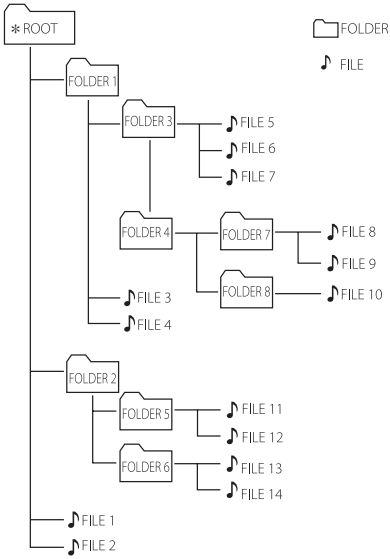

- Indien er zich geen bestand in een map bevindt, dan wordt de map niet getoond.
- Mappen zullen in de volgende volgorde getoond worden;
  ROOT → FOLDER 1 → FOLDER 3 → FOLDER 7 → FOLDER 8 → FOLDER 5 → FOLDER 6
- Bestanden zullen afgespeeld worden van ♪ bestand nr.1 tot ♪ bestand nr.14, één voor één.
- Bestanden en mappen worden in de opgenomen volgorde getoond en kunnen anders worden getoond vanwege de opname-omstandigheden.

*ROOT: Het eerste scherm dat u kunt zien wanneer een computer de CD/USB herkent, wordt "ROOT" genoemd.

Een bestand/map verwijderen of formatteren

U kunt een bestand of map van uw USB verwijderen of de USB formatteren.

1. Selecteer de USB-functie door op **F** te drukken.
2. Druk herhaaldelijk op **DELETE** op de afstandsbediening en het display verandert als volgt.
   DEL FILE ? → DEL FOLDER ? → FORMAT ?

Op het display	Beschrijving
DEL FILE ?	Selecteer het bestand dat u wilt verwijderen.
DEL FOLDER ?	Selecteer de map die u wilt verwijderen.
FORMAT ?	Selecteer om het USB-device te formatteren.

   Als u de huidige modus wilt verlaten drukt u op ☐.
3. Houd **DELETE** op de afstandsbediening ingedrukt om een bestand/map te verwijderen of te formatteren.

⚠ Voorzichtig

- Haal het USB-apparaat er niet uit tijdens de werking. (afspelen, verwijderen enz.)
- Een regelmatige back-up wordt geadviseerd om gegevensverlies te voorkomen.
- De verwijderfunctie wordt mogelijk niet ondersteund in overeenstemming met de USB-status. (vergrendeling enz.)

Afspeeleffect

De unit ondersteunt diverse geluids- en afspeeleffecten:
DJ EFFECT, DJ SCRATCHER, DJ PAD, AUTO DJ, DJ LOOP, PARTY ACCELERATOR, MIX, TEMPO, AUTO SYNC, REAL SCRATCHER, CUE.

DJ EFFECT

Het stelt u in staat om van het DJ EFFECT te genieten, zoals het FLANGER/PHASER/WAH/DELAY/VCF/ROLLING/BIT CRUSH geluidseffect.

1. Druk op **DJ EFFECT** op het toestel om het gewenste DJ EFFECT te selecteren (FLANGER, PHASER, WAH, DELAY, OFF)

   Normale modus
   (FLANGER, PHASER, WAH, DELAY, OFF)

   DJ STAR-modus
   (VCF, PHASER, FLANGER, DELAY, ROLLING, BIT CRUSH, OFF)
2. Draai de **REAL SCRATCHER / SEARCH & LEVEL CONTROL** op het apparaat met de klok mee of tegen de klok in het om het DJ EFFECT-niveau aan te passen tussen 0 en 15.

Op het display	Beschrijving
FLANGER	Als een audio-effect dat gebruik van een faseverschil, geeft het een uitstellingseffect aan het geluidssignaal.
PHASER	Als een audio-effect dat gebruik van een faseverschil, geeft het gevoel van afstand of golflengte aan het originele geluid door de positie van het geluid vast te stellen.
WAH	Het effect van het creëren van een 'wah-wah' geluid door gebruik te maken van de frequentie-filter.
DELAY	Als een audio-effect, waarbij gebruik wordt gemaakt van het echo-effect.
VCF	Een effect dat een verschil in toon creëert door gebruik te maken van een geluidsbron dat een specifieke frequentieband voorbij is.
ROLLING	Creëert een loop-effect door gebruik te maken van geluidsbronnen die afgespeeld werden voor het instellen van het rollend-effect.
BIT CRUSH	Verander de bit diepte van een geluidsbron om het effect van digitale vervorming te creëren.

Opmerking

- De DJ EFFECT-modus wordt gedurende 3 seconden weergegeven als op het toestel een **DJ EFFECT**-toets wordt ingedrukt.
- Het huidige Gage-niveau wordt weergegeven wanneer de Gage aangepast wordt.
- Als de functie gewijzigd wordt of de unit wordt uit en aan geschakeld, wordt de DJ EFFECT-modus met het DJ EFFECT uitgeschakeld.
- Indien de DJ STAR-modus aan of uit staat, is de DJ EFFECT-modus uitgeschakeld.
- Afhankelijk van effect niveau en de inwerktijd, is het mogelijk dat de DJ EFFECT geen effect heeft wanneer het DJ-effect het originele geluid bedekt.
- Zelfs al is het hetzelfde as DJ EFFECT, het effect kan lichtjes anders zijn door de DJ STAR-modus.

DJ SCRATCHER

U kunt de geluidseffecten van de DJ SCRATCHER uitvoeren en mengen.

Draai aan de **REAL SCRATCHER / SEARCH & LEVEL CONTROL** of de **REAL SCRATCHER / SEARCH & MULTI** van het toestel om het scratchgeluid te mixen.

- U kunt het effect van het scratchgeluid horen afhankelijk van de richting waarin u de **REAL SCRATCHER / SEARCH & LEVEL CONTROL** of de **REAL SCRATCHER / SEARCH & MULTI** op het apparaat draait.

AUTO DJ

De functie Auto DJ mengt het einde van een muzieknummer met het begin van een ander nummer en bereikt daarmee een naadloos afspelen van opeenvolgende nummers. Het houdt het volume gedurende de nummers/bestanden gelijk voor het ononderbroken afspelen.

Druk herhaaldelijk op **AUTO DJ** op de afstandsbediening, waardoor de display als volgt verandert.

SHUFFLE → SEQUENTIAL → OFF

Op het display	Beschrijving
OFF	-
SHUFFLE	In deze modus worden de nummers in willekeurige volgorde afgespeeld.
SEQUENTIAL	In deze modus worden de nummers herhaaldelijk afgespeeld.

Opmerking

- De AUTO DJ-modus ondersteunt niet het zoeken naar een sectie binnen een nummer/bestand of het herhaaldelijk of willekeurig afspelen.
- Als u naar andere functies gaat of de muziek stopt met ☐ in de AUTO DJ-modus, wordt AUTO DJ uitgeschakeld.
- AUTO DJ wordt niet ondersteund in een muziekbestand korter dan 60 seconden.
- Alleen SEQUENTIAL wordt geselecteerd wanneer de JUKE BOX-lijst gespeeld wordt.

DJ PAD

U kunt er CLUB, DRUM of USER geluidseffecten mee mengen. Iedere modus heeft tot 3 geluidseffecten.

1. Houd **DJ PAD** (**CLUB, DRUM** of **USER**) ingedrukt om het gewenste **DJ PAD** geluidseffect te kiezen.
2. Druk op de **DJ PAD** Pad **(1, 2, 3)** met het gewenste geluid op het toestel.

Opmerking

- Als u USER wilt gebruiken, moet u een bron opnemen met de “LG XBOOM” app. Als de bron niet is opgenomen met USER, verschijnt er “USER MODE EMPTY” of “DJ PAD NO SOUND” op het display.
- Initiële DJ PAD-modus is CLUB geluidseffect.
- De DJ PAD-modus wordt gedurende 3 seconden weergegeven als u op het toestel op **DJ PAD** (**CLUB, DRUM** of **USER**) drukt.
- Het DJ PAD-geluid wordt gemixt als u op een **DJ PAD** Pad **(1, 2, 3)** op het toestel drukt.
- Het DJ PAD-geluid dat op dat moment wordt afgespeeld wordt gestopt en het gekozen DJ PAD-geluid klinkt als u op een andere **DJ PAD** Pad **(1, 2, 3)** op het toestel drukt terwijl DJ PAD-geluid wordt afgespeeld.

DJ LOOP

Een bepaald gedeelte (ongeveer 1 sec.) van het geluid wordt herhaaldelijk afgespeeld (alleen bij CD, USB).

Houd tijdens het afspelen op het toestel **DJ LOOP** ingedrukt op het door u gewenste moment. U kunt de DJ LOOP-functie afbreken door hem los te laten.

Opmerking

Deze functie wordt afgebroken nadat hij 10 keer is uitgevoerd of als op het toestel **DJ LOOP** wordt losgelaten.

PARTY ACCELERATOR

Hiermee kunt u een feeststemming creëren.

1. Selecteer de modus door op het apparaat op **PARTY ACCELERATOR MODE** te drukken. Het geluidseffect reageert verschillend afhankelijk van de modus.

   PARTY ACCEL MODE 1 → PARTY ACCEL MODE 2 → PARTY ACCEL USER

2. Schuif na het selecteren van een modus de **PARTY ACCELERATOR**-hendel op het apparaat omhoog om een feeststemming te creëren. De verlichting op de luidsprekers, de LED-verlichting en het geluidseffect reageren als op het toestel de **PARTY ACCELERATOR**-hendel wordt bewogen.

   PARTY ACCEL OFF → PARTY ACCEL 1 → PARTY ACCEL 2 → PARTY ACCEL CLIMAX

Opmerking

Indien u gebruik wenst te maken van USER, dient u een bron te registeren met de 'LG XBOOM' app. Indien de bron niet geregistreerd is op USER, verschijnt 'PARTY ACCEL EMPTY' of 'PARTY ACCEL NO SOUND' op het display scherm.

MIX

U kunt audiogeluiden mengen.

1. Druk op **MIX** op het apparaat.
   "MIXER ON" wordt weergegeven. Selecteer een gewenste functie voor kant **1** en speel deze af. Mix is beschikbaar in alle functies behalve USB 2 en Optisch.
2. Breng tijdens het afspelen een USB-apparaat aan in de USB 2-poort en speel het af. Kant **2** staat vast als USB 2 functie.
3. Beweeg de crossfader om het geluidsvolume van het gemengde geluid aan te passen.
   Beweeg het naar links om het volume van kant **2** te verlagen en beweeg het naar rechts om het volume van kant **1** te verlagen.

Opmerking

- In de MIXER ON modus,
  - U kunt het Tempo aanpassen voor USB-functie 1 of 2.
  - Als u drukt op ⏮/⏭, ☐ of ⏯ op de unit, werkt het alleen iedere kant apart.
  - Wanneer u drukt op ⏮/⏭, ☐ of ⏯ op de afstandsbediening, werkt het zowel voor zijde **1** als zijde **2**.
  - Bij het werken ermee, raden wij aan om ⏮/⏭, ☐ of ⏯ op de unit te gebruiken in plaats van afstandsbedieningen.
  - Numerieke, **DELETE** knoppen werken niet.
  - U kunt **H/P MODE** gebruiken. (Pagina 41)
- Als u de unit uitschakelt tijdens het mengproces, schakelt de MIX-modus op UIT.

TEMPO

U kunt het Tempo voor de USB-functie aanpassen van 50 (MIN) naar 150 (MAX).

Draai **TEMPO A** op het apparaat om het tempo aan te passen voor USB 1. Draai **TEMPO B** op het apparaat om het tempo aan te passen voor USB 2.

Opmerking

- Het tempo wordt ingesteld op 100 als u het apparaat volledig in- of uitschakelt
- Het tempo wordt aangehouden als u pauzeert en doorgaat met afspelen.

AUTO SYNC

Wanneer u Mixen gebruikt, kunt u het tempo van audiobestanden synchroniseren die worden afgespeeld op USB 1 en USB 2 door te drukken op **AUTO SYNC** op het apparaat.

Druk nogmaals op **AUTO SYNC** op het apparaat om het te annuleren.

Opmerking

- Het tempo van de muziek die wordt afgespeeld in USB1 wordt gesynchroniseerd met die in USB2.
- **TEMPO A** werkt niet als AUTO SYNC aan staat.
- Als USB2 volledig stopt of de functie wordt gewijzigd, wordt de AUTO SYNC-functie geannuleerd.
- In het onderstaande geval, kan er een AUTO SYNC-fout voorkomen afhankelijk van de geluidsbron.
  - De stille sectie aan het begin van het nummer.
  - Intro of brug-sectie waarin weinig muziekinstrumenten verschijnen.
  - In het geval dat de afspeelsnelheid of het tempo van het nummer wijzigt.
  - In het geval dat de gegevens voor BPM in real time verschaft worden, niet het begin ven het nummer.
- Druk, als het nummer te snel of te langzaam afgespeeld wordt, op **AUTO SYNC** en houd vast. 'AUTO SYNC/RE-ANALYZING' wordt weergegeven.
- AUTO SYNC is alleen beschikbaar als USB 1 wordt geselecteerd voor kant **1** en USB 2 wordt geselecteerd voor kant **2** in de MIXER/DJ STAR ON- modus en beide worden afgespeeld.

DJ STAR

DJ STAR-modus combineert verschillende geluidseffect modi om je het professionele DJ effect te laten ervaren.

1. Druk op **DJ STAR** op het apparaat.

   "DJ STAR ON" wordt weergegeven.
2. Plaats het USB-toestel in de USB 1/USB 2 poort en speel de muziek af.
3. Controleer de verschillende geluidseffecten.

Om de DJ STAR-modus uit te schakelen, druk opnieuw op **DJ STAR** op het apparaat.

Opmerking

- In de DJ STAR-modus,
  - Automatisch toetreden in de USB 1 & USB 2 & MIX-modus.
  - REAL SCRATCHER en CUE-functie werken op de DJ STAR-modus.
  - U kan genieten van meer DJ-effecten (VCF, PHASER, FLANGER, DELAY, ROLLING, BIT CRUSH) op de DJ STAR-modus.
  - DJ STAR-modus herkent enkel USB 1 of USB 2 muziek bestanden.
- DJ SCRATCHER-functie werkt niet in de DJ STAR-modus.
- DJ STAR-modus stopt wanneer u het toestel uitschakelt, verander de functie of schakel de Mix uit.

REAL SCRATCHER

U kan het playback punt bedienen om terug of door te spoelen in DJ STAR-modus.

REAL SCRATCHER / SEARCH & LEVEL CONTROL of **REAL SCRATCHER / SEARCH & MULTI** op het apparaat roteren om playback punt te bedienen.

Opmerking

- Deze functie werkt op de DJ STAR-modus.
- Met deze functie kan u niet verplaatsen naar een voorgaand muziek bestand.

CUE

U kan het cue-punt instellen in de DJ STAR-modus.

1. Druk op het toestel, tijdens playback, pauze of hervatten stop status op **CUE**, op het punt dat u wil.
2. Druk **CUE** op het apparaat wanneer u muziek wilt opstarten vanop het cue-punt.

Om het cue-punt te verwijderen, druk en houdt **CUE** vast op het apparaat.

Opmerking

- Deze functie werkt op de DJ STAR-modus.
- U kan 1 cue-punt instellen bij de huidige geselecteerde muziek.
- Het cue-punt zal verwijderd worden wanneer de USB verwijderd wordt, de muziek veranderd of de playback volledig stopt.

Gebruiken van Bluetooth® draadloze technologie

Over Bluetooth

Bluetooth is een draadloze communicatietechnologie voor verbindingen op korte afstanden.

Het geluid kan worden onderbroken wanneer de verbinding wordt gestoord door de andere elektronische golf of als u de **Bluetooth** in de andere kamers verbindt.

Voor het aansluiten van afzonderlijke apparaten door middel van **Bluetooth** draadloze technologie zijn geen kosten verschuldigd. Een mobiele telefoon met **Bluetooth** draadloze technologie kan via de Cascade worden gebruikt als de verbinding via **Bluetooth** draadloze technologie tot stand is gebracht.

- Beschikbare apparaten: smartphone, mp3, laptop, enz.
- Versie: 4.0
- Codec : SBC, AAC

Bluetooth-profielen

Teneinde de **Bluetooth** draadloze technologie te gebruiken, dienen apparaten in staat te zijn bepaalde profielen te interpreteren. Deze unit is compatibel met het volgende profiel.

A2DP (geavanceerd geluidsverdelingsprofiel)

Muziek luisteren die op een Bluetooth-apparaat is opgeslagen

Uw unit en het Bluetooth-apparaat paren

Voordat u de procedure voor het paren van de apparaten start, moet u de **Bluetooth**-functie van het **Bluetooth**-apparaat inschakelen. Raadpleeg hiervoor de gebruikershandleiding van uw **Bluetooth**-apparaat. Zodra de apparaten zijn gepaard, hoeft u deze procedure niet opnieuw uit te voeren.

1. Zet het apparaat aan.

Opmerking

Als de **Bluetooth**-verbindingsvergrendeling is geactiveerd, kunt u het **Bluetooth**-apparaat zoeken in de BLUETOOTH-functie.

2. Gebruik het **Bluetooth**-apparaat en voer de parings-procedure uit. Als u naar deze unit zoekt met het **Bluetooth** apparaat, kan er een lijst met gevonden apparaten verschijnen in het scherm van het **Bluetooth** apparaat, afhankelijk van het type **Bluetooth** apparaat. Uw unit verschijnt als "LG OL100 (XX)".

Opmerking

- XX betekent de laatste twee cijfers van het **Bluetooth** adres. Als uw unit bijvoorbeeld een **Bluetooth**-adres heeft zoals 9C:02:98:4A:F7:08, dan zult u "LG OL100 (**08**)" op uw **Bluetooth**-apparaat zien.
- Afhankelijk van het type **Bluetooth**-toestel hebben sommige apparaten een andere manier om te koppelen. Voor details over de **Bluetooth** koppeling, neem een kijkje in jouw **Bluetooth**-toestel handleiding.
- U kunt deze unit met 3 **Bluetooth**-apparaten tegelijkertijd verbinden met behulp van de hierboven beschreven methode, alleen in de **Bluetooth**-functie.
- Het meervoudig verbinden wordt alleen ondersteund door Android apparaten. (Mogelijk wordt meervoudig verbinden niet ondersteund, dit is afhankelijk van het verbonden apparaat).
- Verwijderbare/ontkoppelbare **Bluetooth**-apparaten (Bijv.: Dongle enz.) zullen meervoudig paren niet ondersteunen.

3. Wanneer deze unit met succes verbonden is met uw **Bluetooth**-apparaat, verschijnt "PAIRED" op het displayscherm en verandert spoedig in het **Bluetooth**-apparaat.

Opmerking

- "BLUETOOTH PAIRED" verschijnt tijdelijk op het display wanneer u andere toestellen verbindt voor multi-telefoon koppeling.
- Als de apparaatnaam niet beschikbaar is, zal "_" weergegeven worden.

4. Luister naar muziek.
Om muziek af te spelen die op uw **Bluetooth**-apparaat staat, raadpleegt u de gebruikershandleiding van uw **Bluetooth**-apparaat.

Opmerking

- Als de **Bluetooth** technologie gebruikt wordt, moet een verbinding maken tussen de unit en het **Bluetooth**-apparaat waar bij de afstand zo klein mogelijk is en blijft.
Het is echter mogelijk dat het niet goed werkt in bepaalde omstandigheden zoals hieronder beschreven:
  - Er is een obstakel tussen de unit en het **Bluetooth** apparaat.
  - Er is een apparaat dat dezelfde frequentie gebruikt met **Bluetooth** technologie zoals medische uitrusting, een magnetron of een draadloos LAN apparaat.
- Wanneer de **Bluetooth**-verbinding niet goed werkt, probeer dan opnieuw te verbinden.
- Zelfs als deze unit is verbonden met tot 3 **Bluetooth** apparaten, kunt u muziek afspelen en regelen met behulp van slechts één van de verbonden apparaten.

Opmerking

- Het is mogelijk dat het geluid onderbroken wordt als de verbinding interferentie ondervindt van andere elektronische apparaten.
- Het is mogelijk dat u, afhankelijk van het type apparaat, de **Bluetooth**-functie niet kunt gebruiken.
- U kunt met uw telefoon, MP3-speler, Notebook, enz., genieten van uw draadloze systeem.
- Hoe meer afstand er tussen het systeem en het **Bluetooth**-apparaat is, des te lager wordt de geluidskwaliteit.
- De **Bluetooth** verbinding wordt verbroken wanneer de unit uitgezet wordt of wanneer het **Bluetooth** apparaat te ver van de unit af komt.
- Wanneer de **Bluetooth**-verbinding verbroken wordt, verbindt u het bluetooth-apparaat opnieuw met het systeem.
- Wanneer een **Bluetooth**-apparaat niet verbonden is, verschijnt "BLUETOOTH READY" op het displayscherm.
- Als u de **Bluetooth**-functie gebruikt, pas dan het volume op het **Bluetooth**-apparaat aan naar een geschikt niveau.
- Als een **Bluetooth**-apparaat (iOS-apparaat enz.) aansluit aan deze unit of het apparaat gebruikt, kunnen de volumeniveau's met elkaar gesynchroniseerd worden.
- De **Bluetooth**-verbinding wordt verbroken als u de **Bluetooth**-functie wijzigt naar een andere. Bij verbinding met de "LG XBOOM"-app behoudt slechts één apparaat waarop u afspeelt de **Bluetooth**-verbinding.U kunt het **Bluetooth**-apparaat met dit toestel bedienen maar u kunt niet gebruikmaken van de geluidsuitvoer.
- Als de **Bluetooth**-functie wordt ingeschakeld verbindt dit toestel automatisch met het **Bluetooth**-apparaat dat als laatste was verbonden of als laatste werd afgespeeld. (Automatische koppeling wordt mogelijk niet ondersteund afhankelijk van de specificaties van het gekoppelde apparaat.)

Bedient het verbonden Bluetooth-apparaat

U kunt het verbonden **Bluetooth**-apparaat bedienen via het apparaat; afspelen, pauze, stoppen, overslaan.

Opmerking

- Het gebruik van deze functie is alleen beschikbaar voor Android OS en iOS.
- Deze functie wordt mogelijk niet ondersteund, of kan anders werken, afhankelijk van het **Bluetooth**-apparaat.

Bluetooth-verbindingsvergrendeling (BT LOCK)

U kunt de **Bluetooth**-verbinding beperken tot alleen de BLUETOOTH- en LG TV -functie om onbedoelde **Bluetooth**-verbindingen te voorkomen.

Houd ⏯ op de afstandsbediening of ⏯ op zijde **1** van het apparaat gedurende ongeveer 5 seconden ingedrukt tijdens de BLUETOOTH-functie om deze functie in te schakelen.
"BLUETOOTH LOCK ON" wordt weergegeven, waarna u de **Bluetooth**-verbinding kunt beperken.

Houd ⏯ op de afstandsbediening of ⏯ op zijde **1** van het apparaat gedurende ongeveer 5 seconden ingedrukt tijdens de BLUETOOTH-functie om deze functie in te schakelen.
"BLUETOOTH LOCK OFF" verschijnt.

Opmerking

Zelfs als u de vergrendeling van de **Bluetooth** verbinding op 'aan' instelt, gaat deze soundbar aan met de Auto kracht-functie. Zet de Auto kracht functie uit om dit te voorkomen.
(Pagina 43)

Gebruiken van LG XBOOM App

Opmerking

- Alleen Android OS is beschikbaar om de “LG XBOOM” app met dit apparaat te gebruiken.
- Het wordt aanbevolen om de nieuwste versie van de app te gebruiken.

Over “LG XBOOM” App

“LG XBOOM” app brengt een serie nieuwe functies naar dit apparaat.

We raden u aan de gratis “LG XBOOM” app te downloaden en te installeren om van meer functies te genieten.

We bespreken enkele van de vele functies van de “LG XBOOM” app.

Multi Juke box : U heeft driemaal zoveel plezier als u tot 3 **Bluetooth**-telefoons tegelijkertijd verbindt. Speel muziek af van alle drie de telefoons en maak een aangepaste playlist vanaf alle telefoons.

Sampler Creator : Neem effecten op op uw smartphone en synchroniseer ze heel eenvoudig via **Bluetooth** met het systeem. Wees zo creatief als u maar kunt.

Installeer “LG XBOOM” App op uw Bluetooth-apparaat

Er zijn twee manieren om de “LG XBOOM” app op uw **Bluetooth**-apparaat te installeren.

Installeer de app “LG XBOOM ” via de QR-code

1. Installeer de app “LG XBOOM” via de QR-code. Gebruik de scansoftware om de QR-code te scannen.

2. Toets op een pictogram om te installeren.

Opmerking

- Zorg dat uw **Bluetooth**-toestel is aangesloten op het internet.
- Zorg dat uw **Bluetooth**-toestel voorzien is van een software-app voor het scannen. Hebt u deze app niet, download deze dan uit “Google Android Market (Google Play Store)”.
- Afhankelijk van de regio kan de QR code mogelijk niet werken.

Installeer “LG XBOOM” App via “Google Android Market (Google Play Store)”

1. Tik op het “Google Android Market (Google Play Store)” pictogram.
2. Type in de zoekbalk “LG XBOOM” en zoek de app.
3. Zoek in de lijst met zoekresultaten naar “LG XBOOM” en druk erop om het downloaden van de **Bluetooth** app te starten.
4. Toets op een pictogram om te installeren.

Opmerking

- Zorg dat uw **Bluetooth**-toestel is aangesloten op het internet.
- Verzeker u ervan dat uw **Bluetooth**-apparaat uitgerust is met “Google Android Market (Google Play Store)”.

Activeer Bluetooth met de “LG XBOOM” App

“LG XBOOM” app helpt u verbinding te maken tussen uw bluetooth-apparaat en deze unit.

Druk op het “LG XBOOM” app pictogram op het home-scherm om de “LG XBOOM” app te openen en ga naar het hoofdmenu.

Opmerking

- De “LG XBOOM” app zal als volgt beschikbaar zijn in de software-versie;
  - Android O/S: Ver 5.0 (of later)
- Als u de “LG XBOOM” gebruikt, is het mogelijk dat er wat verschillen zijn tussen de “LG XBOOM” app en de geleverde afstandsbediening. Gebruik indien nodig de bijgeleverde afstandsbediening.
- Afhankelijk van het **Bluetooth**-apparaat, is het mogelijk dat de “LG XBOOM” app niet werkt.
- Nadat de “LG XBOOM” app verbonden is, is het mogelijk dat muziek vanop uw **Bluetooth** toestel afspeelt. Probeer in dit geval nogmaals verbinding te maken.
- Als u de andere applicaties gebruikt of de instellingen op uw **Bluetooth**-aparaat wijzigt terwijl u de “LG XBOOM” app gebruikt, is het mogelijk dat de “LG XBOOM” app niet normaal werkt.
- Controleer, als de “LG XBOOM” app niet normaal werkt, uw **Bluetooth**-apparaat en de verbinding van de “LG XBOOM ” app en probeer opnieuw aan te sluiten.
- Afhankelijk van het besturingssysteem van uw smartphone, is er een aantal verschillen in de werking van “LG XBOOM”.
- Controleer, als de “LG XBOOM” app-verbinding niet goed werkt, de **Bluetooth**-instellingen op uw **Bluetooth**-apparaat.

Bediening van de radio

Zorg dat de FM-antenne is aangesloten. (Pagina 18)

Naar de radio luisteren

1. Druk op **F** tot op het weergavescherm RADIO wordt weergegeven.
   Er wordt afgestemd op het laatst ontvangen station.
2. Automatisch afstemmen:
   Druk en houd gedurende twee seconden **TUNING -/+** in op de afstandsbediening of ⏮/⏭ op de zijde **1** van het apparaat tot de frequentie indicatie begint te veranderen, nadien mag u loslaten. Het scannen stopt wanneer het apparaat instemt op een station.

   Of

   Handmatig afstemmen:
   Druk herhaaldelijk op **TUNING -/+** op de afstandsbediening of ⏮/⏭ op het toestel.
3. Pas het volume aan door te drukken op **VOL +/-** op de afstandsbediening of door herhaaldelijk te draaien aan de knop **MASTER VOLUME** op de eenheid.

Slechte FM-ontvangst verbeteren

Druk op ⏯ op de afstandsbediening of ⏯ op zijde **1** van het toestel. Dit past de tuner van stereo naar mono aan en verbeterd normaal de ontvangst.

Voorkeuzezenders vastleggen

U kunt 50 zenders vooraf voor RADIO instellen.

Draai het volume laag voordat u gaat afstemmen.

1. Druk op **F** tot op het weergavescherm RADIO wordt weergegeven.
2. Selecteer de gewenste frequentie door op **TUNING -/+** op de afstandsbediening of ⏮/⏭ op zijde 1 van het apparaat te drukken.
3. Druk op **JUKEBOX/MEMORY** op de afstandsbediening. In het display zal een vooraf ingesteld nummer knipperen.
4. Druk op **PRESET·FOLDER ∧/∨** op de afstandsbediening om het gewenste voorgeprogrammeerde nummer te selecteren.
5. Druk op **JUKEBOX/MEMORY** op de afstandsbediening. De zender wordt opgeslagen.
6. Herhaal de stappen 2 tot 5 om andere zenders op te slaan.
7. Om naar een vooraf ingestelde zender te luisteren drukt u op **PRESET·FOLDER ∧/∨** of **0** tot **9** op de numerieke knoppen op de afstandsbediening.

Alle opgeslagen zenders verwijderen

1. Druk op **DELETE** op de afstandsbediening. “DELETE ALL?” zal oplichten op het unitscherm.
2. Druk op **DELETE** op de afstandsbediening om alle opgeslagen radiozenders te wissen. “DELETED ALL” zal op het display knipperen.

Informatie over radiozenders bekijken

De FM-tuner is uitgerust met de RDS (Radio Data System)-faciliteiten. Hierdoor krijgt u informatie te zien over de radiozender die u beluistert. Druk herhaaldelijk op **RDS/SET** op de afstandsbediening om door de diverse soorten gegevens te lopen.

PS (Naam van de Programma-service)

De naam van het kanaal wordt weergegeven in het display.

PTY (Programma Type Herkenning)

Het programma-type (bijv. Jazz of Nieuws) verschijnt op het display.

RT (Radio Tekst)

Er verschijnt een tekstbericht met speciale informatie over de uitgezonden zender.

Deze tekst kan over de display scrollen.

CT (Tijd wordt geregeld door het kanaal)

Dit toont de tijd zoals uitgezonden door de zender.

U kunt de radiozender op programma-type opzoeken door op **RDS/SET** op de afstandsbediening te drukken. Het scherm toont de laatst gebruikte PTY. Druk een of meerdere keren op **PTY** om het door u gewenste programma-type te selecteren. Druk op ⏮/⏭ en houd ingedrukt De tuner zal automatisch zoeken. Het zoeken zal stoppen zodra een zender gevonden is.

Geluid aanpassen

De geluidsmodus instellen

Dit systeem beschikt over een aantal vooraf ingestelde equalizer-modi. Welke items er voor de Equalizer worden weergegeven, is afhankelijk van de geluidsbronnen en effecten.

Met behulp van **EQUALIZER** op de afstandsbediening kunt u een gewenste geluidsmodus selecteren.

Op het display	Beschrijving
MERIDIAN	U kunt genieten van premiumgeluid met MERIDIAN-technologie.
BASS (BASS BLAST) Of BASS+ (BASS BLAST+)	Versterkt de bas en het krachtige geluid.
POP CLASSIC ROCK JAZZ	Dit programma geeft het geluid een enthousiaste sfeer en geeft u het gevoel dat u echt bij een rock-, pop-, jazz- of klassiek concert aanwezig bent.
FOOT BALL	U kunt genieten van de equalizer FOOTBALL STADIUM.
STANDARD	U kunt van geoptimaliseerd geluid genieten.

Opmerking

U kunt direct de MERIDIAN-equalizer selecteren door op **MERIDIAN EQ** op het apparaat te drukken.

U kunt de gewenste geluidsmodus selecteren door **SPECIAL EQ** op de afstandsbediening of **SPECIAL EQ / BASS BLAST** (of **BASS BLAST+**) op het toestel te gebruiken.

Op het display	Regio	Beschrijving
FUNK, REGUETON, SAMBA, MERENGUE, AXE, SALSA, SERTANEJO, FORRO	Latijns Amerika	Geoptimaliseerde equalizer voor het muziekgenre van voorkeur in iedere regio.
ARABIC	Midden Oosten	
DANGDUT	Indonesië	
AFRO	Afrika	
INDIA	India	

Opmerking

Door **SPECIAL EQ / BASS BLAST** (of **BASS BLAST+**) op het apparaat gedurende 3 seconden vast te houden. Dan kunt u direct BASS (BASS BLAST) of BASS+ (BASS BLAST+) effect selecteren.

De USER EQ instellen

U kunt het geluidsniveau van Bass, Middle en Treble naar wens aanpassen.

1. Druk op **USER EQ** op de unit. "USER EQ" verschijnt.
2. Druk herhaaldelijk op **USER EQ** op het toestel totdat op het scherm de gewenste instelling wordt weergegeven.
3. Draai aan **REAL SCRATCHER / SEARCH & LEVEL CONTROL** op het toestel om de waarde aan te passen.

Geavanceerde Bediening

Opnemen naar USB

U kunt diverse geluidsbronnen opnemen op USB. (CD, USB 1, USB 2, AUX 1, AUX 2, RADIO)

1. Verbind het USB-toestel met de RECORD PORT op het apparaat.
2. Druk op **F** om een Functie te selecteren die u wilt opnemen.
3. Start de opname door op **USB REC** op de afstandsbediening of op **USB REC / DEMO** op het toestel te drukken.

Functie	Status	Resultaat
CD, USB 1, USB 2	Afspelen/ Pauzeren	Opgenomen tot stop
	Stoppen en hervatten (Pagina 38)	Het laatste nummer snel opgenomen
	Helemaal stoppen	Alle nummers snel opgenomen In onderstaande gevallen is het bereik beperkt. - Na zoeken van een bestand (Pagina 20), wordt het gevonden bestand snel opgenomen - Alleen als de Mapnaam op het display verschijnt, werkt de functie snel Alle songs opnemen in Map. (Map Zoekmodus wordt vrijgegeven wanneer er enkele seconden geen knop is ingedrukt na het activeren van de map zoekmodus). (Pagina 20) - Nadat de JUKE BOX is aangezet (Pagina 39), worden alle nummers van de JUKE BOX snel opgenomen.
AUX 1, AUX 2, RADIO, MIXER ON/ DJ STAR ON modus	-	Opgenomen tot stop.

Om het opnemen te stoppen

Stop de opname door op **USB REC** op de afstandsbediening of op **USB REC / DEMO** op het apparaat te drukken.

De bitsnelheid voor de opname selecteren

1. Houd **USB REC** op de afstandsbediening of **USB REC / DEMO** op het toestel gedurende 3 seconden ingedrukt.
2. Druk op ⏮/⏭ op de afstandsbediening of ⏮/⏭ op zijde 1 van het apparaat om een bit snelheid te selecteren.
3. Druk op **USB REC** op de afstandsbediening of **USB REC / DEMO** op het toestel om het instellen te voltooien.

Het maken van ongeautoriseerde kopieën van kopie-beschermd materiaal, inclusief computerprogramma's, bestanden, uitzendingen en geluidsopnames, kan een schending van de auteursrechten zijn en als een criminele handeling gezien worden.
Deze apparatuur dient niet voor zulke doeleinden gebruikt te worden.
Wees verantwoordelijk.
Respecteer auteursrechten

Opmerking

- Het geluidsniveau gaat tijdens het opnemen vanaf CD naar USB vanzelf naar beneden voor een stabielere opname.
- U kunt het volumeniveau alleen veranderen tussen MIN en 30 tijdens het opnemen. (Alleen CD-functie)
- Wanneer u stopt met opnemen, wordt het bestand dat op dat moment is opgenomen opgeslagen (Behalve tijdens het opnemen van MP3-/WMA-bestanden in stopstatus.)
- Verwijder, tijdens een USB-opname, het USB-apparaat niet en schakel de unit niet uit. Als dat niet gebeurt, kan er een incompleet bestand gemaakt zijn en niet van de PC verwijderd zijn.
- Als USB-opname niet werkt, wordt een boodschap zoals “NO USB”, “ERROR”, “USB FULL”, “NOT SUPPORT” of “FILE MAX” op het displayscherm weergegeven.
- USB-kaartlezers en externe harde schijven kunnen niet gebruikt worden voor USB-opname.
- Een bestand wordt opgenomen met ongeveer 512 Mbyte wanneer u lange tijd opneemt.

Opmerking

- U kan verschillende geluiden opnemen door gebruik te maken van DJ EFFECT, DJ SCRATCHER, DJ PAD, REAL SCRATCHER, CUE of MIC.
  (In de MIXER/ DJ STAR OFF-modus, behalve wanneer USB/CD in stop-status staan.)
- U kunt het opgenomen microfoongeluid bedienen al naar gelang het microfoonvolume.
- U kunt niet meer dan 2000 bestanden opslaan.
- In het geval van een niet ondersteund MP3/WMA bestand, is het mogelijk dat het opnemen van het bestand gestopt wordt.
- Als u opneemt tijdens het afspelen, wordt het geluid dat op dat moment wordt afgespeeld opgenomen.
- Wanneer de BLUETOOTH of LG TV-functie is ingesteld, is opnemen in MIXER ON-modus beschikbaar.
- VOICE CANCELLER of KEY CHANGER zullen worden gereset als u de opnamefunctie gebruikt tijdens de werking van VOICE CANCELLER of KEY CHANGER.
- VOICE CANCELLER of KEY CHANGER kunnen niet worden bediend tijdens het opnemen.
- Deze bestanden worden als volgt opgeslagen.

<table>
<tr><th>AUDIO CD</th><th>MP3/WMA</th></tr>
<tr><td>Afspeel- of pauzeerstatus
CD_REC
AUDIO_0001
AUDIO_0002</td><td>Afspeel- of pauzeerstatus
FILE_REC
AUDIO_0001
AUDIO_0002</td></tr>
<tr><td>De andere status
CD_REC
TRACK_0001
TRACK_0002</td><td>De andere status
FILE_REC
ABC(File name)
DEF(File name)</td></tr>
<tr><td>De andere bron*</td><td>Tuner</td></tr>
<tr><td>OTHERS_REC
AUDIO_0001
AUDIO_0002</td><td>TUNER_REC
AUDIO_0001_107-7FM</td></tr>
<tr><td colspan="2">MIXER / DJ STAR modus</td></tr>
<tr><td colspan="2">DJ_MIX_REC
MIX_0001
MIX_0002</td></tr>
</table>

*: AUX en dergelijke.

Tuner: de huidige opnamefrequentie wordt getoond.

Afspelen JUKE BOX

De JUKE BOX-functie laat u een playlist maken met uw favoriete nummers/bestanden op de schijf. Een playlist tot 100 nummers/bestanden kan ingegeven worden.

Een JUKE BOX-lijst maken

1. Druk op **JUKEBOX / MEMORY** op de afstandsbediening en houd vast om naar de bewerkingsmodus te gaan.
   (Het afspelen wordt gestopt als u op **JUKEBOX/MEMORY** op de afstandsbediening drukt.)
2. Selecteer een nummer/bestand door op ⏮/⏭ op de afstandsbediening te drukken.
3. Druk op **JUKEBOX/MEMORY** op de afstandsbediening om het nummer/bestand op te slaan.
4. Herhaal stap 2 - 3 om andere nummers/bestanden op te slaan.
   (U kunt de lijst wijzigen door te drukken op **PRESET·FOLDER** ∧/∨ op de afstandsbediening om het JUKE BOX programmanummer te selecteren.)
5. Druk nogmaals op **JUKEBOX/MEMORY** op de afstandsbediening.

Druk op ⏯ op de afstandsbediening om de JUKE BOX-lijst af te spelen, nadat u deze heeft gemaakt.

Opmerking

Wanneer u de geprogrammeerde JUKE BOX-lijst maakt of wijzigt, staat de REPEAT modus uit.

Luisteren naar JUKE BOX

Druk eenmaal op **JUKEBOX/MEMORY** op de afstandsbediening. "JUKEBOX ON" verschijnt op het scherm.

Druk op ⏯ op de afstandsbedienng om de JUKE BOX-lijst af te spelen.

Druk eenmaal op **JUKEBOX/MEMORY** op de afstandsbediening om het te annuleren. "JUKEBOX OFF" verschijnt op het display.

JUKE BOX bewerken

1. Houd **JUKEBOX/MEMORY** op de afstandsbediening ingedrukt om naar de bewerkingsmodus te gaan.
   (Het afspelen wordt gestopt als u op **JUKEBOX/MEMORY** op de afstandsbediening drukt.)
2. Druk op **PRESET·FOLDER** ∧/∨ op de afstandsbediening om een nummer/bestand te selecteren om te bewerken.
3. Druk op ⏮/⏭ op de afstandsbediening.
4. Druk op **JUKEBOX/MEMORY** op de afstandsbediening.
5. Herhaal stappen 2 tot 4 om de andere nummers/bestanden op te slaan.
6. Druk nogmaals op **JUKEBOX/MEMORY** op de afstandsbediening.

Druk op ⏯ op de afstandsbediening om de JUKE BOX-lijst af te spelen, nadat u de lijst heeft bewerkt.

Het verwijderen van de JUKE BOX-lijst

De verwijderfunctie werkt alleen in de bewerkingsmodus.

1. Druk op **JUKE BOX / MEMORY** op de afstandsbediening en houd vast om naar de bewerkingsmodus te gaan.

   Of

   Druk op **DELETE** op de afstandsbediening terwijl JUKE BOX wordt afgespeeld om naar de bewerkingsmodus te gaan.
2. Selecteer een nummer door herhaaldelijk te drukken op **PRESET·FOLDER** ∧/∨ op de afstandsbediening.
3. Druk op **DELETE** op de afstandsbediening terwijl een nummer is geselecteerd.

Opmerking

- Als er geen JUKE BOX-lijst is, verschijnt "JUKEBOX NO PROGRAM" op het scherm wanneer u op **JUKEBOX/MEMORY** op de afstandsbediening drukt.
- JUKE BOX wordt in onderstaande gevallen uitgeschakeld.
  - Wisselen van functie.
  - Het aan en uit zetten van de speler.
  - Het bedienen van de numerieke toetsen op de afstandsbediening.
  - Een bestand afspelen door **SEARCH** en **REAL SCRATCHER / SEARCH & LEVEL CONTROL** op het toestel te gebruiken.
- De JUKE BOX-lijst wordt gewist in onderstaande gevallen.
  - Disk aan het verwijderen.

Andere handelingen

Schakel tijdelijk het geluid uit

Druk op 🔇 op de afstandsbediening om uw geluid te dempen.

U kunt uw unit dempen, bijvoorbeeld om de telefoon te beantwoorden; "X⏯" zal in het displayscherm verschijnen.

Druk nogmaals op 🔇 op de afstandsbediening of verander het volumeniveau om te annuleren.

DRC (Dynamisch Bereik Controle)

Verhelder het geluid als het volume lager wordt gezet en voorkom een plotselinge geluidstoename (alleen Dolby Digital).

Druk op ⏯ in OPTICAL-functie om deze functie aan of uit te zetten

Op het display	Beschrijving
DRC ON	De DRC-functie is ingeschakeld.
DRC OFF	De DRC-functie is uitgeschakeld.

Opmerking

Deze functie werkt alleen in OPTICAL-functie.

CHILDSAFE Modus

Deze functie zorgt ervoor dat u niet verrast wordt als u de unit inschakelt en het volume van de unit ingesteld is op een hoog niveau.

Druk, om de CHILDSAFE-modus in te schakelen, op **OK** op de unit en houd vast als het volume van de unit op "MIN" staat.

Voer het volume in de CHILDSAFE-modus geleidelijk op.

Druk, om de CHILDSAFE-modus in te schakelen, op **OK** op de unit en houd vast als het volume van de unit op "MIN" staat en de modus wordt ingeschakeld.

Opmerking

In het geval van CD, USB of BT functie, werkt de CHILDSAFE modus niet na ongeveer 2 minuten nadat de stroom van de unit is gehaald, zelfs als deze modus is geactiveerd.

DEMO

In de uitgeschakelde toestand, druk een keer op **USB REC / DEMO** op de unit. Het apparaat gaat aan en iedere functie zal op het display-scherm verschijnen. Druk nogmaals op **USB REC / DEMO** op het toestel om de DEMO-functie te annuleren.

Stoppen en hervatten

Het apparaat slaat het punt op waar u op ☐ hebt gedrukt, afhankelijk van de disc of USB.

Als u ☐ tweemaal indrukt, zal het opgeslagen stoppunt door het apparaat worden gewist.

De afstandsbediening van uw tv gebruiken

U kunt sommige functies van dit apparaat regelen met de afstandsbediening van uw tv, zelfs met een product van een ander bedrijf.
Regelbare functies zijn volume omhoog/omlaag en dempen.

Houd op de afstandsbediening gedurende ongeveer 3 seconden vast in OPTICAL-functie om deze functie aan of uit te zetten.

Op het display	Beschrijving
TV REMOTE ON	TV REMOTE-functie is ingeschakeld.
TV REMOTE OFF	TV REMOTE-functie is uitgeschakeld.

Opmerking

- Ondersteunde TV-merken

LG	Panasonic	Philips	Samsung
Sharp	Sony	Toshiba	Vizio

- Zorg ervoor dat de geluidsuitvoer van uw TV is ingesteld op [External speaker].
- Afhankelijk van de afstandsbediening kan deze functie mogelijk niet goed werken.
- Deze functie werkt niet op de magische afstandsbediening van LG TV.
- Deze functie werkt alleen in de OPTICAL-functie.

Het gebruiken van de microfoon.

1. Verbind uw microfoon met de MIC-plug.
2. Speel de muziek die u wilt.
3. Zing mee met de begeleiding. Pas het microfoonvolume aan door **MIC VOLUME** op het toestel met de klok mee of tegen de klok in te draaien.

Opmerking

- Stel, als de microfoon niet gebruikt wordt, het MIC-volume in op het minimum of schakel de MIC uit en verwijder de microfoon uit de MIC-aansluiting.
- Als de microfoon zich te dichtbij de luidspreker bevindt, wordt mogelijk een gierend geluid geproduceerd. Houd in dit geval de microfoon uit de buurt van de luidspreker of verminder het geluidsniveau met behulp van het **MIC VOLUME** op het toestel.
- Als het geluid door de microfoon extreem hard klinkt, kan het verstoord zijn. Draai in dit geval **MIC VOLUME** op het toestel naar het minimum.
- U kunt het geluid van de microfoons een echo-effect geven door op **MIC ECHO** te drukken.

VOICE CANCELLER

U kunt de vocale tonen verminderen tijdens het afspelen van muziek van verschillende ingangsbronnen.

Druk op **VOICE CANCELLER**. Op het scherm wordt "VOICE CANCELLER ON" weergegeven.

Om te annuleren drukt u opnieuw op **VOICE CANCELLER**.

De kwaliteit van de VOICE CANCELLER kan verschillen afhankelijk van de opnamecondities van muziekbestanden.

Opmerking

- Deze functie is beschikbaar op CD, USB of BLUETOOTH Functie.
- Als de functie niet beschikbaar is, verschijnt "NOT SUPPORT" op het displayscherm.
- Deze functie is alleen beschikbaar voor gebruik als een microfoon is aangesloten.
- Als er geen microfoon is aangesloten, wordt op het scherm "PLEASE INSERT MIC" weergegeven.
- Deze is niet beschikbaar op de mono-bron.
- Om hem te initialiseren verandert u de Functie of u ontkoppelt de microfoon.
- Deze functie is mogelijk niet geïnitialiseerd afhankelijk van de status van aangesloten apparaten.

KEY CHANGER

U kunt de toets in 9 stappen aanpassen (4 stappen hoger, 4 stappen lager en de originele toets).

- Om de toets scherper te maken, druk herhaaldelijk, één voor één, op de **KEY CHANGER** (♯) op de afstandsbediening of druk op **KEY CHANGER** op het apparaat en, tijdens playback, met de wijzers van de klok, op **MIC VOLUME**.
- Om de toets meer te verlagen, druk herhaaldelijk ,één voor één, op de **KEY CHANGER** (♭) toets op de afstandsbediening of druk op de **KEY CHANGER** op het apparaat en, tijdens playback,, tegen de wijzers van de klok op **MIC VOLUME**.

Opmerking

- Deze functie is beschikbaar op CD, USB of BLUETOOTH functie.
- Om deze te initialiseren verandert u de Functie, u ontkoppeld de microfoon of u verandert de muziek.
- Deze functie wordt mogelijk niet geïnitialiseerd afhankelijk van de aangesloten apparaten.
- Als de functie niet beschikbaar is, wordt op het scherm "NOT SUPPORT" weergegeven.
- Als er geen microfoon is aangesloten, wordt op het scherm "PLEASE INSERT MIC" weergegeven.

VOCAL EFFECTS (stemeffecten)

Als u uw microfoon op de MIC-poort aansluit, kunt u gebruikmaken van de karaokefuncties door de stem van de diverse invoerbronnen te veranderen.

Druk herhaaldelijk op **VOCAL EFFECTS** of druk op **VOCAL EFFECTS** en draai vervolgens aan **REAL SCRATCHER / SEARCH & LEVEL CONTROL** op het apparaat als de modus voor stemeffecten op het scherm verschijnt om de diverse modus te kiezen.

BASS → SOPRANO → HELIUM → ROBOT → DUET MAN → DUET WOMAN → BASS ECHO1 → SOPRANO ECHO1 → HELIUM ECHO1 → ROBOT ECHO1 → DUET MAN1 → DUET WOMAN1 → BASS ECHO2 → SOPRANO ECHO2 → HELIUM ECHO2 → ROBOT ECHO2 → DUET MAN2 → DUET WOMAN2 → OFF

Opmerking

- Als er geen microfoon is aangesloten, wordt op het scherm "PLEASE INSERT MIC" weergegeven.
- Als u op het toestel op **KEY CHANGER, DJ EFFECT** of **MIC ECHO** drukt in de VOCAL EFFECTS-modus na het opslaan van de huidige VOCAL EFFECTS, wordt de VOCAL EFFECTS-modus uitgeschakeld en kunt u de KEY CHANGER-, DJ EFFECT- of ECHO-modus bedienen.
- Houd VOCAL EFFECTS ingedrukt om de **VOCAL EFFECTS**-modus uit te schakelen.

ECHO (echo)

Als u uw microfoon op de MIC-poort aansluit, kunt u het geluid van de microfoons een echo-effect geven door op **MIC ECHO** te drukken.

ECHO MODE 1 → ECHO MODE 2 → ECHO OFF

Opmerking

- Als er geen microfoon is aangesloten, wordt op het scherm "PLEASE INSERT MIC" weergegeven.
- Als u op de knop **VOCAL EFFECTS** drukt in de ECHO-modus, na het opslaan van de huidige ECHO, schakel dan de ECHO-modus uit en bedien de VOCAL EFFECTS-modus. Druk weer op **MIC ECHO**, na het opslaan van de huidige VOCAL EFFECTS, om de ECHO-modus te bedienen.

Gebruiken van de H/P MODE

Monitoren via hoofdtelefoon is beschikbaar.

Druk op **H/P MODE** om via de hoofdtelefoon naar muziek te luisteren. Druk op **H/P VOLUME** en draai aan VOLUME om het volume aan te passen.

Druk, tijdens het mengen, op **H/P MODE** om een monitoren-modus te selecteren. U kunt luisteren naar de muziek als deze gemengd of afgespeeld wordt via Bron A of Bron B.

Opmerking

- Hij is niet compatibel met een 4-polige aansluiting.

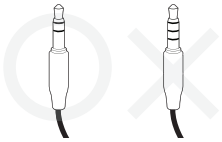

- Als u een bronuitvoer selecteert in de MIXER / DJ STAR ON-modus, worden de afspeel-effecten (Behalve TEMPO) niet doorgegeven door de uitvoer via de hoofdtelefoon.
- Als u uitschakelt of schakelt naar MIXER / DJ STAR OFF, wordt de geselecteerde H/P MODE geannuleerd.

VERLICHTING

Deze functie zorgt voor een feeststemming door de verlichting op het apparaat te bedienen.
Druk herhaaldelijk op **LIGHTING** op het apparaat of druk op **LIGHTING** op het apparaat en zet daarna **REAL SCRATCHER / SEARCH & MULTI** op het apparaat aan.

PARTY → WATER → FOREST → (MY STYLE) → OFF

Opmerking

- De verlichtingsmodus is bij alle functies beschikbaar.
- De verlichtingsmodus onthoudt zijn voorgaande modus. Druk nadat u een eerste keer op **LIGHTING** op het toestel hebt gedrukt nogmaals om van modus te veranderen.
- Als u gebruik wilt maken van MY STYLE moet u een bron koppelen met de "LG XBOOM" app.
- Kijk niet direct in het lichtgevende gedeelte wanneer LIGHTING is ingeschakeld.
- Als de helderheid van het licht verblindend is, schakel dan de verlichting van de ruimte in of schakel de **LIGHTING** van de unit uit.
- Om bovenste enonderste LED-verlichting aan of uit te zetten, houd **LIGHTING** op het apparaat gedurende 3 seconde vast.

Op het display	Beschrijving
FLASH ON	Bovenste en onderste LED-verlichting is ingeschakeld.
FLASH OFF	Bovenste en onderste LED-verlichting is uitgeschakeld.

Slaapfunctie instellen

Druk herhaaldelijk op **SLEEP** op de afstandsbediening om een vertragingstijd tussen de 10 en 180 minuten te selecteren. Na de vertragingstijd wordt het apparaat uitgeschakeld.
Om de slaapmodus te annuleren, druk herhaaldelijk op **SLEEP** op de afstandsbediening totdat "SLEEP OFF" verschijnt.

Opmerking

- U kunt controleren hoe lang het nog duurt voordat het toestel wordt uitgeschakeld. Druk op **SLEEP** op de afstandsbediening om de resterende tijd te bekijken of te wijzigen.
- U kunt de resterende tijd bewerken als de resterende tijd of "DIMMER ON" wordt weergegeven.

Dimmer

Druk eenmaal op **SLEEP** op de afstandsbediening.
Het scherm wordt met de helft verduisterd.
Druk herhaaldelijk op **SLEEP** op de afstandsbediening totdat "SLEEP OFF"verschijnt om de slaapfunctie te annuleren.

Opmerking

Alle verlichting wordt uitgeschakeld als de dimmer gebruikt wordt.

Automatisch afsluiten

Dit apparaat gaat vanzelf uit om te besparen op elektriciteitsverbruik, indien de hoofdunit niet is aangesloten op een extern apparaat en gedurende 15 minuten niet wordt gebruikt.
De unit schakelt zichzelf ook uit na zes uur als de hoofdunit verbonden is met ander apparaat met behulp van analoge invoer.
De Automatische uitschakelfunctie wordt alleen toegepast op het MAIN-apparaat in het geval van WIRELESS PARTY LINK-verbinding. In het geval van het OTHER-apparaat is Auto stroom uit beschikbaar na het ontkoppelen van OTHER -apparaat en MAIN-apparaat.

Hoe u de draadloze netwerkverbinding of het draadloze apparaat kunt ontkoppelen.

Zet de unit uit door langer dan 5 seconden op de aan/uit-knop te drukken.

AUTO POWER Aan

Deze unit gaat automatisch aan door een invoerbron : LG TV, **Bluetooth** of Optisch

Wanneer u uw met dit apparaat verbonden tv inschakelt, dan herkent dit toestel het inputsignaal en selecteert het de juiste functie. U kunt het geluid uit het toestel horen.

Als u probeert uw **Bluetooth**-apparaat te verbinden, gaat deze unit aan en verbindt uw **Bluetooht**-apparaat. U kunt uw muziek afspelen.
Wanneer u dit apparaat uitschakelt door elke keer op ⏻ op het apparaat te drukken gedurende 5 seconden, kunt u de AUTO POWER-functie in- of uitschakelen.

Op het display	Beschrijving
AUTO POWER ON	AUTO POWER-functie is ingeschakeld.
AUTO POWER OFF	AUTO POWER-functie is uitgeschakeld

Opmerking

- Afhankelijk van het aangesloten apparaat is het mogelijk dat deze functie niet werkt.
- Afhankelijk van het aangesloten apparaat, gaat deze unit aan, maar de **Bluetooth** functie is mogelijk niet verbonden.
- Als u de **Bluetooth** verbinding ontkoppelt op deze unit, proberen sommige **Bluetooth** apparaten continu verbinding te maken met de unit. Daarom wordt aanbevolen om de verbinding te ontkoppelen voordat u de unit uit zet.
- Als u probeert te verbinden met de "LG XBOOM" app, wordt de **Bluetooth**-functie van deze unit aangezet.
- Als u de unit aanzet met de LG TV of de **Bluetooth** functie, wordt de correcte functie van deze unit aan gezet.
- Als al met deze unit gepaard is, kan deze unit automatisch inschakelen via een invoerbron, als deze unit uitgeschakeld wordt.
- Indien u het apparaat direct hebt uitgeschakeld, kan het niet automatisch meer worden ingeschakeld met de functie AUTO POWER. Het apparaat kan echter wel worden ingeschakeld met de functie AUTO POWER wanneer het optische signaal binnenkomt na 5 seconden zonder signaal.

Wijziging van de Auto-functie

Dit apparaat herkent invoersignalen, zoals optisch, **Bluetooth**, LG TV en Aux 1 en schakelt vervolgens automatisch over naar de geschikte functie.

Als u probeert het Bluetooth-apparaat aan te sluiten

Wanneer u probeert uw **Bluetooth**-apparaat te verbinden met deze unit, wordt de **Bluetooth**-functie geselecteerd. Speel uw muziek af op het **Bluetooth**-apparaat.

Wanneer AUX IN 1 (3,5 mm stereo kabel) is verbonden

Als u een draagbaar apparaat verbindt met de **AUX IN 1** aansluiting, wordt de functie AUX 1 geselecteerd. Speel uw muziek af op het draagbare apparaat.

Als het optisch signaal binnenkomt

Bij het inschakelen van het externe apparaat, dat met een optische kabel aangesloten op deze unit, schakelt de unit over op optisch. U kunt het geluid van uw apparaat horen.

Als uw LG TV is aangesloten

Wanneer u uw LG TV die verbonden is met LG Sound Sync (Draadloze verbinding) aan zet, verandert deze unit de functie naar LG TV. U kunt het geluid uit uw TV horen.

Opmerking

- Deze functie is niet beschikbaar tijdens het opnemen of verwijderen.
- Deze functie werkt alleen met apparaten die eerder verbonden zijn.
- Als de **Bluetooth**-verbindingsvergrendeling is ingeschakeld is de **Bluetooth**-verbinding alleen beschikbaar voor de **Bluetooth**- en LG TV-functie. (Pagina 29)
- LG Sound Sync (optisch) wijzigt hetzelfde als de OPTICAL functie.

Instellen van de Klok

1. Schakel de unit in.
2. Houd **CLOCK** op de afstandsbediening ingedrukt.
3. Selecteer tijdmodus door te drukken op ⏮/⏭ op de afstandsbediening.
   - AM 12:00 (voor een AM en PM weergave) of 0:00 (voor een 24 uurs weergave)
4. Druk op **RDS/SET** op de afstandsbediening om uw selectie te bevestigen.
5. Selecteer de uren door te drukken op ⏮/⏭ op de afstandsbediening.
6. Druk op **RDS/SET** op de afstandsbediening.
7. Selecteer de minuten door te drukken op ⏮/⏭ op de afstandsbediening.
8. Druk op **RDS/SET** op de afstandsbediening.

Instellen van de klok via de “LG XBOOM” App

Installeer “LG XBOOM” app op uw Android-apparaat. (Pagina 30-31)

De klok van uw unit zal automatisch gesynchroniseerd worden met uw apparat door **Bluetooth**-verbinding te activeren via de “LG XBOOM” app.

De speler als wekker gebruiken

1. Schakel de unit in.
2. Houd **ALARM** op de afstandsbediening ingedrukt.
3. Druk op ⏮/⏭ op de afstandsbediening om de uren en minuten te veranderen en druk op **RDS/SET** op de afstandsbediening om op te slaan.
4. Druk op ⏮/⏭ op de afstandsbediening om de functie te selecteren en druk op **RDS/SET** op de afstandsbediening om op te slaan.
   -Druk op ⏮/⏭ op de afstandsbediening om een vooraf ingesteld nummer te selecteren wanneer u de tuner selecteert en druk vervolgens op **RDS/SET** op de afstandsbediening.
   Als er geen vooraf ingesteld nummer is, wordt deze stap overgeslagen.
5. Druk op ⏮/⏭ op de afstandsbediening om het volume aan te passen en druk op **RDS/SET** op de afstandsbediening om op te slaan.

Opmerking

- Als u de kloktijd instelt, kunt u de tijd controleren door op **CLOCK** op de afstandsbediening te drukken, zelfs wanneer de speler is uitgeschakeld.
- U kunt het alarm instellen nadat u de tijd van de klok ingesteld heeft.
- Als u de klok de tijd en alarm instelt, kunt u het alarmpictogram “🕒” controleren, door kort te drukken op **CLOCK**, zelfs wanneer de speler is uitgezet.
- Als u de klok en het alarm heeft ingesteld kunt u het pictogram alarm “🕒” en de alarm instellingsgegevens controleren door op **ALARM** te drukken, zelfs wanneer het apparaat is uitgezet.
- U kunt ALARM ON/OFF modus selecteren door te drukken op **ALARM**.

WIRELESS PARTY LINK Verbinding

U kan genieten van het geluid door twee luidsprekers te gebruiken. Om te genieten van WIRELESS PARTY LINK, dient u een andere luidspreker te kopen.

Het is compatibel met een apparaat dat WIRELESS PARTY LINK ondersteunt.

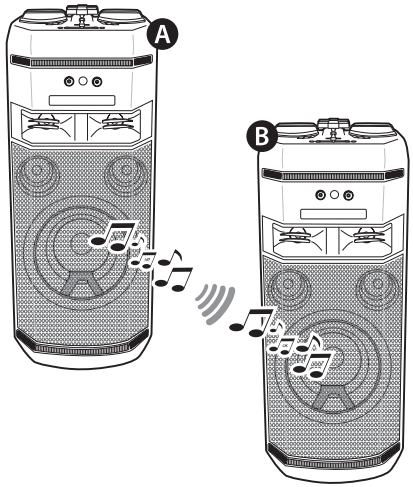

1. Druk op **TWIN** op het toestel. Op het scherm wordt TWIN MODE ROLE SELECT weergegeven.
2. Druk op **TWIN** op het apparaat om MAIN of OTHER te selecteren.
   - Ⓐ Unit : Selecteert MAIN.
   - Ⓑ unit : Selecteert OTHER.

   Twee unit proberen verbinding met elkaar te maken.
3. Waar deze apparaten succesvol met elkaar verbonden zijn, verschijnt de naam van elk verbonden apparaat in elk apparaat.

Opmerking

- Wanneer u de LG Sound Sync of OPTICAL verbinding gebruikt is deze functie niet beschikbaar.
  - Wanneer u de WIRELESS PARTY LINK probeert te verbinden tijdens het gebruiken van de LG Sound Sync functiie of OPTICAL functie, verschijnt “NOT SUPPORT” in het weergavescherm.
  - Wanneer u de functie wijzigt naar OPTICAL of verbonden LG Sound Sync/ OPTICAL bij het gebruiken van WIRELESS PARTY LINK, wordt WIRELESS PARTY LINK vrijgegeven.
- U kunt de microfoon alleen op de OTHER-unit gebruiken. In het geval van een OTHER-unit worden slechts enkele functies ondersteund.
- Wanneer WIRELESS PARTY LINK ontkoppeld is, wordt de OTHER-unit gewijzigd in BLUETOOTH-functie.
- Als de verbinding mislukt, verschijnt “FAILED” op het displayscherm.
- De functie dempen wordt met elkaar gesynchroniseerd.
- De WIRELESS PARTY LINK-verbinding wordt verbroken als u het toestel uitschakelt of op **TWIN** op het toestel drukt.
- Het geluid van de MAIN-unit en de OTHER-unit kan anders zijn afhankelijk van de afspeelstatus of de bron.

Opmerking

- Controleer de volgende informatie als u verbinding maakt met **Bluetooth**.
  - U kunt slechts één **Bluetooth**-apparaat tegelijk aansluiten op de MAIN-unit. U kunt geen **Bluetooth**-apparaat aansluiten op de OTHER-unit.
  - De WIRELESS PARTY LINK-verbinding wordt alleen ondersteund op Android-apparaten. (WIRELESS PARTY LINK verbinding wordt mogelijk niet ondersteund afhankelijk van de specificaties van het aangesloten apparaat of het besturingssysteem.)
  - Verwijderbare/ontkoppelbare **Bluetooth**-apparaten (bijv. Dongle enz.) zullen WIRELESS PARTY LINK niet ondersteunen.
  - Wanneer WIRELESS PARTY LINK is verbonden, is geen **Bluetooth**-verbinding beschikbaar in de status van opnemen of verwijderen.
  - Wanneer u WIRELESS PARTY LINK aansluit terwijl u afspeelt via een verbonden **Bluetooth**-apparaat, kan dit opnieuw worden aangesloten, afhankelijk van de telefoonspecificaties.

Problemen oplossen

Algemeen

Probleem	Oorzaak en oplossing
Het apparaat werkt niet goed.	• Schakel de stroom van dit apparaat en het verbonden externe apparaat (tv, woofer, dvd-speler, versterker, enz.) uit en schakel ze opnieuw in. • Haal het stroomsnoer uit deze unit en het aangesloten externe apparaat (TV, Woofer, DVD-speler, versterker, enz.) en probeer opnieuw verbinding te maken. • Een eerdere instelling is mogelijk niet opgeslagen wanneer de stroom van het apparaat wordt gehaald.
Geen stroom	• Het stroomsnoer is niet aangesloten. Sluit het stroomsnoer aan. • Controleer of de elektriciteit is uitgevallen. Kijk de omstandigheden door een werkend elektronisch toestel te gebruiken met hetzelfde stopcontact.
Geen geluid.	• Controleer of u de juiste functie heeft geselecteerd. Druk op de functietoets en kijk na of u de juiste functie hebt geselecteerd.
De unit start niet met afspelen.	• Er is een niet-afspeelbare disk in het apparaat geplaatst. Controleer de afspeelbare disk. • Er is geen disk in het apparaat aanwezig. Plaats een disk in het apparaat. • De disk is vuil. Reinig de disk. (Pagina 52) • De disk is ondersteboven geplaatst. Plaats de disk met het label of de geprinte kant naar boven.
Nauwkeurig afstemmen op radiozenders is niet mogelijk.	• De antenne is slecht geplaatst of aangesloten. Verbind de antenne stevig. • De signaalsterkte van radiozender is te zwak. Stem handmatig af op de zender. • Er zijn geen zenders voorgeprogrammeerd of de voorgeprogrammeerde zenders zijn gewist (wanneer afgestemd wordt door het scannen van vooraf ingestelde kanalen). Voorkeuze van sommige radiostations, zie pagina 32 voor details.

Probleem	Oorzaak en oplossing
De afstandsbediening functioneert niet goed.	• U houdt de afstandsbediening te ver van het apparaat. Bedien de afstandsbediening binnen een afstand van ongeveer 7m (23ft). • Er is een obstakel aanwezig tussen de afstandsbediening en het apparaat. Verwijder het obstakel. • De batterijen van de afstandsbediening zijn leeg. Vervang de batterijen door nieuwe.
Er is geen luidsprekerlicht	• Bekijk de verlichtingseffecten door op **LIGHTING** te drukken. (Pagina 42)
LG Sound Sync werkt niet.	• Controleer of uw LG TV LG Sound Sync ondersteunt. • Controleer de verbinding van LG Sound Sync. • Controleer de geluidsinstellingen van uw TV en deze unit.
The AUTO POWER function does not work.	• Kijk verbinding van extern toestel na, zoals TV of Bluetooth toestel. • Afhankelijk van het verbonden toestel is het mogelijk dat deze functie niet werkt.

opmerking om de Demo modus te starten

Probleem	Oorzaak en oplossing
Invoerbron kan niet aangepast worden met de '**F**' toets zoals BT (BLUETOOTH), USB enz. En alleen de DEMO modus wordt vertoont op de display.	• Druk 15 seconden op de '**DEMO**' toets op de voornaamste reeks van het product.
De afstandsbedieningen werkt niet goed.	

Algemene specificaties

Algemeen	
Stroomvereisten	Raadpleeg het hoofdlabel op het apparaat.
Stroomverbruik	Raadpleeg het hoofdlabel op het apparaat.
	Netwerk stand-by : 0,5 W (als alle netwerkpoorten zijn geactiveerd).
Afmetingen (B x H x D)	Ong. 430,0 mm x 1050,0 mm x 400,0 mm
Gebruikstemperatuur	5 °C tot 35 °C
Vochtigheid tijdens bedrijf	5 % tot 60 % RH

Invoer	
Digitale audio in (OPTICAL IN)	3,3 V (p-p), optische aansluiting x 1
Analoge audio in (AUX IN 2)	2,0 Vrms (1 kHz, 0 dB), 600 Ω, RCA-aansluiting (L, R) x 1
Draagbaar in (AUX IN 1)	1,0 Vrms (3,5 mm stereojack) x 1
Microfoon (MIC 1/2)	Gevoeligheid 20 mV (1 kHz), 6,3 mm jack x 2

Tuner	
FM-afstembereik	87,5 - 108,0 MHz of 87,50 - 108,00 MHz

Systeem	
Frequentie respons	100 tot 20000 Hz
Signaal-tot-storing ratio	Meer dan 75 dB
Dynamisch bereik	Meer dan 80 dB
Busvoeding (USB)	5 V ⎓ 500 mA
Beschikbare Digitale Invoer Audio Sampling Frequency	32 kHz, 44.1 kHz, 48 kHz, 88.2 kHz, 96 kHz
Beschikbaar Digitaal Invoer Audio formaat	Dolby Audio, PCM

Versterker (RMS Uitgangsvermogen)	
Totale uitvoer	2,000 W RMS
HOOG	550 W RMS X 2 (6 Ω bij 1 kHz, 25 % THD)
LAAG	900 W RMS (12 Ω bij 200 Hz, 15 % THD)

- Ontwerp en specificaties kunnen zonder voorafgaande kennisgeving worden gewijzigd.

Handelsmerken en licenties

Alle andere handelsmerken zijn handelsmerken van hun respectievelijke eigenaren.



Vervaardigd onder licentie van Dolby Laboratories. Dolby, Dolby Audio, en het dubbel-D symbool zijn handelsmerken van Dolby Laboratories.



Het merk en de logo's van **Bluetooth®** zijn gedeponeerde handelsmerken van **Bluetooth** SIG, Inc. en elk gebruik van deze merken door LG Electronics is onder licentie.
Andere handelsmerken en handelsnamen zijn die namen van hun respectievelijke eigenaars.

Onderhoud

Opmerkingen over disks

Omgaan met disks

Plak nooit papier of plakband op de disk.

Disks opbergen

Berg de disk na het spelen op in het bijbehorende doosje. Stel de schijf niet bloot aan direct zonlicht of warmtebronnen en laat de schijf nooit liggen in een in de zon geparkeerde auto.

Schijven reinigen

Vingerafdrukken en stof op de disk kunnen zorgen voor een slechte beeldkwaliteit en geluidstoringen. Reinig de schijf voordat u deze afspeelt, met een schone doek. Wrijf de disk voorzichtig vanuit het midden schoon.

Gebruik geen sterke oplosmiddelen, zoals alcohol, benzine, thinner, commercieel verkrijgbaar reinigingsmiddelen of anti-statische spray die bedoeld is voor oude vinyl grammofoonplaten.

Omgaan met het apparaat

Het apparaat verzenden

Bewaar de originele verzenddoos en verpakkingsmaterialen. Als u het apparaat moet verzenden, kunt u het apparaat voor een maximale bescherming weer inpakken zoals het oorspronkelijk in de fabriek is gedaan.

Houd het oppervlak van de behuizing schoon

Gebruik geen vluchtige stoffen, zoals insecticiden, in de buurt van het apparaat. Als u druk uitoefent wanneer u het apparaat afneemt, kan het oppervlak beschadigd raken. Zorg dat de behuizing niet langdurig in aanraking komt met rubberen of plastic producten.

De unit reinigen

Gebruik een zachte, droge doek om het apparaat te reinigen. Als de oppervlakken extreem vuil zijn, gebruikt u een zachte doek met een milde zeepoplossing. Gebruik geen sterke oplosmiddelen als alcohol, benzine of thinner. Deze producten kunnen het oppervlak van het apparaat beschadigen.

Het apparaat onderhouden

Het apparaat is een high-tech, precisie-apparaat. Wanneer de optische lens of onderdelen van het schijfstation vuil of versleten zijn, kan dit ten koste gaan van de beeldkwaliteit. Neem voor details a.u.b. contact op met het dichtsbijzijnde geautoriseerde service-center.


LG
Life's Good