Sinal digital LG

(SINALIZAÇÃO DO MONITOR)

98LS95D

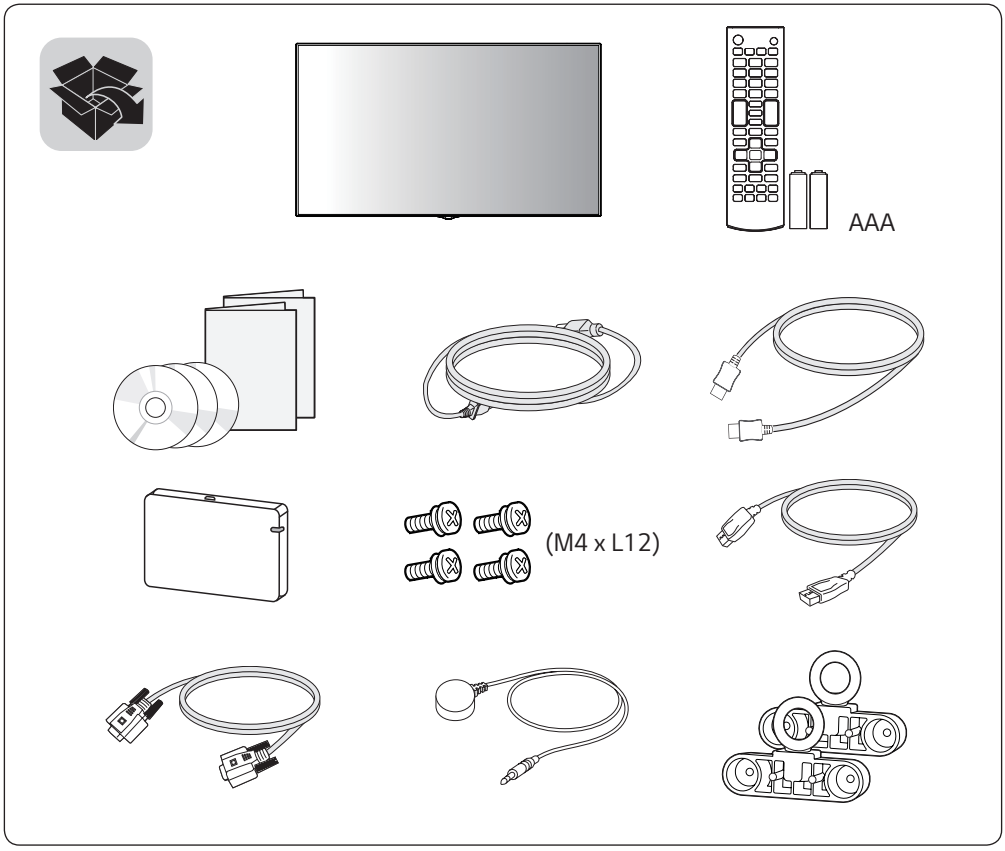

Você pode fazer download dos manuais na Web deste produto nos seguintes sites. (Palavra-chave : LS95D)

• www.lg.com/id-manual

SuperSign : http://partner.lge.com

MFL69726114

P/No: MFL69726114 (1906-REV01)

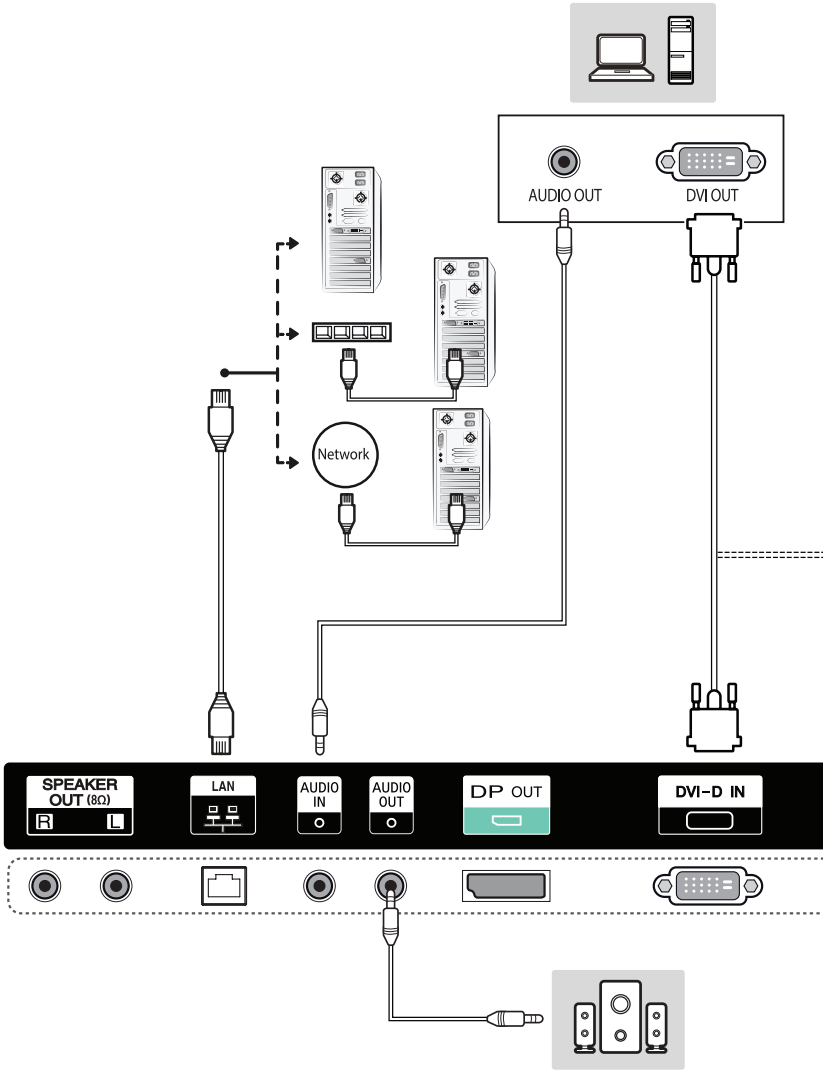
AUDIO OUT
DVI OUT
Network
SPEAKER OUT (8Ω)
R
L
LAN
AUDIO IN
AUDIO OUT
DP OUT
DVI-D IN

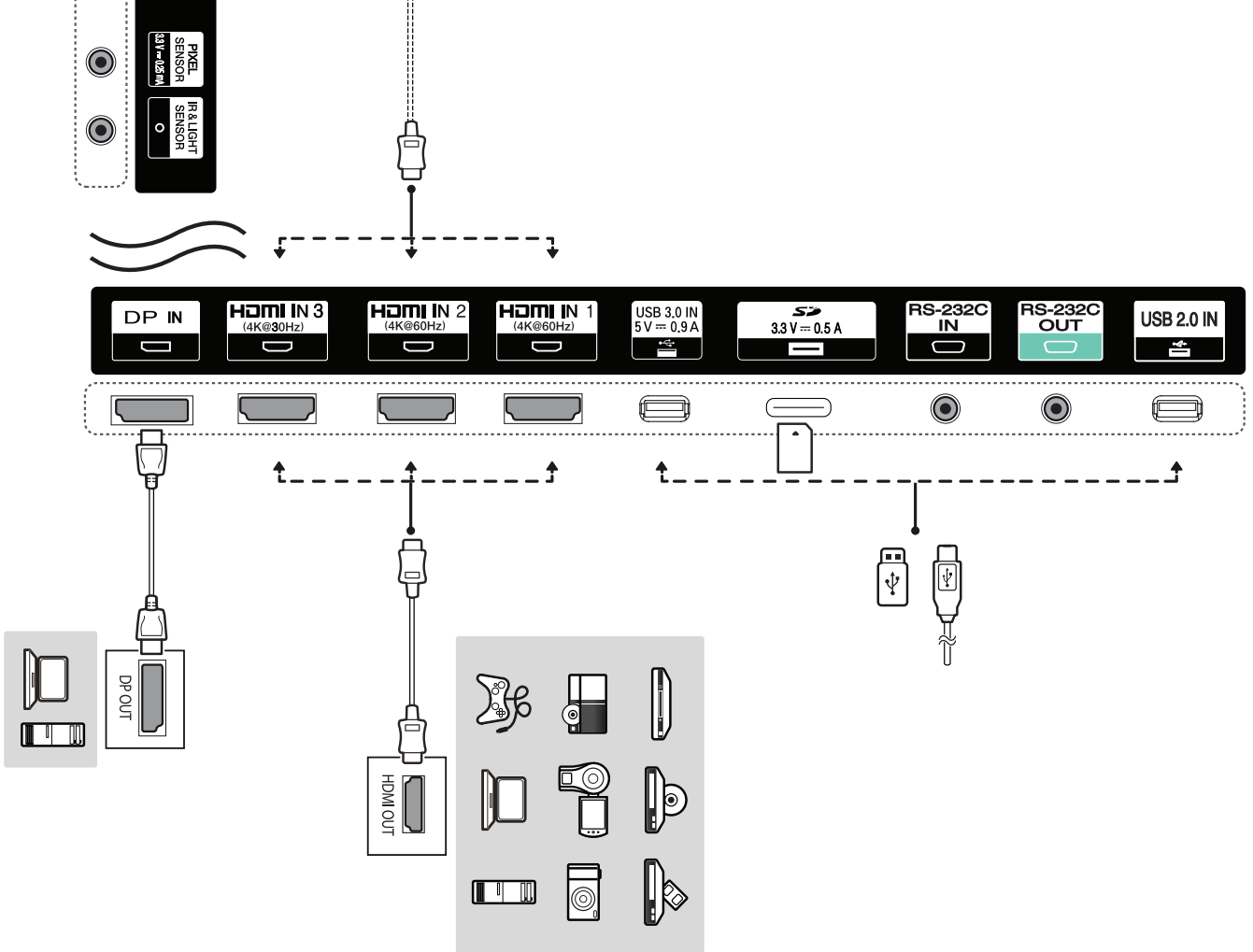
PIXEL SENSOR
3.3 V ⎓ 0.05 mA
IR & LIGHT SENSOR
DP IN
HDMI IN 3
(4K@30Hz)
HDMI IN 2
(4K@60Hz)
HDMI IN 1
(4K@60Hz)
USB 3.0 IN
5 V ⎓ 0.9 A
SD
3.3 V ⎓ 0.5 A
RS-232C IN
RS-232C OUT
USB 2.0 IN
DP OUT
HDMI OUT

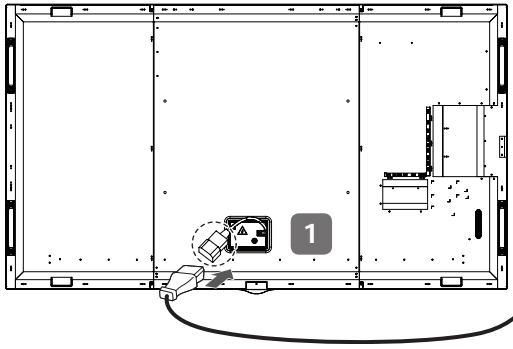
2
1



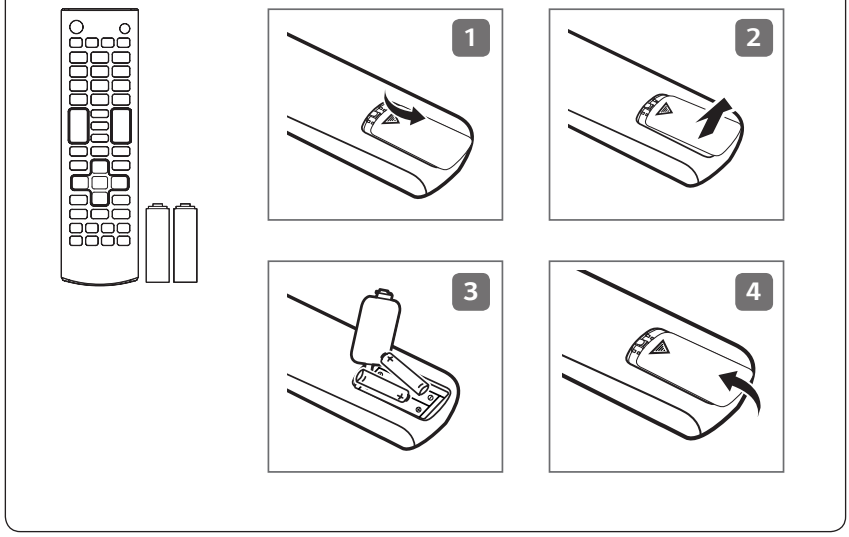
1
2
3
4

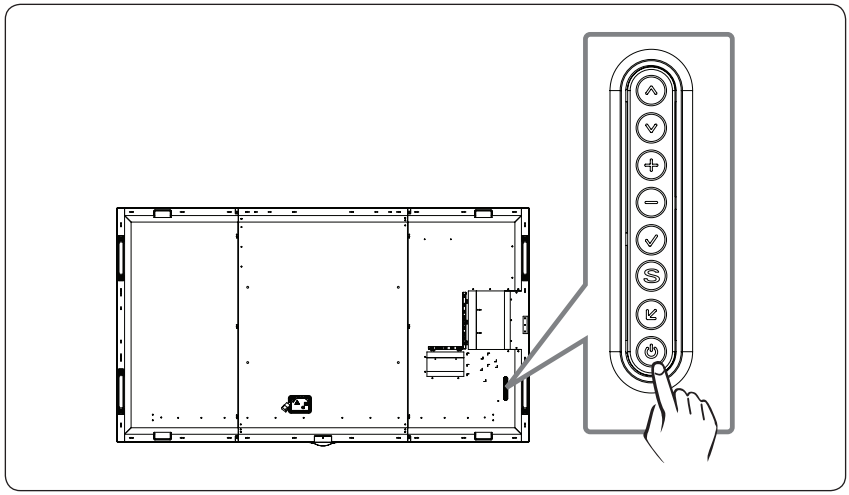

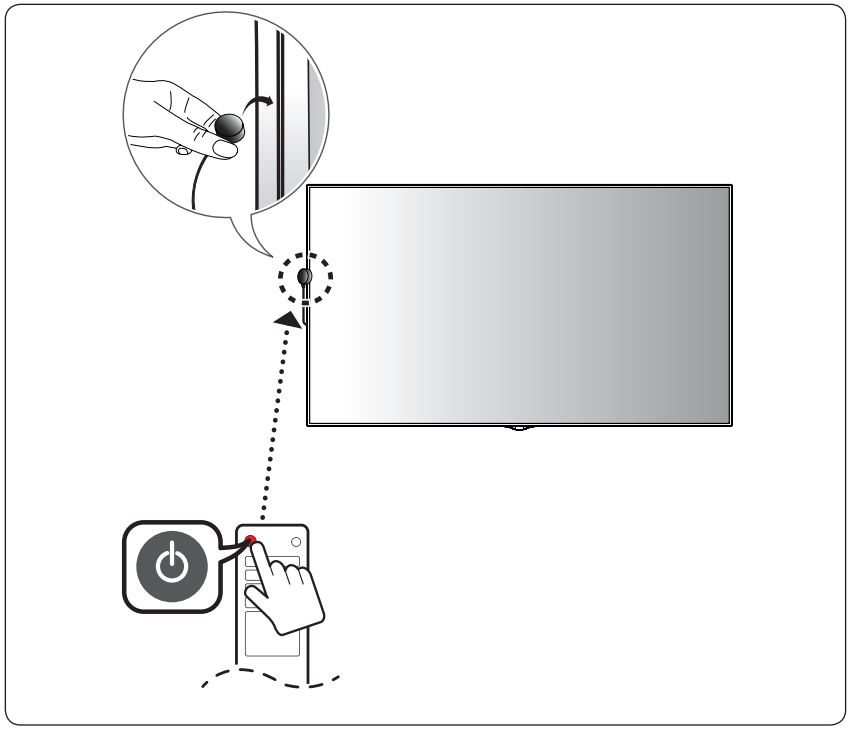


LG
Life's Good