BUKU MANUAL PEMILIK

Layar Iklan Digital LG

(MONITOR LAYAR IKLAN)

Baca buku panduan ini dengan saksama sebelum mengoperasikan perangkat Anda dan simpanlah untuk referensi di masa mendatang.

55VSH7J

NOMOR PENDAFTARAN :
PMKG.340.06.2021

MFL71766801
(2106-REV00)

www.lg.com

Hak Cipta © LG Electronics Inc. 2021. Semua Hak Cipta Dilindungi.

DAFTAR ISI

TINDAKAN PENCEGAHAN.....3

- Tindakan Pencegahan untuk Adaptor AC dan Daya.....4
- Tindakan Pencegahan saat Memindahkan Produk.....6
- Tindakan Pencegahan saat Memasang Produk.....7
- Tindakan Pencegahan untuk Membersihkan Produk.....9
- Tindakan Pencegahan saat Menggunakan Produk.....10
- Tindakan Pencegahan untuk Penggunaan Remote kontrol.....12
- Tindakan Pencegahan saat Mengalami Retensi Gambar.....13
- Pembuangan Produk.....13

PERAKITAN DAN PERSIAPAN... 14

- Aksesori Opsional.....14
- Keterangan Produk dan Tombol.....15
- Tata Letak Tegak.....16
- Lepaskan Lapisan Pelindung sebelum Pemasangan.....16
- Metode Penyimpanan untuk Perlindungan Panel.....17
- Panduan Keamanan dan Pencegahan untuk Pemasangan.....19
- Memasang di Dinding.....21
- Pengaturan Peralatan Eksternal.....23
- Menata Letak Beberapa Layar.....24

REMOTE KONTROL..... 28

MENYAMBUNGKAN 30

- Menghubungkan ke PC.....30
- Koneksi Perangkat Eksternal.....30
- Menggunakan Daftar Masukan.....31
- Monitor Rangkaian Seri.....32

PENYELESAIAN MASALAH..... 33

SPESIFIKASI PRODUK..... 36

LISENSI 39

TINDAKAN PENCEGAHAN

Peringatan Keamanan ditujukan untuk mencegah bahaya atau ancaman tak terduga dengan membantu pengguna menggunakan produk secara aman dan sesuai tujuannya.

PERINGATAN

Bila Anda tidak menghiraukan pesan peringatan, Anda bisa mendapat luka serius atau ada kemungkinan mendapatkan kecelakaan atau kematian.

PERHATIAN

Bila Anda tidak menghiraukan pesan perhatian, Anda bisa mendapat luka ringan atau produk bisa rusak.

PERINGATAN

- Hanya untuk Digunakan Di Dalam Ruangan.

Tindakan Pencegahan untuk Adaptor AC dan Daya

PERINGATAN

- Gunakan hanya kabel listrik atau adaptor AC yang disediakan atau disetujui oleh LG Electronics, Inc. Jika Anda menggunakan kabel listrik lain, pastikan sudah disertifikasi oleh standar nasional. Jika kabel listrik rusak dengan cara apa pun, silakan hubungi pabrik atau pusat layanan resmi terdekat untuk penggantian.
- Operasikan monitor hanya dari sumber listrik (yaitu voltase) yang ditunjukkan dalam spesifikasi produk.
  - Kalau tidak, produk bisa rusak, kebakaran dapat terjadi atau Anda mungkin tersengat listrik. Jika Anda tidak yakin jenis catu daya apa yang Anda miliki, hubungi perusahaan instalasi bersertifikat.
- Pastikan kabel listrik terhubung ke saluran keluar yang teramankan dengan benar.
  - Jika Anda tidak melakukannya, Anda dapat mengalami sengatan listrik atau cedera atau produk dapat rusak.
- Tancapkan steker listrik atau adaptor AC dengan kuat sehingga tidak lepas.
  - Sambungan yang buruk dapat mengakibatkan kebakaran atau sengatan listrik.
- Pada saat ada petir dan kilat, jangan sekali-kali menyentuh kabel listrik dan kabel sinyal karena akan sangat berbahaya.
  - Tindakan ini dapat menyebabkan sengatan listrik.
- Jangan sampai menginjak atau meletakkan benda berat (perangkat elektronik, baju, dsb.) di atas kabel daya atau adaptor AC. Selain itu, jangan tekuk atau cabut kabel listrik atau adaptor AC dengan kekuatan berlebihan.
  - Kabel daya yang rusak dapat menyebabkan kebakaran atau sengatan listrik.
- Jangan menghubungkan kabel listrik atau adaptor AC yang rusak dengan benda tajam ke saluran listrik.
  - Anda bisa tersengat listrik.
- Jangan memasukkan konduktor (seperti sumpit logam) ke salah satu ujung kabel listrik sementara ujung lainnya terhubung ke terminal input di dinding. Selain itu, jangan menyentuh kabel daya seketika setelah dicabut.
  - Anda bisa tersengat listrik.
- Jangan gunakan dengan beberapa stopkontak yang dihubungkan oleh banyak produk listrik dan perangkat pemanas. Gunakan beberapa stopkontak eksklusif dengan terminal pengaman.
  - Kebakaran bisa terjadi karena pemanasan yang berlebihan.

- Jika air atau benda asing masuk ke dalam produk, segera lepaskan kabel daya dan hubungi pusat layanan.
  - Jika tidak, ini dapat menyebabkan kebakaran atau sengatan listrik akibat kerusakan produk.
- Jauhkan kabel listrik atau adaptor AC dari perangkat pemanas.
  - Selubung kabel dapat meleleh dan menyebabkan kebakaran atau sengatan listrik.
- Jangan pernah membongkar, memperbaiki, atau memodifikasi kabel daya atau adaptor AC.
  - Ini dapat menyebabkan kebakaran atau sengatan listrik.
- Perangkat pemutus utama adalah kabel listrik. Pastikan produk dipasang dekat outlet dinding dan bahwa produk mudah diakses.
- Sepanjang unit ini tersambung ke stopkontak AC, maka unit tidak akan terputus dari sumber daya AC meskipun Anda mematikan unit ini.
- Konsumsi daya akan '0' hanya saat steker daya dicabut.
- Gunakan alat perangkai sebagai perangkat pemutus.

⚠ PERHATIAN

- Jika stopkontak, pin dari steker listrik, atau adaptor AC tertutup debu, pastikan untuk mengelapnya dan menjaganya tetap bersih.
  - Terlalu panas karena lapisan debu dapat menyebabkan kebakaran atau sengatan listrik.
- Jika stopkontak, pin steker listrik, atau adaptor AC terkena air, pastikan untuk mengelap dan menjaganya tetap bersih. Selain itu, Jangan sentuh kabel daya atau adaptor AC dengan tangan basah.
  - Ini dapat menyebabkan sengatan listrik.
- Jangan menghidupkan/mematikan produk dengan menancapkan atau mencabut steker listrik dari stopkontak. jangan menggunakan steker listrik sebagai sakelar.
  - Ini dapat menyebabkan sengatan listrik atau kegagalan fungsi pada produk.
- Jangan cabut kabel listrik saat monitor sedang digunakan.
  - Sengatan listrik dapat merusak monitor.

Tindakan Pencegahan saat Memindahkan Produk

PERINGATAN

- Hubungi pusat layanan sebelum memindahkan produk.
  - Bisa menyebabkan sengatan listrik dan merusak produk.
- Sebelum memindahkan, pastikan produk dimatikan, kabel dayanya tercabut, dan seluruh kabel telah dilepaskan.
  - Anda bisa tersengat listrik atau produk bisa rusak.
- Saat memindahkan produk, Jangan mengejutkan produk dan berdampak pada panel depan produk.
  - Anda bisa tersengat listrik atau produk bisa rusak.
- Patuhi jumlah orang sesuai dengan berat produk. (Di bawah 25 kg per orang, gunakan peralatan jika melebihi 100 kg)
  - Jika menggunakan produk yang rusak hubungi pusat layanan karena dapat menyebabkan sengatan listrik atau kebakaran.
- Jangan pegang terbalik sambil hanya memegang dudukan. (Hanya untuk model yang didukung penyangga saja.)
  - Ini dapat menyebabkan dudukan melengkung, kerusakan panel, dan jenis kerusakan lain.

PERHATIAN

- Jangan buang kotak pembungkus produk. Dapat digunakan untuk meletakkan produk di dalam kotak ketika membawanya.

Tindakan Pencegahan saat Memasang Produk

PERINGATAN

- Hubungi pusat layanan sebelum memasang produk.
  - Dapat menyebabkan sengatan listrik dan merusak produk.
- Jangan jatuhkan benda atau memukul produk. Jauhkan dari jangkauan anak-anak dan jangan letakkan mainan atau benda di dekat produk untuk mencegah barang terlempar ke layar produk.
  - Jika dilakukan, dapat menimbulkan luka badan, produk menjadi bermasalah, dan layar bisa rusak.
- Jangan meletakan atau menggantung benda pada produk.
  - Bila monitor jatuh atau terjatuh, Anda bisa terluka.
- Jangan menyentuh permukaan produk yang terlalu panas.
  - Dapat menyebabkan cedera pada manusia.
- Pasang produk tepat di lantai, dinding, dll dengan kuat agar siap menghadapi dampak eksternal seperti angin dan gempa bumi.
  - Anda harus merujuk pada petunjuk yang tersedia.
- Cegah Anak-anak agar tidak memanjat atau bergelantungan pada produk.
  - Bila monitor jatuh atau terjatuh, Anda bisa terluka.
- Jangan pasang di tempat yang memiliki perangkat pemanas seperti pemanas listrik atau peralatan penerangan.
  - Dapat terjadi kebakaran, sengatan listrik, dan kerusakan.
- Jangan memasang produk sendiri karena Anda mungkin melukai diri sendiri atau merusak produk. Silakan hubungi teknisi servis yang ditunjuk oleh pusat layanan.
- Jangan memasang produk ini di dinding yang dapat terkena minyak atau kabut minyak.
  - Hal ini dapat merusak dan menjatuhkan produk.
- Jangan biarkan kabel listrik atau kabel sinyal dll di tempat lalu-lalang.
  - Ini dapat menyebabkan tersandung atau jatuh, yang mengakibatkan sengatan listrik, kebakaran, kerusakan produk, atau cedera.
- Jangan biarkan produk terjatuh saat menghubungkannya ke perangkat eksternal yang terhubung dengan kabel pendek.
  - Ini dapat menyebabkan cedera dan produk rusak.
- Jika Anda menjatuhkan produk atau selubungnya rusak, matikan produk dan cabut kabel listrik serta hubungi pusat layanan.
  - Bila Anda terus menggunakan produk tanpa mengambil tindakan yang benar, sengatan listrik atau kebakaran dapat terjadi.
- Pasang produk di tempat kering yang tidak dekat debu dan air. Hindari suhu dan kelembapan tinggi.
  - Bisa menyebabkan sengatan listrik, kebakaran, dan merusak produk.
- Pasang produk dengan aman di tempat yang dapat menahan berat produk.
  - Kurangnya ketahanan dapat menyebabkan produk jatuh.
- Pilih posisi yang nyaman dan alami untuk mengendurkan otot saat bekerja dengan suatu produk.

⚠ PERHATIAN

- Pasang produk di mana tidak ada interferensi Elektromagnetik.
- Jika Anda memasang produk di tempat yang tidak memenuhi syarat yang disarankan, hal ini mungkin menyebabkan kerusakan serius pada kualitas gambar di produk, masa pakai dan penampilannya. Harap periksa dengan teknisi servis sebelum memasang. Jangan memasang produk di tempat-tempat seperti yang terdapat banyak debu halus atau kabut minyak, zat kimia yang digunakan, terkena sinar matahari langsung, suhunya sangat tinggi atau rendah, kelembapan sangat tinggi.
- Pastikan produk berventilasi baik dengan memasang pada jarak (100 mm atau lebih) dari dinding.
  - Jika Anda memasang produk terlalu dekat dengan dinding, produk dapat mengalami perubahan bentuk atau kebakaran dapat terjadi karena panas internal.
- Jangan menutupi produk dengan taplak meja atau tirai atau bahan lain (mis. plastik) saat ditancapkan ke dalam lubang ventilasi produk. Jangan menghalangi lubang ventilasi dari produk.
  - Produk bisa cacat atau kebakaran bisa terjadi karena pemanasan yang berlebihan di dalam produk.
- Jangan memasang produk di area yang buruk ventilasinya (misalnya di lemari buku atau kamar kecil) atau di luar dan hindari meletakkan pada bantal atau karpet.
  - Produk bisa terbakar karena suhu yang telalu panas di dalam produk.
- Tempatkan produk di tempat yang datar dan stabil yang cukup besar untuk menyangga produk.
  - Bila produk jatuh, Anda bisa terluka atau produk bisa rusak.
- Saat memasang produk di rak atau lemari, pastikan bahwa bagian bawah produk tidak menonjol ke depan.
  - Produk dapat jatuh karena pusat gravitasi yang tidak seimbang, yang dapat menyebabkan cedera atau kerusakan pada produk. Pastikan untuk menggunakan lemari atau rak yang sesuai dengan produk Anda.

Tindakan Pencegahan untuk Membersihkan Produk

PERINGATAN

- Jaga agar produk selalu bersih.
  - Jika Anda tidak membersihkan unit dalam waktu yang lama dan menjadi tertutup debu, dapat menyebabkan kebakaran atau kerusakan produk.
- Ketika perlu membersihkan bagian dalam produk, Anda harus menghubungi pusat layanan.
  - Jika tidak, pembersihan tanpa dukungan dapat menyebabkan kebakaran, sengatan listrik, atau kerusakan pada produk.
- Untuk membersihkan produk, cabut kabel listrik dan seka perlahan dengan kain lembut agar tidak tergores.
  - Sengatan listrik dapat terjadi atau merusak layar saat tergores.
- Jika Anda ingin membersihkan rangka depan, semprotkan air ke kain lembut 2 hingga 4 kali dan seka pada satu arah saja.
  - Terlalu banyak uap air dapat menyebabkan karat.

PERHATIAN

- Ketika membersihkan produk, cabut kabel listrik dan seka perlahan dengan kain lembut agar tidak tergores. Jangan menyemprotkan air atau cairan lain langsung pada produk. Terutama, jangan membersihkan produk Anda dengan zat kimia, termasuk pembersih kaca, segala jenis penyegar udara, insektisida, pelumas, lilin (mobil, industri), abrasif, tinner, benzena, alkohol, dsb., sebab dapat merusak produk dan/atau panelnya.
  - Ini juga dapat mengakibatkan kebakaran, sengatan listrik, atau kerusakan pada produk (perubahan bentuk, korosi, atau kerapuhan).

Tindakan Pencegahan saat Menggunakan Produk

PERINGATAN

- Jangan gunakan produk di lingkungan yang bersuhu terlalu tinggi dan berkelembapan tinggi.
  - Bisa menyebabkan sengatan listrik dan merusak produk.
- Jika Anda menggunakan produk dalam jangka waktu yang lama, istirahatlah dari waktu ke waktu untuk melindungi penglihatan Anda.
  - Penglihatan yang terus-menerus dapat menyebabkan gangguan penglihatan.
- Mendengarkan dengan volume tinggi atau penggunaan dalam waktu lama dapat menyebabkan kerusakan pada pendengaran Anda.
- Seandainya ada cairan atau benda asing yang masuk ke dalam produk, matikan dan cabut stekernya dari stopkontak dinding dan hubungi pusat layanan kami.
  - Jika tidak, produk dapat menyebabkan kebakaran atau sengatan listrik.
- Seandainya tidak ada gambar yang muncul pada layar atau tidak ada suara yang terdengar, hentikan penggunaan produk. Matikan segera, cabut stekernya dari stopkontak, dan hubungi pusat layanan kami.
  - Jika tidak, produk dapat menyebabkan kebakaran atau sengatan listrik.
- Jangan jatuhkan benda atau dibenturkan pada produk atau layar.
  - Ini dapat menyebabkan cedera pada manusia, masalah pada produk, dan merusak layar.
- Jika Anda mencium bau asap atau bau lainnya atau mendengar suara aneh, cabut kabel listrik dan hubungi pusat layanan.
  - Jika Anda terus menggunakan produk tanpa mengambil tindakan yang tepat, dapat terjadi sengatan listrik atau kebakaran.
- Jangan membongkar, memperbaiki, atau memodifikasi produk sendiri. Hubungi pusat layanan jika Anda perlu memperbaikinya.
  - Dapat terjadi kebakaran atau sengatan listrik.
- Jangan meletakkan benda yang berisi cairan, seperti vas, gelas, dll. di atas produk untuk mencegah cairan masuk ke dalam produk.
  - Bila diabaikan dapat mengakibatkan kebakaran, sengatan listrik, kerusakan, atau perubahan bentuk.
- Jangan menekan keras atau menggores permukaan produk dengan tangan atau benda tajam seperti paku, pensil, atau pena. Jangan mengguncang atau menggores bagian depan dan samping layar dengan benda tajam.
  - Ini dapat merusak produk dan menyebabkan produk gagal berfungsi.
- Jangan menyentuh produk jika terkena sinar matahari atau cahaya yang intens karena bisa panas.

- Jangan menggunakan peralatan listrik bertegangan tinggi di dekat produk, (mis., perangkap serangga).
  - Ini dapat menyebabkan kerusakan produk jika terkena sengatan listrik.
- Jika ada kebocoran gas, jangan menyentuh stopkontak, dan buka jendela untuk ventilasi.
  - Jika tidak, produk dapat menyebabkan kebakaran atau sengatan listrik.
- Bila Anda menjatuhkan produk atau kotaknya rusak, matikan produk dan cabut kabel listriknya.
  - Bila Anda terus menggunakan produk tanpa mengambil tindakan yang benar, sengatan listrik atau kebakaran dapat terjadi. Hubungi pusat layanan.
- Jauhkan aksesori kecil dari jangkauan anak-anak.
  - Jika seorang anak menelannya, segera konsultasikan dengan dokter.
- Jauhkan produk dari jangkauan anak-anak. Selain itu, jangan melempar mainan atau benda ke produk atau layar.
  - Ini dapat menyebabkan cedera pada manusia, masalah pada produk, dan merusak layar.
- Semua sambungan sumber daya listrik harus diputus dengan melepaskan kabel daya untuk memutus semua daya dari unit.

⚠ PERHATIAN

- Panel ini adalah produk canggih yang memiliki jutaan piksel. Kadang-kadang, Anda dapat melihat bintik-bintik piksel saat melihat layar. Karena piksel yang dinonaktifkan ini bukan cacat, kinerja dan keandalan produk tidak terpengaruh.
- Jangan menyimpan bahan yang mudah terbakar di dekat produk.
  - Ada bahaya ledakan atau kebakaran.
- Jaga jarak yang tepat dari produk.
  - Ini dapat menyebabkan kerusakan pada penglihatan Anda jika Anda melihat produk terlalu dekat.
- Tetapkan resolusi dan frekuensi yang sesuai berdasarkan produk.
  - Ini dapat merusak penglihatan Anda.
- Istirahatlah secara teratur saat menggunakan produk dalam jangka waktu yang lama.

Tindakan Pencegahan untuk Penggunaan Remote kontrol

PERINGATAN

- Hindari tempat-tempat dengan kelembapan tinggi.
  - Bisa menyebabkan sengatan listrik dan merusak produk.
- Jangan memaparkan baterai pada panas yang berlebihan, seperti sinar matahari langsung, perapian terbuka, dan pemanas listrik.
  - Ini dapat menyebabkan kebakaran dan Anda mungkin terluka.
- Pastikan baterai remote kontrol tidak tertelan oleh anak-anak saat Anda menggantinya. Jauhkan baterai dari jangkauan anak-anak.
  - Jika anak menelan baterai, segera konsultasikan ke dokter.
- Jangan membuang baterai ke dalam api.
  - Harap buang baterai di pusat daur ulang setempat atau toko ritel yang menangani baterai.
- Baterai bekas, termasuk baterai isi ulang, harus didaur ulang secara terpisah dari limbah.
  - Buang baterai bekas dan baterai isi ulang di pusat daur ulang setempat atau toko ritel yang menangani baterai.

PERHATIAN

- Jangan membuat hubungan pendek dan membongkar baterai.
  - Bisa menyebabkan sengatan listrik atau kebakaran.
- Remote kontrol mungkin tidak berfungsi dengan baik di bawah sinar matahari langsung atau di bawah lampu yang kuat. Pindahkan produk jika digunakan dalam kondisi ini.
- Periksa apakah ada penghalang di antara produk dan remote kontrol.
- Jangan mencampur baterai baru dengan baterai lama.
  - Baterai yang terlalu panas atau bocor dapat menyebabkan kebakaran atau sengatan listrik.
- Gunakan hanya jenis baterai yang ditetapkan. Jangan masukkan baterai yang tidak dapat diisi ulang ke dalam pengisi daya.
  - Baterai yang terlalu panas atau bocor dapat menyebabkan kebakaran atau sengatan listrik.

Tindakan Pencegahan saat Mengalami Retensi Gambar

- Menampilkan gambar diam dalam waktu lama dapat menyebabkan kerusakan pada layar, yakni menyebabkan retensi gambar. Sebagian besar produk pihak ketiga memiliki masalah yang sama. Kerusakan yang diakibatkan hal ini tidak dicakup oleh garansi produk.
  - Gunakan screensaver apabila menggunakan monitor dalam jangka waktu lama.

Pembuangan Produk

- Jangan buang produk ini bersama limbah rumah tangga biasa.
- Pembuangan produk ini harus dilakukan sesuai dengan peraturan otoritas lokal Anda.

PERAKITAN DAN PERSIAPAN

PERHATIAN

- Selalu gunakan komponen asli untuk menjaga keselamatan dan kinerja produk.
- Garansi produk tidak akan termasuk kerusakan atau cedera akibat penggunaan komponen palsu.

CATATAN

- Aksesori yang disertakan bersama produk bisa berbeda-beda tergantung pada model atau wilayah.
- Spesifikasi produk atau isi manual ini mungkin saja diganti tanpa pemberitahuan sebelumnya untuk peningkatan fungsi produk.
- Perangkat Lunak & Manual SuperSign
  - Mengunduh dari situs web LG Electronics.
  - Kunjungi situs web LG Electronics (*http://partner.lge.com*) dan unduh perangkat lunak terbaru untuk model Anda.
- Garansi tidak mencakup kerusakan akibat penggunaan produk di lingkungan yang sangat berdebu.

Aksesori Opsional

Tanpa pemberitahuan sebelumnya, aksesori opsional dapat berubah untuk meningkatkan kinerja produk, dan aksesori baru dapat bertambah. Ilustrasi dalam manual ini mungkin berbeda dengan produk dan aksesori sebenarnya.

Kit OPS		
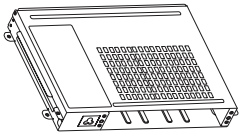	x 4	x 8
KT-OPSF	Sekrup (M3 x L8)	Sekrup (M3 x L5,5)
	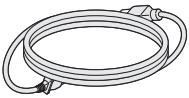	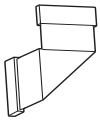
Kartu (Panduan Pengaturan Mudah)	Kabel Daya	Kabel Penghubung

CATATAN

- Aksesori opsional tersedia untuk beberapa model. Jika perlu, beli secara terpisah.
- Sebelum Anda memasang Kit OPS, sambungkan kabel ke port.

Keterangan Produk dan Tombol

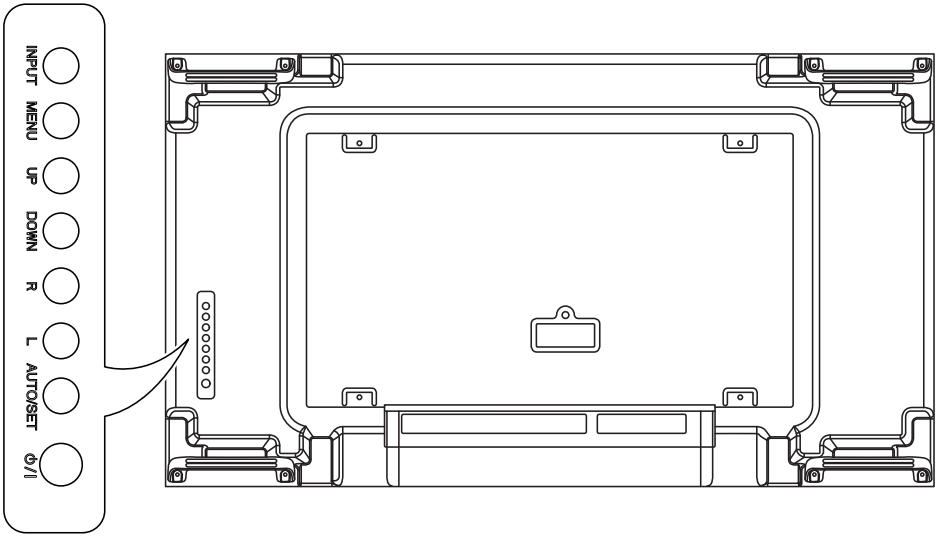

- **INPUT**: Mengganti sinyal masukan.
- **MENU**: Mengakses menu utama atau menyimpan masukan Anda dan keluar dari menu.
- **UP/DOWN**: Menyesuaikan naik dan turun.
- **R/L**: Menggerakkan ke kiri dan ke kanan.
- **AUTO/SET**: Menampilkan mode dan sinyal saat ini.
- **⏻/I**: Mematikan atau menghidupkan daya.

Tata Letak Tegak

Saat memasang dalam tata letak tegak, putar monitor searah jarum jam 90 derajat (bila sedang menghadap layar).

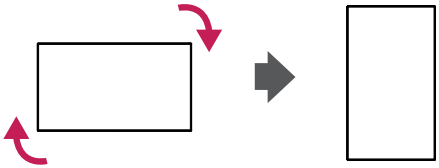

Lepaskan Lapisan Pelindung sebelum Pemasangan

Pastikan lapisan pelindung dilepas dari setiap sudut sebelum memasang produk.

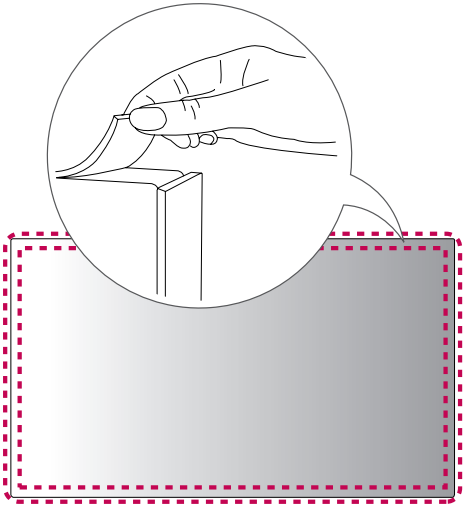

CATATAN

- Simpan bantalan perlindungan yang sudah dilepaskan jika Anda perlu memindahkan produk lagi.

Metode Penyimpanan untuk Perlindungan Panel

Metode yang Benar

1 Jika produk perlu diatur pada posisi berdiri, tahan kedua sisi produk, dan miringkan ke belakang dengan hati-hati. Jangan biarkan panel menyentuh lantai.

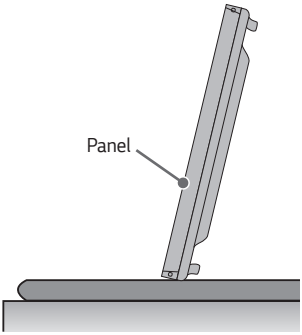

2 Saat merebahkan produk, letakkan bantal di atas lantai yang rata. Letakkan produk di atas bantal dengan panel produk menghadap ke bawah.

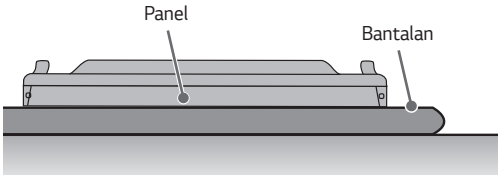

3 Jika tidak tersedia bantal, pastikan lantai bersih kemudian rebahkan produk secara hati-hati dengan panel menghadap ke atas atau ke bawah. Pada saat ini, berhati-hatilah agar tidak ada benda yang jatuh di atas panel.

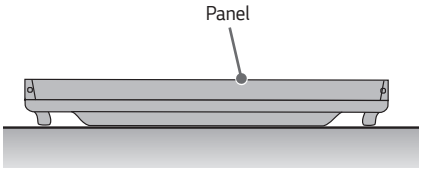

Metode yang Salah

1 Jika produk dimiringkan dengan bertumpu pada bezel, bagian bawah panel bisa rusak.

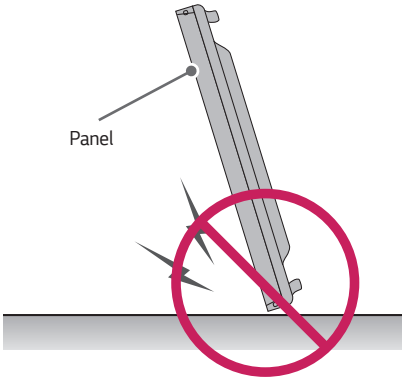

2 Jika produk dimiringkan ke sudut panel, bagian bawah panel dapat rusak.

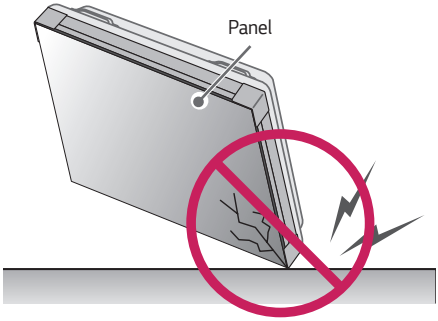

Panduan Keamanan dan Pencegahan untuk Pemasangan

Selama pemasangan, pastikan bahan konduktor apa pun (logam, dll.) tidak masuk melalui celah atau lubang ventilasi antara panel dan penutup belakang.

- Menutup bagian belakang produk dengan kain dapat mencegah benda asing memasuki produk dan menyebabkan kerusakan.
- Pastikan melepas kain setelah pemasangan selesai.

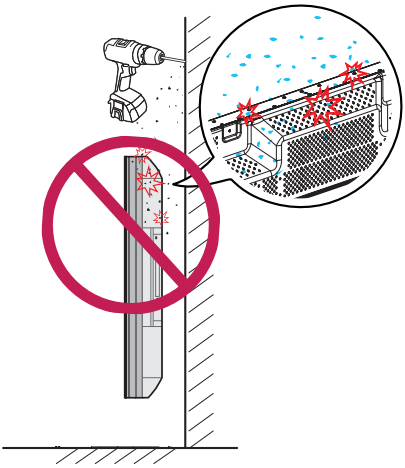

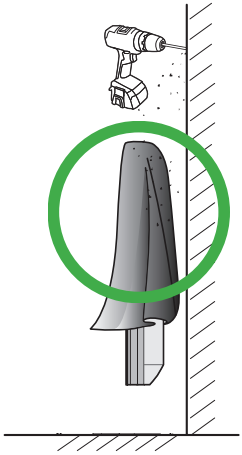

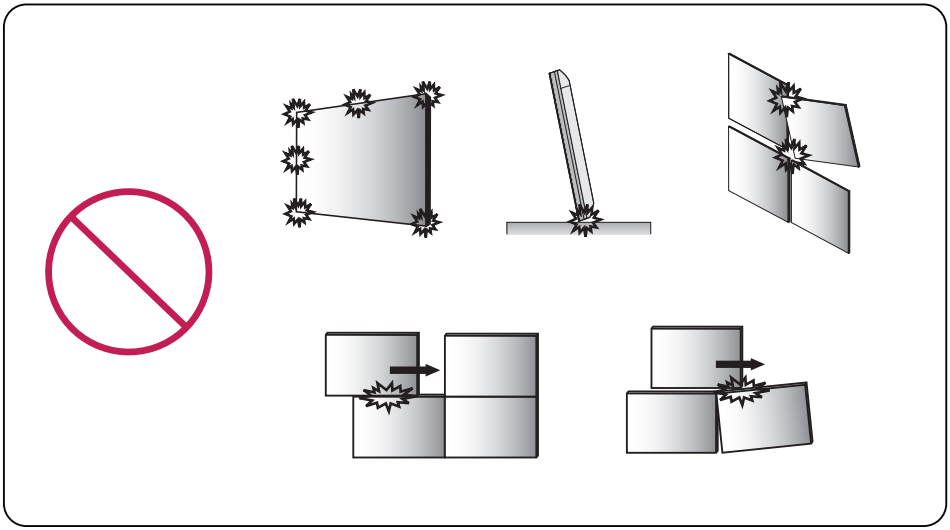

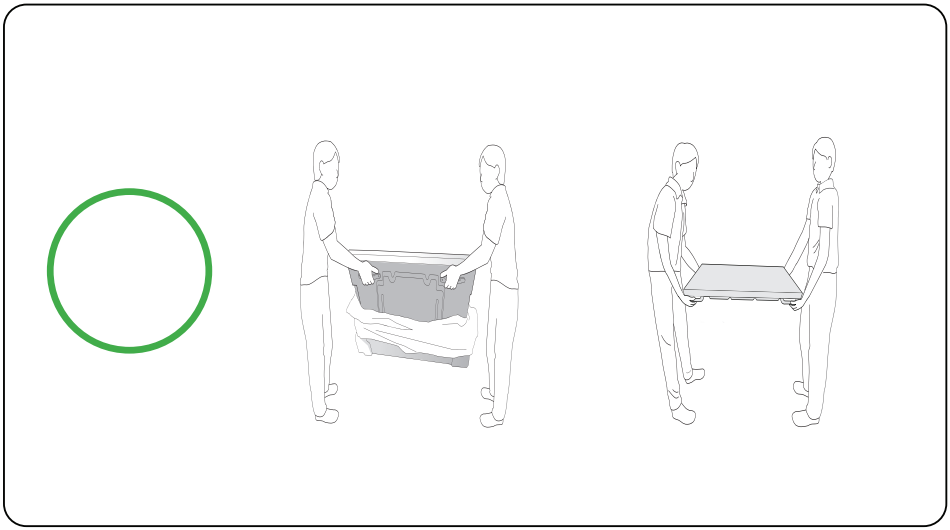

Memasang di Dinding

Untuk memasang Monitor di dinding (opsional), gunakan sekrup VESA yang disediakan sebagai aksesori untuk mengencangkannya.

Pasang monitor dengan jarak minimal 200 mm dari dinding dan sisakan jarak minimal 100 mm di setiap sisi monitor untuk memastikan ventilasi yang memadai. Gunakan pelat pemasangan di dinding dan sekrup yang memenuhi standar VESA.

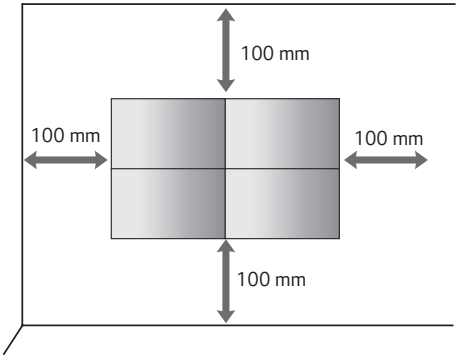

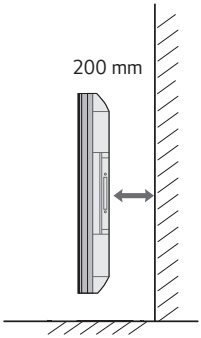

PERHATIAN

- Cabut kabel daya sebelum memindah atau memasang monitor untuk menghindari kejutan listrik.
- Jika Anda memasang produk pada langit-langit atau dinding yang miring, produk bisa jatuh dan menyebabkan kerusakan. Gunakan kit pemasangan di dinding LG resmi dan hubungi penyalur setempat atau personel ahli untuk membantu melakukan pemasangan.
- Jangan mengencangkan sekrup terlalu kencang karena bisa menyebabkan kerusakan pada monitor dan membatalkan garansi Anda.
- Hanya gunakan sekrup dan braket pemasangan di dinding yang memenuhi standar VESA. Kerusakan atau cedera akibat penyalahgunaan atau menggunakan aksesori yang tidak sesuai tidak dilindungi oleh garansi.

CATATAN

- Jangan memasang produk di tempat yang tidak ada ventilasinya (misalnya, di lemari buku atau lemari) atau di atas karpet atau bantal. Jika tidak ada pilihan selain memasang produk pada dinding, pastikan tersedia cukup ventilasi sebelum pemasangan.
  - Bila diabaikan dapat menyebabkan kebakaran akibat peningkatan suhu internal.
- Ilustrasi menunjukkan contoh umum mengenai pemasangan dan mungkin tampak berbeda dari produk sesungguhnya.

Memasang produk ke dinding (opsional)

(Tergantung pada modelnya)

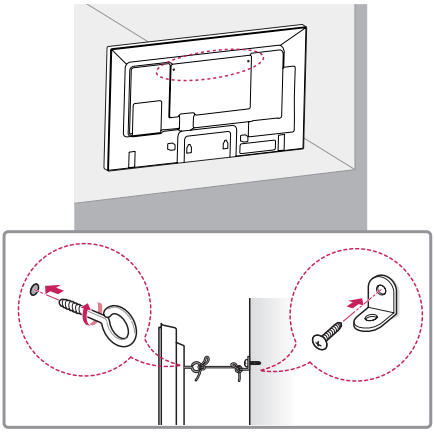

1 Masukkan dan kencangkan baut mata, atau braket di bagian belakang monitor.
   - Jika sudah ada baut yang dimasukkan di posisi baut mata, lepaskan baut lainnya terlebih dulu.
2 Pasang braket dinding dengan baut ke dinding. Cocokkan lokasi braket dinding dan baut mata di bagian belakang monitor.
3 Sambungkan baut mata dan braket dinding dengan kencang dengan kawat yang kokoh.
   Pastikan kawat pengencang horizontal dengan permukaan yang datar.

PERINGATAN

- Jika monitor tidak ditempatkan di lokasi yang cukup stabil, bahaya yang ada adalah monitor akan jatuh. Cedera, khususnya pada anak-anak, dapat dicegah dengan mengambil tindakan pencegahan sederhana seperti:
  - Hanya menggunakan furnitur yang dapat menyangga monitor secara aman.
  - Memastikan monitor tidak menonjol keluar dari pinggir furnitur penyangganya.
  - Tidak menempatkan monitor pada furnitur yang tinggi (misalnya, lemari atau lemari buku) tanpa menahan furnitur dan monitor ke penahan yang sesuai.
  - Tidak menempatkan kain atau bahan lainnya di antara monitor dan furnitur penyangga.
  - Mengajari anak-anak tentang bahayanya memanjat furnitur untuk menjangkau monitor atau pengontrolnya.

PERHATIAN

- Pastikan anak-anak tidak memanjat atau bergantungan pada monitor.

CATATAN

- Gunakan meja atau kabinet yang kuat dan cukup besar untuk menahan monitor dengan aman.
- Braket, baut dan kawat dijual terpisah. Anda dapat memperoleh aksesori tambahan dari penyalur setempat.
- Ilustrasi menunjukkan contoh umum mengenai pemasangan dan mungkin tampak berbeda dari produk sesungguhnya.

Pengaturan Peralatan Eksternal

Penerima IR

Ini memungkinkan sensor remote kontrol ditempatkan di lokasi khusus.
Selanjutnya layar itu dapat mengontrol layar lainnya melalui kabel RS-232C.

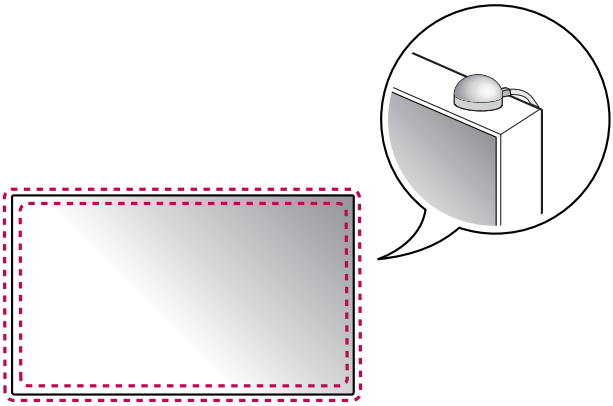

Menata Letak Beberapa Layar

Cara Memasang Perangkat

Contoh tata letak 2 x 2

Dengan menggunakan sekrup untuk memasang kit pemasangan di dinding sesuai standar VESA, pasanglah perangkat ke pelat pemasangan di dinding atau langsung ke dinding.

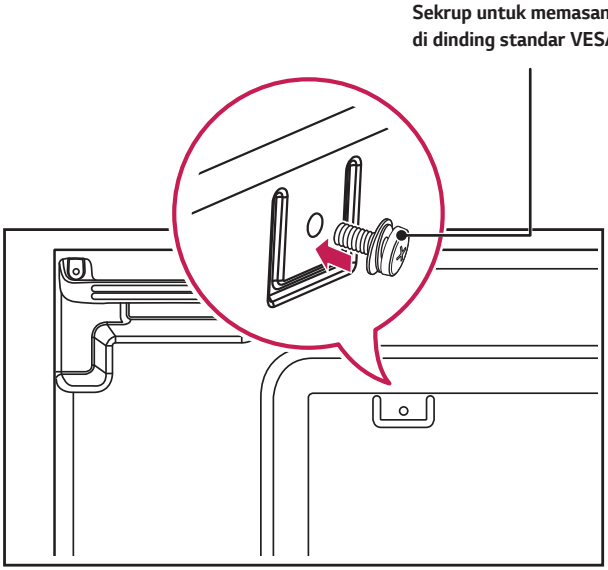

(Satuan: mm)

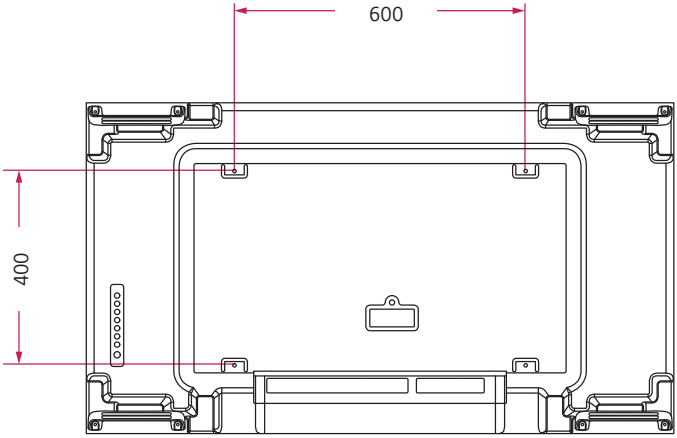

Cara Menggabungkan Perangkat

- Letakkan lembar pelindung di atas sebelum memasang perangkat tambahan.

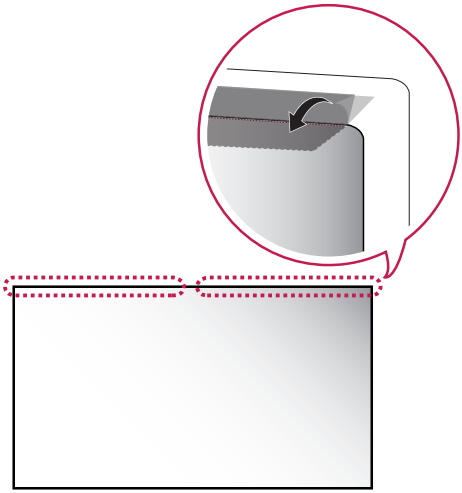

1 Pasang perangkat tambahan menggunakan sekrup pemasangan dinding VESA dengan menggunakan metode yang sama yang disebutkan sebelumnya.

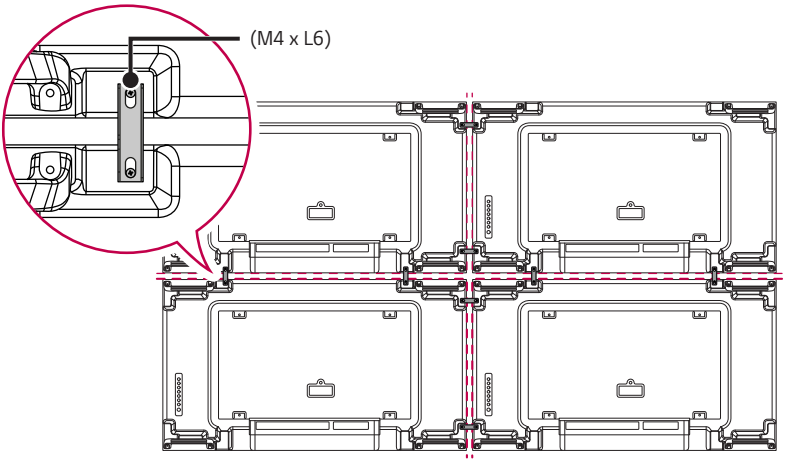

2 Sesuaikan jarak antara perangkat menggunakan panduan ubin, dan lepaskan lembar pelindung.

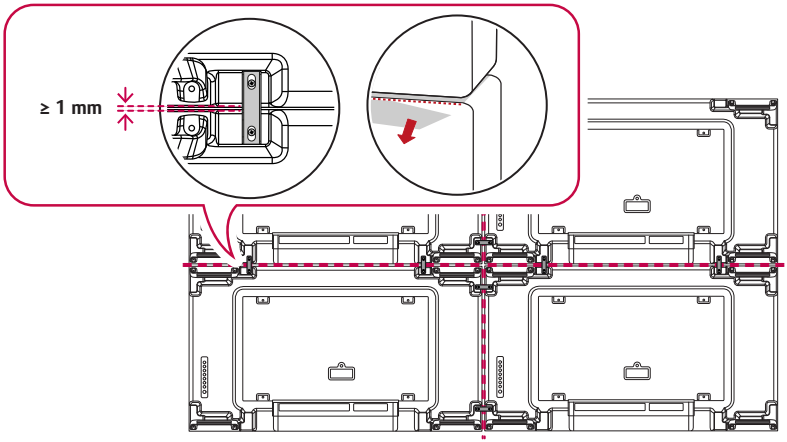

3 Lengkapi ubin 2 x 2. Anda dapat menggunakan berbagai opsi ubin termasuk 3 x 3 dengan menggunakan metode yang sama.

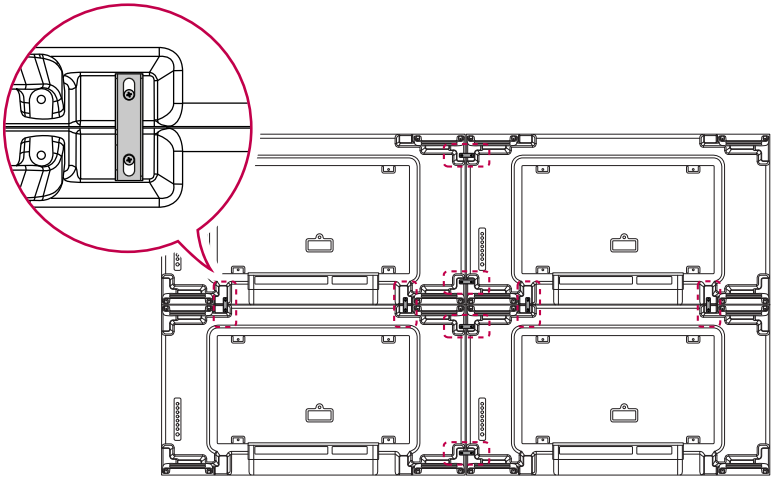

Kelengkapan dari Perangkat (2 x 2 ubin selesai)

⚠ PERHATIAN

- Gagal meletakkan lembaran pelindung di atas sebelum memasang perangkat tambahan dapat menyebabkan kerusakan pada panel.

CATATAN

- Beban yang dikenakan pada setiap perangkat harus didukung oleh pelat pemasangan di dinding atau dinding dengan menggunakan kit pemasangan di dinding standar VESA (600 x 400).
- Beban yang dikenakan pada setiap perangkat harus didukung oleh pelat pemasangan di dinding dengan menggunakan kit pemasangan di dinding standar VESA. (Setiap perangkat harus dipasang erat pada pelat pemasangan di dinding atau dinding.)
- Anda dapat memasang perangkat tanpa menggunakan panduan tata letak; ini tidak memengaruhi kinerja perangkat.
- Sekrup disertakan bersama komponen lainnya dalam kotak, termasuk pengarah petak.

REMOTE KONTROL

Keterangan dalam buku panduan ini berdasarkan pada tombol-tombol di remote kontrol. Baca buku panduan ini dengan saksama dan gunakan monitor dengan benar. Untuk memasang baterai, buka penutup baterai, pasang baterai (1,5 V AAA) dengan menyesuaikan ujung ⊕ dan ⊖ dengan label di dalam tempat baterai, dan tutup penutup baterai. Untuk melepas baterai, lakukan pemasangan dengan cara sebaliknya. Ilustrasi mungkin berbeda dengan aksesori yang sesungguhnya.

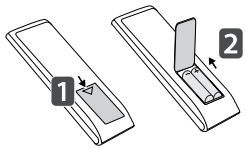

⚠ PERHATIAN

- Jangan mencampur baterai lama dengan baterai baru, karena hal ini bisa merusak remote kontrol.
- Pastikan untuk mengarahkan kontrol jarak jauh ke arah sensor kontrol jarak-jauh pada monitor.
- Beberapa fitur remote kontrol mungkin tidak didukung pada model tertentu.
- Baterai internal dan eksternal tidak boleh terkena panas seperti cahaya matahari langsung, api, atau sejenisnya.

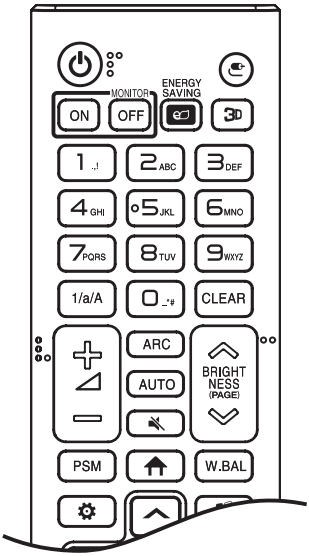

⏻ **(DAYA)** Mengaktifkan atau menonaktifkan monitor.

MONITOR ON Mengaktifkan monitor.

MONITOR OFF Menonaktifkan monitor.

ENERGY SAVING Menyesuaikan kecerahan gambar untuk mengurangi konsumsi energi.

(MASUKAN) Memilih mode masukan.

3D Digunakan untuk menampilkan video 3D. (Fungsi ini tidak didukung.)

Tombol Angka dan Huruf Memasukkan karakter angka atau huruf, tergantung pengaturan.

1/a/A Berpindah-pindah antara angka dan huruf. (Fungsi ini tidak didukung.)

CLEAR Menghapus karakter angka atau huruf yang telah dimasukkan.

(Tombol Volume Naik/Turun) Menyesuaikan tingkat volume.

ARC Pilih ukuran layar.

AUTO Secara otomatis menyesuaikan posisi gambar dan meminimalkan ketidakstabilan gambar. (Ini hanya didukung untuk input RGB.)

(DIAM) Mendiamkan semua suara.

BRIGHTNESS Menyesuaikan kecerahan tampilan.

(PAGE) Beralih ke layar sebelumnya atau berikutnya. (Fungsi ini tidak didukung.)

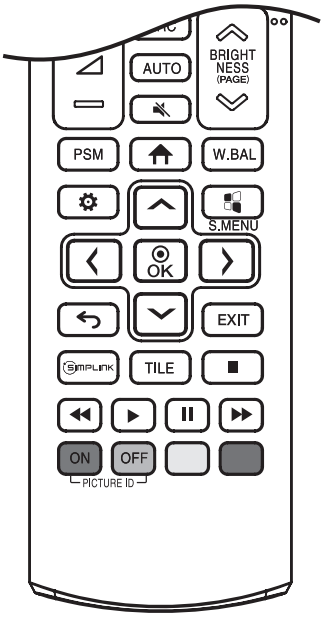

PSM Memilih Mode Gambar.

(BERANDA) Mengaktifkan Peluncur.

W.BAL Masuk ke menu Keseimbangan Putih.

(PENGATURAN) Mengakses menu utama atau menyimpan masukan dan keluar dari menu.

S.MENU Tombol menu SuperSign. (Fungsi ini tidak didukung.)

, OK Setelah memilih menu, pilih dan sesuaikan fungsi.

(KEMBALI) Kembali ke level sebelumnya.

EXIT Tutup menu.

SIMPLINK Memungkinkan Anda mengontrol berbagai perangkat multimedia untuk menikmati multimedia cukup menggunakan kontrol jarak-jauh melalui menu SimpLink.

TILE Anda dapat memilih untuk mengaktifkan/menonaktifkan Mode TILE (UBIN).

(Tombol kontrol) Mengontrol pemutaran media. (Fungsi ini tidak didukung.)

PICTURE ID ON/OFF Apabila nomor ID gambar cocok dengan nomor ID Perangkat, Anda dapat mengontrol monitor mana yang Anda inginkan dalam format multi-tampilan.

- **ON** : Secara individu mengontrol monitor dengan ID gambar yang ditetapkan untuk setiap ID gambar.
- **OFF** : Mengontrol monitor sekaligus.

MENYAMBUNGKAN

Anda dapat menghubungkan beragam perangkat eksternal ke monitor. Ganti mode masukan dan pilih perangkat eksternal yang ingin Anda sambungkan. Untuk informasi selengkapnya tentang sambungan perangkat eksternal, lihat manual pengguna yang disediakan dengan masing-masing perangkat.

Menghubungkan ke PC

Sebagian kabel tidak disertakan. Monitor ini mendukung fitur Plug and Play*.

* Plug and Play: dengan fitur ini PC dapat mengenali perangkat yang dipasang pengguna tanpa konfigurasi perangkat atau intervensi pengguna saat menghidupkan daya.

Koneksi Perangkat Eksternal

Sambungkan penerima HD, pemutar DVD, atau pemutar VCR ke monitor dan pilih mode masukan yang sesuai.

Sebagian kabel tidak disertakan. Untuk kualitas gambar dan suara terbaik, sebaiknya gunakan kabel HDMI untuk menyambungkan ke perangkat eksternal.

CATATAN

- Untuk kualitas gambar terbaik, sebaiknya gunakan sambungan HDMI.
- Agar sesuai dengan spesifikasi produk, gunakan kabel antarmuka berpelindung inti ferit, seperti kabel sinyal D-sub 15 pin dan kabel DVI-D/HDMI.
- Gunakan kabel HDMI®/™ Kecepatan Tinggi. (lebih pendek dari 3 meter)
- Gunakan kabel tersertifikasi dengan logo HDMI tertempel. Jika Anda tidak menggunakan kabel HDMI tersertifikasi, layar mungkin tidak menampilkan gambar atau kesalahan koneksi dapat terjadi.
- Tipe Kabel HDMI yang disarankan
  - Kabel HDMI®/™ Kecepatan Tinggi
  - Kabel HDMI®/™ Kecepatan Tinggi dengan Ethernet
- Jika Anda tidak dapat mendengar suara dalam mode HDMI, periksa pengaturan PC Anda. Beberapa PC mengharuskan Anda mengganti keluaran audio awal ke HDMI secara manual.
- Jika Anda ingin menggunakan mode HDMI-PC, Anda harus mengatur PC/DTV ke mode PC.
- Anda mungkin mengalami masalah kompatibilitas jika menggunakan mode HDMI-PC.
- Pastikan kabel daya tidak terhubung.
- Jika Anda menghubungkan perangkat bermain ke monitor, gunakan kabel yang disertakan bersama perangkat bermain tersebut.
- Gunakan adaptor standar Macintosh karena banyak adaptor yang beredar di pasaran tidak kompatibel. (Sistem persinyalan berbeda)
- Komputer Apple mungkin memerlukan adaptor untuk dihubungkan ke monitor ini. Hubungi atau kunjungi situs web mereka untuk informasi lebih lanjut.
- Saat menghubungkan perangkat audio eksternal, gunakan perangkat dengan amplifier audio.

PERHATIAN

- Hubungkan kabel masukan sinyal dan kencangkan dengan memutar sekrupnya searah jarum jam.
- Jangan menekan layar dengan jari Anda dalam waktu lama karena hal ini dapat menyebabkan distorsi sementara pada layar.
- Hindari menampilkan gambar statis di layar untuk jangka waktu lama untuk mencegah retensi gambar. Gunakan screensaver jika memungkinkan.
- Perangkat komunikasi nirkabel di dekat monitor dapat memengaruhi gambar.

Menggunakan Daftar Masukan

(BERANDA) →

- HDMI1 → HDMI2 → OPS / DVI-D → DISPLAYPORT

Monitor Rangkaian Seri

Untuk menggunakan beberapa produk, pertama-tama sambungkan perangkat eksternal ke produk, sambungkan salah satu ujung kabel masukan sinyal yang didukung ke konektor OUT produk, dan kemudian hubungkan ujung lainnya ke konektor IN produk yang ingin Anda sambungkan.

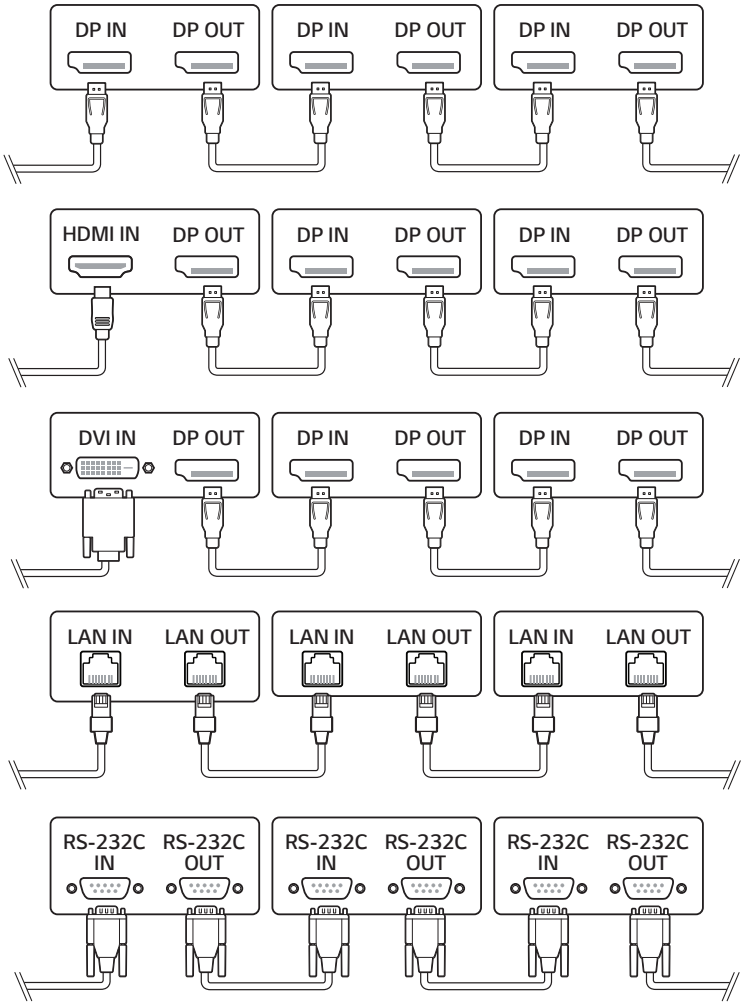

CATATAN

- Jika kabel sinyal antara produk dan PC Anda terlalu panjang, pastikan untuk menggunakan Booster atau kabel optik.
- Menyambungkan ke output video mungkin terbatas tergantung pada kinerja perangkat input yang mendukung HDCP.

PENYELESAIAN MASALAH

» Setiap model mungkin memiliki poin berbeda yang harus diperiksa.
» Untuk informasi tentang pengaturan PC Anda, lihat Bantuan Windows.

Masalah Terkait Penggunaan

- Daya tidak mau hidup.
  - Periksa apakah kabel daya telah ditancapkan dengan benar ke stopkontak.
  - Cobalah menghidupkan setelah melepaskan adaptor AC dan membersihkan port penghubung.
- Pesan 'Produk Tidak Diketahui' muncul saat produk terhubung.
  - Periksa apakah driver PC (kartu grafis) telah dipasang.
  - Periksa apakah fungsi Plug and Play didukung oleh manual pengguna PC (kartu grafis).

Masalah Terkait Layar (Video)

- Pesan yang mengatakan 'Tidak ada sinyal' atau 'Format Tidak Valid' muncul.
  - Kabel sinyal tidak terhubung antara PC dan produk, atau status koneksi kabel tidak stabil. Periksa kabel sinyal.
  - Akses menu input untuk memeriksa sinyal input.
  - Sinyal dari PC (Kartu grafis) di luar kisaran frekuensi horizontal atau vertikal pada produk. Sesuaikan kisaran frekuensi dengan mengacu pada spesifikasi dalam buku panduan ini.
- Posisi layar salah.
  - Periksa apakah resolusi kartu grafis dan frekuensi didukung oleh produk. Jika frekuensi melebihi kisaran yang didukung, gunakan pengaturan PC untuk mengatur resolusi ke nilai yang disarankan.
  - Sinyal analog D-Sub - Tekan tombol **AUTO** pada kontrol jarak jauh untuk secara otomatis memilih status layar optimal yang tepat ke dalam mode saat ini. Jika penyesuaian tidak memuaskan, sesuaikan pengaturan tampilan secara manual di menu OSD.
- Layar ditampilkan abnormal.
  - Hubungkan kabel sinyal yang sesuai dengan sinyal masukan sumber.
- Gambar berkedip-kedip atau bergerak cepat tidak teratur di layar.
  - Jika Anda menghidupkan monitor saat masih dingin, layarnya mungkin berkedip. Hal ini normal.
  - Pastikan pengaturan resolusi dan frekuensi kartu grafis saat ini didukung oleh monitor.
- Garis-garis muncul di latar belakang.
  - Sinyal analog D-Sub - Tekan tombol **AUTO** pada kontrol jarak jauh untuk secara otomatis memilih status layar optimal yang tepat ke dalam mode saat ini. Jika penyesuaian tidak memuaskan, sesuaikan pengaturan tampilan secara manual di menu OSD.
- Derau horizontal muncul atau karakter tampak kabur.
  - Sinyal analog D-Sub - Tekan tombol **AUTO** pada kontrol jarak jauh untuk secara otomatis memilih status layar optimal yang tepat ke dalam mode saat ini. Jika penyesuaian tidak memuaskan, sesuaikan pengaturan tampilan secara manual di menu OSD.

Masalah Terkait dengan Layar (Warna)

- Resolusi warna pada layar buruk (16 warna).
  - Gunakan Pengaturan PC untuk mengatur warna sampai 24 bits (True Color) atau lebih.
- Warna layar tidak stabil atau satu warna.
  - Periksa keadaan sambungan pada kabel sinyal. Atau, pasang ulang kartu grafis PC.
- Bintik-bintik hitam atau bintik-bintik cerah muncul di layar.
  - Beberapa piksel (merah, hijau, biru, hitam) terlihat di layar karena karakteristik unik panel layar. Ini bukan kerusakan produk.
- Layar terlihat gelap.
  - Sesuaikan lagi kecerahan dan kontras.
  - Cahaya latar mungkin perlu diperbaiki.

Masalah Terkait Suara

- Tidak ada keluaran suara.
  - Periksa apakah kabel audio telah terhubung dengan benar.
  - Sesuaikan volume produk atau perangkat eksternal.
  - Periksa apakah suara telah diatur dengan benar.
- Suara terlalu lemah.
  - Pilih suara equalizer yang sesuai.
- Suara terlalu pelan.
  - Sesuaikan volume produk atau perangkat eksternal.
- Untuk beberapa model, Anda perlu membeli speaker eksternal secara terpisah karena mereka tidak memiliki speaker bawaan.

Masalah lainnya

- Daya tiba-tiba dinonaktifkan.
  - Periksa apakah fungsi auto-off diaktifkan pada pengaturan terkait waktu.
  - Sumber listrik belum disuplai dengan benar. Lihat apakah kabel daya produk terhubung dengan benar.
  - Periksa setelan kontrol daya.

Bekas Gambar

- Sisa gambar muncul saat produk dinonaktifkan.
  - Jika Anda menggunakan gambar diam dalam waktu lama, pikselnya mungkin jadi cepat rusak. Gunakan fungsi screensaver.
  - Jika gambar gelap ditampilkan di layar setelah gambar dengan kontras tinggi (hitam dan putih atau abu-abu), ini dapat menyebabkan bekas gambar. Ini normal untuk produk layar.
- Panel LCD yang menampilkan gambar statis untuk jangka waktu lama dapat menyebabkan perbedaan voltase antara elektroda yang mengoperasikan kristal cair. Saat perbedaan voltase antara elektroda terjadi dari waktu ke waktu, kristal cair memiliki kemungkinan untuk tetap sejajar dalam satu arah. Selama proses ini, gambar yang sebelumnya ditampilkan tetap terlihat. Fenomena ini disebut sebagai "bekas gambar".
- Bekas gambar tidak terjadi saat menggunakan gambar yang terus menerus berubah, tetapi dapat terjadi saat menggunakan gambar tetap dalam waktu yang lama. Oleh karena itu disarankan Anda menggunakan instruksi di bawah ini untuk mengurangi kemungkinan terjadinya bekas gambar saat menggunakan gambar tetap. Disarankan agar Anda mengubah layar minimum sekali setiap 12 jam; jika dilakukan lebih sering, pencegahan bekas gambar lebih efektif.
- Kondisi pengoperasian yang disarankan

1 Ubah warna latar dan karakter menggunakan interval waktu yang sama.
  - Saat mengubah warna, penggunaan warna komplementer membantu mencegah bekas gambar.

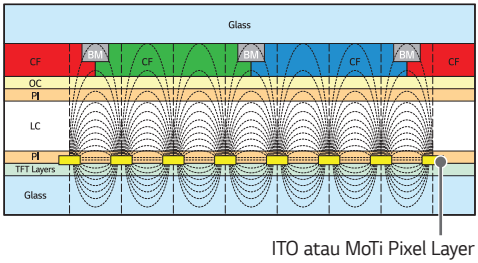

2 Ubah gambar menggunakan interval waktu yang sama.
  - Pastikan karakter atau gambar sebelum mengubah gambar tetap di lokasi yang sama setelah mengubah gambar.

SPESIFIKASI PRODUK

Spesifikasi produk di bawah mungkin dapat berubah tanpa pemberitahuan sebelumnya terkait dengan upgrade fungsi produk.

" ~ " merujuk ke arus bolak-balik (AC), dan " ⎓ " merujuk ke arus searah (DC).

Layar LCD	Jenis Layar	TFT (Thin Film Transistor) Layar LCD (Liquid Crystal Display)
Sinyal Video	Resolusi Maksimum	HDMI1 / HDMI2 / DisplayPort: 3.840 x 2.160 @ 60 Hz OPS: 3.840 x 2.160 @ 30 Hz DVI-D: 1.920 x 1.080 @ 60 Hz - Ini mungkin tidak didukung pada beberapa OS atau jenis kartu video.
	Rekomendasi Resolusi	1.920 x 1.080 @ 60 Hz - Ini mungkin tidak didukung pada beberapa OS atau jenis kartu video.
	Frekuensi horizontal	HDMI1 / HDMI2 / DisplayPort / DVI-D / OPS (PC): 30 kHz hingga 83 kHz HDMI1 / HDMI2 / DisplayPort (PC): 30 kHz hingga 136 kHz
	Frekuensi vertikal	DVI-D (PC): 56 Hz hingga 60 Hz HDMI1 / HDMI2 / DisplayPort / OPS (PC): 58 Hz hingga 62 Hz
	Sinkronisasi	Sinkronisasi Terpisah, Digital
Port input/output		IR IN, RS-232C IN/OUT, HDMI IN 1, HDMI IN 2, DVI-D IN, DP IN/OUT, USB 2.0 IN, AUDIO IN/OUT, LAN IN/OUT, OPS IN
Baterai bawaan		Diterapkan
Persyaratan lingkungan	Suhu Pengoperasian Kelembapan Pengoperasian	0 °C hingga 40 °C 10 % hingga 80 %
	Suhu Penyimpanan Kelembapan Penyimpanan	-20 °C hingga 60 °C 5 % hingga 85 %

55VSH7J

Layar LCD	Besar Piksel	0,630 mm (H) x 0,630 mm (V)
Daya	Tegangan nominal	AC 100-240 V ~ 50/60 Hz, 2,7 A
	Konsumsi Daya	Mode Aktif: 210 W (Tip.) Mode Tidur: ≤ 0,5 W Mode Siaga: ≤ 0,5 W
Dimensi (Lebar x Tinggi x Tebal) / Berat	1210,51 mm x 681,22 mm x 86,5 mm / 16,8 kg	

Mode Dukungan DVI-D / HDMI / DisplayPort / OPS (PC)

Resolusi	Frekuensi horizontal (kHz)	Frekuensi vertikal (Hz)	Keterangan
800 x 600	37,879	60,317	
1.024 x 768	48,363	60	
1.280 x 720	44,772	59,855	
1.280 x 1.024	63,981	60,02	
1.680 x 1.050	65,29	59,954	
1.920 x 1.080	67,5	60	
3.840 x 2.160	67,5	30	HDMI1/2, DisplayPort, OPS
3.840 x 2.160	135	60	HDMI1/2, DisplayPort

Mode Dukungan HDMI / DisplayPort / OPS (DTV)

Resolusi	Frekuensi horizontal (kHz)	Frekuensi vertikal (Hz)	Keterangan
480/60p	31,5	60	
576/50p	31,25	50	
720/50p	37,5	50	
720/60p	45	60	
1.080/50i	28,1	50	
1.080/60i	33,75	60	
1.080/50p	56,25	50	
1.080/60p	67,432	59,94	
1.080/60p	67,5	60	
2.160/30p	67,5	30	HDMI1/2, DisplayPort, OPS
2.160/50p	112,5	50	HDMI1/2, DisplayPort
2.160/60p	135	60	HDMI1/2, DisplayPort

CATATAN

- Bila kabel dihubungkan ke DVI-D, HDMI, atau DisplayPort, Anda dapat memilih mode PC/DTV secara opsional. Anda dianjurkan untuk memilih mode PC saat tersambung ke PC, dan mode DTV saat tersambung ke perangkat lainnya. Mode DTV merujuk pada semua mode kecuali mode PC.
- Frekuensi horizontal: Interval horizontal adalah waktu untuk menampilkan satu garis horizontal. Bila 1 dibagi dengan interval horizontal, jumlah garis horizontal yang ditampilkan setiap detik dapat ditabulasikan sebagai frekuensi horizontal. Satuannya adalah kHz.
- Frekuensi vertikal: Tampilan produk berfungsi menurut gambar layar yang sangat sering berubah setiap detik seperti lampu neon. Frekuensi vertikal atau kecepatan pembaruan adalah jumlah berapa kali gambar ditampilkan per detik. Satuannya adalah Hz.

LISENSI

Lisensi yang berbeda didukung, tergantung pada modelnya. Kunjungi *www.lg.com* untuk informasi lebih lanjut mengenai lisensi.

Istilah HDMI dan HDMI High-Definition Multimedia Interface dan Logo HDMI adalah merek dagang atau merek dagang terdaftar dari HDMI Licensing Administrator, Inc. di Amerika Serikat dan negara-negara lain.

Diproduksi berdasarkan lisensi dari Dolby Laboratories. Dolby, Dolby Vision, Dolby Audio, Dolby Atmos, dan lambang D ganda adalah merek dagang Dolby Laboratories.

Untuk paten DTS, lihat *http://patents.dts.com*. Diproduksi di bawah lisensi dari DTS Licensing Limited. DTS, Simbol, & DTS dan Simbol bersama, DTS 2.0 Channel, DTS 2.0+Digital Out, DTS-HD, dan DTS Virtual:X adalah merek dagang terdaftar atau merek dagang dari DTS, Inc. di Amerika Serikat dan/atau negara lain. © DTS, Inc. Semua Hak Cipta Dilindungi Undang-Undang.

Covered by patents at patentlist.accessadvance.com

LG
Life's Good

ENERGY STAR

This product qualifies for ENERGY STAR®.
Changing the factory default configuration and settings or enabling certain optional features and functionalities may increase energy consumption beyond the limits required for ENERGY STAR® certification.
Refer to ENERGYSTAR.gov for more information on the ENERGY STAR® program.

Model dan nomor seri produk berada di belakang dan salah satu sisi produk. Catat model dan nomor seri produk di bawah jika Anda membutuhkan layanan.

MODEL

NO. SERI

PT. LG ELECTRONICS INDONESIA
KAWASAN INDUSTRI MM2100 BLOK G
CIKARANG BARAT, BEKASI, JAWA BARAT 17520
INDONESIA

Derau sementara saat perangkat DIHIDUPKAN atau DIMATIKAN adalah hal yang normal.