LG
Life's Good

BUKU MANUAL PEMILIK

MONITOR LCD LED

(Monitor LED*)

* Monitor LED LG adalah Monitor LCD dengan Lampu Latar LED.

Harap baca buku panduan ini dengan saksama sebelum mengoperasikan perangkat Anda dan simpanlah untuk referensi di masa mendatang.

24MS500	24MS550
25MS500	25MS550
27MS500	27MS550

MFL72109604
(2401-REV00)

NOMORTANDA PENDAFTARAN :
IMKG.2809.12.2023
(24MS500 25MS500 27MS500)

www.lg.com

Hak Cipta © LG Electronics Inc. 2023. Semua Hak Cipta Dilindungi.

DAFTAR ISI

LISENSI 2

MEMASANG DAN MENYIAPKAN..... 3

MENGGUNAKAN MONITOR 10

PENGATURAN PENGGUNA..... 12

PEMECAHAN MASALAH 20

SPESIFIKASI PRODUK 21

LISENSI

Setiap model mempunyai lisensi berbeda. Kunjungi *www.lg.com* untuk informasi lebih lanjut mengenai lisensi.

HDMI™ HIGH-DEFINITION MULTIMEDIA INTERFACE

Istilah HDMI, Antarmuka Multimedia dengan Definisi Lengkap HDMI, desain Dagang HDMI, dan Logo HDMI adalah merek dagang atau merek dagang terdaftar HDMI Licensing Administrator, Inc.

PERINGATAN PENTING

Unit ini telah direkayasa dan diciptakan untuk memastikan keamanan pribadi Anda, namun penggunaan yang tidak benar dapat menyebabkan terjadinya sengatan listrik atau bahaya kebakaran.

Untuk memastikan pengoperasian yang benar atas semua perlindungan yang ada dalam monitor ini, perhatikan peraturan dasar berikut mengenai pemasangan, penggunaan dan perbaikannya.

Semua pencegahan dan informasi keselamatan berlaku untuk model LCD dan OLED.

Mengenai Keselamatan

Gunakan hanya kabel daya yang disediakan bersama unit ini. Bila Anda menggunakan kabel daya lain, pastikan bahwa kabel tersebut mempunyai sertifikat standar nasional yang berlaku, bila bukan disediakan oleh pemasok. Bila kabel daya rusak, harap hubungi produsen atau penyedia layanan perbaikan resmi terdekat untuk mendapatkan penggantinya.

Kopling perangkat digunakan untuk memutus hubungan perangkat.

Pastikan perangkat dipasang di dekat stopkontak dan pastikan stopkontak mudah dijangkau.

Operasikan monitor hanya dari sumber listrik yang disebutkan dalam spesifikasi buku petunjuk ini atau tertulis pada monitor. Bila Anda tidak yakin jenis sumber listrik yang Anda miliki di rumah, konsultasikan dengan dealer Anda.

Lubang AC dan kabel perpanjangan yang kelebihan beban sangatlah berbahaya. Demikian juga kabel daya yang terkelupas dan steker yang rusak. Hal ini dapat mengakibatkan sengatan listrik atau bahaya kebakaran. Hubungi teknisi layanan Anda untuk mendapatkan penggantinya.

Sepanjang unit ini tersambung ke stopkontak AC, maka unit tidak akan diputus dari sumber daya AC meskipun Anda mematikan unit ini.

Jangan Membuka Monitor

- Tidak ada bagian di dalamnya yang dapat diperbaiki pengguna.
- Ada Voltase Tinggi yang Berbahaya di dalamnya, walaupun monitor telah DIMATIKAN.
- Hubungi dealer Anda bila monitor tidak berfungsi dengan benar.

Untuk Menghindari Cedera

- Jangan tempatkan monitor pada rak miring, kecuali telah dikunci dengan benar.
- Gunakan hanya penyangga yang direkomendasikan oleh produsen.
- Jangan menjatuhkan benda ke atas produk atau membenturkan sesuatu ke produk.Jangan melemparkan mainan atau benda apa pun ke layar produk. Jika dilakukan, dapat menimbulkan luka badan, produk menjadi bermasalah, dan layar bisa rusak.

Untuk Mencegah Kebakaran atau Bahaya

- Selalu MATIKAN monitor bila Anda meninggalkan ruangan dalam waktu yang lama. Jangan pernah MENYALAKAN monitor saat meninggalkan rumah.
- Cegah anak-anak menjatuhkan atau mendorong benda ke dalam pintu kabinet monitor. Beberapa bagian internal dapat menyalurkan voltase yang berbahaya.
- Jangan menambahkan aksesori yang tidak didesain untuk monitor ini.
- Apabila monitor akan tidak digunakan dalam waktu yang lama, cabutlah kabel dari stopkontak di dinding.
- Pada saat ada petir dan kilat, jangan sekali-kali menyentuh kabel daya dan kabel sinyal karena akan sangat berbahaya. Tindakan ini dapat menyebabkan kejutan listrik.

Pemasangan

Jangan biarkan benda apapun menindih atau menggilas kabel daya dan jangan tempatkan monitor dimana kabel daya bisa rusak.

Jangan gunakan monitor ini di dekat air seperti bak mandi, tempat air, tempat cuci piring, tempat cuci baju, ruang bawah tanah yang becek atau di dekat kolam renang. Monitor memiliki lubang ventilasi dalam kabinet untuk pelepasan panas yang dihasilkan selama operasi. Bila lubang ini tertutup, panas yang dihasilkan dapat menyebabkan kegagalan yang dapat menyebabkan bahaya kebakaran. Oleh karena itu, JANGAN PERNAH:

- Menutup lubang ventilasi bagian bawah dengan menempatkan monitor pada tempat tidur, sofa, karpet dan lainnya.
- Menempatkan monitor dalam tempat tertutup kecuali bila ada ventilasi yang mencukupi.
- Menutup lubang dengan kain atau bahan lain.
- Menempatkan monitor di dekat atau di atas radiator atau sumber panas.

Jangan menggosok atau memukul Active Matrix LCD dengan benda keras, karena hal ini dapat menggores, menodai atau merusak Active Matrix LCD secara permanen.

Jangan menekan layar LCD dengan jari terlalu lama, karena hal ini dapat menyebabkan terjadinya bayangan gambar.

Sebagian cacat titik bisa tampak sebagai titik Merah, Hijau atau Biru pada layar. Namun hal ini tidak memiliki pengaruh atau efek atas kinerja tampilan.

Bila mungkin, gunakan resolusi yang direkomendasikan untuk mendapatkan kualitas gambar terbaik untuk tampilan LCD Anda. Bila digunakan dalam suatu mode tanpa resolusi yang direkomendasikan, perbesaran atau pergerakan gambar mungkin muncul pada layar. Namun hal ini merupakan karakteristik panel LCD beresolusi tetap.

Menampilkan gambar diam dalam waktu lama pada monitor mungkin akan meninggalkan bekas gambar atau noda pada layar monitor. Untuk menghindari masalah ini, gunakan screensaver dan matikan produk ini jika tidak digunakan. Bekas gambar atau noda yang disebabkan oleh penggunaan yang lama tidak dilindungi oleh garansi produk ini.

Jangan mengguncang atau menggores bagian depan dan samping layar dengan benda tajam. Apabila dilakukan, layar akan rusak.

Pastikan panel menghadap ke depan dan pegang dengan kedua tangan untuk memindahkannya. Apabila Anda menjatuhkan produk, produk yang rusak dapat mengalami korslet atau menyebabkan kebakaran. Hubungi pusat servis resmi untuk perbaikan.

Hindari suhu dan kelembaban tinggi.

Jangan memasang produk ini pada dinding jika memungkinkan terkena minyak atau cipratan minyak.

- Hal Ini bisa membahayakan produk dan menyebabkan terjatuh.

Untuk layar (monitor) dengan permukaan mengkilat (bezels glossy) pengguna perlu diperhatikan penempatan layar dengan sesuai karena permukaan (bezel) dapat menyebabkan pantulan cahaya terang sekitar mengganggu penglihatan.

Jangan gunakan produk dengan tegangan tinggi di sekitar Monitor. (mis. Raket Listrik)

- Monitor mungkin dapat mengalami kegagalan fungsi seperti sengatan listrik.

Tindakan Pencegahan untuk Adaptor AC dan Daya

Jika air atau benda asing masuk ke dalam produk (TV, monitor, kabel daya, atau adaptor AC), segera lepaskan kabel daya dan hubungi pusat layanan.

- Jika tidak, ini dapat menyebabkan kebakaran atau sengatan listrik yang mengakibatkan kerusakan produk.

Jangan sentuh kabel daya atau adaptor AC dengan tangan basah. Jika pin steker basah atau berdebu, seka dan keringkan sebelum digunakan.

- Jika tidak, ini dapat menyebabkan kebakaran atau sengatan listrik.

Pastikan kabel daya sepenuhnya terpasang ke dalam adaptor AC.

- Jika terpasang longgar, sambungan yang buruk dapat menyebabkan kebakaran atau sengatan listrik.

Pastikan untuk menggunakan kabel daya dan adaptor AC yang diberikan atau disetujui oleh LG Electronics, Inc.

- Penggunaan produk yang tidak disetujui dapat menyebabkan kebakaran atau sengatan listrik.

Saat melepaskan kabel daya, selalu tarik stekernya. Jangan tekuk kabel daya dengan tenaga berlebihan.

- Saluran listrik bisa rusak, yang dapat menyebabkan sengatan listrik atau kebakaran.

Jangan sampai menginjak atau meletakkan benda berat (perangkat elektronik, baju, dsb.) di atas kabel daya atau adaptor AC. Berhati-hatilah agar tidak merusak kabel daya atau adaptor AC dengan benda tajam.

- Kabel daya yang rusak dapat menyebabkan kebakaran atau sengatan listrik.

Jangan pernah membongkar, memperbaiki, atau memodifikasi kabel daya atau adaptor AC.

- Hal Ini dapat menyebabkan kebakaran atau sengatan listrik.

Pastikan stop kontak, adaptor AC, dan pin kabel daya tetap bersih dari debu dan lain-lain.

- Hal ini dapat menyebabkan kebakaran.

Pembersihan

- Cabut sambungan monitor sebelum membersihkan bagian depan layar monitor.
- Gunakan kain lembab (tidak basah). Jangan gunakan aerosol secara langsung pada layar monitor karena penyemprotan yang berlebihan dapat menyebabkan sengatan listrik.
- Saat membersihkan produk, lepas kabel daya dan usap perlahan dengan kain lembut untuk menghindari goresan. Jangan membersihkan dengan kain basah atau menyemprotkan air atau cairan lain langsung ke produk. Karena ini dapat mengakibatkan korslet. (Jangan gunakan bahan kimia seperti bensin, tiner, cat atau alkohol)
- Semprotkan air ke kain lembut 2 hingga 4 kali, dan gunakan kain basah itu untuk membersihkan bingkai depan,usap dalam satu arah saja.

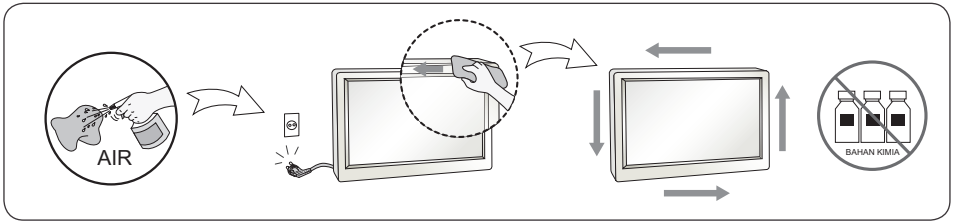

Pembungkusan Kembali

- Jangan buang karton dan bahan pembungkus. Ke duanya dapat digunakan sebagai tempat yang ideal untuk memindahkan unit. Saat mengirim unit ke lokasi lain, bungkus kembali dalam bahan pembungkus aslinya.

MEMASANG DAN MENYIAPKAN

PERHATIAN

- Selalu gunakan komponen asli untuk menjaga keselamatan dan kinerja produk.
- Garansi produk tidak termasuk kerusakan atau cedera akibat penggunaan komponen palsu.
- Disarankan untuk menggunakan komponen yang disediakan.
- Jika Anda menggunakan kabel generik yang tidak disertifikasi oleh LG, layar mungkin tidak menampilkan gambar atau gambar muncul disertai bintik.
- Ilustrasi dalam dokumen ini mewakili prosedur umum, jadi mungkin tampak berbeda dengan produk sesungguhnya.
- Jangan mengoleskan bahan asing seperti oli, pelumas, dsb., ke bagian sekrup saat merakit produk. (Tindakan tersebut dapat merusak produk.)
- Mengencangkan sekrup dengan tenaga yang berlebihan dapat menyebabkan kerusakan pada monitor. Kerusakan yang disebabkan hal ini tidak akan dilindungi oleh garansi produk.
- Jangan membawa monitor dalam posisi terbalik dengan hanya memegang dudukan penyangga. Ini dapat menyebabkan monitor terjatuh dari penyangga dan dapat menyebabkan cedera pada diri sendiri.
- Saat mengangkat atau memindahkan monitor, jangan sentuh layar monitor. Tekanan pada layar monitor dapat menimbulkan kerusakan.

CATATAN

- Komponen mungkin tampak berbeda dengan yang diilustrasikan di sini.
- Tanpa pemberitahuan sebelumnya, semua informasi dan spesifikasi produk dalam buku panduan ini dapat berubah untuk meningkatkan kinerja produk.
- Untuk membeli aksesori opsional, kunjungi toko elektronik atau situs belanja online atau hubungi toko pengecer tempat Anda membeli produk.
- Kabel daya yang disediakan mungkin berbeda, tergantung pada wilayah.

Driver dan Perangkat Lunak yang Didukung

Anda dapat mengunduh dan menginstal versi terbaru dari situs web LGE (*www.lg.com*).

Driver dan Perangkat Lunak	Prioritas Instalasi
Driver Monitor	Direkomendasikan
OnScreen Control	Direkomendasikan

Keterangan Produk dan Tombol

24MS500 25MS500 27MS500

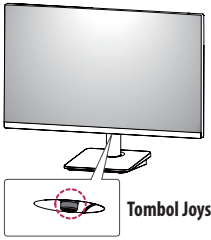

24MS550 25MS550 27MS550

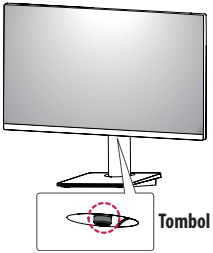

Cara Menggunakan Tombol Joystick

Anda dapat dengan mudah mengontrol fungsi monitor dengan menekan tombol joystick atau menggerakkannya ke kiri/kanan/atas/bawah dengan jari Anda.

Fungsi Dasar

		**Daya hidup**	Tekan tombol joystick sekali dengan jari Anda untuk menghidupkan monitor.
		**Daya mati**	Tekan dan tahan tombol joystick sekali dengan jari Anda untuk mematikan monitor.
	◀/▶	**Kontrol Volume**	Anda dapat mengontrol volume suara dengan menggerakkan tombol joystick ke kiri/kanan.
	▲/▼	**Mengontrol Kecerahan Layar**	Anda dapat mengontrol kecerahan layar dengan menggerakkan tombol joystick ke atas/bawah.

CATATAN

- Tombol joystick berada di bagian bawah monitor.

Memindah dan Mengangkat Monitor

Saat memindah atau mengangkat monitor, ikuti petunjuk untuk mencegah monitor tergores atau rusak dan untuk memastikan keamanan pengangkutan, terlepas dari bentuk atau ukurannya.

- Sebaiknya masukkan monitor dalam kotak asli atau bahan kemasannya sebelum mencoba memindahnya.
- Sebelum memindahkan atau mengangkat monitor, lepaskan kabel daya dan semua kabel lainnya.
- Pegang bagian bawah dan sisi bingkai monitor dengan erat. Jangan memegang panelnya.
- Saat memegang monitor, layarnya harus dihadapkan menjauh dari Anda agar tidak tergores.
- Saat memindah monitor, jangan sampai monitor mengalami guncangan atau getaran berlebihan.
- Saat memindah monitor, jaga agar tetap tegak, jangan memutar monitor pada sisinya atau memiringkan pada sampingnya.

24MS500 | 25MS500 | 27MS500

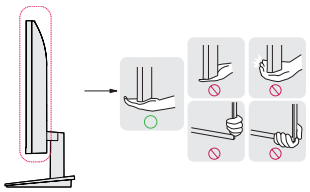

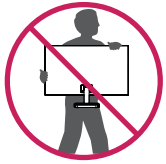

24MS550 | 25MS550 | 27MS550

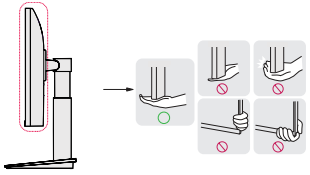

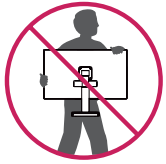

⚠ PERHATIAN

- Sebisa mungkin, hindari menyentuh layar monitor.
  - Hal ini dapat menyebabkan kerusakan pada layar atau beberapa piksel yang digunakan untuk membuat gambar.



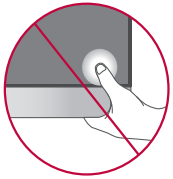

- Jika Anda menggunakan panel monitor tanpa dudukan, tombol joystick mungkin menyebabkan monitor menjadi tidak stabil dan terjatuh, yang menyebabkan kerusakan pada monitor atau cidera badan. Selain itu, ini bisa menyebabkan gangguan fungsi pada tombol joystick.

Memasang di atas Meja

- Angkat monitor dan letakkan di atas meja dalam posisi tegak. Letakkan dengan jarak setidaknya 100 mm dari dinding untuk memastikan ventilasi yang cukup.

24MS500 25MS500 27MS500

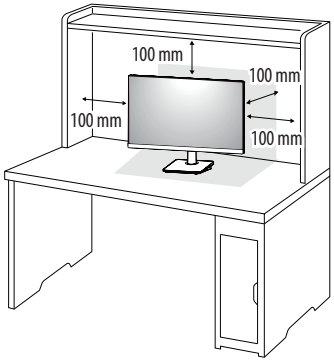

24MS550 25MS550 27MS550

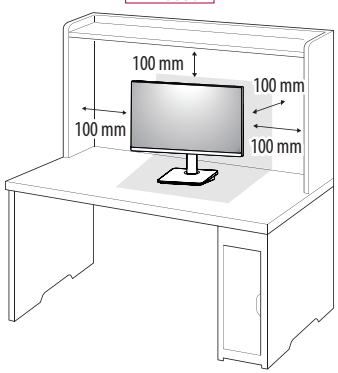

PERHATIAN

- Cabut kabel daya sebelum memindahkan atau memasang monitor. Ada risiko sengatan listrik.
- Pastikan untuk menggunakan kabel daya yang disediakan dalam paket produk dan hubungkan ke stopkontak yang berpengaman.
- Jika Anda memerlukan kabel daya lain, silakan hubungi dealer lokal Anda atau toko pengecer terdekat.

Menyesuaikan Tinggi Penyangga

24MS550 25MS550 27MS550

1. Letakkan monitor yang telah dipasang pada dudukan penyangga dalam posisi tegak.
2. Pegang monitor dengan kedua tangan agar aman.

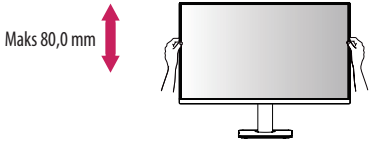

PERINGATAN

- Saat menyesuaikan tinggi layar, jangan letakkan tangan Anda di badan dudukan untuk menghindari cedera pada jari Anda.

Menyesuaikan Sudut

1 Letakkan monitor yang telah dipasang pada dudukan penyangga dalam posisi tegak.

2 Sesuaikan sudut layar.

Sudut layar dapat disesuaikan ke depan atau ke belakang dari -5° hingga 15° untuk kenyamanan melihat.

PERINGATAN

- Untuk menghindari cedera pada jari saat menyesuaikan layar, jangan memegang bagian bawah bingkai monitor sebagaimana diilustrasikan di bawah.
- Berhati-hatilah agar tidak menyentuh atau menekan area layar saat menyesuaikan sudut monitor.

24MS500 | 25MS500 | 27MS500

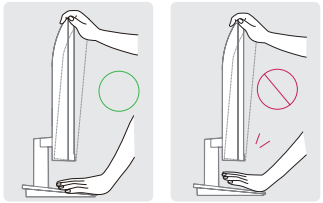

24MS550 | 25MS550 | 27MS550

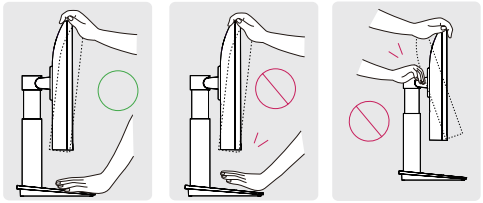

Menggunakan Kunci Kensington

Konektor sistem keamanan Kensington berada di belakang perangkat Monitor.

Untuk informasi lebih lanjut mengenai pemasangan dan penggunaan, bacalah buku manual pengguna kunci Kensington atau kunjungi situs webnya di *http://www.kensington.com*.

Sambungkan monitor ke meja menggunakan kabel sistem keamanan Kensington.

24MS500 | 25MS500 | 27MS500

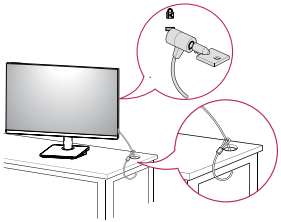

24MS550 | 25MS550 | 27MS550

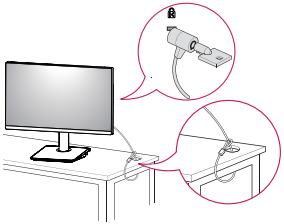

CATATAN

- Sistem keamanan Kensington bersifat opsional. Anda dapat memperoleh aksesori opsional dari toko elektronik.

Memasang Pelat Pemasangan di Dinding

Monitor ini memenuhi spesifikasi pelat pemasangan di dinding atau perangkat kompatibel lainnya.

CATATAN

- Pelat pemasangan di dinding dijual terpisah.
- Untuk informasi lebih lanjut mengenai pemasangan, bacalah panduan pemasangan untuk pelat pemasangan di dinding.
- Hati-hati agar tidak terlalu menekan saat memasang pelat pemasangan di dinding karena dapat merusak layar.
- Lepaskan dudukannya sebelum memasang monitor di dinding dengan melakukan pemasangan berdiri secara terbalik.

Pemasangan ke Dinding

Pasang monitor dengan jarak setidaknya 100 mm dari dinding dan sisakan jarak sekitar 100 mm di setiap sisi monitor untuk memastikan ventilasi yang memadai. Petunjuk pemasangan terperinci dapat diperoleh dari toko pengecer di tempat Anda. Atau, lihat buku panduan untuk memasang dan mengatur braket pemasangan di dinding miring.

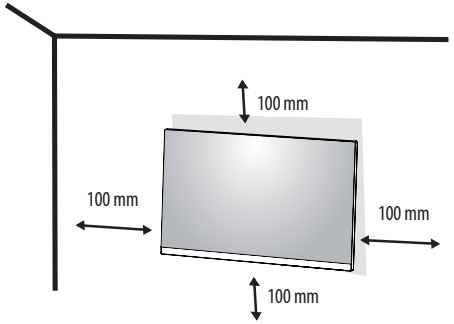

Untuk memasang monitor pada dinding, pasang braket pemasangan di dinding (opsional) ke bagian belakang monitor.

Pastikan braket pemasangan di dinding terpasang erat ke monitor dan ke dinding.

Dudukan Dinding (mm)	75 x 75
Sekrup standar	M4 x L10
Jumlah sekrup	4
Pelat Pemasangan Di Dinding (Opsional)	LSW 149 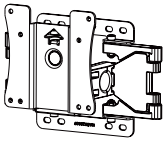

CATATAN

- Sekrup yang bukan standar VESA dapat merusak produk dan menyebabkan monitor terjatuh. LG Electronics tidak bertanggung jawab atas kecelakaan apa pun terkait penggunaan sekrup yang bukan standar.
- Kit pemasangan di dinding disertai panduan pemasangan dan semua komponen yang diperlukan.
- Braket pemasangan di dinding bersifat opsional. Anda dapat memperoleh aksesori opsional dari dealer setempat Anda.
- Panjang sekrup mungkin berbeda untuk tiap braket pemasangan di dinding. Jika Anda menggunakan sekrup yang lebih panjang dari ukuran standarnya, sekrup tersebut dapat merusak bagian dalam produk.
- Untuk informasi lebih lanjut, harap lihat buku panduan pengguna untuk braket pemasangan di dinding.

⚠ PERHATIAN

- Cabut kabel daya sebelum memindah atau memasang monitor untuk menghindari sengatan listrik.
- Pemasangan monitor pada langit-langit atau dinding miring dapat menyebabkan monitor terlepas, sehingga dapat menyebabkan cedera. Gunakan kit pemasangan di dinding yang resmi dari LG dan hubungi dealer setempat atau petugas yang berkualifikasi.
- Mengencangkan sekrup dengan tenaga yang berlebihan dapat menyebabkan kerusakan pada monitor. Kerusakan yang disebabkannya tidak akan dilindungi oleh garansi produk.
- Gunakan braket pemasangan di dinding dan sekrup yang memenuhi standar VESA. Kerusakan akibat penggunaan atau kesalahan penggunaan komponen yang tidak sesuai tidak akan dilindungi oleh garansi produk.
- Saat diukur dari bagian belakang monitor, panjang tiap sekrup yang dipasang harus sebesar 8 mm atau kurang.

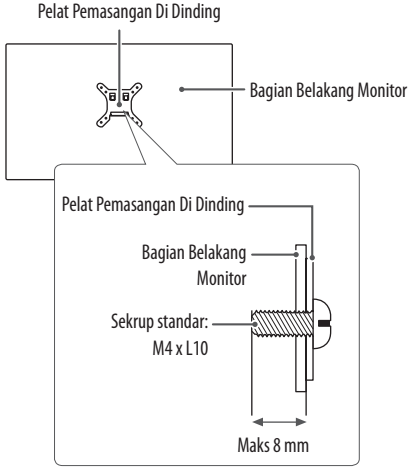

MENGGUNAKAN MONITOR

- Ilustrasi dalam buku manual ini mungkin berbeda dengan produk sebenarnya.

⚠ PERHATIAN

- Jangan menekan layar dalam waktu lama. Hal ini dapat menyebabkan distorsi gambar.
- Jangan menampilkan gambar diam pada layar dalam waktu lama. Hal ini dapat menyebabkan retensi gambar. Gunakan screensaver PC jika memungkinkan.
- Bila menghubungkan kabel daya ke stopkontak, gunakan stopkontak (3-lubang) atau stopkontak yang telah berpengaman.
- Monitor mungkin berkedip saat dihidupkan di area bersuhu rendah. Hal ini normal.
- Kadang-kadang bintik merah, hijau atau biru mungkin tampak pada layar. Hal ini normal.

Menghubungkan ke PC

- Monitor ini mendukung fitur *Plug and Play.

* Plug and Play: Fitur yang memungkinkan Anda menambahkan perangkat ke komputer Anda tanpa harus mengonfigurasi ulang atau menginstal driver manual apa pun.

Koneksi HDMI

Mengirim sinyal video dan sinyal audio digital dari PC Anda ke monitor.

⚠ PERHATIAN

- Menggunakan kabel DVI ke HDMI / DP (DisplayPort) ke HDMI dapat menyebabkan masalah kompatibilitas.
- Gunakan kabel bersertifikasi yang tertera logo HDMI. Jika Anda tidak menggunakan kabel HDMI bersertifikasi, mungkin layar tidak menampilkan gambar atau kesalahan koneksi dapat terjadi.
- Tipe kabel HDMI yang disarankan
  - Kabel High-Speed HDMI®/™
  - Kebel High-Speed HDMI®/™ dengan Ethernet

Menghubungkan ke Perangkat AV

Koneksi HDMI

HDMI mengirimkan sinyal video dan audio digital dari perangkat AV Anda ke monitor.

CATATAN

- Menggunakan kabel DVI ke HDMI / DP (DisplayPort) ke HDMI dapat menyebabkan masalah kompatibilitas.
- Gunakan kabel bersertifikasi yang tertera logo HDMI. Jika Anda tidak menggunakan kabel HDMI bersertifikasi, mungkin layar tidak menampilkan gambar atau kesalahan koneksi dapat terjadi.
- Tipe kabel HDMI yang disarankan
  - Kabel High-Speed HDMI®/™
  - Kebel High-Speed HDMI®/™ dengan Ethernet

Menyambungkan Periferal

Menyambungkan Headphone

Sambungkan periferal ke monitor melalui port headphone.

CATATAN

- Perangkat periferal dijual terpisah.
- Jika Anda menggunakan earphone colokan lengkung, dapat menyebabkan masalah saat menyambung perangkat eksternal lainnya ke monitor. Karena itu, direkomendasikan menggunakan earphone colokan lurus.



Colokan lengkung



Colokan lurus
(Direkomendasikan)

- Tergantung pada pengaturan audio PC dan perangkat eksternal, fungsi headphone dan speaker mungkin dibatasi.

PENGATURAN PENGGUNA

CATATAN

- OSD (On Screen Display) monitor Anda mungkin sedikit berbeda dengan yang ditampilkan dalam buku manual ini.

Mengaktifkan Menu Utama



Tombol Joystick

1. Tekan tombol joystick di bagian bawah monitor.
2. Gerakkan joystick naik/turun dan kiri/kanan untuk mengatur opsi.
3. Tekan tombol joystick sekali lagi untuk keluar dari menu utama.

Tombol	Status Menu		Keterangan
	**Menu utama dinonaktifkan**		Mengaktifkan menu utama.
	Menu utama diaktifkan		Keluar dari menu utama. (Menahan tombol untuk mematikan monitor. Anda dapat mematikan monitor dengan cara ini kapan saja, termasuk saat OSD aktif.)
	◄	**Menu utama dinonaktifkan**	Menyesuaikan tingkat volume monitor.
		Menu utama diaktifkan	Masuk ke fitur **Input (Masukan)**.
	►	**Menu utama dinonaktifkan**	Menyesuaikan tingkat volume monitor.
		Menu utama diaktifkan	Masuk ke fitur **Settings (Pengaturan)**.
	▲	**Menu utama dinonaktifkan**	Menyesuaikan tingkat kecerahan monitor.
		Menu utama diaktifkan	Mematikan monitor.
	▼	**Menu utama dinonaktifkan**	Menyesuaikan tingkat kecerahan monitor.
		Menu utama diaktifkan	Masuk ke fitur **Picture Mode (Mode Gambar)**.

Fitur Menu Utama

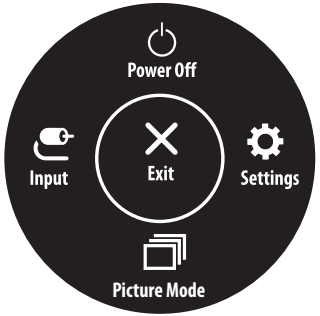

Menu Utama	Keterangan
Input (Masukan)	Mengatur mode masukan.
Power Off (Daya Mati)	Mematikan monitor.
Settings (Pengaturan)	Mengonfigurasi pengaturan layar.
Picture Mode (Mode Gambar)	Mengatur mode gambar.
Exit (Keluar)	Keluar dari menu utama.

Pengaturan Menu

1 Untuk melihat menu OSD, tekan tombol joystick di bagian bawah monitor lalu masuk ke **Settings (Pengaturan)**.
2 Gerakkan joystick naik/turun dan kiri/kanan untuk mengatur opsi.
3 Untuk kembali ke menu atas atau mengatur item menu lainnya, gerakkan joystick ke ◀ atau tekan ( ).
4 Jika Anda ingin keluar dari menu OSD, gerakkan joystick ke ◀ hingga Anda keluar.



Menyesuaikan pengaturan

Quick Settings (Pengaturan Cepat)

Settings (Pengaturan) > Quick Settings (Pengaturan Cepat)	Keterangan
Brightness (Kecerahan)	Menyesuaikan kontras warna dan kecerahan layar.
Contrast (Kontras)	
Volume	Menyesuaikan volume.

Input (Masukan)

Settings (Pengaturan) > Input (Masukan)	Keterangan	
Input List (Daftar Masukan)	Memilih mode masukan.	
Aspect Ratio (Rasio Aspek)	Menyesuaikan rasio layar.	
	Full Wide (Lebar Penuh)	Menampilkan video di layar lebar, apa pun masukan sinyal videonya.
	Original (Asli)	Menampilkan video sesuai dengan rasio aspek sinyal video masukan.
	CATATAN • Opsi tersebut mungkin dinonaktifkan pada resolusi yang disarankan (1920 x 1080).	
Auto Input Switch (Tombol Masukan Otomatis)	**On (Aktif)**	Aktifkan **Auto Input Switch (Tombol Masukan Otomatis)**.
	Off(Nonaktif)	Nonaktifkan **Auto Input Switch (Tombol Masukan Otomatis)**.

Picture (Gambar)

Settings (Pengaturan) > Picture (Gambar)	Keterangan	
Picture Mode (Mode Gambar)	**Custom (Disesuaikan)**	Memungkinkan pengguna untuk menyesuaikan setiap elemen. Mode warna menu utama dapat disesuaikan.
	Reader (Pembaca)	Optimalkan layar untuk melihat dokumen. Anda dapat mencerahkan layar di menu OSD.
	Photo (Foto)	Mengoptimumkan layar untuk melihat foto.
	Cinema (Sinema)	Mengoptimumkan layar untuk meningkatkan efek visual video.
	Color Weakness (Kelemahan Warna)	Mode ini untuk pengguna yang tidak bisa membedakan antara merah dan hijau. Ini memungkinkan pengguna dengan kelemahan warna untuk memberdakan dengan mudah antara dua warna.
	Game (Permainan)	Mengoptimumkan layar untuk permainan.

CATATAN

- Jika **Picture Mode (Mode Gambar)** diubah, layar mungkin akan berkedip atau resolusi dari layar PC Anda akan terpengaruh.
- Ini adalah tambahan untuk pengguna dengan kelemahan warna. Oleh karena itu bila Anda merasa tidak nyaman dengan layarnya, silahkan nonaktifkan fungsi ini.
- Fungsi ini tidak dapat membedakan beberapa warna pada beberapa gambar.

Settings (Pengaturan) > Picture (Gambar)	Keterangan		
Picture Adjust (Penyesuaian Gambar)	**Brightness (Kecerahan)**	Menyesuaikan kecerahan layar	
	Contrast (Kontras)	Menyesuaikan kontras layar	
	Sharpness (Ketajaman)	Menyesuaikan ketajaman layar.	
	SUPER RESOLUTION+	**High (Tinggi)**	Kualitas gambar yang dioptimalkan ditampilkan bila pengguna ingin gambar yang jernih. Hal ini efektif untuk kualitas video tinggi atau permainan.
		Middle (Sedang)	Kualitas gambar dioptimalkan akan ditampilkan bila pengguna ingin gambar antara mode rendah dan tinggi untuk kenyamanan menonton. Hal ini efektif untuk UCC atau video SD.
		Low (Rendah)	Kualitas gambar dioptimalkan akan ditampilkan apabila pengguna ingin gambar yang halus dan alami. Hal ini efektif untuk gambar yang bergerak lambat atau gambar diam.
		Off (Nonaktif)	Pilih opsi ini untuk penggunaan sehari-hari. SUPER RESOLUTION+ dimatikan dalam mode ini.
		CATATAN • Karena ini adalah fungsi untuk meningkatkan ketajaman gambar resolusi rendah, tidak disarankan menggunakan fungsi untuk teks normal atau untuk ikon desktop. Menerapkan hal ini bisa menyebabkan ketajaman tinggi yang tidak perlu.	
	Black Level (Tingkat Kehitaman)	Mengatur tingkat offset. • Offset: sebagai referensi untuk sinyal video, inilah warna tergelap yang dapat ditampilkan monitor.	
		High (Tinggi)	Tetap gunakan rasio kontras layar saat ini.
		Low (Rendah)	Menurunkan tingkat hitam dan menaikkan tingkat putih dari rasio kontras layar saat ini.
	DFC	**On (Aktif)**	Menyesuaikan kecerahan secara otomatis menurut layar.
		Off(Nonaktif)	Menonaktifkan fitur DFC.

Game Adjust (Penyesuaian Permainan)	**Response Time (Waktu Respons)**	Mengatur waktu respons untuk gambar yang ditampilkan berdasarkan kecepatan layar. Untuk lingkungan normal, direkomendasikan agar Anda menggunakan **Fast (Cepat)**. Untuk gambar yang bergerak cepat, direkomendasikan agar Anda menggunakan **Faster (Lebih Cepat)**. Setelah **Mode Lebih Cepat** dipilih, **Keburaman Gerak** dapat terjadi bergantung pada konten.	
		Faster (Lebih Cepat)	Mengatur waktu respons ke **Faster (Lebih Cepat)**.
		Fast (Cepat)	Mengatur waktu respons ke **Fast (Cepat)**.
		Normal	Mengatur waktu respons ke **Normal**.
		Off (Nonaktif)	Menonaktifkan fitur.
	Black Stabilizer (Penstabil Kehitaman)	Anda dapat mengontrol kontras hitam untuk mendapatkan visibilitas lebih baik di tampilan gelap. Meningkatkan nilai Black Stabilizer (Penstabil Warna Hitam) akan mencerahkan area tingkat abu-abu rendah di layar. (Anda dapat dengan mudah membedakan objek di layar permainan gelap.) Mengurangi nilai Black Stabilizer (Penstabil Warna Hitam) dapat menggelapkan area tingkat abu-abu rendah, dan meningkatkan kontras dinamis layar.	
	Crosshair	Garis Menyilang memberikan tanda di tengah layar untuk permainan First Person Shooter (FPS). Pengguna dapat memilih Crosshair (garis menyilang) yang cocok dengan lingkungan permainan mereka di antara empat Crosshair (garis menyilang) yang berbeda.	
Color Adjust (Penyesuaian Warna)	**Gamma**	**Mode 1, Mode 2, Mode 3**	Semakin tinggi nilai gamma, gambar menjadi lebih gelap. Sebaliknya, semakin rendah nilai gamma, gambar menjadi lebih terang.
		Mode 4	Jika Anda tidak perlu menyesuaikan pengaturan gamma, pilih Mode 4.
	Color Temp (Suhu Warna)	Memilih warna gambar bawaan pabrik. Custom (Khusus): Pengguna dapat menyesuaikannya menjadi merah, hijau, atau biru dengan penyesuaian. Warm (Hangat): Mengatur warna layar ke nuansa kemerah-merahan. Medium (Sedang): Mengatur warna layar antara nuansa kemerah-merahan dan kebiru-biruan. Cool (Sejuk): Mengatur warna layar ke nuansa kebiru-biruan.	
	Red (Merah)	Anda dapat menyesuaikan warna gambar dengan menggunakan warna Merah, Hijau, dan Biru.	
	Green (Hijau)		
	Blue (Biru)		

Picture Reset (Reset Gambar)	**Do you want to reset your picture settings? (Apa Anda ingin mengatur ulang pengaturan Anda?)**	**No (Tidak)**	Batalkan yang dipilih.
		Yes (Ya)	Mengembalikan ke pengaturan standar.

General (Umum)

Settings (Pengaturan) > General (Umum)	Keterangan		
Language (Bahasa)	Memilih Bahasa sesuai dengan yang tertera pada tampilan.		
SMART ENERGY SAVING	**High (Tinggi)**	Memungkinkan SMART ENERGY SAVING Anda dapat menghemat energi dengan fungsi efisiensi energi tinggi.	
	Low (Rendah)	Memungkinkan SMART ENERGY SAVING Anda dapat menghemat energi dengan fungsi efisiensi energi rendah.	
	Off (Nonaktif)	Menonaktifkan SMART ENERGY SAVING.	
	*** SMART ENERGY SAVING:** Menghemat energi dengan menggunakan algoritma kompensasi pencahayaan.		
Automatic Standby (Siaga Otomatis)	Fitur yang menonaktifkan monitor secara otomatis jika tidak ada gerakan pada layar selama waktu tertentu. Anda dapat mengatur timer untuk fungsi mati otomatis. (**8H**, **6H**, **4H** dan **Off (Nonaktif)**)		
OSD Lock (Kunci OSD)	Mencegah masukan tombol yang salah.		
	On (Aktif)	Masukan tombol dinonaktifkan.	
	CATATAN • Semua fitur dinonaktifkan kecuali OSD Lock (Kunci OSD) mode, Brightness (Kecerahan), Contrast (Kontras), Input (Masukan), Information (Informasi) dan Volume		
	Off (Nonaktif)	Masukan tombol diaktifkan.	
Information (Informasi)	Tampilan informasi akan menunjukkan Total Power On Time (Total Waktu Menyala), Resolution (Resolusi).		
Reset	**Do you want to reset your settings? (Anda ingin atur ulang pengaturan Anda?)**	**No (Tidak)**	Batalkan yang dipilih.
		Yes (Ya)	Mengembalikan ke pengaturan standar.

CATATAN

- Nilai penghematan energi dapat bervariasi, tergantung pada pemasok panel dan panel.
- Jika Anda memilih opsi **SMART ENERGY SAVING High (Tinggi)** atau **Low (Rendah)**, cahaya monitor akan menjadi lebih rendah atau lebih tinggi tergantung pada sumbernya.

PEMECAHAN MASALAH

Periksa yang berikut ini sebelum menelepon pusat layanan servis.

Tidak ada gambar yang muncul	
Apakah kabel daya monitor telah terhubung?	• Periksa dan lihat apakah kabel daya telah terhubung dengan benar ke stopkontak.
Apakah Anda melihat pesan **Out of Range (Di Luar Kisaran)** pada layar?	• Pesan ini muncul bila sinyal dari PC (kartu video) di luar kisaran frekuensi horizontal atau vertikal pada monitor. Lihat bagian 'Spesifikasi' pada manual ini dan konfigurasi lagi monitor Anda.
Apakah Anda melihat pesan **No Signal (Tidak ada Sinyal)** pada layar?	• Setelah monitor berada dalam keadaan **No Signal (Tidak ada Sinyal)** , monitor masuk ke mode DPM. • Ini muncul apabila kabel sinyal antara PC dan monitor tidak ada atau diputus. Periksa kabelnya dan sambungkan kembali.
Anda tidak dapat mengontrol beberapa fungsi di OSD?	
Anda tidak dapat memilih beberapa menu di OSD?	• Anda dapat membuka control OSD kapan saja dengan masuk ke menu kunci OSD dan mematikan item-item.

⚠ PERHATIAN

- Periksa **Control Panel** ► **Display** ► **Settings** dan lihat apakah frekuensi atau resolusi telah diubah. Jika ya, sesuaikan kembali kartu video ke resolusi yang direkomendasikan.
- Jika resolusi yang direkomendasikan (resolusi optimal) tidak dipilih, huruf-hurufnya mungkin kabur dan layar mungkin redup, terpotong atau bias. Pastikan untuk memilih resolusi yang direkomendasikan.
- Metode pengaturan dapat berbeda-beda menurut komputer dan O/S (Sistem Operasi), dan resolusi yang disebutkan di atas mungkin tidak didukung oleh kinerja kartu video. Dalam hal ini, harap tanyakan kepada pabrikan komputer atau kartu video tersebut.

Gambar tampilan salah	
Warna layar berupa mono atau abnormal.	• Periksa apakah kabel sinyal telah terhubung dengan benar dan gunakan obeng untuk mengencangkannya jika perlu. • Pastikan kartu video telah dimasukkan dengan benar di selotnya. • Atur pengaturan warna lebih tinggi dari 24 bit (warna sejati) di **Control Panel** ► **Settings**.
Layar berkedip.	• Periksa apakah layar telah diatur ke mode interlace dan jika ya, ubah ke resolusi yang direkomendasikan.
Apakah Anda melihat pesan "Unrecognized monitor, Plug&Play (VESA DDC) monitor found" (Monitor tidak dikenali, ditemukan monitor Plug&Play (VESA DDC))?	
Apakah Anda telah menginstal driver layar?	• Pastikan untuk menginstal driver layar dari situs web kami: *http://www.lg.com*. • Pastikan memeriksa apakah kartu video mendukung fungsi Plug&Play.
Layar berkedip	
Apakah anda memilih resolusi yang direkomendasikan?	• Jika resolusi yang dipilih adalah HDMI 1080i 60/50 Hz, ubah resolusi ke resolusi 1080P yang direkomendasikan.

SPESIFIKASI PRODUK

24MS500

Kedalaman Warna	Warna 8-bit didukung.		
Resolusi	Resolusi Maks	1920 x 1080 @ 100 Hz	
	Resolusi yang Direkomendasikan	1920 x 1080 @ 100 Hz	
Sumber Daya	Nilai Daya	19 V ⎓ 0,84 A	
Adaptor AC/DC	Keluaran: 19 V ⎓ 0,84 A		
Persyaratan Lingkungan	Kondisi Pengoperasian	Suhu	0 °C hingga 40 °C
		Kelembaban	Kurang dari 80%
	Kondisi Penyimpanan	Suhu	-20 °C hingga 60 °C
		Kelembaban	Kurang dari 85%
Dimensi	Ukuran Monitor (Lebar x Tinggi x Tebal)		
	Dengan Penyangga	539,9 x 414,4 x 190,0 (mm)	
	Tanpa Penyangga	539,9 x 321,4 x 56,2 (mm)	
Berat (Tanpa Kemasan)	Dengan Penyangga	2,6 kg	
	Tanpa Penyangga	2,3 kg	

Spesifikasi dapat berubah tanpa pengumuman.

Simbol ~ berarti arus bolak-balik dan simbol ⎓ berarti arus searah.

Tingkat konsumsi daya dapat berbeda dengan kondisi operasi dan pengaturan monitor.

Monitor masuk Mode Tidur dalam beberapa menit (Maks 5 menit).

SPESIFIKASI PRODUK

24MS550

Kedalaman Warna	Warna 8-bit didukung.		
Resolusi	Resolusi Maks	1920 x 1080 @ 100 Hz	
	Resolusi yang Direkomendasikan	1920 x 1080 @ 100 Hz	
Sumber Daya	Nilai Daya	19 V ⎓ 1,3 A	
Adaptor AC/DC	Keluaran: 19 V ⎓ 1,3 A		
Persyaratan Lingkungan	Kondisi Pengoperasian	Suhu	0 °C hingga 40 °C
		Kelembaban	Kurang dari 80%
	Kondisi Penyimpanan	Suhu	-20 °C hingga 60 °C
		Kelembaban	Kurang dari 85%
Dimensi	Ukuran Monitor (Lebar x Tinggi x Tebal)		
	Dengan Penyangga	539,9 x 447,6 x 219,4 (mm)	
	Tanpa Penyangga	539,9 x 321,4 x 56,2 (mm)	
Berat (Tanpa Kemasan)	Dengan Penyangga	3,2 kg	
	Tanpa Penyangga	2,4 kg	

Spesifikasi dapat berubah tanpa pengumuman.

Simbol ~ berarti arus bolak-balik dan simbol ⎓ berarti arus searah.

Tingkat konsumsi daya dapat berbeda dengan kondisi operasi dan pengaturan monitor.

Monitor masuk Mode Tidur dalam beberapa menit (Maks 5 menit).

SPESIFIKASI PRODUK

25MS500

Kedalaman Warna	Warna 8-bit didukung.		
Resolusi	Resolusi Maks	1920 x 1080 @ 100 Hz	
	Resolusi yang Direkomendasikan	1920 x 1080 @ 100 Hz	
Sumber Daya	Nilai Daya	19 V ⎓ 0,84 A	
Adaptor AC/DC	Keluaran: 19 V ⎓ 0,84 A		
Persyaratan Lingkungan	Kondisi Pengoperasian	Suhu	0 °C hingga 40 °C
		Kelembapan	Kurang dari 80%
	Kondisi Penyimpanan	Suhu	-20 °C hingga 60 °C
		Kelembapan	Kurang dari 85%
Dimensi	Ukuran Monitor (Lebar x Tinggi x Tebal)		
	Dengan Penyangga	557,5 x 421,2 x 190,0 (mm)	
	Tanpa Penyangga	557,5 x 328,3 x 58,8 (mm)	
Berat (Tanpa Kemasan)	Dengan Penyangga	2,6 kg	
	Tanpa Penyangga	2,3 kg	

Spesifikasi dapat berubah tanpa pengumuman.

Simbol ~ berarti arus bolak-balik dan simbol ⎓ berarti arus searah.

Tingkat konsumsi daya dapat berbeda dengan kondisi operasi dan pengaturan monitor.

Monitor masuk Mode Tidur dalam beberapa menit (Maks 5 menit).

SPESIFIKASI PRODUK

25MS550

Kedalaman Warna	Warna 8-bit didukung.		
Resolusi	Resolusi Maks	1920 x 1080 @ 100 Hz	
	Resolusi yang Direkomendasikan	1920 x 1080 @ 100 Hz	
Sumber Daya	Nilai Daya	19 V ⎓ 1,3 A	
Adaptor AC/DC	Keluaran: 19 V ⎓ 1,3 A		
Persyaratan Lingkungan	Kondisi Pengoperasian	Suhu	0 °C hingga 40 °C
		Kelembapan	Kurang dari 80%
	Kondisi Penyimpanan	Suhu	-20 °C hingga 60 °C
		Kelembapan	Kurang dari 85%
Dimensi	Ukuran Monitor (Lebar x Tinggi x Tebal)		
	Dengan Penyangga	557,5 x 475,2 x 219,4 (mm)	
	Tanpa Penyangga	557,5 x 328,3 x 58,8 (mm)	
Berat (Tanpa Kemasan)	Dengan Penyangga	3,1 kg	
	Tanpa Penyangga	2,3 kg	

Spesifikasi dapat berubah tanpa pengumuman.

Simbol ~ berarti arus bolak-balik dan simbol ⎓ berarti arus searah.

Tingkat konsumsi daya dapat berbeda dengan kondisi operasi dan pengaturan monitor.

Monitor masuk Mode Tidur dalam beberapa menit (Maks 5 menit).

SPESIFIKASI PRODUK

27MS500

Kedalaman Warna	Warna 8-bit didukung.		
Resolusi	Resolusi Maks	1920 x 1080 @ 100 Hz	
	Resolusi yang Direkomendasikan	1920 x 1080 @ 100 Hz	
Sumber Daya	Nilai Daya	19 V ⎓ 1,3 A	
Adaptor AC/DC	Keluaran: 19 V ⎓ 1,3 A		
Persyaratan Lingkungan	Kondisi Pengoperasian	Suhu	0 °C hingga 40 °C
		Kelembapan	Kurang dari 80%
	Kondisi Penyimpanan	Suhu	-20 °C hingga 60 °C
		Kelembapan	Kurang dari 85%
Dimensi	Ukuran Monitor (Lebar x Tinggi x Tebal)		
	Dengan Penyangga	612,0 x 454,9 x 190,0 (mm)	
	Tanpa Penyangga	612,0 x 362,5 x 56,2 (mm)	
Berat (Tanpa Kemasan)	Dengan Penyangga	3,5 kg	
	Tanpa Penyangga	3,1 kg	

Spesifikasi dapat berubah tanpa pengumuman.

Simbol ~ berarti arus bolak-balik dan simbol ⎓ berarti arus searah.

Tingkat konsumsi daya dapat berbeda dengan kondisi operasi dan pengaturan monitor.

Monitor masuk Mode Tidur dalam beberapa menit (Maks 5 menit).

SPESIFIKASI PRODUK

27MS550

Kedalaman Warna	Warna 8-bit didukung.		
Resolusi	Resolusi Maks	1920 x 1080 @ 100 Hz	
	Resolusi yang Direkomendasikan	1920 x 1080 @ 100 Hz	
Sumber Daya	Nilai Daya	19 V ⎓ 1,3 A	
Adaptor AC/DC	Keluaran: 19 V ⎓ 1,3 A		
Persyaratan Lingkungan	Kondisi Pengoperasian	Suhu	0 °C hingga 40 °C
		Kelembapan	Kurang dari 80%
	Kondisi Penyimpanan	Suhu	-20 °C hingga 60 °C
		Kelembapan	Kurang dari 85%
Dimensi	Ukuran Monitor (Lebar x Tinggi x Tebal)		
	Dengan Penyangga	612,0 x 492,1 x 219,4 (mm)	
	Tanpa Penyangga	612,0 x 362,5 x 56,2 (mm)	
Berat (Tanpa Kemasan)	Dengan Penyangga	3,9 kg	
	Tanpa Penyangga	3,1 kg	

Spesifikasi dapat berubah tanpa pengumuman.

Simbol ~ berarti arus bolak-balik dan simbol ⎓ berarti arus searah.

Tingkat konsumsi daya dapat berbeda dengan kondisi operasi dan pengaturan monitor.

Monitor masuk Mode Tidur dalam beberapa menit (Maks 5 menit).

Mode Dukungan Pabrik (Mode Preset, PC)

HDMI

Mode Preset	Frekuensi Horizontal (kHz)	Frekuensi Vertikal (Hz)	Polaritas (H/V)	Keterangan
640 x 480	31,469	59,94	-/-	
800 x 600	37,879	60,317	+/+	
1024 x 768	48,363	60,004	-/-	
1280 x 720	45	60	+/+	
1280 x 1024	79,976	75,025	+/+	
1920 x 1080	67,5	60	+/+	
1920 x 1080	66,587	59,934	+/-	
1920 x 1080	83,894	74,973	+/+	
1920 x 1080	110	100	+/-	Waktu Direkomendasikan

Pengaturan Waktu HDMI (Video)

Mode Dukungan Pabrik (Mode Preset)	Frekuensi Horizontal (kHz)	Frekuensi Vertikal (Hz)	HDMI
480P	31,5	60	0
720P	45,0	60	0
1080P	67,5	60	0 Mode yang Direkomendasikan

PT. LG Electronics Indonesia
Gandaria 8 Office Tower LT.29 BC&31 ABCD, JL.Sultan Iskandar Muda,
Desa/Kelurahan Kebayoran Lama Utara, Kec. Kebayoran Lama, Kota Adm.
Jakarta Selatan, Provinsi DKI Jakarta, 12240

Model dan nomor seri produk terletak di belakang dan di satu sisi produk.
Catat di bawah untuk berjaga-jaga jika Anda memerlukan servis.

Model _____

No. Seri _____