GUIA RÁPIDA

BARRA DE SONIDO INALÁMBRICA

WIRELESS SOUND BAR

S65Q

MFL70405648
2310_Rev02

www.lg.com

Copyright © 2022-2023 LG Electronics Inc. Todos los derechos reservados.

ESPAÑOL

Especificación

Potencia nominal
- Refiérase a la etiqueta principal.

Adaptador de ca/cc
- Modelo: **DA-50F25**
- Fabricante: Asian Power Devices Inc.
- Entrada: 100 - 240 V ~ 50 - 60 Hz
- Salida: 25 V ⎓ 2 A
- Modelo: **MS-Z2000R250-050D0-P**
- Fabricante: MOSO POWER SUPPLY TECHNOLOGY CO., LTD.
- Entrada: 100 - 240 V ~ 50/60 Hz
- Salida: 25 V ⎓ 2 A
- Modelo: **A650-250200W-M21**
- Fabricante: Dongguan Aohai Technology Co., Ltd.
- Entrada: 100 - 240 V ~ 50/60 Hz
- Salida: 25 V ⎓ 2 A

Dimensiones (An x Al x F): Aprox. 1 000,0 mm x 63,0 mm x 105,0 mm
Suministro de Alimentación de Bus (USB): 5 V ⎓ 500 mA
Amplificador (Potencia de salida raíz cuadrático medio total): 420 W RMS

Software de Código Abierto

Para obtener el código fuente bajo GPL, LGPL, MPL y otras licencias de código abierto que tienen la obligación de divulgar el código fuente, que está contenido en este producto, y para acceder a todos los términos de la licencia, avisos sobre derechos de autor y otros documentos relevantes, favor de visitar https://opensource.lge.com.
LG Electronics también le proporcionará el código abierto en un CD-ROM por un costo que cubra los gastos de dicha distribución (como el costo del medio, del envío y de la manipulación) una vez realizado el pedido por correo electrónico a la dirección opensource@lge.com.
Esta oferta es válida para cualquier persona que reciba esta información por un período de tres años luego de nuestro último envío de este producto.

ENGLISH

Specification

Power consumption
- Refer to the main label.

AC adapter
- Model: **DA-50F25**
- Manufacturer: Asian Power Devices Inc.
- Input: 100 - 240 V ~ 50 - 60 Hz
- Output: 25 V ⎓ 2 A
- Model: **MS-Z2000R250-050D0-P**
- Manufacturer: MOSO POWER SUPPLY TECHNOLOGY CO., LTD.
- Input: 100 - 240 V ~ 50/60 Hz
- Output: 25 V ⎓ 2 A
- Model: **A650-250200W-M21**
- Manufacturer: Dongguan Aohai Technology Co., Ltd.
- Input: 100 - 240 V ~ 50/60 Hz
- Output: 25 V ⎓ 2 A

Dimensions (W x H x D): Approx. 1000.0 mm x 63.0 mm x 105.0 mm
Bus Power Supply (USB): 5 V ⎓ 500 mA
Amplifier (Total RMS Output power): 420 W RMS

Open Source Software Notice Information

To obtain the source code that is contained in this product, under GPL, LGPL, MPL, and other open source licenses that have the obligation to disclose source code, and to access all referred license terms, copyright notices and other relevant documents, please visit https://opensource.lge.com.
LG Electronics will also provide open source code to you on CD-ROM for a charge covering the cost of performing such distribution (such as the cost of media, shipping, and handling) upon email request to opensource@lge.com.
This offer is valid to anyone in receipt of this information for a period of three years after our last shipment of this product.

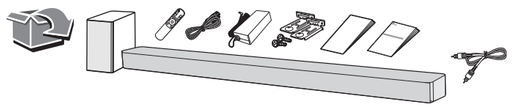

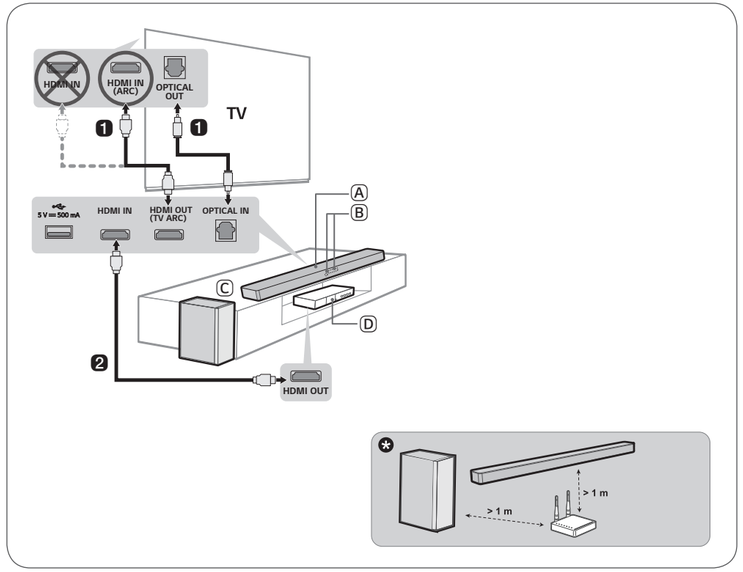

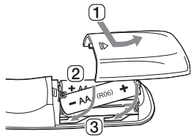

Reemplazo de baterías

- Por regulaciones de tipo ambiental respecto a la importación y destrucción de baterías en Colombia, este modelo no incluye las pilas del control remoto.

Replacement of Battery

- Due to the environment government regulations about import and batteries destruction in Colombia, this model will not bring the batteries of remote control included.

HDMI™
HIGH-DEFINITION MULTIMEDIA INTERFACE

ESPAÑOL Instalar y usar el producto

Lea detenidamente este manual antes de utilizar su equipo y consérvelo para referencias futuras.
Para ver las instrucciones de las características avanzadas, visite http://www.lg.com o escanee el código QR y, luego, descargue el manual del propietario. Ciertos contenidos de este manual pueden no coincidir con los de su producto.

Ⓐ Barra de sonido
Ⓑ Receptor del control remoto/Visualizador de estado
Ⓒ Subwoofer inalámbrico - instálelo cerca de la barra de sonido.
Ⓓ Dispositivo externo - (reproductor de Blu-ray, videoconsola, etc.)

❶ Conecte la barra de sonido al TV con un cable óptico o HDMI.

❷ Si está usando un dispositivo externo (p. ej., reproductor de Blu-ray, videoconsola, etc.), conéctelo a la barra de sonido con un cable HDMI.

❸ Conecte los dispositivos a la energía en el orden siguiente: subwoofer inalámbrico ➞ barra de sonido. Luego, encienda la barra de sonido. Cuando la conexión sea establecida automáticamente con la barra de sonido, el LED del subwoofer inalámbrico se encenderá en verde.

❹ Usar el producto con el TV

① Presione el botón **Función** repetidamente hasta que aparezca "**OPT/HDMI ARC**" en el visualizador de estado.
② En los ajustes del TV, establezca el altavoz de salida en [HDMI ARC], [Óptico] o [Bocina externa].
③ Cuando la televisión está correctamente conectada al producto, aparece "**OPT**" o "**ARC**" en el visualizador de estado junto con un sonido.

❺ Conectar la unidad al smartphone por Bluetooth

① Toque el botón **Ajustes** en el smartphone y seleccione **Bluetooth**. Encienda la función **Bluetooth**. (**Apagado** > **Encendido**)
② Presione el botón **Emparejar Bluetooth**. Luego de un momento, verá "**BT READY**" en el visualizador de estado.
③ Busque y presione el producto en su smartphone. El producto aparece como "LG S65Q (XX)".
④ Cuando el producto esté conectado al smartphone por **Bluetooth**, podrá ver cómo el visualizador de estado cambia de "**PAIRED**" ➞ "**Nombre del dispositivo Bluetooth conectado**" ➞ "**BT**".

❻ Conexión a la aplicación LG Sound Bar

① Busque e instale la **aplicación LG Sound Bar** en Google Play o App Store desde su smartphone.
② Para mayor información sobre su uso, seleccione [Ayuda] en [Ajustes].

!

Si ve un LED rojo en la parte delantera del subwoofer inalámbrico, esto significa que la barra de sonido no está conectada al subwoofer. En este caso, conéctelos en el orden siguiente.

① Presione el botón **Encendido/Apagado** en la barra de sonido para apagarla.
② Presione el botón **PAIRING** de la parte posterior del subwoofer inalámbrico desconectado. Verifique si el LED parpadea en verde.
- Si sigue viendo un LED rojo en la parte delantera del subwoofer inalámbrico, mantenga presionado el botón de la parte trasera del subwoofer de nuevo.

③ Presione el botón **Encendido/Apagado** en la barra de sonido para encenderla.
④ Cuando la conexión esté establecida, verá una luz LED verde en la parte delantera del subwoofer inalámbrico.

✪ Mantenga la barra de sonido y el subwoofer alejados de otros dispositivos (por ejemplo, router inalámbrico, horno microondas, etc.) a una distancia no inferior a 1 m para evitar interferencias inalámbricas.

- Algunos altavoces pueden no emitir sonido con algunas fuentes de entrada. Seleccione el modo de sonido CINEMA (Cine) para escuchar el sonido a través de todos los altavoces.

- El diseño y las especificaciones están sujetos a cambios sin previo aviso.
- Google Play es una marca comercial de Google LLC.

ENGLISH Installing and Using the Product

Please read this manual carefully before operating your set and retain it for future reference.
To view the instructions of advanced features, visit http://www.lg.com or scan QR code and then download Owner's Manual. Some of the content in this manual may differ from your product.

Ⓐ Sound bar
Ⓑ Remote Control Receiver / Status Display
Ⓒ Wireless Subwoofer - Install it close to the sound bar.
Ⓓ External Device - (Blu-ray player, game console, etc.)

❶ Connect the sound bar to your TV via an optical cable or an HDMI cable.

❷ If you are using an external device (ex. Blu-ray player, game console, etc.), connect it to the sound bar via an HDMI cable.

❸ Connect to power in the following order: wireless subwoofer ➞ sound bar. Then, turn on the sound bar. When the connection is automatically established with the sound bar, the LED on the wireless subwoofer will light up green.

❹ Using the product with your TV

① Press the **Function** button repeatedly until "**OPT/HDMI ARC**" appears on the status display.
② On your TV's settings, set the output speaker to [HDMI ARC], [Optical], or [External Speaker].
③ When the TV is properly connected to the product, "**OPT**" or "**ARC**" appears on the status display with a sound.

❺ Connecting the product to your smartphone via Bluetooth

① Tap the **Settings** button on your smartphone and select **Bluetooth**. Turn on the **Bluetooth** function. (**Off** > **On**)
② Press the **Bluetooth pair** button. After a moment, you will see "**BT READY**" on the status display.
③ Find and tap the product on your smartphone. The product appears as "LG S65Q (XX)".
④ When the product is connected to your smartphone via **Bluetooth**, you can see the status display change from "**PAIRED**" ➞ "**Connected Bluetooth device name**" ➞ "**BT**".

❻ Connecting to the LG Sound Bar app

① Find and install the **LG Sound Bar app** on Google Play or App Store from your smartphone.
② You can get more information regarding its use by selecting [Help] in [Setting].

!

If you see a red LED on the front of the wireless subwoofer, it means that the sound bar is not connected to the subwoofer. If this is the case, connect them in the following order.

① Press the **Power** button on the sound bar to turn it off.
② Press the **PAIRING** button on the back of the disconnected wireless subwoofer. Check if LED blinks green.
- If you still see a red LED on the front of the wireless subwoofer, press and hold the button on the back of the subwoofer again.

③ Press the **Power** button on the sound bar to turn it on.
④ When the connection is established, you will see a green LED light on the front of the wireless subwoofer.

✪ Keep the sound bar, the subwoofer away from the device (ex. wireless router, microwave oven, etc.) over 1 m to prevent wireless interference.

- Some speakers may not make sound depend on the input source. Select CINEMA sound mode to listen through all speakers.

- Design and specifications are subject to change without notice.
- Google Play is a trademark of Google LLC.