LG
Life's Good

BENUTZERHANDBUCH

Digital Signage von LG

(MONITOR-BESCHILDERUNG)

Bitte lesen Sie dieses Handbuch aufmerksam durch, bevor Sie das Gerät zum ersten Mal verwenden, und bewahren Sie es zur späteren Verwendung auf.

55EG5CD

55EG5SD

www.lg.com

Copyright © 2018 LG Electronics Inc. Alle Rechte vorbehalten.

INHALTSVERZEICHNIS

SICHERHEITSVORKEHRUNGEN ...3

- Vorsichtsmaßnahmen bei der Installation des Produkts 3
- Sicherheitshinweise zum Netzadapter und zur Verhinderung von Stromunfällen 5
- Sicherheitshinweise für den Transport des Produkts 7
- Sicherheitshinweise für die Verwendung des Produkts 8
- Wandmontage 9

LIZENZ 10

MONTAGE UND VORBEREITUNG .. 11

- Installation an der Decke 13
- EINRICHTEN EXTERNER GERÄTE 14

FERNBEDIENUNG 15

HERSTELLEN VON VERBINDUNGEN 17

- Anschluss eines PCs 17
- Anschluss externer Geräte 17
- USB-Speichergerät Anschliessen 17
- Verwenden der Eingangsliste 19

PROBLEMBEHEBUNG 20

TECHNISCHE DATEN 22

WARNUNG - Dieses Gerät entspricht Klasse A gemäß CISPR 32. Im häuslichen Umfeld kann dieses Produkt Störungen des Funkempfangs hervorrufen.

SICHERHEITSVORKEHRUNGEN

Bevor Sie das Produkt zum ersten Mal verwenden, lesen Sie diese Sicherheitshinweise bitte aufmerksam durch.

⚠ WARNUNG

Wenn Sie eine Warnmeldung ignorieren, kann es zu ernsthaften Verletzungen oder zu Unfällen und Todesfällen kommen.

⚠ VORSICHT

Wenn Sie eine zur Vorsicht mahnende Meldung ignorieren, kann es zu leichten Verletzungen kommen oder das Produkt kann beschädigt werden.

⚠ WARNUNG

- Nur zur Verwendung in Innenräumen.

Vorsichtsmaßnahmen bei der Installation des Produkts

⚠ WARNUNG

- Halten Sie das Produkt von Wärmequellen wie elektrischen Heizungen fern.
  - Es kann zu Stromschlägen, Feuer, Fehlfunktionen oder Deformationen kommen.
- Halten Sie das feuchtigkeitsabweisende Verpackungsmaterial oder die Vinylverpackung von Kindern fern.
  - Feuchtigkeitsabweisendes Material ist bei Verschlucken schädlich. Führen Sie bei versehentlichem Verschlucken bei der betroffenen Person ein Erbrechen herbei und suchen Sie mit ihr das nächstgelegene Krankenhaus auf. Vinylverpackung kann darüber hinaus zu Erstickung führen. Halten Sie die Verpackung daher von Kindern fern.
- Stellen Sie keine schweren Objekte auf das Produkt und setzen Sie sich nicht darauf.
  - Wenn das Produkt zusammenbricht oder fallen gelassen wird, könnten Sie verletzt werden. Kinder müssen besonders vorsichtig sein.
- Lassen Sie die Strom- bzw. Signalkabel nicht unbeaufsichtigt auf dem Boden liegen.
  - Passanten können stolpern, wodurch es zu Stromschlägen, Feuer, Produktstörungen oder Verletzungen kommen kann.
- Installieren Sie das Produkt an einem sauberen und trockenen Ort.
  - Staub oder Feuchtigkeit kann zu Stromschlägen, Feuer oder Produktschäden führen.
- Wenn es nach Rauch riecht, andere Gerüche wahrzunehmen oder merkwürdige Geräusche zu hören sind, unterbrechen Sie die Stromversorgung und kontaktieren Sie den Service.
  - Wenn Sie weiterarbeiten, ohne die erforderlichen Maßnahmen zu treffen, kann es zu Stromschlägen oder Feuer kommen.
- Berühren Sie die Oberfläche des Geräts nicht, da diese durch Überhitzung heiß sein kann.
- Wenn das Produkt fallen gelassen oder das Gehäuse beschädigt wurde, schalten Sie das Produkt aus und unterbrechen Sie die Stromversorgung.
  - Wenn Sie weiterarbeiten, ohne die erforderlichen Maßnahmen zu treffen, kann es zu Stromschlägen oder Feuer kommen. Wenden Sie sich an das Service Center.

- Keine Gegenstände auf das Gerät fallen lassen oder das Gerät Erschütterungen aussetzen. Keine Gegenstände wie z. B. Spielzeuge gegen den Bildschirm werfen.
  - Ansonsten besteht Verletzungsgefahr oder die Gefahr von Schäden am Gerät oder am Bildschirm.
- Das Gerät beim Anschluss an andere Geräte nicht umkippen oder fallen lassen.
  - Ansonsten besteht die Gefahr von Verletzungen und/oder Schäden am Gerät.
- Der Abstand zum Bildschirm bei Verwendung einer Spielekonsole sollte mindestens viermal der Bildschirmdiagonalen entsprechen.
  - Falls das Gerät auf Grund eines zu kurzen Anschlusskabels herunterfällt, besteht die Gefahr von Verletzungen und/oder Schäden am Gerät.
- Bei der Anzeige eines Standbildes über einen längeren Zeitraum kann sich das Bild einbrennen und so den Bildschirm dauerhaft schädigen. Stellen Sie sicher, dass der Bildschirmschoner für den Monitor aktiviert ist. Solche Schäden können auch bei Geräten anderer Hersteller auftreten und werden nicht durch die Garantie abgedeckt.
- Installieren Sie dieses Produkt nicht an Wänden, falls es dadurch Öl oder Ölnebel ausgesetzt werden könnte.
  - Dies kann zu Schäden am Produkt führen oder das Produkt könnte sich lösen.

⚠ VORSICHT

- Vergewissern Sie sich, dass die Lüftungsöffnung des Produkts nicht blockiert ist. Installieren Sie das Produkt so, dass ausreichend Platz vorhanden ist (weiter als 100 mm von der Wand entfernt).
  - Wenn das Produkt zu nahe an einer Wand aufgestellt wird, kann es durch die interne Wärmeentwicklung zu Verformungen kommen oder ein Feuer kann ausbrechen.
- Blockieren Sie keine Lüftungsöffnungen durch Tischdecken oder Vorhänge.
  - Aufgrund von Überhitzung im Inneren des Produkts können Verformungen auftreten oder ein Feuer kann ausbrechen.
- Installieren Sie das Produkt auf einer ebenen und stabilen Fläche, damit das Produkt nicht herunterfallen kann.
  - Falls das Produkt zu Boden fällt, könnten Sie verletzt oder das Produkt könnte beschädigt werden.
- Installieren Sie das Produkt an einem Ort, an dem keine elektromagnetischen Störungen auftreten.
- Setzen Sie das Produkt nicht der direkten Sonneneinstrahlung aus.
  - Das Produkt könnte beschädigt werden.
- Wenn Sie das Produkt an einem Ort montieren, der nicht die empfohlenen Bedingungen erfüllt, können Bildqualität, Produktlebensdauer und Aussehen deutlich beeinträchtigt werden. Wenden Sie sich vor der Montage an LG oder einen qualifizierten Techniker. Stellen Sie das Gerät nicht an staubigen, sehr warmen oder kalten bzw. feuchten Orten sowie an Orten auf, an denen Chemikalien verwendet werden oder Ölnebel vorhanden ist. Vermeiden Sie außerdem, dass das Gerät über einen langen Zeitraum ununterbrochen eingeschaltet ist (Flughafen bzw. Bahnhof). Andernfalls erlischt die Garantie.
- Installieren Sie das Gerät nicht an schlecht belüfteten Stellen (z. B. an einem Bücherregal, in einem Wandschrank) oder im Freien, und stellen Sie es nicht auf Kissen oder Teppichen ab.
- Installieren Sie es auch nicht in der Nähe von Gegenständen mit Wärmeentwicklung, wie z. B. Lichtanlagen.

Sicherheitshinweise zum Netzadapter und zur Verhinderung von Stromunfällen

⚠ WARNUNG

- Falls Wasser oder andere Fremdkörper in das Innere des Gerätes (TV-Gerät, Monitor, Netzkabel oder Netzadapter) gelangen, ziehen Sie sofort das Netzkabel ab, und wenden Sie sich an den Kundendienst.
  - Andernfalls besteht Brand- oder Stromschlaggefahr aufgrund von Beschädigungen am Gerät.
- Berühren Sie den Netzstecker bzw. den Netzadapter nicht mit nassen Händen. Sind die Kontaktstifte des Netzsteckers nass oder verstaubt, trocknen Sie sie vor Gebrauch vollständig ab bzw. befreien Sie sie von Staub.
  - Andernfalls besteht Brand- oder Stromschlaggefahr.
- Vergewissern Sie sich, dass das Netzkabel vollständig in den Netzadapter gesteckt wurde.
  - Ist die Verbindung zu locker, besteht Brand- und Stromschlaggefahr.
- Verwenden Sie nur die mitgelieferten Netzkabel und Netzadapter oder solche, die von LG Electronics, Inc. genehmigt wurden.
  - Die Verwendung nicht genehmigter Produkte kann zu einem Brand oder elektrischen Schlag führen.
- Halten Sie beim Abziehen des Netzkabels immer den Netzstecker fest. Verbiegen Sie das Netzkabel nicht gewaltsam.
  - Die Stromleitung könnte beschädigt werden, was zu einem elektrischen Schlag oder Brand führen könnte.
- Achten Sie darauf, nicht auf das Netzkabel oder den Netzadapter zu treten und keine schweren Gegenstände (elektrische Geräte, Kleidung etc.) darauf zu platzieren. Achten Sie darauf, das Netzkabel bzw. den Netzadapter nicht durch scharfe Gegenstände zu beschädigen.
  - Bei beschädigten Netzkabeln besteht Brand- und Stromschlaggefahr.
- Demontieren, reparieren oder modifizieren Sie das Netzkabel und den Netzadapter nicht.
  - Anderenfalls besteht Brand- oder Stromschlaggefahr.
- Vergewissern Sie sich, dass das Stromkabel an den Erdungsstrom angeschlossen ist.
  - Ansonsten könnten Sie einen Stromschlag erleiden oder verletzt werden.
- Verwenden Sie nur die zugelassene Spannung.
  - Ansonsten könnten Sie einen Stromschlag erleiden oder das Produkt könnte beschädigt werden.
- Während eines Gewitters das Netzkabel sowie das Signalkabel niemals berühren.
  - Es besteht eine hohe Gefahr eines Stromschlages.
- Schließen Sie nicht mehrere Verlängerungskabel, Elektrogeräte oder elektrische Heizungen an eine Steckdose an. Verwenden Sie eine geerdete Steckerleiste, die für die ausschließliche Verwendung am Computer gedacht ist.
  - Wegen Überhitzung könnte ein Feuer entstehen.
- Berühren Sie den Netzstecker nicht mit nassen Händen. Falls der Kontakt nass oder mit Staub bedeckt ist, trocknen Sie den Netzstecker vollständig oder reinigen Sie ihn von Staub.
  - Ansonsten könnten Sie durch Restfeuchtigkeit einen Stromschlag erleiden.

- Ziehen Sie den Netzstecker, falls das Produkt für längere Zeit nicht verwendet wird.
  - Staubschichten können Brände verursachen; beschädigte Isolierungen können zu Stromlecks, Stromschlägen oder Feuer führen.
- Befestigen Sie das Stromkabel vollständig.
  - Falls das Stromkabel nicht vollständig befestigt ist, könnte ein Feuer ausbrechen.
- Berühren Sie das eine Ende des Stromkabels nicht mit einem metallischen Leiter (z. B. einem Metallstäbchen), wenn das andere Ende noch mit dem Stromnetz verbunden ist. Außerdem sollten Sie das Stromkabel unmittelbar nach dem Einstecken nicht berühren.
  - Sie könnten einen Stromschlag erleiden.
- Der Gerätestecker wird zum Ausschalten des Geräts verwendet.
- Das Gerät muss zum Anschluss in der Nähe einer Netzsteckdose aufgestellt werden. Diese sollte stets leicht zugänglich sein.
- Solange dieses Gerät an eine Netzsteckdose angeschlossen ist, wird es weiterhin mit Netzstrom versorgt, selbst wenn es ausgeschaltet wird.

⚠ VORSICHT

- Achten Sie darauf, dass Steckdose, Netzadapter und die Stifte des Netzsteckers nicht verschmutzen.
  - Andernfalls besteht Brandgefahr.
- Ziehen Sie nicht den Netzstecker, während das Produkt in Betrieb ist.
  - Das Produkt könnte durch einen Stromschlag beschädigt werden.
- Nur das mitgelieferte Netzkabel verwenden. Falls ein anderes Netzkabel verwendet wird, das nicht von Ihrem Händler vertrieben wird, muss dieses den nationalen Standards entsprechen. Ein beschädigtes Netzkabel sollte von Ihrem Händler oder einer zugelassenen Reparaturwerkstatt in Ihrer Nähe ausgetauscht werden.

Sicherheitshinweise für den Transport des Produkts

⚠ WARNUNG

- Vergewissern Sie sich, dass das Produkt ausgeschaltet ist.
  - Ansonsten könnten Sie einen Stromschlag erleiden oder das Produkt könnte beschädigt werden.
- Vergewissern Sie sich, dass alle Kabel entfernt wurden, bevor das Produkt bewegt wird.
  - Ansonsten könnten Sie einen Stromschlag erleiden oder das Produkt könnte beschädigt werden.
- Halten Sie den Bildschirm beim Tragen mit beiden Händen und achten Sie darauf, dass der Bildschirm nach vorn zeigt. Sollte das Gerät herunterfallen, besteht die Gefahr von Stromschlägen oder Bränden durch ein defektes Gerät. Reparaturen sollten nur von einem zugelassenen Kundendienst durchgeführt werden.
- Das Gerät muss ausgeschaltet und der Netzstecker sowie sämtliche Kabel müssen abgezogen sein. Größere Geräte sollten stets von mindestens 2 Personen getragen werden. Nicht gegen das Bedienungsfeld des Gerätes drücken oder das Bedienungsfeld Belastungen aussetzen.

⚠ VORSICHT

- Vermeiden Sie Erschütterungen beim Transportieren des Produkts.
  - Ansonsten könnten Sie einen Stromschlag erleiden oder das Produkt könnte beschädigt werden.
- Heben Sie die Produktverpackung auf. Verwenden Sie sie bei eventuellen Umzügen.
- Das Produkt darf nicht eigenmächtig transportiert werden.
  - Andernfalls kann es zu Verformungen, Panelbeschädigungen oder anderen Produktbeschädigungen kommen.
  - Wenden Sie sich an einen qualifizierten Dienstleister, wenn das Produkt transportiert werden soll.

Sicherheitshinweise für die Verwendung des Produkts

⚠ WARNUNG

- Demontieren Sie das Produkt nicht und führen Sie Reparaturen und Änderungen nicht selbst durch.
  - Feuer und Stromschläge können die Folge sein.
  - Wenden Sie sich an den Service, wenn das Gerät überprüft, kalibriert oder repariert werden soll.
- Falls der Bildschirm über einen längeren Zeitraum nicht genutzt wird, ziehen Sie den Netzstecker von der Steckdose ab.
- Halten Sie das Produkt von Wasser fern.
  - Feuer und Stromschläge können die Folge sein.
- Die Front und Seiten des Bildschirms niemals mit metallischen Gegenständen anstoßen oder darauf kratzen.
  - Ansonsten könnte der Bildschirm beschädigt werden.
- Hohe Temperaturen und Luftfeuchtigkeit sollten vermieden werden.
- Bei der Handhabung des Panels ist Schutzkleidung zu tragen, z. B. Handschuhe, da die Teile an den Stellen, an denen sich die Kanten berühren, sehr scharf sind.

⚠ VORSICHT

- Stellen Sie keine entflammbaren Substanzen in die Nähe des Produkts und lagern Sie sie nicht in der Nähe.
  - Durch unsachgemäßen Umgang mit den entflammbaren Substanzen besteht erhöhte Explosions- oder Brandgefahr.
- Ziehen Sie vor der Reinigung des Gerätes den Netzstecker ab und wischen Sie es vorsichtig mit einem weichen Tuch ab, um Kratzer zu vermeiden. Zur Reinigung kein feuchtes Tuch verwenden und kein Wasser und andere Flüssigkeiten direkt auf das Gerät sprühen. Es besteht die Gefahr von Stromschlägen. (Keine Chemikalien wie Benzin, Verdünner oder Alkohol verwenden)
- Machen Sie von Zeit zu Zeit eine Pause, um Ihre Augen zu schonen.
- Halten Sie das Produkt stets sauber.
- Nehmen Sie zur Entspannung der Muskeln eine bequeme und natürliche Position ein, wenn Sie mit dem Produkt arbeiten.
- Machen Sie regelmäßige Pausen, wenn Sie lange Zeit mit einem Produkt arbeiten.
- Drücken Sie nicht mit der Hand oder scharfen Gegenständen (z. B. einem Nagel, Bleistift oder Füller) fest auf den Bildschirm und machen Sie keine Kratzer darauf.
- Halten Sie den nötigen Abstand vom Produkt ein.
  - Ihr Sehvermögen kann beeinträchtigt werden, wenn Sie sich zu nahe an dem Produkt befinden.
- Stellen Sie die passende Auflösung und die Uhr gemäß dem Benutzerhandbuch ein.
  - Ansonsten kann Ihr Sehvermögen beeinträchtigt werden.
- Verwenden Sie für das Reinigen des Produkts ausschließlich genehmigte Reinigungsmittel. (Benzol, Verdünner oder Alkohol sollte nicht verwendet werden.)
  - Ansonsten kann es zu Verformungen des Produkts kommen.
- Sorgen Sie dafür, dass nichts auf den Monitor tropft oder spritzt, und stellen Sie keine mit Flüssigkeit gefüllten Gegenstände, wie Vasen, Tassen usw. auf das Gerät selbst oder darüber (z. B. auf Regalen über dem Monitor).
- Batterien dürfen keiner extremen Hitze ausgesetzt werden. etwa durch Sonneneinstrahlung, offenes Feuer oder Heizstrahler, ausgesetzt werden.
- Laden Sie nicht wiederaufladbare Batterien NICHT mit einem Ladegerät auf.
- Wenn Sie Headsets (Ohrhörer) über einen längeren Zeitraum verwenden oder mit einer hohen Lautstärke hören, kann dies Ihr Gehör schädigen.

- Geben Sie zwei bis vier Spritzer Wasser auf ein weiches Tuch, und reinigen Sie die vordere Gehäuseumrandung. Dabei nur in eine Richtung wischen. Bei zu viel Feuchtigkeit können Flecken entstehen.

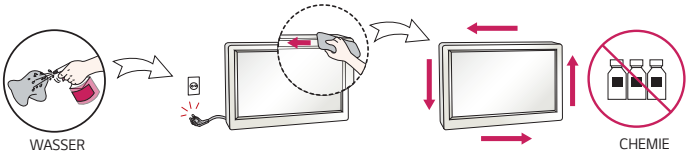

- Bei der Reinigung des Panels ist Schutzkleidung zu tragen, z. B. Handschuhe, da die Teile an den Stellen, an denen sich die Kanten berühren, sehr scharf sind.
- Verwenden Sie in der Nähe des Monitors keine Produkte mit Hochspannung. (z. B. elektrische Insektenvernichter)
  - Stromschläge können Fehlfunktionen des Monitors verursachen.

Wandmontage

- Stellen Sie das Gerät niemals allein auf. Wenden Sie sich an einen vom Hersteller empfohlenen Service-Techniker. Es besteht Verletzungsgefahr.

LIZENZ

Die unterstützten Lizenzen sind von Modell zu Modell verschieden. Weitere Informationen zur Lizenz erhalten Sie unter *www.lg.com*.

HIGH-DEFINITION MULTIMEDIA INTERFACE

Die Begriffe HDMI und HDMI High-Definition Multimedia Interface sowie das HDMI-Logo sind Marken oder eingetragene Marken von HDMI Licensing Administrator, Inc. in den Vereinigten Staaten und anderen Ländern.

In Lizenz von Dolby Laboratories gefertigt. Dolby, Dolby Vision, Dolby Audio, Dolby Atmos und das Doppel-D-Symbol sind Warenzeichen von Dolby Laboratories.

Informationen zu DTS-Patenten finden Sie unter *http://patents.dts.com*. Hergestellt unter Lizenz von DTS Licensing Limited. DTS, das Symbol sowie DTS und das Symbol zusammen, DTS 2.0 Channel, DTS 2.0+Digital Out, DTS-HD und DTS Virtual:X sind eingetragene Marken oder Marken von DTS, Inc. in den Vereinigten Staaten und/oder anderen Ländern. © DTS, Inc. Alle Rechte vorbehalten.

HEVC Advance™
Covered by Patents at patentlist.hevcadvance.com

MONTAGE UND VORBEREITUNG

⚠ VORSICHT

- Um die Sicherheit und Leistung des Produkts sicherzustellen, verwenden Sie nur Originalteile.
- Durch nachgemachte Produkte verursachte Beschädigungen werden nicht von der Garantie abgedeckt.
- Schließen Sie das Netzkabel an das Produkt an, bevor Sie es in eine Steckdose stecken. Stecken Sie das Netzkabel zuerst in eine Steckdose, kann es zu einem Stromschlag kommen, der auch das Produkt beschädigen kann.

HINWEIS

- Das im Lieferumfang enthaltene Zubehör ist je nach Modell oder Region unterschiedlich.
- Änderungen an den Gerätespezifikationen oder am Inhalt dieses Handbuchs sind im Zuge von Aktualisierungen der Gerätefunktionen vorbehalten.
- SuperSign SW und Benutzerhandbuch
  - Herunterladen von der Website von LG Electronics:
  - Besuchen Sie die Website von LG Electronics (*http://partner.lge.com*), und laden Sie die neuste Software für Ihr Modell herunter.
- Schäden durch die Verwendung des Geräts in übermäßig staubigen Umgebungen werden nicht von der Garantie gedeckt.

⚠ WARNUNG

- Von der Produktgarantie werden keine elektrostatischen Schäden an Teilen abgedeckt, die während der Installation des Produkts auftreten können. Tragen Sie geeignete Kleidung, um elektrostatische Entladung (ESD) bei der Installation des Produkts zu vermeiden.
- Die Seriennummern am Panel und auf der T-con-Box müssen übereinstimmen. Ist dies nicht der Fall, können Punkte auf dem Bildschirm erscheinen, oder das Produkt funktioniert möglicherweise nicht richtig.

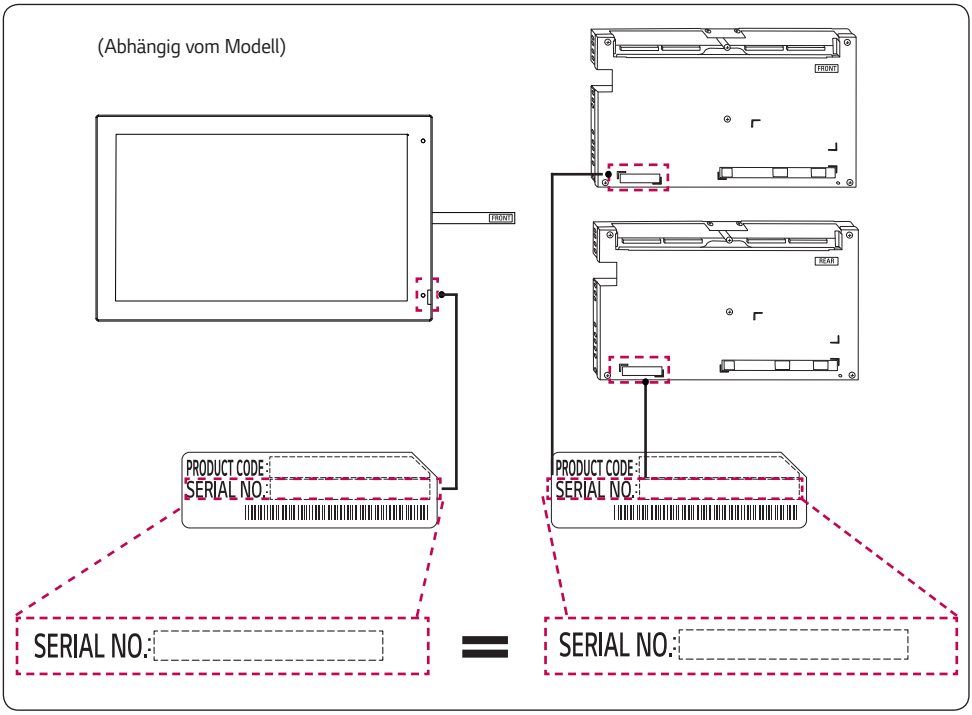

Installation an der Decke

(Nur für das Modell 55EG5CD)

Installieren Sie das Gerät nicht mit mehr als 30 cm Abstand von der Decke, um eine sichere Kabelverbindung zu gewährleisten.

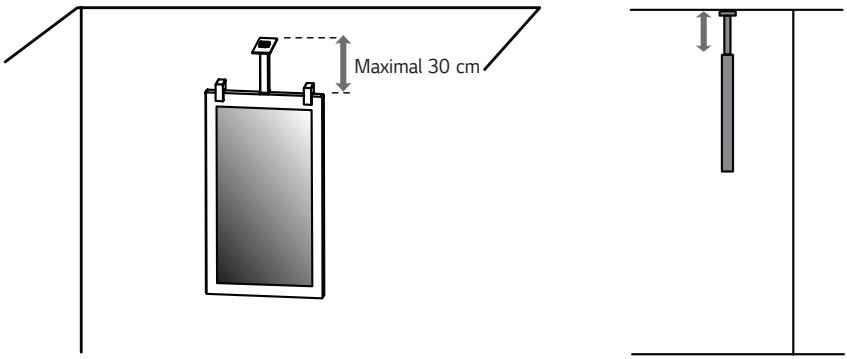

⚠ VORSICHT

- Trennen Sie das Stromkabel, bevor Sie den Monitor bewegen oder aufbauen, um das Risiko eines elektrischen Stromschlags zu vermeiden.
- Nutzen Sie ein Drahtseil aus Edelstahl mit ausreichend Tragfähigkeit (mindestens 100 kgf). (Separat erhältlich)

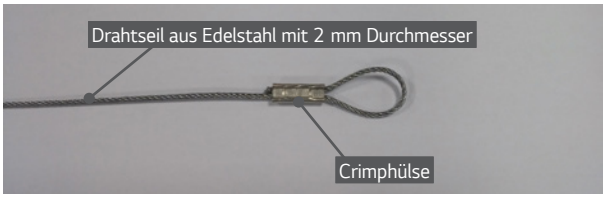

- Achten Sie bei der Nutzung von Installationszubehör darauf, dass Sie ein Drahtseil aus Edelstahl mit 2 mm Durchmesser verwenden.
  - Wenn Sie Crimphülsen verwenden, sollten Sie eine Presse zur Verdichtung einsetzen. Andernfalls kann das Kabel herausfallen.

HINWEIS

- Die Abbildung stellt ein allgemeines Installationsbeispiel dar und kann von Ihrem Produkt abweichen.
- Die Entfernung zur Decke sollte je nach Beschaffenheit der Decke maximal 30 cm betragen.

EINRICHTEN EXTERNER GERÄTE

IR-EMPFÄNGER

Hierdurch kann ein Fernbedienungssensor an der von Ihnen gewünschten Stelle platziert werden. Diese Anzeige kann wiederum andere Anzeigen über ein RS-232C-Kabel steuern.

FERNBEDIENUNG

Die Beschreibungen in diesem Handbuch beziehen sich auf die Tasten der Fernbedienung. Lesen Sie dieses Handbuch bitte aufmerksam durch, um den Monitor bestimmungsgemäß verwenden zu können. Um die Batterien einzulegen, öffnen Sie das Batteriefach, legen Sie die Batterien (1,5 V AAA) mit dem ⊕ und dem ⊖ Pol entsprechend der Kennzeichnung im Fach ein, und schließen Sie das Batteriefach. Gehen Sie zum Herausnehmen der Batterien in umgekehrter Reihenfolge vor. Abbildungen können von den eigentlichen Zubehörteilen abweichen.

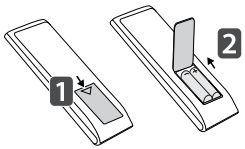

⚠ VORSICHT

- Verwenden Sie niemals alte zusammen mit neuen Batterien, da dies Schäden an der Fernbedienung hervorrufen kann.
- Stellen Sie sicher, dass die Fernbedienung immer auf den IR-Empfänger des Monitors gerichtet ist.
- Einige der Funktionen der Fernbedienung werden bei bestimmten Modellen möglicherweise nicht unterstützt.

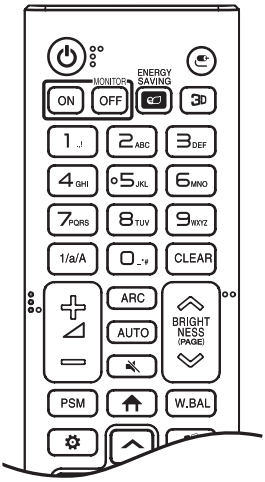

(EIN/AUS) Ein- und Ausschalten des Monitors.

MONITOR ON Einschalten des Monitors.

MONITOR OFF Ausschalten des Monitors.

ENERGY SAVING Anpassen der Bildhelligkeit zur Senkung des Stromverbrauchs.

(EINGANG) Auswahl des Eingangsmodus.

3D Zur Wiedergabe von 3D-Videos.

1/a/A Wechsel zwischen Zahlen und Buchstaben.

Zahlen- und Buchstabentasten

Eingabe von Zahlen oder Buchstaben, je nach Einstellung.

CLEAR Löschen eingegebener Zahlen oder Buchstaben.

Lautstärkeregelung Regelt die Lautstärke.

ARC Auswahl des Formats.

AUTO Automatisches Anpassen der Bildposition und Erhöhen der Bildstabilität (nur für RGB-Eingang verfügbar).

(STUMM) Stummschaltung.

BRIGHTNESS Einstellen der Bildschirmhelligkeit.

PAGE Funktion wird bei diesem Modell nicht unterstützt

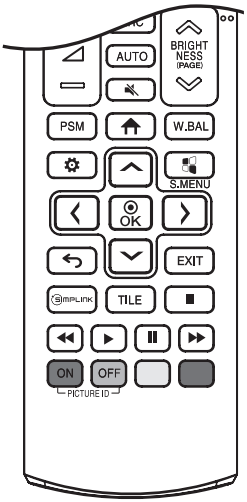

PSM Auswahl des „Bildmodus".

(HOME) Aktivieren der Startleiste.

W.BAL Öffnet das Menü für den Weißabgleich.

(EINSTELLUNGEN) Öffnet und schließt die Hauptmenüs und speichert Ihre Eingaben.

S.MENU SuperSign-Menütaste.

Navigationstasten Zur Navigation in Menüs oder Einstellungen.

OK Auswahl von Menüs oder Einstellungen und Speichern Ihrer Eingaben.

(ZURÜCK) Mit dieser Taste können Sie innerhalb der interaktiven Benutzerfunktion einen Schritt zurückgehen.

EXIT Schließen Sie alle OSD-Aufgaben und -Anwendungen.

SIMPLINK Hiermit können Sie verschiedene Multimedia- Geräte ganz einfach mit der Fernbedienung über das SimpLink-Menü steuern und Multimediainhalte genießen.

TILE Auswahl der Kachelansicht.

PICTURE ID ON/OFF Wenn die Bild-ID-Nummer der Set-ID entspricht, können Sie jeden gewünschten Monitor im Mehrfachbildschirm-Modus steuern.

USB-Menütasten Steuert die Medienwiedergabe.

Trick-Taste Wird bei einigen Modellen möglicherweise nicht unterstützt.

HERSTELLEN VON VERBINDUNGEN

Sie können verschiedene externe Geräte mit dem Monitor verbinden. Ändern Sie den Eingangsmodus, und wählen Sie das externe Gerät aus, das Sie anschließen möchten. Weitere Informationen zum Anschluss eines externen Geräts entnehmen Sie bitte dem Handbuch des betreffenden Geräts.

Anschluss eines PCs

Ein Teil der Kabel wird nicht mitgeliefert. Dieser Monitor unterstützt die Plug and Play*-Funktion.

* Plug and Play: eine Funktion, mit der ein PC vom Benutzer angeschlossene Geräte ohne Gerätekonfiguration oder Benutzereingriff beim Einschalten erkennen kann.

Anschluss externer Geräte

Ein Teil der Kabel wird nicht mitgeliefert. Verbinden Sie einen HD-Receiver, DVD-Player oder Videorekorder mit dem Monitor, und wählen Sie den entsprechenden Eingangsmodus aus.

Die bestmögliche Bild- und Tonqualität erzielen Sie, wenn Sie externe Geräte mit HDMI-Kabeln an den Monitor anschließen.

USB-Speichergerät Anschliessen

Einige USB-Geräte, die dem USB 3.0-Standard nicht entsprechen, funktionieren möglicherweise nicht.

HINWEIS

- Die bestmögliche Bildqualität erzielen Sie bei Verwendung des Monitors mit einem HDMI-Anschluss.
- Verwenden Sie abgeschirmte Schnittstellenkabel mit Ferritkern, z. B. HDMI-Kabel, die den technischen Daten des Produkts entsprechen.
- Wenn Sie den Monitor einschalten, wenn dieser kalt ist, kann das Bild flackern. Dies ist normal.
- Es können rote, grüne oder blaue Punkte auf dem Bildschirm erscheinen. Dies ist normal.
- Verwenden Sie ein HochgeschwindigkeitsHDMI®/™ -Kabel (kürzer als 3 Meter).
- Verwenden Sie ein zertifiziertes Kabel mit HDMI-Logo. Wenn Sie kein zertifiziertes HDMI-Kabel verwenden, zeigt der Bildschirm eventuell nichts an, oder ein Verbindungsfehler tritt auf.
- Empfohlene Typen von HDMI-Kabeln
  - HochgeschwindigkeitsHDMI®/™ -Kabel
  - HochgeschwindigkeitsHDMI®/™ -Kabel mit Ethernet
- Wenn Sie im HDMI-Modus keinen Ton hören, prüfen Sie Ihre PC-Einstellungen. Bei einigen PCs müssen Sie die Standardaudioausgabe manuell auf HDMI umstellen.
- Um den HDMI-PC-Modus zu verwenden, müssen Sie für PC/DTV den PC-Modus wählen.
- Im HDMI-PC-Modus können Probleme mit der Kompatibilität auftreten.
- Vergewissern Sie sich, dass das Netzkabel abgezogen ist.
- Wenn Sie eine Spielekonsole mit dem Monitor verbinden, verwenden Sie das mit der Konsole gelieferte Kabel.

VORSICHT

- Drücken Sie nicht über einen längeren Zeitraum mit dem Finger auf den Bildschirm, da dies zu temporären Verzerrungen führen kann.
- Um das Einbrennen von Bildern auf dem Bildschirm zu verhindern, vermeiden Sie die Anzeige statischer Bilder über längere Zeiträume. Verwenden Sie nach Möglichkeit einen Bildschirmschoner.
- Das Bild kann durch kabellose Kommunikationsgeräte in der Nähe des Monitors beeinträchtigt werden.

Verwenden der Eingangsliste

(HOME) → 

- HDMI → DISPLAYPORT → OPS

PROBLEMBEHEBUNG

Es wird kein Bild angezeigt.

Problem	Lösung
Ist das Netzkabel des Geräts angeschlossen?	• Prüfen Sie, ob das Stromkabel korrekt in die Steckdose eingesteckt ist.
Wird die Meldung „Ungültiges Format“ angezeigt?	• Das Signal des PCs (Grafikkarte) befindet sich außerhalb des vertikalen oder horizontalen Frequenzbereichs des Geräts. Stellen Sie den Frequenzbereich gemäß den technischen Daten in diesem Handbuch ein.
Wird die Meldung „Kein Signal“ angezeigt?	• Das Signalkabel zwischen PC und Gerät ist nicht angeschlossen. Überprüfen Sie das Signalkabel. • Greifen Sie auf das Eingangsmenü zu, um das Eingangssignal zu überprüfen.

Wenn das Gerät angeschlossen wird, erscheint die Meldung „Unbekanntes Gerät“.

Problem	Lösung
Haben Sie den Treiber installiert?	• Prüfen Sie, ob die Plug and Play -Funktion unterstützt wird. Einzelheiten dazu finden Sie in der Bedienungsanleitung der Grafikkarte.

Es wird kein normales Bild angezeigt.

Problem	Lösung
Ist der Bildschirm falsch positioniert?	• Prüfen Sie, ob Auflösung und Frequenz der Grafikkarte vom Produkt unterstützt werden. Wenn die Frequenz außerhalb des Bereichs liegt, setzen Sie sie auf die unter [Systemsteuerung] → [Anzeige] → Menü [Einstellungen] empfohlene Auflösung. (Die Einstellungen können sich möglicherweise je nach Betriebssystem unterscheiden.)
Der Bildschirm wird nicht normal angezeigt.	• Das Eingangssignalkabel ist nicht ordnungsgemäß am Signaleingang angeschlossen. Schließen Sie das Signalkabel an der entsprechenden Quelle für das Eingangssignal an.

Die Audiofunktion funktioniert nicht.

Problem	Lösung
Kein Ton?	• Überprüfen Sie, ob das Audiokabel ordnungsgemäß angeschlossen ist. • Überprüfen Sie, ob der Ton ordnungsgemäß eingestellt ist.
Der Ton ist zu dumpf.	• Wählen Sie die geeignete Equalizer-Einstellung aus.

Die Bildschirmfarbe ist nicht normal.

Problem	Lösung
Der Bildschirm hat eine zu geringe Farbauflösung (16 Farben).	• Legen Sie die Anzahl der Farben auf mehr als 24 Bit (True Color) fest. Gehen Sie in Windows zu [Systemsteuerung] → [Anzeige] → [Einstellungen] → [Farbtabelle]. (Die Einstellungen können sich möglicherweise je nach Betriebssystem unterscheiden.)
Die Bildschirmfarbe ist nicht stabil, oder das Bild ist einfarbig.	• Überprüfen Sie den Verbindungsstatus des Signalkabels. Oder setzen Sie die Grafikkarte des PCs erneut ein.
Werden auf dem Bildschirm schwarze Punkte angezeigt?	• Auf dem Bildschirm werden u. U. einige Pixel (rot, grün, blau, weiß oder schwarz) angezeigt, was auf die Eigenschaften des OLED-Bildschirms zurückgeführt werden kann. Es handelt sich nicht um eine Fehlfunktion des OLED-Bildschirms.

Das Gerät funktioniert nicht ordnungsgemäß.

Problem	Lösung
Das Gerät wird plötzlich abgeschaltet.	• Ist der Timer eingestellt? • Überprüfen Sie die Steuerungseinstellungen der Stromversorgung. Die Stromversorgung ist unterbrochen. • Funktionieren die Lüfter ordnungsgemäß? - Prüfen Sie den Lüfterstatus unter HOME → Information → Lüfterstatus.

⚠ VORSICHT

- Es kann zum Einbrennen von Bildern kommen, wenn über längere Zeit ein Standbild angezeigt wird. Es wird empfohlen, Videos für nur 18 Stunden oder weniger pro Tag anzuzeigen, um die Wahrscheinlichkeit des Einbrennens von Bildern zu verringern.
- Es können mehrere horizontale Linien auf den Bildschirmen erscheinen, wenn die Funktion Anzeigestörungen beheben (OFF-RS) ausgeführt wird. Dies ist normal und stellt keinen Fehler dar. Wenn Sie das Gerät einschalten, während die Funktion Anzeigestörungen beheben (OFF-RS) ausgeführt wird, kann dies zu Fehlfunktionen des Produkts führen. Die an das Produkt angeschlossenen externen Lautsprecher geben möglicherweise Ton aus, während die Funktion „Anzeigestörungen beheben“ (OFF-RS) ausgeführt wird.
- OFF-RS: Entfernt eingebrannte Bilder über eine Kompensierung der TFT-Verschlechterung. Wird nach einer Nutzungszeit von 4 Stunden durchgeführt.

  JB: Entfernt eingebrannte Bilder über eine Kompensierung der OLED-Verschlechterung. Wird nach einer Nutzungszeit von 2000 Stunden durchgeführt.

TECHNISCHE DATEN

Die unten aufgeführten Produktspezifikationen können sich aus Gründen der Funktionsverbesserung ohne Vorankündigung ändern.

„ ~ “ steht für Wechselstrom (AC), und „ ⎓ “ bezieht sich auf Gleichstrom (DC).

OLED-Bildschirm	Pixelpitch	0,630 mm (H) x 0,630 mm (V)	
	Bildschirmtyp	TFT (Thin Film Transistor) OLED-Bildschirm	
Betriebsbedingungen	Tägliche Nutzung	18 Stunden (Video)	
Videosignal	Maximale Auflösung	HDMI / DisplayPort: 3840 x 2160 mit 30 Hz OPS: 1920 x 1080 mit 60 Hz - Je nach Betriebssystem oder Grafikkarte wird dies möglicherweise nicht unterstützt.	
	Empfohlene Auflösung	HDMI / DisplayPort / OPS: 1920 x 1080 mit 60 Hz - Je nach Betriebssystem oder Grafikkarte wird dies möglicherweise nicht unterstützt.	
	Horizontale Frequenz	HDMI / DisplayPort / OPS: 30 kHz bis 83 kHz	
	Vertikale Frequenz	HDMI / DisplayPort / OPS: 50 Hz bis 60 Hz	
	Synchronisierung	Separat/Digital	
Eingänge/Ausgänge	IR IN, RS-232C IN/OUT, AUDIO OUT, HDMI IN, DP IN/OUT, USB3.0 IN, LAN IN/OUT, HDMI OUT, 16/22PIN POWER		
Integrierter Akku		Verwendet	
Umgebungsbedingungen	Temperatur im Betrieb	0 °C bis 40 °C	
	Luftfeuchtigkeit im Betrieb	10 % bis 80 %	
	Temperatur bei Lagerung	-20 °C bis 60 °C	
	Luftfeuchtigkeit bei Lagerung	5 % bis 85 %	
Strom	Nennspannung	AC 100-240 V - 50/60 Hz 3,0 A	
	Stromverbrauch	Eingeschaltet: 190 W (Typ.) Ruhemodus (HDMI, DisplayPort): ≤ 3,0 W Ausgeschaltet: ≤ 0,5 W	
Abmessungen (Breite x Höhe x Tiefe) / Gewicht	Display-Modul	55EG5CD	861,3 X 1406,2 X 13 (mm) / 31,2 (kg)
		55EG5SD	861,3 X 1600 X 13 (mm) / 35,6 (kg)
	Signage-Box	412,6 X 222,4 X 64,3 (mm) / 4,3 (kg)	
	T-con-Box	312,2 X 213,4 X 16 (mm) / 1,6 (kg)	

Display

55EG5CD **55EG5SD**

[Einheit: mm]

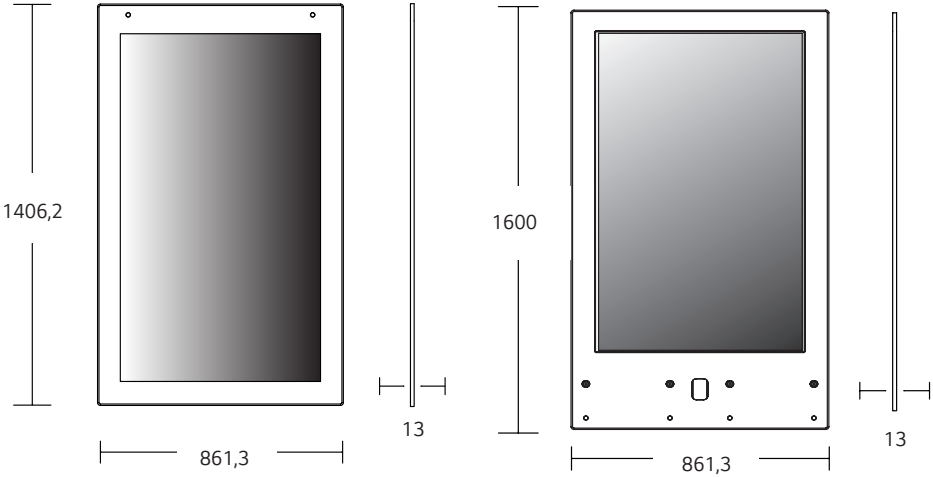

Signage-Box

[Einheit: mm]

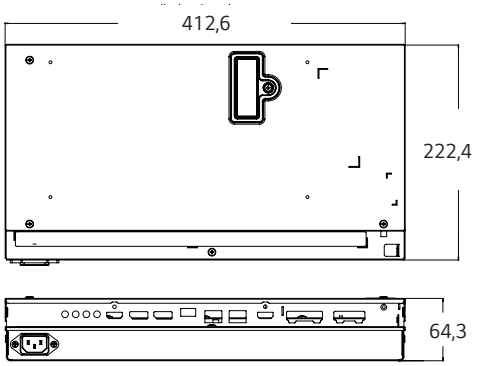

T-con-Box

[Einheit: mm]

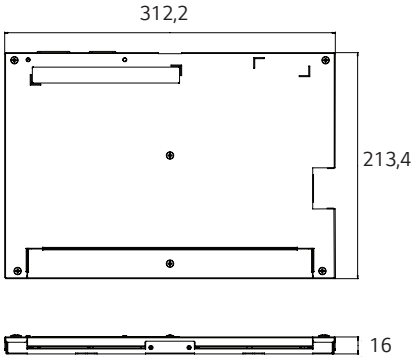

HDMI / DisplayPort / OPS (PC)-Unterstützungsmodus

Auflösung	Horizontale Frequenz (kHz)	Vertikale Frequenz (Hz)	Anmerkungen
800 x 600	37,879	60,317	
1024 x 768	48,363	60	
1280 x 720	44,772	59,855	
1366 x 768	47,7	60	
1280 x 1024	63,981	60,02	
1680 x 1050	65,29	59,954	
1920 x 1080	67,5	60	
3840 x 2160	67,5	30	außer HDMI / DisplayPort

HDMI/ DisplayPort/ OPS (DTV)-Unterstützungsmodus

Auflösung	Horizontale Frequenz (kHz)	Vertikale Frequenz (Hz)	Anmerkungen
480/60p	31,5	60	
576/50p	31,25	50	
720/50p	37,5	50	
720/60p	45	60	
1080/50i	28,1	50	
1080/60i	33,75	60	
1080/50p	56,25	50	
1080/60p	67,432	59,94	
1080/60p	67,5	60	
2160/30p	67,5	30	außer HDMI / DisplayPort

HINWEIS

- Verfügbare Auflösungen für die Eingangsbezeichnungsoption in den Eingangsmodi HDMI / DisplayPort / OPS.
  - PC-Auflösungen: 1280 x 720 / 60 Hz, 1920 x 1080 / 60 Hz
  - DTV-Auflösungen: 480p, 720p und 1080p
- Vertikale Frequenz: Die Anzeige funktioniert, indem das Bild wie eine fluoreszierende Lichtquelle Dutzende Male pro Sekunde wechselt. Die vertikale Frequenz oder Aktualisierungsrate entspricht der Zahl der Bildanzeigen pro Sekunde. Die Einheit lautet Hz.
- Horizontale Frequenz: Das horizontale Intervall ist die für die Anzeige einer horizontalen Zeile benötigte Zeit. Wenn die Zahl 1 durch das horizontale Intervall geteilt wird, kann die Anzahl der horizontal angezeigten Zeilen pro Sekunde als horizontale Frequenz bezeichnet werden. Die Einheit lautet kHz.



Lesen Sie vor der Verwendung des Geräts unbedingt die Sicherheitsvorkehrungen durch.
Das Modell und die Seriennummer des Geräts befinden sich auf der Rückseite und auf einer Seite des Geräts. Bitte notieren Sie diese Nummern im Falle eines Garantieanspruchs.

MODELL _____

SERIENNUMMER _____

Vorübergehende Geräuschentwicklungen beim EIN- oder AUS-Schalten dieses Geräts sind normal.