Scannen Sie den QR-Code, um die online-Anleitung zu öffnen.

BEDIENUNGSANLEITUNG

KLIMAANLAGE

Lesen Sie diese Bedienungsanleitung vor der Inbetriebnahme des Haushaltsgeräts sorgfältig durch und halten Sie sie griffbereit, damit Sie jederzeit darin nachschlagen können.

DEUTSCH

MFL72056414
Rev.00_101823

www.lg.com

Copyright © 2023 LG Electronics Inc. Alle Rechte vorbehalten

INHALT

Diese Bedienungsanleitung kann Abbildungen oder Inhalte enthalten, die sich von Ihrem Modell unterscheiden.

Änderungen an dieser Bedienungsanleitung durch den Hersteller bleiben vorbehalten.

SICHERHEITSANWEISUNGEN

LESEN SIE ALLE ANWEISUNGEN VOR DEM GEBRAUCH.....3
WARNUNGSHINWEISE.....3
ACHTUNGSHINWEISE.....9

BETRIEB

Vor der Verwendung.....12
Produktübersicht.....13

WARTUNG

Reinigung.....15
Wartungshinweise.....17

FEHLERBEHEBUNG

Bevor Sie sich an den Kundendienst wenden.....18

SICHERHEITSANWEISUNGEN

LESEN SIE ALLE ANWEISUNGEN VOR DEM GEBRAUCH

Die folgenden Sicherheitsrichtlinien dienen dazu, unvorhergesehene Risiken oder Beschädigungen durch unsicheren oder nicht ordnungsgemäßen Betrieb des Geräts zu vermeiden.

Die Richtlinien sind unterteilt in die Hinweise 'WARNUNG' und 'ACHTUNG', wie nachfolgend beschrieben.

Warnmeldungen

⚠ Dieses Symbol weist auf Umstände und Bedienungsvorgänge hin, die ein Risiko bergen. Lesen Sie zur Vermeidung des Risikos die Stelle mit dem Symbol gründlich und halten Sie sich an die Anweisungen.

⚠ **WARNUNG**

Gibt an, dass die Nichteinhaltung der Anweisungen schwere Verletzungen oder den Tod zur Folge haben kann.

⚠ **ACHTUNG**

Gibt an, dass die Nichteinhaltung der Anweisungen leichte Verletzungen oder Schäden am Produkt zur Folge haben kann.

WARNUNGSHINWEISE

⚠ WARNUNG

- Befolgen Sie grundlegende Vorsichtsmaßnahmen, um Explosionen, Brandgefahren, Stromschläge, Verbrühungen oder sonstige Personenschäden zu vermeiden. Dazu gehört Folgendes:

Technische Sicherheit

- Dieses Gerät kann von Kindern ab 8 Jahren und Personen mit eingeschränkten körperlichen, sensorischen oder mentalen

Fähigkeiten oder fehlender Erfahrung und Kenntnis genutzt werden, sofern sie beaufsichtigt werden oder bezüglich der sicheren Verwendung des Geräts eingewiesen wurden und die Gefahren kennen. Kinder dürfen nicht mit dem Gerät spielen. Reinigung und Wartung durch den Benutzer dürfen nicht unbeaufsichtigt durch Kinder durchgeführt werden.

- Dieses Haushaltsgerät ist nicht für die Verwendung durch Personen (einschließlich Kindern) mit eingeschränkten körperlichen, sensorischen oder geistigen Fähigkeiten oder mangelnder Erfahrung oder Kenntnis geeignet, es sei denn, sie werden bei der Nutzung des Geräts beaufsichtigt oder haben dafür eine Einweisung von jemandem erhalten, der für ihre Sicherheit verantwortlich ist. Kinder sollten beaufsichtigt werden, um sicherzustellen, dass sie mit dem Haushaltsgerät nicht spielen.
- Installation oder Reparaturen durch unbefugte Personen können eine Gefahr für Sie und andere darstellen.
- Die in diesem Handbuch enthaltenen Informationen sind für die Verwendung durch einen qualifizierten Servicetechniker bestimmt, der mit den Sicherheitsverfahren vertraut ist und über die richtigen Werkzeuge und Prüfgeräte verfügt.
- Wenn Sie nicht alle Anweisungen in diesem Handbuch lesen und befolgen, kann dies zu Fehlfunktionen des Geräts, Sachschäden, Verletzungen und/oder Tod führen.
- Das Kältemittel und das Treibmittel für die Isolierung, die im Gerät verwendet werden, müssen auf besondere Weise entsorgt werden. Wenden Sie sich für Informationen zur Entsorgung an Wartungspersonal oder eine ähnlich qualifizierte Person.
- Wenn das Netzkabel ausgetauscht werden muss, sollte der Austausch nur von bevollmächtigtem Personal unter Verwendung von Originalersatzteilen durchgeführt werden.
- Wenn das Netzkabel beschädigt ist, muss es durch den Hersteller oder seine Kundendienstmitarbeiter oder eine ähnlich qualifizierte Person ausgetauscht werden, um Gefahren zu vermeiden.
- Das Gerät muss gemäß den örtlichen Verdrahtungsvorschriften installiert werden.

- Dieses Gerät muss sachgerecht geerdet werden.
- Der Erdungszapfen am Netzstecker darf nicht abgeschnitten oder entfernt werden.
- Ein bloßes Anbringen des Erdungskabels an der Schraube der Steckdosenblende erdet das Gerät nicht, es sei denn, die Schraube an der Blende ist aus Metall und nicht isoliert und die Steckdose ist mittels der gebäudeeigenen Verdrahtung geerdet.
- Falls Sie sich bezüglich der sachgerechten Erdung der Klimaanlage unsicher sind, lassen Sie die Steckdose und den Stromkreis durch einen qualifizierten Elektriker prüfen.

Installation

- Wenden Sie sich an ein autorisiertes Servicecenter, wenn Sie die Klimaanlage installieren oder umstellen wollen.
- Wenden Sie sich den Händler, den Verkäufer, einen qualifizierten Elektriker oder ein autorisiertes Servicecenter, um die Klimaanlage reinigen oder warten zu lassen.
- Die Einheit darf nicht von Ihnen selbst (Kunde) installiert, entfernt oder wieder installiert werden. Installation oder Reparaturen durch unbefugte Personen können eine Gefahr für Sie und andere sein.
- Wenden Sie sich für elektrische Arbeiten an den Händler, Verkäufer, einen qualifizierten Elektriker oder ein zuständiges Servicezentrum.
- Nehmen Sie keine Elektro- oder Erdungsarbeiten vor, wenn Sie nicht über eine entsprechende Zulassung verfügen. Wenden Sie sich für Elektro- oder Erdungsarbeiten an den Händler.
- Installieren Sie das Produkt nicht auf einem defekten Einbausockel.
- Stellen Sie sicher, dass der Installationsbereich nicht durch Alterung beeinträchtigt wird.
- Verwenden Sie ausschließlich von LG hergestelltes Zubehör, dass ausdrücklich für die Verwendung mit dem Gerät konstruiert wurde, und lassen Sie es von einem Fachkundigen installieren.
- Installieren Sie die Außeneinheit niemals auf einem beweglichen Sockel oder an einem Ort, von dem sie herabstürzen könnte.

- Stellen Sie das Gerät nicht in explosionsgefährdeten Umgebungen auf.
- Installieren Sie die Klimaanlage nicht an einem Ort, an dem brennbare Flüssigkeiten oder Gase wie Benzin, Propan oder Farbverdünner gelagert werden.
- Installieren Sie das Bedienfeld und den Deckel des Schaltkastens sicher.
- Installieren Sie eine zugeordnete Steckdose und einen FI-Schutzschalter, bevor Sie das Gerät verwenden.
- Verwenden Sie einen Standard-Stromkreisunterbrecher und eine Sicherung, die der Leistung der Klimaanlage entsprechen.
- Verwenden Sie keine Mehrfachsteckdose, kein Verlängerungskabel und keinen Adapter an diesem Gerät.
- Die Anschlüsse der Innen-/Außenverkabelung müssen fest sitzen, und das Kabel sollte ordnungsgemäß verlegt werden, damit keine Kraft vorhanden ist, die das Kabel aus den Klemmen zieht. Unsachgemäße oder lockere Anschlüsse können Hitze erzeugen oder Feuer verursachen.
- Verbinden Sie das Erdungskabel nicht mit einer Gasverrohrung, einem Blitzableiter oder einem Telefonerdungskabel.
- Verwenden Sie zum Prüfen auf Leckagen und zum Entlüften nicht brennbares Gas (Stickstoff); die Verwendung von Druckluft oder brennbarem Gas kann Feuer oder Explosionen verursachen.

Betrieb

- Das Netzkabel darf nicht verändert oder verlängert werden. Kratzer oder abblätternde Isolierung an den Stromkabeln können zu Feuer oder Elektroschocks führen, und die Kabel sollten ausgetauscht werden.
- Stellen Sie sicher, dass das Netzkabel nicht verschmutzt, locker oder gebrochen ist.
- Stellen Sie keine beliebigen Gegenstände auf das Netzkabel.
- Stellen Sie sicher, dass das Stromkabel während des Betriebs nicht herausgezogen oder beschädigt werden kann.

- Berühren, bedienen oder reparieren Sie die Klimaanlage niemals mit nassen Händen.
- Stecken Sie keine Hände oder andere Gegenstände in den Ein- oder Auslass, während die Klimaanlage in Betrieb ist.
- Stellen Sie sicher, dass niemand, insbesondere keine Kinder, auf die Außeneinheit klettert oder dagegen stößt.
- Achten Sie darauf, dass Sie nur die in der Ersatzteilliste aufgeführten Teile verwenden. Versuchen Sie niemals, Änderungen am Gerät vorzunehmen.
- Berühren Sie während des Betriebs oder unmittelbar nach dem Betrieb des Geräts nicht die Rohre, die Verrohrung oder beliebige andere Innenteile.
- Lassen Sie keine brennbaren Substanzen wie Benzin, Benzol oder Verdünner in der Nähe der Klimaanlage.
- Verwenden Sie die Klimaanlage nicht über einen längeren Zeitraum in einem kleinen Raum ohne ordnungsgemäße Belüftung.
- Achten Sie darauf, die Klimaanlage ausreichend zu belüften, wenn Sie das Gerät gleichzeitig mit einem Heizgerät wie z.B. einer Heizung benutzen.
  - Es besteht die Möglichkeit eines Sauerstoffmangels.
- Blockieren Sie nicht den Ein- oder Auslassluftstrom.
- Unterbrechen Sie die Stromversorgung, wenn beliebige Geräusche, Gerüche oder Rauch von der Klimaanlage ausgehen.
- Wenden Sie sich an ein zuständiges Servicezentrum, wenn die Klimaanlage von Hochwasser überflutet wird.
- Im Falle einer Leckage von Gas (z.B. Freon, Propangas oder LP-Gas), lüften Sie ausreichend, bevor Sie die Klimaanlage wieder benutzen.
- Unterbrechen Sie den Betrieb und schließen Sie das Fenster während eines Sturms oder Orkans. Wenn möglich, entfernen Sie das Produkt vor dem Eintreffen des Orkans vom Fenster.
- Der Benutzer muss routinemäßige Prüfungen und Reinigungen durchführen, um Leistungsmängel zu vermeiden. In besonderen Fällen kann die Durchführung von Reparaturen nur durch Servicepersonal erfolgen.

Wartung

- Bevor Sie die Reinigung oder Wartung durchführen, trennen Sie die Stromversorgung und warten Sie, bis das Gebläse unterbricht.
  - Der Lüfter dreht sich während des Betriebs mit einer sehr hohen Geschwindigkeit.
  - Es besteht Verletzungsgefahr, wenn die Einheit versehentlich eingeschaltet wird, während Sie die inneren Teile der Einheit reinigen.
- Das Gerät muss während Wartungsarbeiten oder beim Austauschen von Teilen von seiner Stromquelle getrennt werden.

Kältemittel

- Befolgen Sie beim Umgang mit dem Kältemittel und der Klimaanlage sowie bei der Demontage der Klimaanlage die Normen der jeweiligen Region oder des jeweiligen Landes.
- Verwenden Sie nur das auf dem Etikett der Klimaanlage angegebene Kältemittel.
- Geben Sie keine Luft oder Gas in das System ein, außer dem angegebenen Kältemittel.
- Berühren Sie während der Installation oder Reparatur nicht das auslaufende Kältemittel.
- Wenn während der Installation gasförmiges Kältemittel austritt, sorgen Sie unverzüglich für eine Lüftung des Bereichs.
- Prüfen Sie nach der Installation oder Reparatur der Klimaanlage unbedingt auf Leckagen des Kältemittels.
- Wenden Sie sich bei einer Leckage des Kältemittels an den Händler. Wenn die Klimaanlage in einem kleinen Raum installiert werden soll, müssen angemessene Maßnahmen getroffen werden, damit die Menge des ausgetretenen Kältemittels selbst bei einer Leckage nicht den Konzentrationsgrenzwert überschreitet. Sollte die Menge des ausgetretenen Kältemittels den Konzentrationsgrenzwert überschreiten, kann es zu Sauerstoffmangel kommen.

ACHTUNGSHINWEISE

⚠ ACHTUNG

- Um die Gefahr von leichten Verletzungen an Personen, Fehlfunktion oder Beschädigung am Produkt oder Eigentum zu reduzieren, befolgen Sie bei der Verwendung dieses Produkts grundlegende Vorsichtsmaßnahmen, einschließlich der folgenden:

Installation

- Verwenden Sie zum Transport der Klimaanlage einen Gabelstapler oder 2 oder mehr Personen.
- Stellen Sie die Klimaanlage nicht an einem Ort auf, an dem sie direkt dem Seewind (Salznebel) ausgesetzt ist.
- Installieren Sie den Ablaufschlauch ordnungsgemäß, damit das Kondenswasser problemlos abfließen kann.
- Stellen Sie die Klimaanlage an einem Ort auf, an dem das Geräusch der Außeneinheit oder die Abgase nicht die Nachbarn belästigen.
- Entsorgen Sie Verpackungsmaterialien wie Schrauben, Nägel, Plastiktaschen oder Akkus nach der Installation oder Reparatur ordnungsgemäß.
- Gehen Sie beim Auspacken und Installieren der Klimaanlage vorsichtig vor.
- Achten Sie besonders vorsichtig auf die Kanten des Gehäuses und die Rippen des Kondensators und Verdampfers.
- Um Vibrationen oder Wasseraustritt zu vermeiden, halten Sie das Produkt auch bei der Installation waagerecht.
- Verwenden Sie zum Installieren des Geräts den Installationssatz, der dem Produkt beiliegt.
- Die Rippen des Wärmetauschers sind scharf genug, um Schnittverletzungen zu verursachen. Um sich nicht zu verletzen, tragen Sie Handschuhe oder decken Sie die Rippen ab, wenn Sie in deren Nähe arbeiten.

Betrieb

- Trinken Sie das aus der Klimaanlage abfließende Wasser nicht.
- Stellen Sie keine Gegenstände in unmittelbarer Nähe der Außeneinheit ab und vermeiden Sie es, dass sich Laub und andere Fremdkörper um die Einheit ansammeln. Laub ist eine Brutstätte für kleine Tiere, die in die Einheit eindringen können. Im Inneren der Einheit können solche Tiere Fehlfunktionen, Rauch oder Feuer verursachen, wenn sie mit elektrischen Teilen in Berührung kommen.
- Lassen Sie die Klimaanlage nicht über einen längeren Zeitraum laufen, wenn die Luftfeuchtigkeit sehr hoch ist oder wenn eine Tür oder ein Fenster offen gelassen wurde.
- Setzen Sie Menschen, Tiere oder Pflanzen nicht über einen längeren Zeitraum dem kalten oder heißen Wind der Klimaanlage aus.
- Verwenden Sie das Produkt nicht für besondere Zwecke, wie z.B. die Konservierung von Lebensmitteln, Kunstwerken usw. Die Klimaanlage ist für Verbraucherzwecke ausgelegt und ist kein Präzisionskühlsystem. Es besteht die Gefahr von Schäden oder Verlust von Eigentum.
- Schalten Sie den Unterbrecher oder den Strom nicht ein, wenn die Frontblende, das Gehäuse, die obere Abdeckung oder die Abdeckung des Schaltkastens entfernt oder geöffnet wurde.
- Öffnen Sie nicht das vordere Gitter des Produkt, während es in Betrieb ist. Berühren Sie nicht den elektrostatischen Filter, wenn die Einheit mit einem solchen ausgestattet ist.
- Achten Sie darauf, das Eindringen von Wasser in das Produkt zu verhindern.
- Stellen Sie sicher, dass keine Hindernisse in der Nähe der Außeneinheit vorhanden sind. Das Vorhandensein von Hindernissen in der Nähe der Außeneinheit kann die Leistung der Außeneinheit verringern oder ihr Betriebsgeräusch erhöhen.
- Schalten Sie den Strom nicht unmittelbar nach Betriebsende aus. Warten Sie immer mindestens fünf Minuten ab, bevor Sie den Strom ausschalten.

Wartung

- Verwenden Sie einen stabilen Hocker oder eine Leiter, wenn Sie die Klimaanlage in der Höhe reinigen, warten oder reparieren.
- Schalten Sie die Einheit nicht durch Ein- oder Ausstecken der Stromversorgung ein oder aus.
- Verwenden Sie zum Reinigen der Klimaanlage niemals scharfe Reinigungs- oder Lösungsmittel oder Spritzwasser. Verwenden Sie ein weiches Tuch.
- Berühren Sie niemals die Metallteile der Klimaanlage, wenn Sie den Luftfilter entfernen.
- Zerreißen Sie die Plastikverpackungsbeutel und entsorgen Sie sie im Abfall, damit Kinder nicht damit spielen können.
- Wenn das Produkt für längere Zeit nicht benutzt wird, trennen Sie den Stecker der Stromversorgung oder schalten Sie den Unterbrecher aus.
- Neigen Sie das Gerät beim Ausbauen oder Deinstallieren nicht. Das enthaltene Kondenswasser könnte auslaufen.
- Prüfen Sie den Unterbau regelmäßig auf Schäden, vor allem, wenn das Produkt schon lange in Gebrauch ist.
- Setzen Sie den Filter immer fest ein. Reinigen Sie den Filter alle zwei Wochen oder häufiger nach Bedarf. Ein verschmutzter Filter verringert die Effizienz der Klimaanlage und kann Störungen oder Schäden am Produkt verursachen.

BETRIEB

Vor der Verwendung

Bedienungshinweise

- Stellen Sie die Richtung des Luftstroms vertikal ein, um die Raumluft umzuwälzen.
- Erhöhen Sie die Drehzahl des Gebläses, um die Raumluft innerhalb kurzer Zeit abzukühlen oder zu erwärmen.
- Schalten Sie das Gerät ab und öffnen Sie regelmäßig zum Lüften die Fenster. Die Luftqualität im Raum kann sich verschlechtern, wenn das Gerät für längere Zeit benutzt wird.
- Reinigen Sie den Luftfilter einmal alle 2 Wochen. Staub und Verunreinigungen, die sich im Luftfilter sammeln, können den Luftstrom blockieren oder die Leistung des Geräts beeinträchtigen.

Vorschläge zum Energiesparen

- Kühlen Sie den Raum nicht übermäßig. Dies kann Ihrer Gesundheit schaden und mehr Energie verbrauchen.
- Halten Sie das Sonnenlicht mit Jalousien oder Vorhängen ab, während Sie das Gerät betreiben.
- Halten Sie Türen oder Fenster fest geschlossen, während Sie das Gerät betreiben.

Produktübersicht

Konvertibel

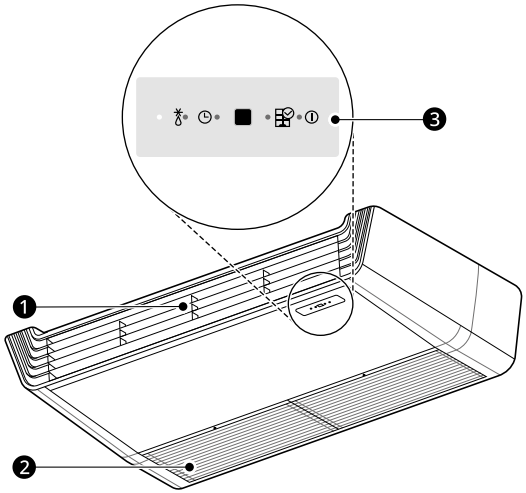

❶ Luftauslassöffnungen

Lässt Luft der Wunschtemperatur zurück in den Raum zirkulieren.

❷ Lufteinlassöffnungen

Nimmt Luft aus dem Raum auf.

❸ Geräteanzeige

Zeigt die eingestellte Temperatur an.

HINWEIS

- Die Anzahl und Lage der Teile kann je nach Modell des Geräts variieren.
- Die Funktionen können sich je nach Modelltyp ändern.

Anzeige

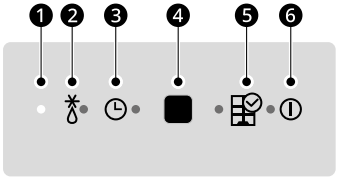

Nr.	Farbe	Beschreibung
❶	-	**Taste für Zwangsbetrieb** Für den Betrieb des Produkts, wenn die Fernbedienung nicht verwendet werden kann. • Drücken Sie die Taste ❶ etwa 2 Sekunden lang. Die Einstellung ist **Kühlbetrieb**, **Leistung**, 18 ℃.
❷	Orange	**Enteisungsbetrieb** Zeigt an, ob die Enteisungsfunktion in Betrieb ist.
❸	Gelb	**Timer-Funktion** Zeigt an, ob die Timer-Funktion eingestellt ist.
❹	-	**Funkfernbedienungsempfänger**
❺	Grün	**Filterzeichen** Leuchtet auf, wenn die Zeit für die Verwendung des Filters mehr als 2400 Stunden nach der ersten Inbetriebnahme des Produkts beträgt.
❻	Rot	**Ein-/Aus** Leuchtet auf, wenn sich das Gerät einschaltet oder in Betrieb ist.

WARTUNG

Reinigung

Reinigungsintervall

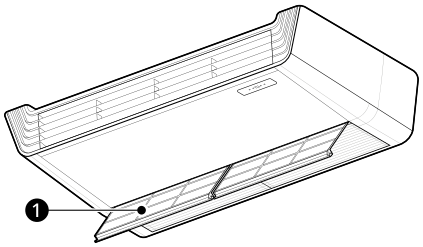

Filtertyp	Spülen mit Wasser	Intervall
❶ **Luftfilter**	O	2 Wochen

HINWEIS

- Verwenden Sie zum Reinigen der Filter niemals Wasser, das heißer als 40 ℃ ist. Dies kann zu Verformung und Verfärbung führen.
- Verwenden Sie niemals flüchtige Substanzen zum Reinigen der Filter. Dies kann die Oberfläche des Geräts beschädigen.

Reinigung des Luftfilters

⚠ WARNUNG

- Bevor Sie die Reinigung oder Wartung durchführen, trennen Sie die Stromversorgung und warten Sie, bis das Gebläse unterbricht.
- Wenn Sie den Luftfilter entnehmen, berühren Sie nicht die Metallteile der Inneneinheit. Es besteht Verletzungsgefahr.

HINWEIS

- Biegen Sie den Luftfilter nicht, da er zerbrechen kann.
- Bringen Sie den Luftfilter richtig an, damit kein Staub und andere Stoffe in den Produkt gelangen.

Entnehmen des Filters

1 Prüfen Sie die △-Markierung oberhalb des Lufteinlasses.

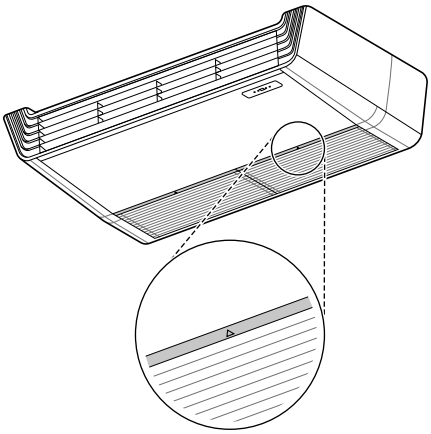

2 Greifen Sie den Luftfilter und ziehen Sie ihn nach vorne.

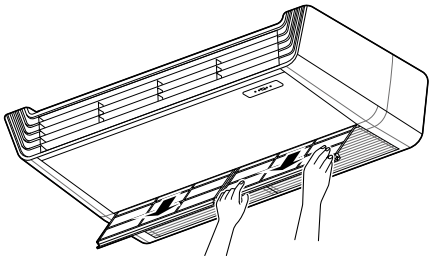

Reinigung des Luftfilters

1 Reinigen Sie den Luftfilter mit einem Staubsauger und waschen Sie ihn in lauwarmem Wasser mit einem milden Reinigungsmittel.

2 Trocknen Sie den Filter im Schatten.

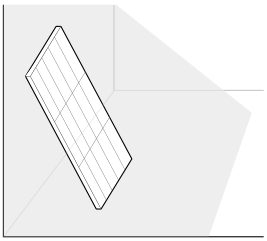

Montage des Filters

Setzen Sie den Luftfilter ein.

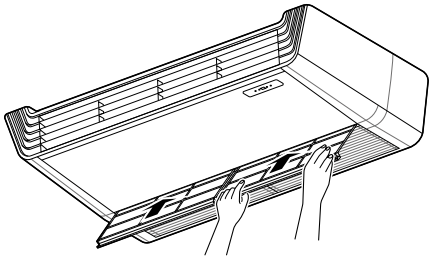

Wartungshinweise

Vor längeren Phasen der Inaktivität

1 Betreiben Sie die Klimaanlage 2 bis 3 Stunden lang in der **Betriebsart nur Lüfter**.
   - Dadurch werden die enthaltenen mechanischen Elemente getrocknet.

2 Gerät ausschalten.

3 Schutzschalter ausschalten.

Nach längeren Phasen der Inaktivität

1 Reinigen Sie den Luftfilter und setzen Sie ihn in die Inneneinheit ein.

2 Überprüfen Sie, dass die Lufteinlässe und Luftauslässe der Inneneinheit/Außeneinheit nicht blockiert sind.

3 Überprüfen Sie, dass das Erdungskabel korrekt angeschlossen ist.
   - Das Erdungskabel kann seitlich an die Inneneinheit angeschlossen sein.

FEHLERBEHEBUNG

Bevor Sie sich an den Kundendienst wenden

Bitte prüfen Sie die folgenden Punkte, bevor Sie sich an das Servicezentrum wenden. Wenn das Problem weiterhin besteht, wenden Sie sich an Ihr lokales Servicezentrum.

HINWEIS

- Einige Funktionen werden je nach Modell möglicherweise nicht unterstützt.

Betrieb

Symptome	Mögliche Ursache und Lösung
Das Gerät funktioniert nicht normal.	**Aus dem Gerät kommen Brandgeruch und seltsame Geräusche.** • Schalten Sie das Gerät aus, schalten Sie die Stromversorgung ab oder trennen Sie sie, und wenden Sie sich an das Servicezentrum.
	Aus der Inneneinheit tritt Wasser aus, auch wenn die Ebene der Luftfeuchtigkeit niedrig ist. • Schalten Sie das Gerät aus, schalten Sie die Stromversorgung ab oder trennen Sie sie, und wenden Sie sich an das Servicezentrum.
	Das Stromkabel ist beschädigt oder erzeugt übermäßige Hitze. • Schalten Sie das Gerät aus, schalten Sie die Stromversorgung ab oder trennen Sie sie, und wenden Sie sich an das Servicezentrum.
	Ein Schalter, ein Stromkreisunterbrecher (Sicherheit, Masse) oder eine Sicherung funktioniert nicht ordnungsgemäß. **Ist eine Sicherung durchgebrannt oder wurde der Schutzschalter ausgelöst?** • Schalten Sie das Gerät aus, schalten Sie die Stromversorgung ab oder trennen Sie sie, und wenden Sie sich an das Servicezentrum.
	Das Gerät erstellt einen Fehlercode aus seiner Selbstdiagnose. • Schalten Sie das Gerät aus, schalten Sie die Stromversorgung ab oder trennen Sie sie, und wenden Sie sich an das Servicezentrum.
Die Gebläsedrehzahl kann nicht eingestellt werden.	**Die Betriebsart Strahl oder die Betriebsart Automatikbetrieb ist ausgewählt.** • In einigen Betriebsarten können Sie die Gebläsedrehzahl nicht einstellen. Wählen Sie eine Betriebsart, in der Sie die Gebläsedrehzahl einstellen können.

Symptome	Mögliche Ursache und Lösung
Die Gebläsedrehzahl kann nicht eingestellt werden.	**Der von der Klimaanlage erzeugte Luftstrom kann während des Betriebs automatisch angepasst werden.** • Wenn die Klimaanlage die eingestellte Temperatur erreicht, reduziert sie die Luftstromrate, um die Erstellung eines kühlen Luftstroms beim Heizen zu vermeiden oder den Energieverbrauch und die Luftfeuchtigkeit in Innenräumen beim Kühlen zu minimieren.
Die Temperatur kann nicht eingestellt werden.	**Die Betriebsart nur Lüfter oder die Betriebsart Strahl ist ausgewählt.** • In einigen Betriebsarten können Sie die Temperatur nicht einstellen. Wählen Sie eine Betriebsart, in der Sie die Temperatur einstellen können.
Das Gerät bricht während des Betriebs ab.	**Das Gerät schaltet sich plötzlich aus.** • Die Funktion **Ausschalttimer** ist möglicherweise abgelaufen, wodurch das Gerät ausgeschaltet wird. Prüfen Sie die Timereinstellungen.
	Ist Ihnen beim Bedienen des Timers ein Fehler unterlaufen? • Stellen Sie den Timer richtig ein.
	Während des Betriebs ist es zu einem Stromausfall gekommen. • Warten Sie, bis die Stromversorgung wieder hergestellt ist. Wenn die Funktion **Auto-Neustart** aktiviert ist, nimmt das Gerät einige Minuten nach Rückkehr der Stromversorgung den Betriebsvorgang von vor dem Ausfall wieder auf.
Das Gerät funktioniert nicht.	**Eine Sicherung ist durchgebrannt oder die Stromversorgung ist blockiert.** • Tauschen Sie die Sicherung aus oder prüfen Sie, ob der Stromkreisunterbrecher ausgelöst hat.
	Das Gerät ist vom Stromnetz getrennt. • Prüfen Sie, ob das Netzkabel in die Steckdose eingesteckt ist oder die Isolierschalter eingeschaltet sind.
	Ein Stromausfall ist aufgetreten. • Schalten Sie das Gerät aus, wenn ein Stromausfall auftritt. • Wenn die Stromversorgung wiederhergestellt ist, warten Sie 3 Minuten und schalten Sie das Gerät dann wieder ein.
	Die Spannung ist zu hoch oder zu niedrig. • Prüfen Sie, ob der Stromkreisunterbrecher ausgelöst wurde.
	Das Gerät wurde zu einer voreingestellten Zeit automatisch ausgeschaltet. • Schalten Sie das Gerät ein.
	Die Batterieausrichtung in der Funkfernbedienung ist falsch. • Stellen Sie sicher, dass die Batterien richtig in die Funkfernbedienung eingesteckt sind. • Wenn die Batterien richtig eingelegt sind, das Gerät aber trotzdem nicht funktioniert, tauschen Sie die Batterien aus und versuchen Sie es erneut.

Symptome	Mögliche Ursache und Lösung
Das Gerät funktioniert nicht.	**Sind die Lufteinlass- oder Luftauslassöffnungen der Inneneinheit blockiert?** • Entfernen Sie die störenden Elemente.
Das Gerät gibt keine kühle Luft ab.	**Die Luft zirkuliert nicht ordnungsgemäß.** • Stellen Sie sicher, dass keine Vorhänge, Jalousien oder Möbelstücke vorhanden sind, die die Vorderseite des Geräts blockieren.
	Der Luftfilter ist verschmutzt. • Reinigen Sie den Luftfilter einmal alle 2 Wochen. • Weitere Informationen finden Sie unter „Luftfilter reinigen“.
	Die Raumtemperatur ist zu hoch. • Im Sommer kann das vollständige Kühlen der Raumluft einige Zeit in Anspruch nehmen. Wählen Sie in diesem Fall zum schnelleren Kühlen der Raumluft die Betriebsart **Strahl**.
	Möglicherweise war der Raum sehr heiß, als die Raumklimaanlage eingeschaltet wurde. • Geben Sie ihm zum Abkühlen etwas Zeit.
	Es entweicht kalte Luft aus dem Raum. • Stellen Sie sicher, dass keine kalte Luft durch die Lüftungsöffnungen des Raums entweicht.
	Die gewünschte Temperatur ist höher als die aktuelle Temperatur. • Setzen Sie die gewünschte Temperatur auf eine niedrigere Ebene als die aktuelle Temperatur.
	Es liegt eine Heizquelle in der Nähe vor. • Vermeiden Sie die Verwendung von Wärmeerzeugern wie Elektroöfen oder Gasbrennern, während die Klimaanlage in Betrieb ist.
	Die Betriebsart nur Lüfter ist ausgewählt. • In der Betriebsart **nur Lüfter** bläst Luft aus dem Gerät, ohne die Raumluft zu kühlen oder zu erwärmen. • Schalten Sie die Betriebsart in den Kühlbetrieb.
	Die Außentemperatur ist zu hoch. • Die Kühlwirkung ist möglicherweise nicht ausreichend.
Das Gerät gibt keine warme Luft ab.	**Wenn die Betriebsart Heizung startet, ist die Leitklappe nahezu vollständig geschlossen und es tritt keine Luft aus, obwohl die Außeneinheit arbeitet.** • Das ist normal. Bitte warten Sie, bis das Gerät genügend warme Luft erzeugt hat, um durch die Inneneinheit zu blasen.

Symptome	Mögliche Ursache und Lösung
Das Gerät gibt keine warme Luft ab.	**Die Außeneinheit befindet sich im Abtaubetrieb.** • In der Betriebsart **Heizung** sammeln sich Eis und Frost an den Spiralen, wenn die Außentemperatur fällt. Die Betriebsart **Enteisen** verringert die Frostschicht auf der Spirale und sollte nach etwa 15 Minuten beendet sein.
	Die Außentemperatur ist zu niedrig. • Die Heizwirkung ist möglicherweise nicht ausreichend.
Die Klimaanlage verändert im Betrieb die erzeugte Luftstromrate.	**Wenn das Gerät die Wunschtemperatur erreicht, nimmt die Luftstromrate ab, um die Erstellung eines kühlen Luftstroms während des Heizens zu vermeiden oder den Energieverbrauch und die Luftfeuchtigkeit in Innenräumen während des Kühlens zu minimieren.** • Dieses Symptom ist normal.
Aus der Klimaanlage scheint Kondenswasser auszutreten.	**Wenn der Luftstrom aus der Klimaanlage die warme Raumluft abkühlt, entsteht Kondenswasser.** • Dieses Symptom ist normal.

Leistung

Symptome	Mögliche Ursache und Lösung
Die Inneneinheit ist auch dann noch in Betrieb, wenn das Gerät ausgeschaltet wurde.	**Die Funktion Auto-Reinigung ist in Betrieb.** • Lassen Sie die **Auto-Reinigungs** funktion weiterlaufen, da sie die Restfeuchtigkeit in der Inneneinheit reduziert. Wenn Sie diese Funktion nicht wünschen, können Sie die Inneneinheit ausschalten.
Aus dem Luftauslass der Inneneinheit tritt Nebel aus.	**Die gekühlte Luft aus dem Gerät erzeugt Nebel.** • Wenn die Raumtemperatur sinkt, wird dieses Phänomen verschwinden.
An der Außeneinheit tritt Wasser aus.	**Im Heizbetrieb wirft sich Kondenswasser aus dem Wärmetauscher ab.** • Installieren Sie einen Ablaufschlauch unter der Bodenwanne.
Es liegt ein Geräusch oder eine Vibration vor.	**Ein Klickgeräusch ist zu hören, wenn das Gerät aufgrund der Bewegung des Umschaltventils startet oder unterbricht.** **Knarrendes Geräusch: Die Kunststoffteile der Inneneinheit knarren, wenn sie sich aufgrund von plötzlichen Temperaturänderungen zusammenziehen oder ausdehnen.** • Das Geräusch ist während oder nach dem Betrieb normal. Es ist kein Anzeichen für eine Fehlfunktion.

Symptome	Mögliche Ursache und Lösung
Es liegt ein Geräusch oder eine Vibration vor.	**Fließgeräusch: Dies ist der Fluss des Kältemittels durch das Gerät.** **Blasgeräusch: Dieses Geräusch entsteht, wenn Druckluft in die Umgebung abgegeben wird.** **Dies ist das Geräusch, dass beim Verarbeiten des Entfeuchtungswassers in der Klimaanlage entsteht.** • Diese Symptome sind normal. Das Geräusch wird aufhören.
Es ist ein Knacken zu hören.	**Dieses Geräusch entsteht durch die Ausdehnung oder Kontraktion der Frontblende usw. aufgrund von Temperaturänderungen.** • Diese Symptome sind normal. Das Geräusch wird aufhören.
Die Inneneinheit gibt einen Geruch ab.	**Der Geruch (z.B. Zigarettenrauch) kann von der Inneneinheit aufgesaugt und mit dem Luftstrom abgeleitet werden.** • Wenn der Geruch nicht verschwindet, ist es notwendig, den Filter zu waschen. Wenn dies nicht funktioniert, wenden Sie sich an das Servicezentrum, um den Wärmetauscher zu reinigen.
	Überprüfen Sie, dass es sich nicht um einen Feuchtigkeitsgeruch handelt, der von den Wänden, Teppichböden, Möbeln oder Textilien im Raum abgegeben wird. • Wenn der Geruch von Wänden, Teppichböden, Möbeln oder Textilien abgegeben wird, reinigen Sie diese.
Die Anzeige der Fernbedienung ist schwach oder es wird gar nichts angezeigt.	**Sind die Batterien leer?** • Tauschen Sie die Batterien gegen neue Batterien aus.
	Sind die Batterien mit umgekehrter Polarität eingelegt? • Überprüfen Sie, dass die Plus- und Minuspole der Batterien richtig ausgerichtet sind.

Anmerkung



Manufacturer: LG Electronics Tianjin Appliances Co.,Ltd.No.09,JinWei Road,
BeiChen District,Tianjin,China

UK Importer: LG Electronics U.K. Ltd
Velocity 2, Brooklands Drive, Weybridge, KT13 0SL

Eco design requirement
• The information for Eco design is available on the following free access website.
https://www.lg.com/global/support/cedoc/cedoc