LG Soundbar

Barra De Sonido Inalámbrica
Wireless Soundbar

Guia Rápida

SH5A

COV32363010
2607_Rev01

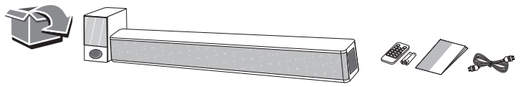

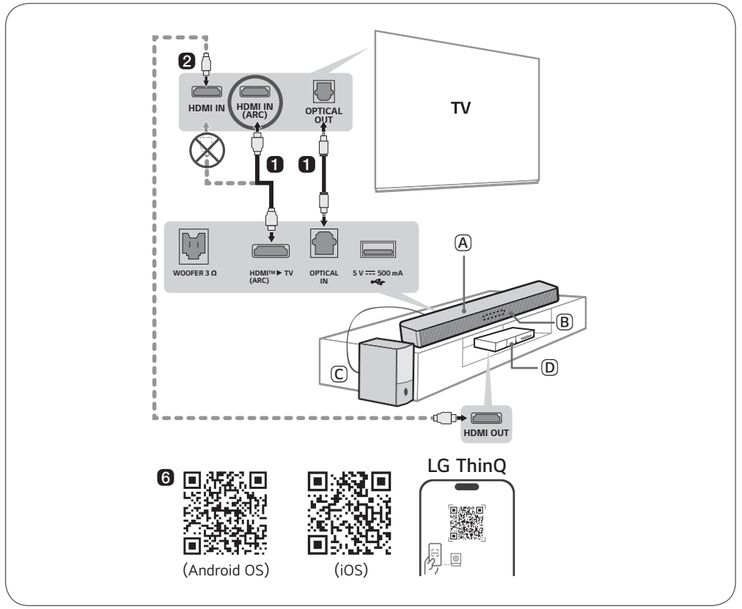

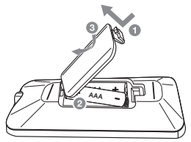

Reemplazo de baterías
Replacement of Battery

www.lg.com
Copyright © 2026 LG Electronics Inc.
Todos los derechos reservados.

ESPAÑOL

Instalar y usar el producto

Lea detenidamente este manual antes de utilizar su equipo y consérvelo para referencias futuras. Para ver las instrucciones de las características avanzadas, visite http://www.lg.com o escanee el código QR y, luego, descargue el manual del propietario. Ciertos contenidos de este manual pueden no coincidir con los de su producto.

Ⓐ Barra de sonido
Ⓑ Receptor del control remoto/Visualizador de estado
Ⓒ Subwoofer
Ⓓ Dispositivo externo - (reproductor de Blu-ray, videoconsola, etc.)

1 Conecte la barra de sonido al TV con un cable óptico o HDMI.

2 Si está usando un dispositivo externo (p. ej., decodificador, reproductor de Blu-ray, videoconsola, etc.), conéctelo a la televisión a través de un cable HDMI.

ⓘ Si es necesario, adquiera cables HDMI, un cable óptico o un cable de extensión USB para conectar la barra de sonido.

3 Conectar en el siguiente orden: subwoofer → barra de sonido. A continuación, encienda la barra de sonido.

4 Usar el producto con el TV

① Presione el botón **Función** repetidamente hasta que aparezca "**OPT/HDMI ARC**" en el visualizador de estado.
② En los ajustes del TV, establezca el altavoz de salida en [HDMI ARC], [Óptico] o [Bocina externa].
③ Cuando el televisor esté conectado correctamente al producto, aparecerá "**OPT**" o "**ARC**" en el visualizador de estado junto con un sonido.

5 Conectar la unidad al smartphone por Bluetooth

① Toque el botón **Ajustes** en el smartphone y seleccione **Bluetooth**. Encienda la función **Bluetooth**. (**Apagado** > **Encendido**)
② Presione el botón **Emparejar Bluetooth** . Luego de un momento, verá "**BT READY**" en el visualizador de estado.
③ Busque y seleccione "LG SH5A(XX)".
④ Cuando el producto esté conectado al smartphone por **Bluetooth**, podrá ver cómo el visualizador de estado cambia de "**PAIRED**" → "**Nombre del dispositivo Bluetooth conectado**" → "**BT**".

6 Conexión a la aplicación LG ThinQ

① Instale la **aplicación LG ThinQ** desde Google Play o App Store.
② Ejecute la **aplicación LG ThinQ** y siga las instrucciones.
③ El producto se conectará al smartphone y podrá controlar el producto con la **aplicación LG ThinQ**.

- Las funciones reales, la funcionalidad y otras especificaciones del producto pueden diferir y están sujetas a cambios sin previo aviso.
- Google Play es una marca comercial de Google LLC.

ENGLISH

Installing and Using the Product

Please read this manual carefully before operating your set and retain it for future reference.
To view the instructions of advanced features, visit http://www.lg.com or scan QR code and then download Owner's Manual. Some of the content in this manual may differ from your product.

Ⓐ Soundbar
Ⓑ Remote Control Receiver / Status Display
Ⓒ Subwoofer
Ⓓ External Device - (Blu-ray player, game console, etc.)

1 Connect the soundbar to your TV via an optical cable or an HDMI cable.

2 If you are using an external device (ex. Set-top box, Blu-ray player, game console, etc.), connect it to the TV via an HDMI cable.
- ⓘ If necessary, purchase HDMI cables, an optical cable, or a USB extension cable to connect the soundbar.

3 Connect in the following order: subwoofer → soundbar. Then, turn on the soundbar.

4 Using the product with your TV
- ① Press the **Function** button repeatedly until "**OPT/HDMI ARC**" appears on the status display.
- ② On your TV's settings, set the output speaker to [HDMI ARC], [Optical], or [External Speaker].
- ③ When the TV is properly connected to the product, "**OPT**" or "**ARC**" will appear on the status display with a sound.

5 Connecting the product to your smartphone via Bluetooth
- ① Tap the **Settings** button on your smartphone and select **Bluetooth**. Turn on the **Bluetooth** function. (**Off** > **On**)
- ② Press the **Bluetooth pair** button. After a moment, you will see "**BT READY**" on the status display.
- ③ Find and select "LG SH5A(XX)".
- ④ When the product is connected to your smartphone via **Bluetooth**, you can see the status display change from "**PAIRED**" → "**Connected Bluetooth device name**" → "**BT**".

6 Connecting to the LG ThinQ app
- ① Install the **LG ThinQ app** on Google Play or the App Store.
- ② Run the **LG ThinQ app** and follow the instructions.
- ③ The product will connect to your smartphone and you can control the product with **LG ThinQ app**.

- Actual features, functionality, and other product specifications may differ and are subject to change without notice.
- Google Play is a trademark of Google LLC.

ESPAÑOL

Especificación

Requisitos de alimentación
- Refiérase a la etiqueta principal.

Potencia nominal
- Refiérase a la etiqueta principal.

Dimensiones (An x Al x F): Aprox. 990,0 mm x 97,0 mm x 125,0 mm
Suministro de Alimentación de Bus (USB): 5 V ⎓ 500 mA
Amplificador (Potencia de salida raíz cuadrático medio total): 600 W RMS

Software de Código Abierto

Para obtener el código fuente bajo GPL, LGPL, MPL y otras licencias de código abierto que tienen la obligación de divulgar el código fuente que está contenido en este producto, y para acceder a todos los términos de la licencia y avisos sobre derechos de autor, favor de visitar https://opensource.lge.com.
LG Electronics también le proporcionará el código abierto por un costo que cubra los gastos de dicha distribución una vez realizado el pedido por correo electrónico a la dirección opensource@lge.com.
Esta oferta es válida para cualquier persona que reciba esta información por un período de tres años luego de nuestro último envío de este producto.

ENGLISH

Specification

Power requirements
- Refer to the main label.

Power consumption
- Refer to the main label.

Dimensions (W x H x D): Approx. 990.0 mm x 97.0 mm x 125.0 mm
Bus Power Supply (USB): 5 V ⎓ 500 mA
Amplifier (Total RMS Output power): 600 W RMS

Open Source Software Notice Information

To obtain the source code that is contained in this product, under GPL, LGPL, MPL, and other open source licenses that have the obligation to disclose source code, and to access all referred license terms, copyright notices, please visit https://opensource.lge.com.
LG Electronics will also provide open source code to you for a charge covering the cost of performing such distribution upon email request to opensource@lge.com.
This offer is valid to anyone in receipt of this information for a period of three years after our last shipment of this product.