MANUAL DE INSTALAÇÃO

AR CONDICIONADO

Por favor leia o manual de instalação na íntegra antes de instalar o produto.
O trabalho de instalação deverá ser executado em conformidade com as normas de instalação nacionais e apenas por pessoal autorizado.
Por favor guarde este manual de instalação para consultas futuras, depois de o ler completamente.

Conduta escondida de teto
Tradução da instrução original

PORTUGUÊS

www.lg.com

Copyright © 2017 - 2025 LG Electronics Inc. Todos os direitos reservados.

ÍNDICE

3 CARACTERÍSTICAS

4 INSTRUÇÕES DE SEGURANÇA

10 INSTALAÇÃO

10 Seleção do melhor local (Baixa estática)
11 Seleção do melhor local (Estático médio / Estática alta)
13 Dimensões e localização dos parafusos de fixação (Baixa estática)
14 Dimensões e localização dos parafusos de fixação (Estático médio)
15 Dimensões e localização dos parafusos de fixação (Estática alta)
16 Instalação da unidade de interior
16 Ligação dos Cabos
19 Verificação da drenagem
20 Tubagem de condensados
22 Configuração do interruptor DIP
23 Configuração do Controlo de Grupo
28 Designação do Modelo
28 Emissão de Ruído em Transporte Aéreo
28 Concentração limite

29 COMO CONFIGURAR E.S.P?

34 Como configurar o ESP Automático (Ar condicionado)

Características

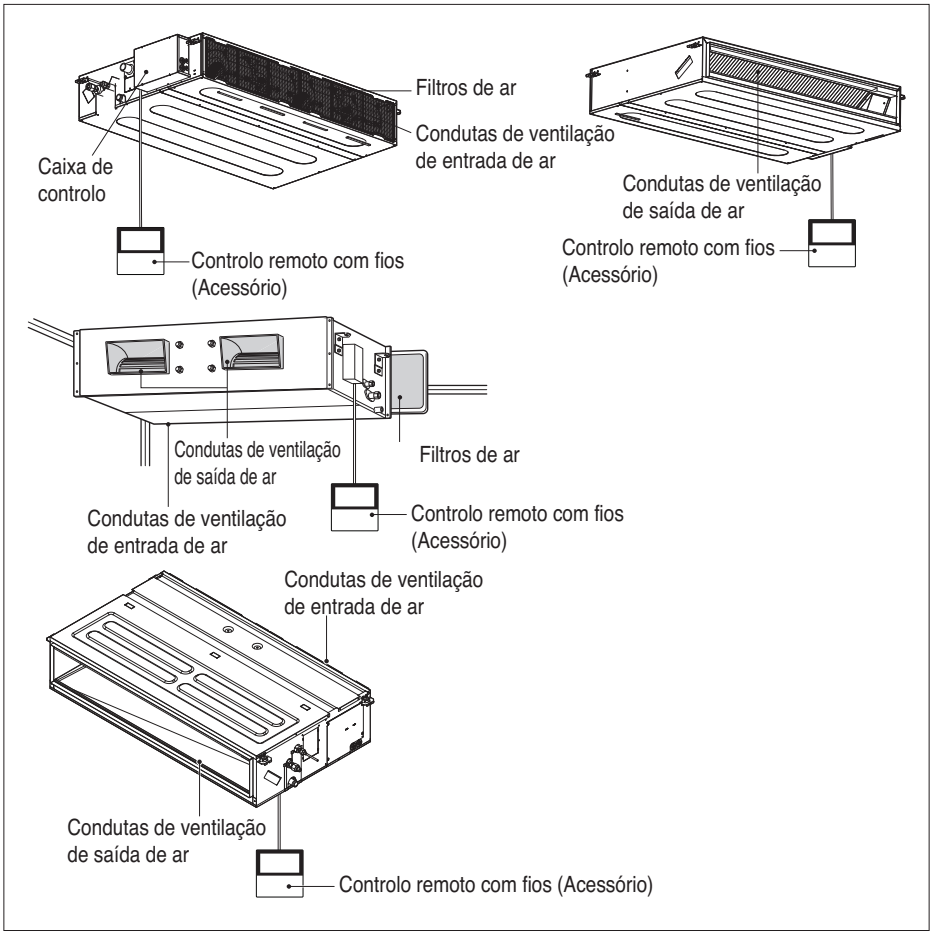

Ferramenta de instalação

Nome	Mangueira de condensados	Grampo metálico	Anilha para braçadeira de fixação	Braçadeira (Braçadeiras de cabos)	Isolamento para colocação	(Outro)
Quantidade	1 EA	2 EA	8 EA	4 EA	1 CONJUNTO	
forma					para tubo de gás para tubo de liquido	• Manual

PORTUGUÊS

Instruções de segurança

Os símbolos seguintes são apresentados em unidades interiores e exteriores.

	Leias as precauções presentes neste manual antes de operar a unidade.		Este equipamento é abastecido com refrigerante inflamável. (para R32)
	Este símbolo indica que o Manual do utilizador deve ser lido atentamente.		Este símbolo indica que um técnico de assistência deve manusear este equipamento referindo-se ao Manual de instalação.

As seguintes diretrizes de segurança destinam-se a evitar riscos ou danos imprevistos resultantes de utilização incorreta ou perigosa do equipamento.
As diretrizes encontram-se divididas em "AVISO" e "ADVERTÊNCIA", conforme descrito abaixo.

⚠ Este símbolo é apresentado para assinalar assuntos e utilizações que podem representar perigo. Leia cuidadosamente a secção com este símbolo e siga as instruções de forma a evitar riscos.

⚠ AVISO

Isto indica que a não observância das instruções pode provocar ferimentos graves ou morte.

⚠ ADVERTÊNCIA

Isto indica que a não observância das instruções pode provocar ferimentos menores ou danos no produto.

⚠ AVISO

Instalação

- Deve cumprir os regulamentos de gás nacionais.
- Não utilize um disjuntor defeituoso ou de classificação inferior. Utilize este aparelho num circuito dedicado.
  - Existe o risco de incêndio ou de choque elétrico.
- Para trabalhos de eletricidade, contacte o distribuidor, vendedor, um eletricista qualificado ou um Serviço de Assistência Autorizado.
  - Não desmonte nem repare o aparelho. Existe o risco de incêndio ou de choque elétrico.
- Ligue sempre o produto à terra.
  - Existe o risco de incêndio ou de choque elétrico.
- Instale o painel e a tampa da caixa de controlo de forma segura.
  - Existe o risco de incêndio ou de choque elétrico.

- Instale sempre um circuito dedicado e um disjuntor.
  - Cablagem ou instalação inadequadas podem provocar incêndio ou choque elétrico.
- Utilize o disjuntor ou um fusível com a classificação correta.
  - Existe o risco de incêndio ou de choque elétrico.
- Não modifique nem faça extensões ao cabo de alimentação.
  - Existe o risco de incêndio ou de choque elétrico.
- Não instale, não remova, nem reinstale o equipamento você mesmo (cliente).
  - Existe o risco de incêndio, de choque elétrico, de explosão ou de ferimentos.
- Tenha cuidado ao desembalar e instalar este produto.
  - Arestas aguçadas podem provocar ferimentos. Tenha especial cuidado com as arestas e com as aletas no condensador e evaporador.
- Para a instalação, contacte sempre o representante ou o Serviço de Assistência Autorizado.
  - Existe o risco de incêndio, de choque elétrico, de explosão ou de ferimentos.
- Não instale o produto num local com uma base inapropriada.
  - Isso pode provocar ferimentos, acidentes ou danificar o produto.
- Certifique-se de que a área de instalação não se deteriora com o passar dos anos.
  - Se a base cair, o ar condicionado pode cair com ela, provocando danos materiais, avarias no produto e ferimentos pessoais.
- Não ligue o disjuntor ou a alimentação sob a condição de que sejam removidos ou abertos o painel frontal, caixa externa, tampa superior e a tampa da caixa de controlo.
  - Caso contrário, pode provocar um incêndio, choque elétrico, explosão ou morte.
- Utilize uma bomba de vácuo ou gás inerte (nitrogénio) quando efetuar o teste de fugas ou a purga de ar. Não comprima o ar ou oxigénio e não utilize gases inflamáveis. Caso contrário, isso pode provocar um incêndio ou uma explosão.
  - Existe o risco de morte, ferimentos, incêndio e explosão.
- Qualquer trabalho elétrico deve ser executado por um eletricista qualificado, de acordo com as «Normas de Engenharia de Aparelhagem Elétrica», as «Regulamentações sobre Cablagem de Interior» e as instruções fornecidas no presente manual, usando sempre um circuito especial.
  - Se a capacidade da fonte de alimentação for inadequada ou o trabalho elétrico tiver sido realizado de forma inadequada, há risco de choque elétrico ou incêndio.
- Instale sempre um circuito e um disjuntor dedicados.
  - Fios ou uma instalação inadequada podem causar incêndio ou choque elétrico.
- O aparelho deverá ser armazenado numa área bem ventilada onde o tamanh da divisãocorresponda à área da divisão especificada para o seu funcionamento. (para R32)
- As condutas ligadas a um aparelho não devem conter uma fonte de ignição. (para R32)

- O aparelho deve ser aramazenado numa divisão sem fontes de ignição que operem continuamente (por exemplo: chamas abertas, um aparelho que opere a gás ou um aquecedor elétrico em funcionamento.)
- Mantenha quaisquer aberturas de ventilação livres de obstrução.
- As ligações mecânicas devem ser acessíveis para fins de manutenção.
- Para evitar a mistura de diferentes tipos de refrigerantes, certifique-se de que verifica o tipo de refrigerante utilizado na unidade exterior.

Funcionamento

- Não deixe o ar condicionado ligado durante um longo período quando há muita humidade e a porta ou a janela se encontram abertas.
  - A humidade pode condensar e molhar ou danificar o equipamento.
- Assegure-se de que o cabo de alimentação não pode ser puxado ou danificado enquanto estiver em funcionamento.
  - Existe o risco de incêndio ou de choque elétrico.
- Não coloque nada em cima do cabo de alimentação.
  - Existe o risco de incêndio ou de choque elétrico.
- Não ligue nem desligue a ficha de alimentação enquanto o aparelho estiver em funcionamento.
  - Existe o risco de incêndio ou de choque elétrico.
- Não toque (manuseie) no aparelho quando tiver as mãos molhadas.
  - Existe o risco de incêndio ou de choque elétrico.
- Não coloque um aquecedor ou outro eletrodoméstico perto do cabo de alimentação.
  - Existe o risco de incêndio ou de choque elétrico.
- Não permita que água caia nas partes elétricas.
  - Há risco de incêndio, de avaria do aparelho ou de choque elétrico.
- Não armazene nem utilize gás inflamável ou combustíveis perto do produto.
  - Existe o risco de incêndio ou de avaria do produto.
- Não utilize o produto num espaço confinado durante um longo período de tempo.
  - Pode ocorrer uma deficiência de oxigénio.
- Se houver uma fuga de gás inflamável, desligue o gás e abra uma janela para ventilação antes de ligar o aparelho.
  - Não utilize o telefone nem ligue ou desligue interruptores. Existe o risco de explosão ou de incêndio.
- Se o aparelho emitir sons estranhos ou libertar pequenos elementos ou fumo. Desligue o interruptor ou desligue o cabo de alimentação.
  - Existe o risco de choque elétrico ou incêndio.
- Interrompa o funcionamento e feche a janela em caso de tempestade ou de furacão. Se possível, retire o aparelho da janela antes da chegada do furacão.
  - Existe o risco de danos materiais, avaria do aparelho ou de choque elétrico.

- Não abra a grelha frontal de admissão do produto durante o funcionamento. (Não toque no filtro eletrostático, se a unidade estiver equipada com este.)
  - Existe o risco de ferimentos físicos, choque elétrico ou de avaria do produto.
- Se o aparelho estiver encharcado (inundado ou submerso), contacte um Centro de Assistência Autorizado.
  - Existe o risco de incêndio ou de choque elétrico.
- Tenha cuidado para que a água não entre no produto.
  - Existe o risco de incêndio, de choque elétrico, ou de danos no produto.
- Ventile regularmente a divisão onde o produto se encontra, se o utilizar juntamente com um fogão, etc.
  - Existe o risco de incêndio ou de choque elétrico.
- Desligue a corrente antes de limpar ou reparar o produto.
  - Existe o risco de choque elétrico.
- Quando o aparelho não está a ser utilizado por um longo período, desligue-o da corrente ou desligue o disjuntor.
  - Existe o risco de avaria ou falha do produto, ou funcionamento não intencional.
- Certifique-se de que ninguém pode pisar a unidade exterior ou cair sobre a unidade de exterior.
  - Tal pode resultar em ferimentos e danos no produto.
- Quando os conectores mecânicos são reutilizados no interior, as peças de vedação devemser substituídas. (para R32)
- Quando as juntas de alargamento são utilizadas no interior, a peça de alargamento deverá ser refabricada. (para R32)
- Limpeza periódica (mais do que uma vez por ano) das partículas de pó ou sal presas no permutador de calor utilizando água.
- Não utilize meios destinados a acelerar o processo de descongelação ou para limpar, exceto os recomendados pelo fabricante.
- Não perfure ou queime o sistema de ciclo do refrigerante.
- Tenha em atenção que os refrigerantes poderão não emitir um odor.

⚠ ADVERTÊNCIA

Instalação

- Depois da instalação ou reparação do produto, verifique sempre a existência de fugas de gás (refrigerante).
  - Os níveis baixos de refrigerante podem provocar uma avaria no produto.
- Instale a mangueira de condensados para se certificar de que a água é devidamente drenada.
  - Uma má ligação pode provocar fugas de água.
- Mantenha o produto nivelado quando instala o produto.
  - Para evitar vibrações ou fugas de água.

- Não instale o produto num local onde o ruído ou o ar quente da unidade exterior possa lesar ou perturbar os vizinhos.
  - Isso pode provocar problemas aos seus vizinhos.
- São necessárias duas ou mais pessoas para levantar e transportar o produto.
  - Evite ferimentos pessoais.
- Não instale o produto num local diretamente exposto ao ar marítimo (ambiente salino).
  - Pode causar corrosão no produto. A corrosão, principalmente nas aletas do condensador e do evaporador, pode causar avarias no produto ou um funcionamento pouco eficiente.
- Qualquer pessoa que esteja envolvida em trabalhar com ou a entrar num sistema derefrigerante deverá ser detentora de um certificado válido atual emitido por uma entidadede avaliação acreditada na indústria, que autoriza a sua competência para manusearrefrigerantes em segurança, de acordo com uma especificação reconhecida pela indústria. (para R32)
- O aparelho deverá ser armazenado de forma a evitar a ocorrência de danos mecânicos.
- A tubagem de refrigerante deve ser protegida ou vedada para evitar danos.
- Os conectores de refrigerantes flexíveis (tais como as linhas de ligação entre a unidade de interior e a unidade de exterior) que possam ser deslocadas durante as operações normais, deverão ser protegidas contra danos mecânicos.
- A instalação do trabalho de tubagem deve ser mantido a um mínimo.
- As condutas devem ser protegidas contra danos físicos.
- Deve ser efetuada uma ligação soldada ou mecânica antes de abrir as válvulas para permitir o fluxo de refrigerante entre as peças do sistema de refrigeração.
- A desmontagem da unidade, o tratamento do óleo refrigerante e de eventuais peças devem ser feitos de acordo com as normas locais e nacionais.
- Não instale a unidade em atmosferas potencialmente explosivas.

Funcionamento

- Não exponha a sua pele de forma direta ao ar fresco durante longos períodos de tempo. (Não se sente em frente da corrente de ar.)
  - Isto pode prejudicar a sua saúde.
- Não utilize o equipamento para fins especiais, como conservar alimentos, objetos de arte, etc. Trata-se de um ar condicionado destinado ao consumidor, não de um sistema de refrigeração de precisão.
  - Existe o risco de incêndio ou de danos materiais.
- Não bloqueie a entrada ou saída do fluxo de ar.
  - Isso pode provocar avarias no produto.

- Utilize um pano macio para limpar. Não utilize detergentes abrasivos, solventes, etc.
  - Existe o risco de incêndio, choque elétrico ou danos nas partes plásticas do produto.
- Não toque nas partes metálicas do produto quando remover o filtro de ar. São muito afiados!
  - Existe o risco de ferimentos físicos.
- Não pise nem coloque nada sobre o aparelho. (unidades de exterior)
  - Existe o risco de ferimentos pessoais e de avaria do produto.
- Instale o filtro sempre de forma segura. Limpe o filtro a cada duas semanas ou de forma mais regular caso seja necessário.
  - Um filtro sujo reduz a eficiência do ar condicionado e pode provocar avarias ou danos no mesmo.
- Não introduza as mãos ou outros objetos nas entradas ou saídas de ar, enquanto o produto estiver em funcionamento.
  - Existem peças afiadas e em movimento que podem causar ferimentos pessoais.
- Não beba água drenada do produto.
  - Não é água própria para consumo e pode provocar problemas de saúde sérios.
- Use um banco firme ou uma escada quando limpar ou efetuar a manutenção do aparelho.
  - Tenha cuidado e evite ferimentos.
- Substitua todas as pilhas no controlo remoto por novas do mesmo tipo. Não misture pilhas novas com antigas ou de tipos diferentes.
  - Existe o risco de explosão ou de incêndio.
- Não recarregue ou desmonte as pilhas. Não as descarte numa fogueira.
  - Podem queimar ou explodir.
- Se o líquido das pilhas entrar em contacto com a pele ou a roupa, lave-as bem com água limpa. Não use o controlo remoto se as pilhas tiverem fugas.
  - Os químicos das pilhas podem provocar queimaduras ou constituir outros riscos para a saúde.
- Se ingerir líquido das baterias, lave os dentes e consulte um médico. Não use o controlo remoto se as pilhas tiverem fugas.
  - Os químicos das pilhas podem provocar queimaduras ou constituir outros riscos para a saúde.
- A assistência deverá ser realizada apenas conforme recomendado pelo fabricante doequipamento. A manutenção e as reparações que necessitem de assistência de outropessoal qualificado serão levadas a cabo sob supervisão da pessoa responsável nautilização de refrigerantes inflamáveis. (para R32)
- Têm de ser incorporados meios de desativação na cablagem fixa em conformidade com as regras de cablagem.

Instalação

Seleção do melhor local (Baixa estática)

Unidade de interior

Instale o ar condicionado no local que satisfaça as condições seguintes.

- O local deve suportar facilmente uma carga quatro vezes superior ao peso da unidade interior.
- O local deve permitir a inspeção da unidade como demonstrado na figura.
- O local destinado à unidade deve encontra-se nivelado.
- O local deve permitir uma ligação fácil à unidade de exterior.
- O local onde a unidade não seja afetada por ruído elétrico.
- O local onde a circulação do ar na divisão seja boa.
- Não devem existir quaisquer fontes de calor ou e vapor junto à unidade

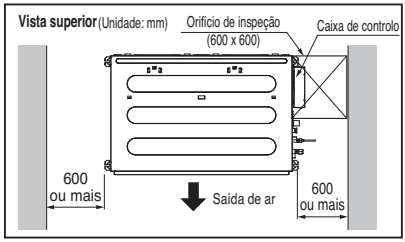

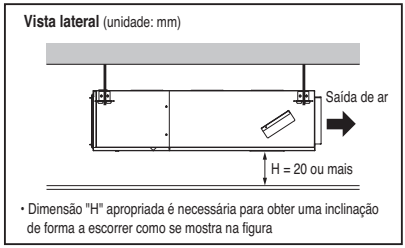

Confirme a relação de posicionamento entre a unidade e os parafusos de suspensão.

- Instalação da abertura do teto para limpar o filtro ou dar assistência debaixo do produto.

(Unidade: mm)

Capacidade (kBtu/h)	A	B
5/7/9	800	800
12/15/18	800	1 000
21/24	800	1 200

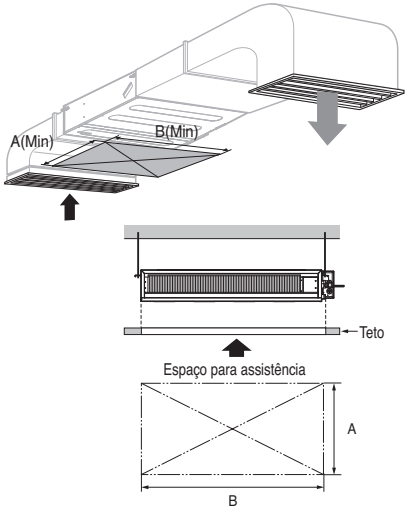

Seleção do melhor local (Estático médio / Estática alta)

Instale o ar condicionado no local que satisfaça as condições seguintes.

- O local deve suportar facilmente uma carga quatro vezes superior ao peso da unidade interior.
- O local deve permitir a inspeção da unidade como demonstrado na figura.
- O local destinado à unidade deve encontra-se nivelado.
- O local deve permitir uma fácil drenagem de água.
  (É necessária uma dimensão adequada "H" para obter um declive para drenagem, conforme indicado na figura.)
- O local deve permitir uma ligação fácil à unidade de exterior.
- O local onde a unidade não seja afetada por ruído elétrico.
- O local onde a circulação do ar na divisão seja boa.
- Não devem existir quaisquer fontes de calor ou e vapor junto à unidade.

Estático médio

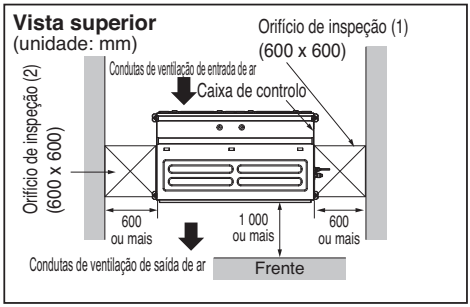

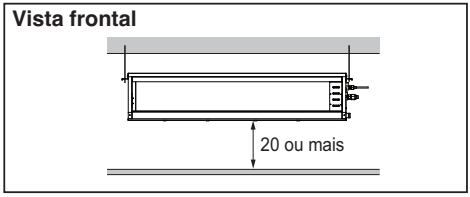

Estática alta

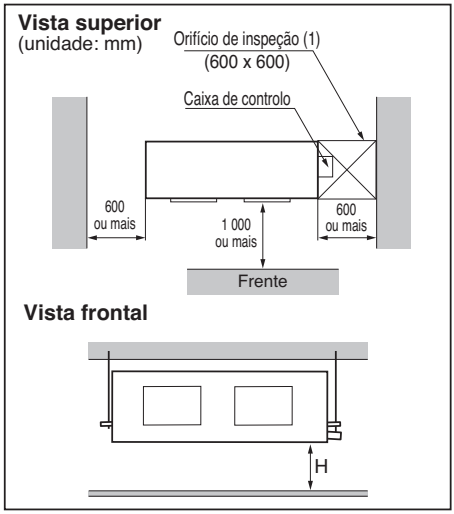

⚠ ADVERTÊNCIA

No caso de a unidade ser instalada junto ao mar, as peças de instalação podem ser corroídas pelo sal pelo que devem ser tomadas as medidas anticorrução apropriadas para as peças de instalação (e a unidade).

[Norma do orifício de inspeção]

Número do orifício de inspeção	Distância entre o teto falso e o teto real	Notas
1	Mais de 100 cm	Espaço suficiente no teto para manutenção.
2	20 cm a 100 cm	Espaço insuficiente. Difícil para efetuar a manutenção.
O tamanho do orifício deve ser maior do que o tamanho da IDU.	Menos de 20 cm	Altura mínima para substituição do motor.

PORTUGUÊS

Área mínima de piso (para R32)

- O aparelho deverá ser instalado, operado e armazenado numa divisão com uma área de piso superior à área mínima.
- Utilize o gráfico da tabela para determinar a área mínima.

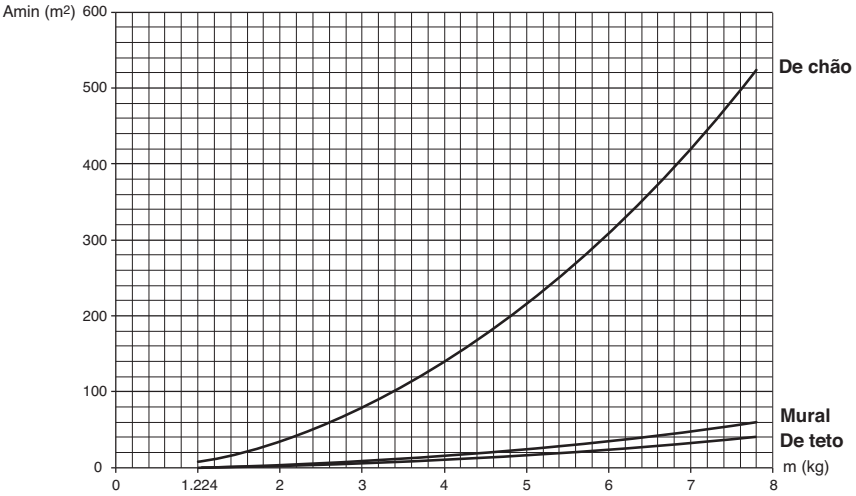

- m: Quantidade total de refrigerante no sistema
- Quantidade total de refrigerante: carga de refrigerante de fábrica + quantidade adicional de refrigerante
- Amin : área mínima de instalação

De chão	
m (kg)	Amin (m²)
< 1,224	-
1,224	12,9
1,4	16,82
1,6	21,97
1,8	27,80
2	34,32
2,2	41,53
2,4	49,42
2,6	58,00
2,8	67,27
3	77,22
3,2	87,86
3,4	99,19
3,6	111,20
3,8	123,90
4	137,29
4,2	151,36
4,4	166,12

De chão	
m (kg)	Amin (m²)
4,6	181,56
4,8	197,70
5	214,51
5,2	232,02
5,4	250,21
5,6	269,09
5,8	288,65
6	308,90
6,2	329,84
6,4	351,46
6,6	373,77
6,8	396,76
7	420,45
7,2	444,81
7,4	469,87
7,6	495,61
7,8	522,04

Mural	
m (kg)	Amin (m²)
< 1,224	-
1,224	1,43
1,4	1,87
1,6	2,44
1,8	3,09
2	3,81
2,2	4,61
2,4	5,49
2,6	6,44
2,8	7,47
3	8,58
3,2	9,76
3,4	11,02
3,6	12,36
3,8	13,77
4	15,25
4,2	16,82
4,4	18,46

Mural	
m (kg)	Amin (m²)
4,6	20,17
4,8	21,97
5	23,83
5,2	25,78
5,4	27,80
5,6	29,90
5,8	32,07
6	34,32
6,2	36,65
6,4	39,05
6,6	41,53
6,8	44,08
7	46,72
7,2	49,42
7,4	52,21
7,6	55,07
7,8	58,00

De teto	
m (kg)	Amin (m²)
< 1,224	-
1,224	0,956
1,4	1,25
1,6	1,63
1,8	2,07
2	2,55
2,2	3,09
2,4	3,68
2,6	4,31
2,8	5,00
3	5,74
3,2	6,54
3,4	7,38
3,6	8,27
3,8	9,22
4	10,21
4,2	11,26
4,4	12,36

De teto	
m (kg)	Amin (m²)
4,6	13,50
4,8	14,70
5	15,96
5,2	17,26
5,4	18,61
5,6	20,01
5,8	21,47
6	22,98
6,2	24,53
6,4	26,14
6,6	27,80
6,8	29,51
7	31,27
7,2	33,09
7,4	34,95
7,6	36,86
7,8	38,83

Dimensões e localização dos parafusos de fixação (Baixa estática)

Instalação da unidade

Instale a unidade no teto corretamente.

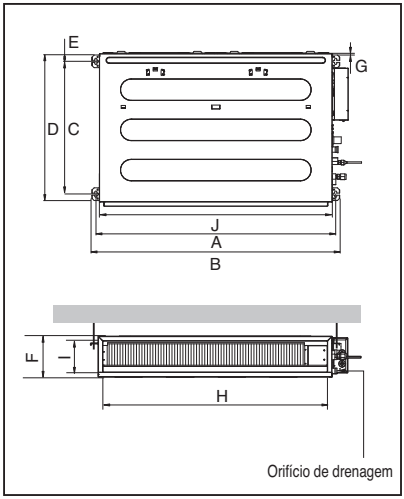

POSIÇÃO DOS PARAFUSOS DE FIXAÇÃO

- Aplique uma união entre a unidade e a conduta de forma a absorver vibrações desnecessárias.
- Aplique um acessório de filtro no orifício de retorno de ar.

(Unidade: mm)

Dimensão / Capacidade (kBtu/h)	A	B	C	D	E	F	G	H	I	J
L1	733	772	628	700	36	190	20	660	155	700
L2	933	972	628	700	36	190	20	860	155	900
L3	1 133	1 172	628	700	36	190	20	1 060	155	1 100

※ Instale a unidade a inclinar-se para o lado de um orifício de drenagem, como na figura para obter uma drenagem fácil da água.

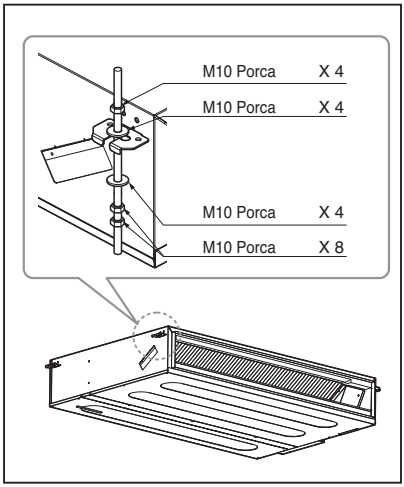

POSIÇÃO DO PARAFUSO DE CONSOLA

- Um local onde a unidade irá ficar nivelada e que possa suportar o peso da unidade.
- Um local onde a unidade possa suportar a sua vibração.
- Um local onde a assistência possa ser facilmente realizada.

PORTUGUÊS

Dimensões e localização dos parafusos de fixação (Estático médio)

■ **Instalação da unidade**
Instale a unidade no teto corretamente.

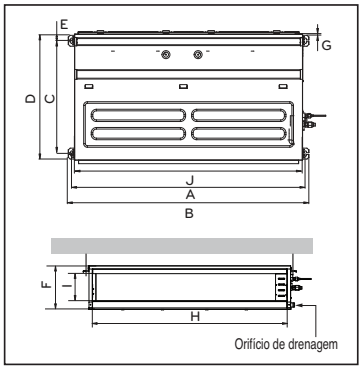

POSIÇÃO DOS PARAFUSOS DE FIXAÇÃO

- Instale a unidade a inclinar-se para o lado de um orifício de drenagem, como na figura para obter uma drenagem fácil da água.
- Um local onde a unidade irá ficar nivelada e que possa suportar o peso da unidade.
- Um local onde a unidade possa suportar a sua vibração.
- Um local onde a assistência possa ser facilmente realizada.

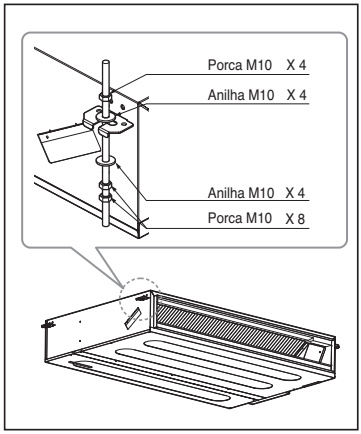

(Unidade: mm)

Dimensão / Chassis	A	B	C	D	E	F	G	H	I	J
M1	933.4	971.6	619.2	700	30	270	15.2	858	201.4	900
M2	1 283.4	1 321.6	619.2	700	30	270	15.2	1 208	201.4	1 250
M3	1 283.4	1 321.6	619.2	700	30	360	15.2	1 208	291.4	1 250

OBSERVAÇÃO

- Estude cuidadosamente os seguintes locais de instalação:

1. Em locais como restaurantes e cozinhas, uma quantidade considerável de vapor de óleo e farinha aderem à ventoinha, à alheta do permutador de calor, resultando numa redução da permuta de calor, pulverização, dispersão de gotículas de água, etc.
   Nestes casos, realize as seguintes ações:
   - Certifique-se que a ventoinha de ventilação do extrator de fumos na bancada da cozinha possui capacidade suficiente de forma a extrair o vapor oleoso que não deve fluir para dentro da sucção do ar condicionado.
   - Distancie suficientemente de uma cozinha de forma a que no local não sugue para o seu interior vapor de óleo.
2. Evite instalar o ar condicionado em circunstâncias onde exista uma névoa de óleo de corte ou pó de ferro em suspensão como em fábricas, etc.
3. Evite locais onde gases inflamáveis sejam gerados, fluam, sejam armazenados ou ventilados.
4. Evite locais onde sejam gerados gases de ácido sulfúrico ou de gases corrosivos.
5. Evite locais junto de geradores de alta frequência.

Dimensões e localização dos parafusos de fixação (Estática alta)

■ Instalação da unidade

Instale a unidade no teto corretamente.

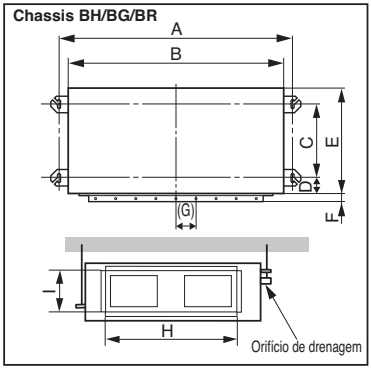

CASO 1

POSIÇÃO DOS PARAFUSOS DE FIXAÇÃO

- Aplique uma união entre a unidade e a conduta de forma a absorver vibrações desnecessárias.

(Unidade: mm)

Dimensão / Chassis	A	B	C	D	E	F	(G)	H	I
BH	932	882	355	47	450	30	87	750	158
BG	1 232	1 182	355	47	450	30	87	830	186
BR	1 282	1 230	477	56	590	30	120	1 006	294

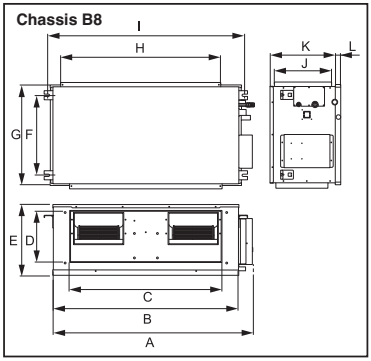

(Unidade: mm)

Dimensão / Chassis	A	B	C	D	E	F	G	H	I	J	K	L
B8	1 680	1 565	1 160	330	460	580	700	1 400	1 635	390	445	15

CASO 2

- Instale a unidade a inclinar-se para o lado de um orifício de drenagem, como na figura para obter uma drenagem fácil da água.

POSIÇÃO DO PARAFUSO DE CONSOLA

- Um local onde a unidade irá ficar nivelada e que possa suportar o peso da unidade.
- Um local onde a unidade possa suportar a sua vibração.
- Um local onde a assistência possa ser facilmente realizada.

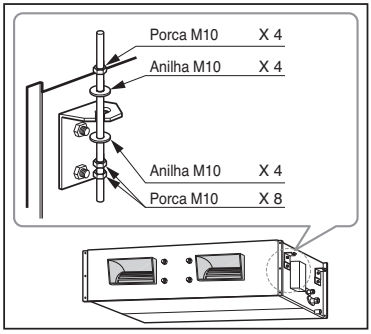

OBSERVAÇÃO

- Estude cuidadosamente os seguintes locais de instalação:

1. Em locais como restaurantes e cozinhas, uma quantidade considerável de vapor de óleo e farinha aderem à ventoinha, à alheta do permutador de calor, resultando numa redução da permuta de calor, pulverização, dispersão de gotículas de água, etc.
   Nestes casos, realize as seguintes ações:
   - Certifique-se que a ventoinha de ventilação do extrator de fumos na bancada da cozinha possui capacidade suficiente de forma a extrair o vapor oleoso que não deve fluir para dentro da sucção do ar condicionado.
   - Distancie suficientemente de uma cozinha de forma a que no local não sugue para o seu interior vapor de óleo.
2. Evite instalar o ar condicionado em circunstâncias onde exista uma névoa de óleo de corte ou pó de ferro em suspensão como em fábricas, etc.
3. Evite locais onde gases inflamáveis sejam gerados, fluam, sejam armazenados ou ventilados.
4. Evite locais onde sejam gerados gases de ácido sulfúrico ou de gases corrosivos.
5. Evite locais junto de geradores de alta frequência.

Instalação da unidade de interior

- Selecione e marque a posição dos parafusos de fixação.
- Perfure um orifício para instalar a bucha voltada para o teto.

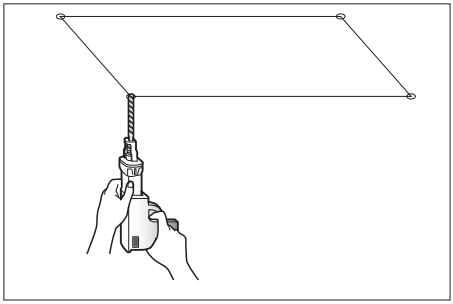

- Insira a bucha e a anilha nos parafusos de suspensão para fixar os parafusos de suspensão ao teto.
- Instale os parafusos de suspensão firmemente nas buchas.
- Fixe a instalação dos parafusos de suspensão (ajuste levemente o nível) utilizando porcas, anilhas e arruelas de pressão.

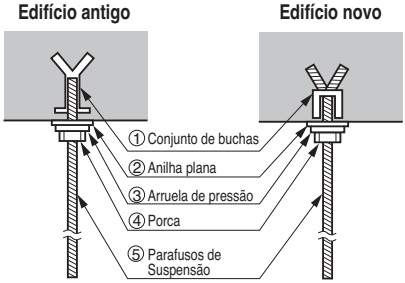

⚠ ADVERTÊNCIA

Aperte a porca e o parafuso para prevenir que a unidade caia.

Ligação dos Cabos

Ligue os cabos aos terminais na caixa de controlo individualmente, de acordo com a ligação da unidade de exterior.

- Certifique-se que a cor dos cabos da unidade exterior e o nº do terminal são os mesmos dos da unidade de interior respetiva.

Baixa estática

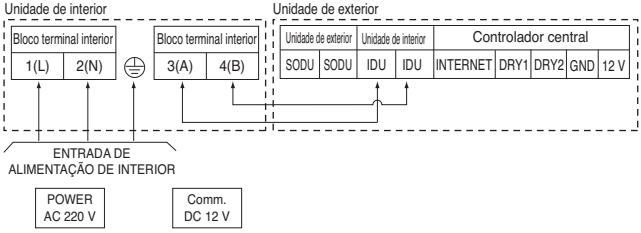

Estático médio

<M1 Chassis>

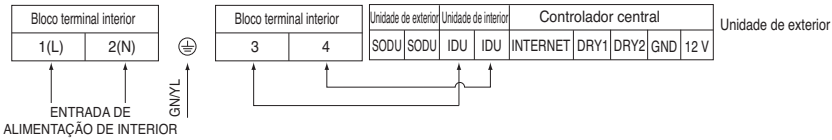

<M2/M3 Chassis>

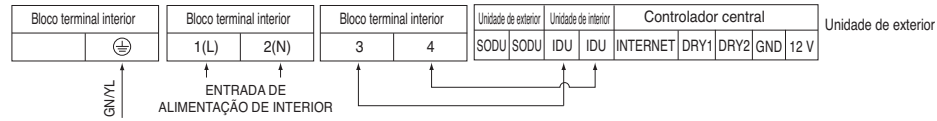

Estática alta

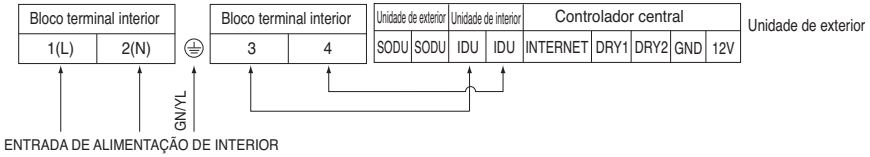

⚠ AVISO

Certifique-se que os parafusos do terminal não estão soltos.

Cravagem dos cabos

1) Disponha 2 cabos de alimentação no painel de controlo.
2) Primeiro, aperte a braçadeira em aço com um parafuso ao interior da saliência do painel de controlo.
3) Para o modelo de arrefecimento, fixe fortemente o outro lado da braçadeira com um parafuso. Para o modelo de bomba de calor, coloque o cabo de 0,75 mm^2 cabo mais fino) na braçadeira e aperte-a com a braçadeira de plástico à saliência do painel de controlo.

⚠ ADVERTÊNCIA

O cabo de alimentação a ligar à unidade deverá ser escolhido de acordo com as seguintes especificações.

❊ Os tubos e cabos devem ser comprados separadamente para a instalação do produto.

PORTUGUÊS

ISOLAMENTO, OUTROS

Isole completamente a junta e os tubos.

ISOLAMENTO TÉRMICO Todo o isolamento térmico deve obedecer aos requisitos locais.

UNIDADE DE INTERIOR

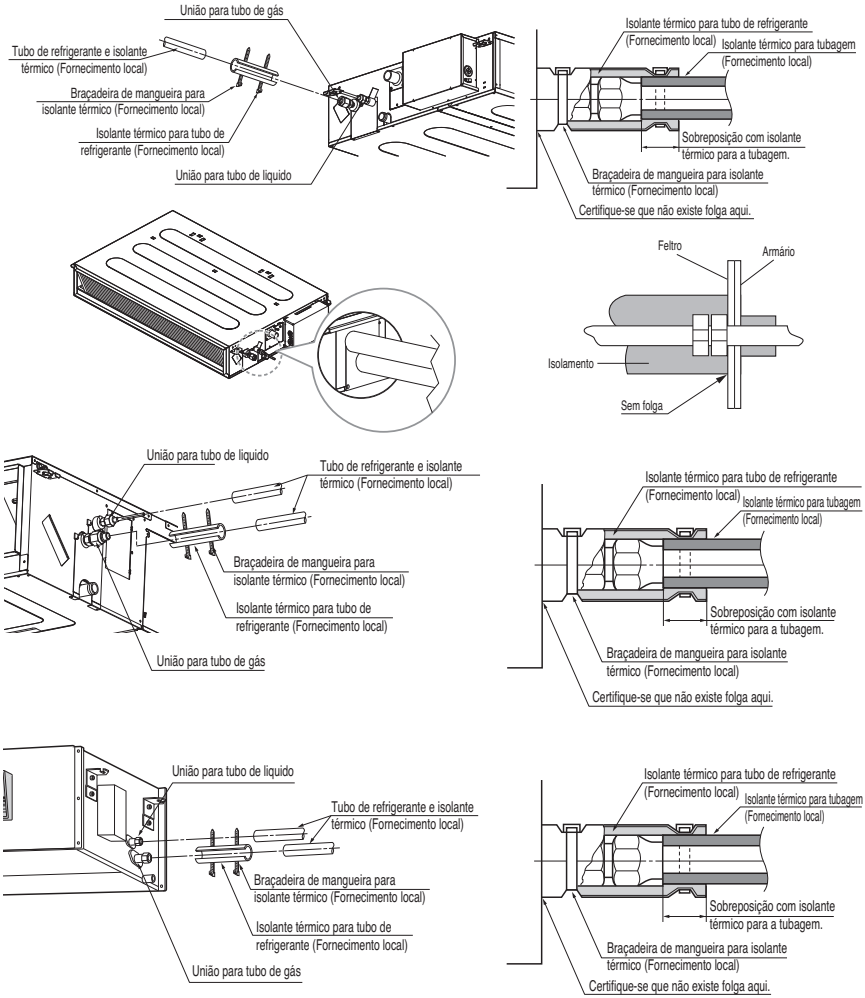

TESTE E VERIFICAÇÃO

■ ***Após ter terminado todos os trabalhos, verifique o trabalho e o funcionamento.***

- Distribuição do ar ..... A circulação do ar é boa?
- Drenagem ..... A drenagem faz-se suavemente e sem fugas?
- Fuga de gás ..... A ligação da tubagem encontra-se instalada corretamente?
- Cablagem..... A ligação da cablagem encontra-se instalada corretamente?
- Tranca..... A tranca do compressor encontra-se desapertada?
- Isolamento..... A unidade encontra-se totalmente isolada?
- Terra..... A unidade encontra-se ligada à terra de forma segura?

Verificação da drenagem

1. Remova o filtro de ar.

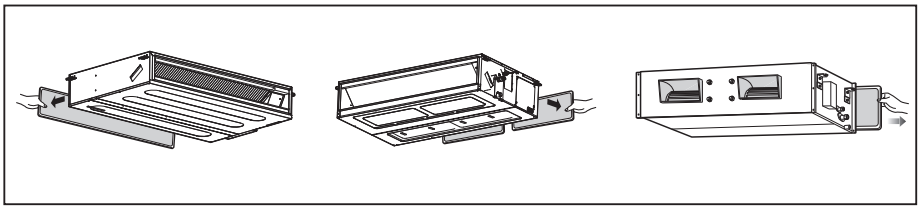

2. Verifique a drenagem.

- Pulverize um ou dois copos de água sobre o evaporador.
- Certifique-se que a água flui na mangueira da unidade de interior sem qualquer fuga.

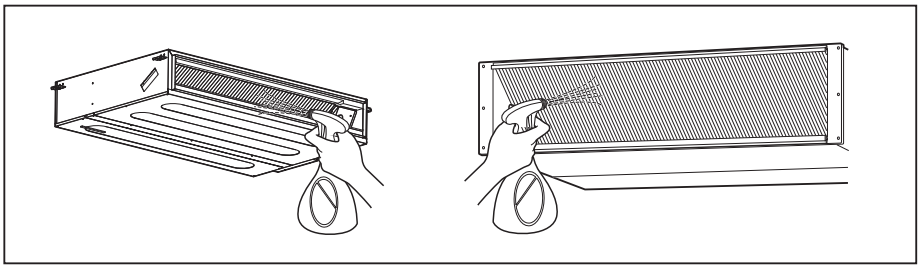

⚠ ADVERTÊNCIA

1. A declinação de instalação da unidade de interior é muito importante para a condensados do ar condicionado do tipo de conduta.
2. A espessura mínima do isolamento para o tubo de ligação deve ser de 19 mm.

Vista frontal

- A unidade deve encontra-se horizontal ou declinada para a mangueira de condensados ligada quando a instalação estiver concluída.

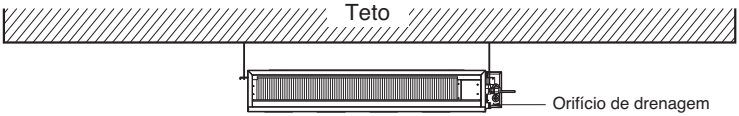

Utilização da bomba de condensados

PORTUGUÊS

Tubagem de condensados

- A tubagem de condensados deve ser instalada em declive descendente (1/50 a 1/100): certifique-se de que não existe uma inclinação ascendente e descendente, para evitar um fluxo inverso.
- Durante a ligação da tubagem de condensados, tenha cuidado para não exercer demasiada força na porta de condensados na unidade de interior.
- O diâmetro externo da ligação de condensados na unidade interior é de 32 mm.

Material de tubagem: tubo de cloreto de polivinilo VP-25 e acessórios para tubos

- Certifique-se que instala o isolamento térmico na tubagem de condensados.

Material para isolamento térmico: Espuma de polietileno com uma grossura superior a 8 mm.

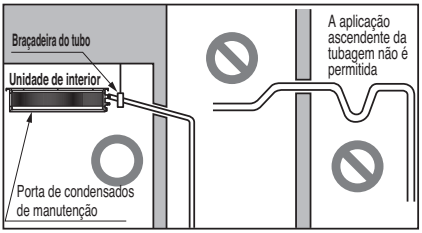

Teste de condensados

O ar condicionado utiliza uma bomba de condensados para drenar a água.
Use o seguinte procedimento para testar o funcionamento da bomba de condensados:

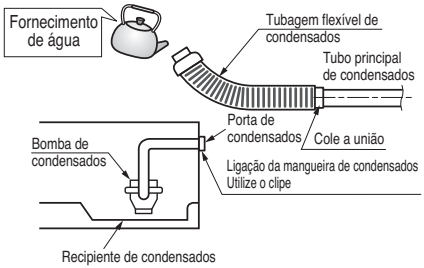

- Ligue o tubo de condensados principal ao exterior e deixe-o provisoriamente até terminar o teste.
- Alimente com água a mangueira flexível de condensados e verifique se existem fugas na tubagem.
- Certifique-se que verifica se a bomba de condensados apresenta um funcionamento normal e ruído quando a respetiva ligação elétrica estiver completa.
- Quando estiver terminado o teste, ligue a tubagem flexível de condensados à porta de condensados na unidade de interior.

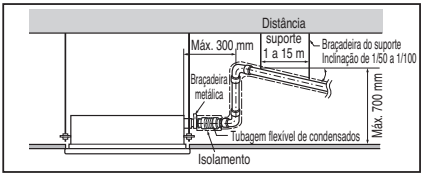

⚠ ADVERTÊNCIA

Após confirmação das condições acima especificadas, prepare as ligações da seguinte forma:

1) Nunca deixe de ter um circuito individual e específico para o ar condicionado. No que diz respeito ao método de cablagem, guie-se pelo esquema de circuito colocado dentro da tampa do controlo.

2) Instale um disjuntor entre a fonte de alimentação e a unidade.

3) Os parafusos que apertam a cablagem na caixa dos acessórios elétricos podem soltar-se com as vibrações, às quais a unidade está sujeita durante o transporte. Certifique-se de que elas se encontram apertadas firmemente. (Se estiverem soltas podem queimar os cabos.)

4) Especificações da fonte de alimentação

5) Verifique se a capacidade elétrica é suficiente.

6) Certifique-se de que a tensão de arranque é mantida a mais de 90 por cento da tensão nominal marcada na placa.

7) Verifique se a secção do cabo é a indicada de acordo com especificações da fonte de alimentação. (Tenha em atenção a relação entre o comprimento e a secção do cabo.)

8) Nunca deixe de equipar um disjuntor em ambientes molhados ou húmidos.

9) Os seguintes problemas podem ser provocados por variações de tensão.

- Vibração de um interruptor magnético, danos no ponto de contacto, corte de fusível, perturbação do funcionamento normal do dispositivo de proteção de sobrecarga.
- Não foi dada energia de arranque suficiente ao compressor.

ENTREGA

Ensine ao cliente os procedimentos de funcionamento e de manutenção, utilizando o manual de funcionamento. (limpeza do filtro de ar, controlo de temperatura, etc.)

Configuração do interruptor DIP

1. Unidade de interior

	Função	Descrição	Definição de Desativação	Definição de Ativação	Por defeito
SW1	Comunicação	N/A (Por defeito)	-	-	Desligado
SW2	Ciclo	N/A (Por defeito)	-	-	Desligado
SW3	Controlo de Grupo	Seleção do Principal e Dependente	Principal	Dependente	Desligado
SW4	Modo de Contacto Seco	Seleção do módulo de Contacto Seco	Seleção do modo Manual ou funcionamento Automático do controlo remoto com fios/sem fios	Automático	Desligado
SW5	Instalação	Funcionamento contínuo da ventoinha	Eliminação do funcionamento contínuo	-	Desligado
SW6	Ligação aquecedor	N/A	-	-	Desligado
SW7	Ligação do ventilador	Seleção da ligação do Ventilador	Remoção da Ligação	Em funcionamento	Desligado
	Seleção da lâmina rotativa (Consola)	Seleção da lâmina rotativa cima/baixo	Lâmina rotativa do lado de cima + lado de baixo	Lâmina rotativa apenas do lado de cima	
	Seleção da região	Seleção de região tropical	Modelo geral	Modelo tropical	
SW8	Etc.	Peça sobresselente	-	-	Desligado

⚠ ADVERTÊNCIA

Para Modelos V Multi, os interruptores DIP 1, 2, 6, 8 devem estar DESLIGADOS.

Configuração do Controlo de Grupo

1. Controlo de Grupo 1

■ Controlo remoto com fios 1 + Unidades de interior padrão

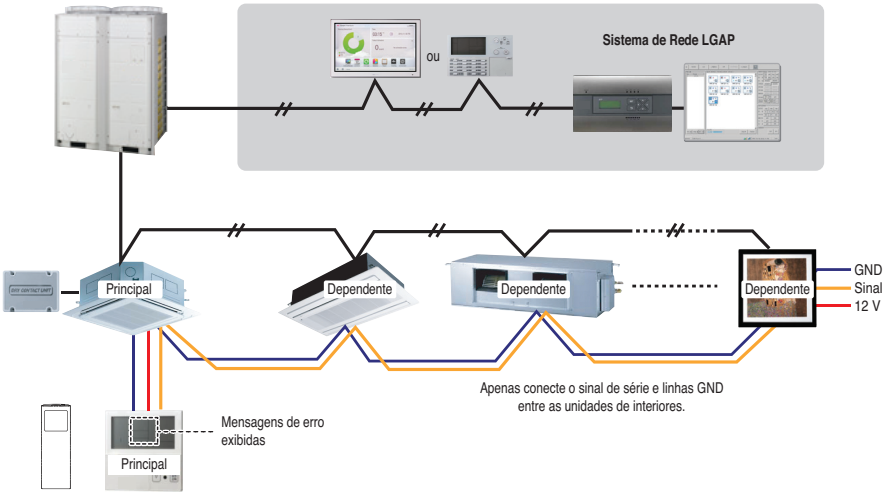

■ INTERRUPTOR DIP NO PCI

① Definições Principais
- Nº. 3 Desligado

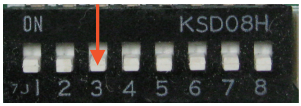

② Definição do Dependente
- Nº. 3 Ligado

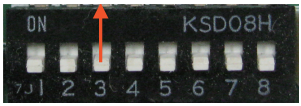

Interruptor DIP da unidade de interior

Alguns produtos não possuem interruptor DIP na PCI. É possível configurar as unidades de interiores para Principal ou Dependente ao utilizar o controlo remoto sem fios em vez do interruptor DIP.
Para os detalhes da configuração, por favor consulte o manual do controlo remoto sem fios.

1. **É possível ter 16 unidades de interior (Máx.) por cada controlo remoto com fios.**
   Definir apenas uma unidade de interior como Principal, e as outras como Dependente.
2. **É possível conectar-se com todos os tipos de unidade interior.**
3. **É possível utilizar o controlo remoto sem fios, ao mesmo tempo.**
4. **É possível conectar ao mesmo tempo com o contacto seco e com o controlo central.**
   - A unidade de interior Principal pode apenas reconhecer o contacto seco e controlo central.
5. **Caso ocorra algum erro na unidade interior, o código de erro é exibido no controlo remoto com fios.**
   É possível controlar as outras unidades de interiores exceto as unidades com erro.

PORTUGUÊS

❊ É possível ligar unidades de interiores desde Fevereiro. 2009.
❊ Pode ser a causa das avarias quando não há nenhuma definição de mestre e dependente.

❊ No caso de controlo de grupo, é possível utilizar as funções seguintes.
- Seleção da operação, paragem ou modo
- Configuração de temperatura e verificação da temperatura ambiente
- Alteração da hora atual
- Controlo da taxa de fluxo (Alta / Média / Baixa)
- Configurações de marcação

Não é possível utilizar algumas funções.

2. Controlo de Grupo 2

■ Controladores Remotos com fios + Unidade Interior Padrão

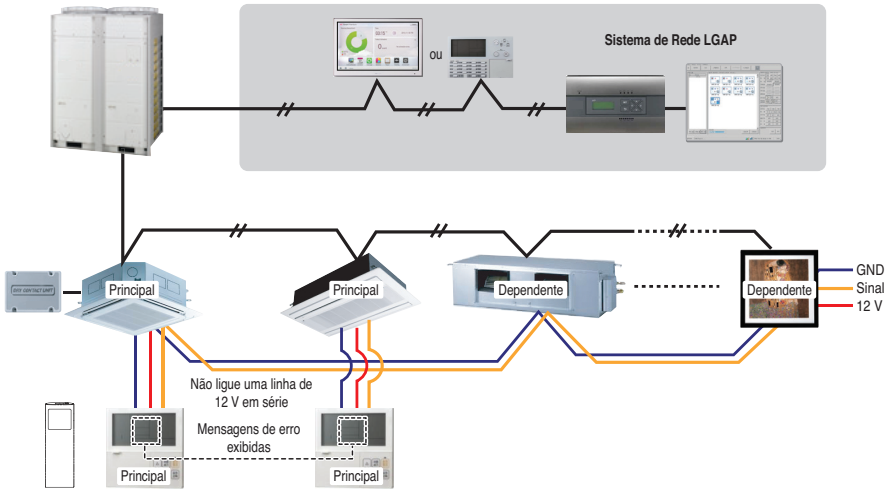

❊ **É possível controlar 16 unidades de interiores (Máx.) com o controlo remoto com fios principal.**
❊ **Além destas, é mesmo com o controlo de grupo 1.**

3. Controlo de Grupo 3

■ Ligação mista entre as unidades de interiores e a unidade de entrada de ar fresco

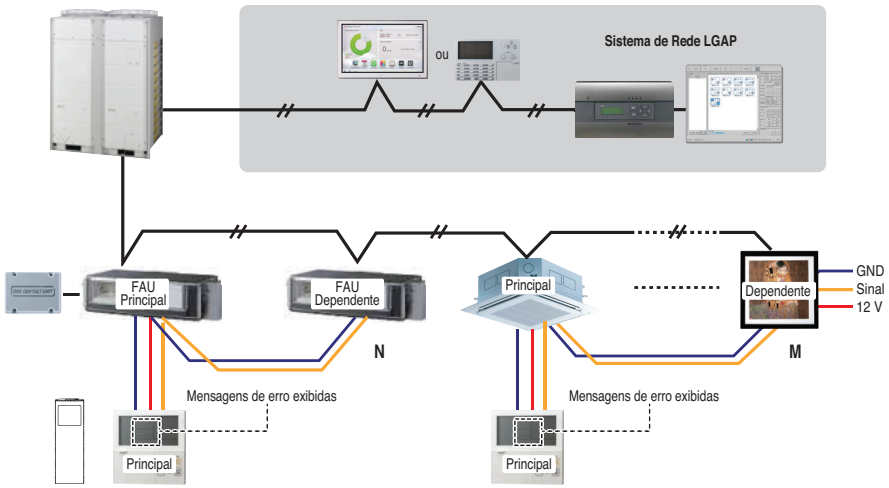

❊ No caso de conexão com a unidade de interior padrão e a unidade de entrada de ar fresco, separe a unidade de entrada de ar fresco das unidades padrão. (N, M ≤ 16) (Porque as temperaturas configuradas são diferentes.)

❊ Além destas, é o mesmo com o controlo de grupo 1.

* FAU: Unidade de entrada de ar fresco
Padrão: Unidade de Interior padrão

PORTUGUÊS

4. 2 Controlos remotos

■ Controlo remoto com fios 2 + Unidade de interior 1

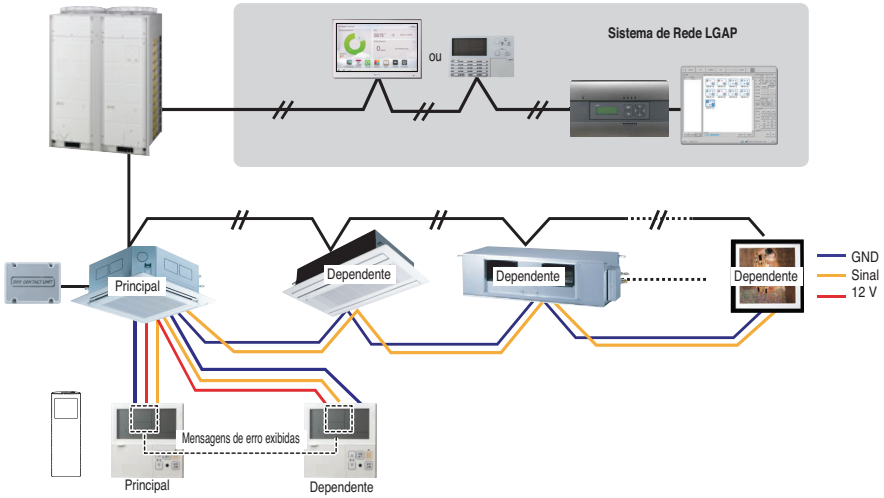

1. **É possível ligar dois controlos remotos com fio (Máx.) a uma unidade de interior.**
   Definir apenas uma unidade de interior como Principal, e as outras como Dependente.
   Configure apenas um controlo remoto com fios para principal e os outros como dependentes.
2. **Para todos os tipos de unidades de interior é possível ligar dois controlos remotos.**
3. **É possível utilizar o controlo remoto sem fios, ao mesmo tempo.**
4. **É possível conectar ao mesmo tempo com o contacto seco e com o controlo central.**
5. **Caso ocorra algum erro na unidade interior, o código de erro é exibido no controlo remoto com fios.**
6. **Não existe limites às funções da unidade de interior.**

5. Acessórios para a configuração do controlo de grupo

É possível configurar o controlo de grupo utilizando os acessórios abaixo.

2 EA Unidade de interior + Controlo remoto com fios	1 EA Unidade de interior + 2 EA Controlo remoto com fios
❊ Cabo PZCWRCG3 utilizado para a ligação 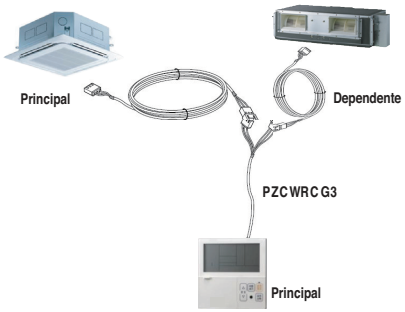	❊ Cabo PZCWRC2 utilizado para a ligação 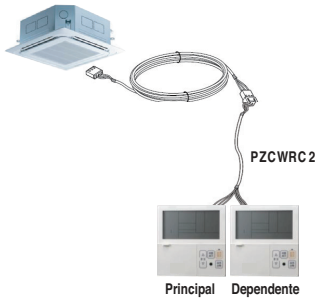

⚠ ADVERTÊNCIA

- **Utilize um condutor não combustível no caso da legislação local de construção requerer a utilização de um cabo pleno.**

PORTUGUÊS

Designação do Modelo

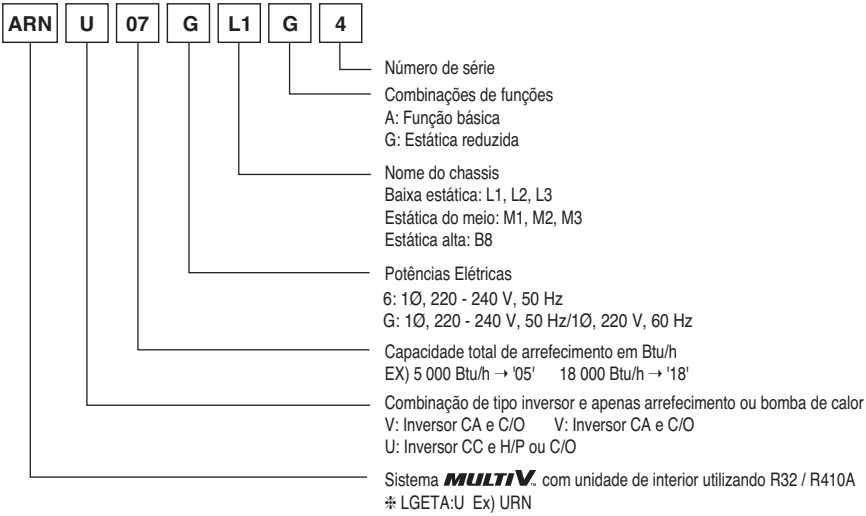

Emissão de Ruído em Transporte Aéreo

O nível de pressão acústica emitido por este produto situa-se abaixo de 70 dB.
** O nível de ruído pode variar dependendo do local.

Os valores mencionados são níveis de emissão e não são necessariamente níveis de trabalho seguros. Embora não exista uma correlação entre os níveis de emissão e exposição, não pode ser utilizado de forma confiável para determinar se são necessárias ou não precauções adicionais. Os fatores que influenciam o atual nível de exposição da equipa incluem as características da sala de trabalho e as outras fontes de ruído, por exemplo o número de equipamentos e outros processos adjacentes e a extensão do tempo durante a qual o funcionário está exposto ao ruído. De igual forma, o nível de exposição permitido pode variar de país para país. Esta informação, no entanto, vai permitir ao utilizador do equipamento fazer uma melhor avaliação do perigo e risco.

Concentração limite

A concentração limite é a concentração máxima de gás Freon com a qual é possível tomar medidas sem prejuízo para a saúde humana quando existe uma fuga do refrigerante. Para facilidade de cálculo, a concentração limite deve expressar-se em kg/m³ (peso de gás Freon por unidade de volume de ar)

Concentração limite: 0,44 kg/m³ (R410A)

■ Calcule a concentração do refrigerante

$$\text{Concentração do refrigerante} = \frac{\text{Quantidade total (kg) de refrigerante reabastecida na instalação de arrefecimento}}{\text{Capacidade (m}^3\text{) da divisão mais pequena em que a unidade de interior está instalada}}$$

Como configurar E.S.P?

Chassis L1 : 05, 07, 09 k (Unidade: CMM)

Valor de configuração	Pressão estática (mmAq(Pa))					
	0 (0)	1 (10)	2 (20)	3 (29)	4 (39)	5 (49)
60	-	-	-	-	-	-
65	5,03	-	-	-	-	-
70	5,60	4,85	-	-	-	-
75	6,19	5,44	4,57	-	-	-
80	6,79	6,05	5,17	-	-	-
85	7,41	6,67	5,80	4,80	-	-
90	8,05	7,31	6,43	5,44	-	-
95	8,71	7,96	7,09	6,09	4,97	-
100	9,38	8,63	7,76	6,76	5,64	-
105	10,07	9,32	8,45	7,45	6,33	5,08
110	-	10,03	9,16	8,16	7,04	5,79
115	-	-	9,88	8,88	7,76	6,51
120	-	-	-	9,62	8,50	7,25
125	-	-	-	10,38	9,26	8,01
130	-	-	-	-	10,03	8,78

Chassis L2 : 12, 15, 18 k (Unidade: CMM)

Valor de configuração	Pressão estática (mmAq(Pa))					
	0 (0)	1 (10)	2 (20)	3 (29)	4 (39)	5 (49)
75	6,50	-	-	-	-	-
80	7,34	6,70	-	-	-	-
85	8,20	7,55	6,69	-	-	-
90	9,07	8,43	7,56	6,47	-	-
95	9,96	9,32	8,45	7,36	-	-
100	10,87	10,22	9,36	8,27	6,96	-
105	11,79	11,15	10,28	9,19	7,89	6,35
110	12,73	12,09	11,22	10,14	8,83	7,30
115	13,69	13,05	12,18	11,09	9,78	8,25
120	14,67	14,02	13,16	12,07	10,76	9,23
125	15,66	15,01	14,15	13,06	11,75	10,22
130	16,67	16,02	15,16	14,07	12,76	11,23
135	-	-	16,18	15,10	13,79	12,26
140	-	-	-	16,14	14,83	13,30
145	-	-	-	-	15,89	14,36

Chassis L3 : 21, 24 k (Unidade: CMM)

Valor de configuração	Pressão estática (mmAq(Pa))					
	0 (0)	1 (10)	2 (20)	3 (29)	4 (39)	5 (49)
85	10,19	-	-	-	-	-
90	12,18	10,71	11,09	-	-	-
95	13,81	12,34	12,19	-	-	-
100	15,16	13,69	13,38	10,71	-	-
105	16,30	14,83	14,36	11,85	-	-
110	17,31	15,85	15,23	12,86	10,97	-
115	18,27	16,80	16,07	13,82	11,93	-
120	19,26	17,79	16,93	14,80	12,91	10,49
125	20,34	18,87	17,89	15,88	13,99	11,57
130	21,60	20,13	19,01	17,14	15,25	12,83
135	-	21,64	20,36	18,66	16,76	14,35
140	-	-	22,01	20,50	18,61	16,19
145	-	-	-	22,75	20,86	18,44

Nota:

1. A tabela acima ilustra a correlação entre as taxas de ar e E.S.P.
2. Por favor consulte o manual do controlo remoto com fios sobre o procedimento de configuração E.S.P.

L1 Chassis : 05, 07, 09 k (Unidade: CMM)

Valor de configuração	Pressão estática (mmAq(Pa))					
	0 (0)	1 (10)	2 (20)	3 (29)	4 (39)	5 (49)
60	-	-	-	-	-	-
65	5.03	-	-	-	-	-
70	5.60	4.85	-	-	-	-
75	6.19	5.44	4.57	-	-	-
80	6.79	6.05	5.17	-	-	-
85	7.41	6.67	5.80	4.80	-	-
90	8.05	7.31	6.43	5.44	-	-
95	8.71	7.96	7.09	6.09	4.97	-
100	9.38	8.63	7.76	6.76	5.64	-
105	10.07	9.32	8.45	7.45	6.33	5.08
110	-	10.03	9.16	8.16	7.04	5.79
115	-	-	9.88	8.88	7.76	6.51
120	-	-	-	9.62	8.50	7.25
125	-	-	-	10.38	9.26	8.01
130	-	-	-	-	10.03	8.78

L2 Chassis : 12, 15, 18 k (Unidade: CMM)

Valor de configuração	Pressão estática (mmAq(Pa))					
	0 (0)	1 (10)	2 (20)	3 (29)	4 (39)	5 (49)
75	6.50	-	-	-	-	-
80	7.34	6.70	-	-	-	-
85	8.20	7.55	6.69	-	-	-
90	9.07	8.43	7.56	6.47	-	-
95	9.96	9.32	8.45	7.36	-	-
100	10.87	10.22	9.36	8.27	6.96	-
105	11.79	11.15	10.28	9.19	7.89	6.35
110	12.73	12.09	11.22	10.14	8.83	7.30
115	13.69	13.05	12.18	11.09	9.78	8.25
120	14.67	14.02	13.16	12.07	10.76	9.23
125	15.66	15.01	14.15	13.06	11.75	10.22
130	16.67	16.02	15.16	14.07	12.76	11.23
135	-	-	16.18	15.10	13.79	12.26
140	-	-	-	16.14	14.83	13.30
145	-	-	-	-	15.89	14.36

L3 Chassis : 21, 24 k (Unidade: CMM)

Valor de configuração	Pressão estática (mmAq(Pa))					
	0 (0)	1 (10)	2 (20)	3 (29)	4 (39)	5 (49)
85	10.19	-	-	-	-	-
90	12.18	10.71	11.09	-	-	-
95	13.81	12.34	12.19	-	-	-
100	15.16	13.69	13.38	10.71	-	-
105	16.30	14.83	14.36	11.85	-	-
110	17.31	15.85	15.23	12.86	10.97	-
115	18.27	16.80	16.07	13.82	11.93	-
120	19.26	17.79	16.93	14.80	12.91	10.49
125	20.34	18.87	17.89	15.88	13.99	11.57
130	21.60	20.13	19.01	17.14	15.25	12.83
135	-	21.64	20.36	18.66	16.76	14.35
140	-	-	22.01	20.50	18.61	16.19
145	-	-	-	22.75	20.86	18.44

Nota:

1. A tabela acima ilustra a correlação entre as taxas de ar e E.S.P.
2. Por favor consulte o manual do controlo remoto com fios sobre o procedimento de configuração E.S.P.

M1 Chassis : 7, 9, 12, 15, 18 k

(Unidade: CMM)

Valor de configuração	Pressão estática (mmAq(Pa))							
	2.5(25)	4(39)	6(59)	8(78)	10(98)	12(118)	14(137)	15(147)
70	11.3	-	-	-	-	-	-	-
75	12.8	-	-	-	-	-	-	-
80	14.4	11.4	-	-	-	-	-	-
85	15.9	13.2	10.2	-	-	-	-	-
90	17.5	15.0	12.0	-	-	-	-	-
95	19.0	16.7	13.7	10.7	-	-	-	-
100	20.6	18.5	15.5	12.5	-	-	-	-
105	22.1	20.3	17.3	14.3	11.1	-	-	-
110	23.7	22.1	19.0	16.1	13.1	10.0	-	-
115	-	23.8	20.8	17.9	15.1	12.2	-	-
120	-	-	22.6	19.7	17.1	14.3	11.3	-
125	-	-	-	21.5	19.1	16.5	13.6	11.9
130	-	-	-	23.3	21.2	18.7	15.8	14.3
135	-	-	-	-	23.2	20.8	18.0	16.7
140	-	-	-	-	-	23.0	20.3	19.1
145	-	-	-	-	-	-	22.5	21.5
150	-	-	-	-	-	-	-	23.8

M1 Chassis : 24 k

(Unidade: CMM)

Valor de configuração	Pressão estática (mmAq(Pa))							
	2.5(25)	4(39)	6(59)	8(78)	10(98)	12(118)	14(137)	15(147)
85	16.8	14.6	-	-	-	-	-	-
90	18.1	15.9	-	-	-	-	-	-
95	19.4	17.2	15.0	-	-	-	-	-
100	20.7	18.5	16.3	13.9	-	-	-	-
105	22.0	19.8	17.7	15.3	13.0	-	-	-
110	23.3	21.1	19.1	16.8	14.6	-	-	-
115	24.6	22.4	20.5	18.3	16.3	14.2	-	-
120	25.9	23.7	21.8	19.7	17.9	15.9	13.3	-
125	-	25.1	23.2	21.2	19.6	17.5	15.2	14.6
130	-	-	24.6	22.7	21.2	19.2	17.1	16.3
135	-	-	-	24.2	22.9	20.9	19.0	18.1
140	-	-	-	-	24.5	22.6	20.9	19.9

Nota: 1. A tabela acima ilustra a correlação entre as taxas de ar e E.S.P.
2. Certifique-se de verificar e ajustar o valor da E.S.P. (pressão estática externa) após a instalação do produto. Caso contrário, existe um risco de um arrefecimento/aquecimento fraco e de descarga/queda de água condensada.

M2 Chassis : 7, 9, 12, 15 k

(Unidade: CMM)

Valor de configuração	Pressão estática (mmAq(Pa))							
	4(39)	6(59)	8(78)	10(98)	12(118)	14(137)	16(157)	18(177)
65	4.7	-	-	-	-	-	-	-
70	10.3	-	-	-	-	-	-	-
75	15.0	-	-	-	-	-	-	-
80	19.0	7.6	-	-	-	-	-	-
85	24.9	13.8	4.9	-	-	-	-	-
90	27.6	20.4	7.8	-	-	-	-	-
95	30.4	24.4	15.7	5.2	-	-	-	-
100	33.1	28.7	20.8	9.2	3.8	-	-	-
105	35.9	31.7	24.1	17.5	6.7	-	-	-
110	38.6	34.7	30.5	22.2	11.5	5.5	-	-
115	40.1	37.8	33.8	27.9	20.2	9.1	-	-
120	-	39.1	37.1	31.4	24.6	17.9	7.5	-
125	-	-	38.5	35.0	30.1	21.2	11.0	6.7
130	-	-	-	37.1	32.0	27.6	15.6	10.0
135	-	-	-	-	36.8	31.5	24.3	16.2
140	-	-	-	-	40.5	35.9	29.8	22.4
145	-	-	-	-	-	39.9	34.9	27.8
150	-	-	-	-	-	-	39.4	34.2
155	-	-	-	-	-	-	-	37.1

M2 Chassis : 28, 36 k

(Unidade: CMM)

Valor de configuração	Pressão estática (mmAq(Pa))							
	4(39)	6(59)	8(78)	10(98)	12(118)	14(137)	16(157)	18(177)
65	4.7	-	-	-	-	-	-	-
70	10.3	-	-	-	-	-	-	-
75	15.0	-	-	-	-	-	-	-
80	19.0	7.6	-	-	-	-	-	-
85	24.9	13.8	4.9	-	-	-	-	-
90	27.6	20.4	7.8	-	-	-	-	-
95	30.4	24.4	15.7	5.2	-	-	-	-
100	33.1	28.7	20.8	9.2	3.8	-	-	-
105	35.9	31.7	24.1	17.5	6.7	-	-	-
110	38.6	34.7	30.5	22.2	11.5	5.5	-	-
115	40.1	37.8	33.8	27.9	20.2	9.1	-	-
120	-	39.1	37.1	31.4	24.6	17.9	7.5	-
125	-	-	38.5	35.0	30.1	21.2	11.0	6.7
130	-	-	-	37.1	32.0	27.6	15.6	10.0
135	-	-	-	-	36.8	31.5	24.3	16.2
140	-	-	-	-	40.5	35.9	29.8	22.4
145	-	-	-	-	-	39.9	34.9	27.8
150	-	-	-	-	-	-	39.4	34.2
155	-	-	-	-	-	-	-	37.1

Nota: 1. A tabela acima ilustra a correlação entre as taxas de ar e E.S.P.
2. Certifique-se de verificar e ajustar o valor da E.S.P. (pressão estática externa) após a instalação do produto. Caso contrário, existe um risco de um arrefecimento/aquecimento fraco e de descarga/queda de água condensada.

Chassis B8 : 36, 42, 48, 76, 96 k

(Unidade: CMM)

Valor de configuração	Pressão estática (mmAq(Pa))											
	3(29)	4(39)	5(49)	6(59)	9(88)	12(118)	15(147)	18(177)	20(196)	22(216)	23(226)	25(245)
50	40,3	36,2	-	-	-	-	-	-	-	-	-	-
55	48,8	44,2	36,4	-	-	-	-	-	-	-	-	-
60	54,9	50,2	49,7	45,0	-	-	-	-	-	-	-	-
65	62,6	60,4	55,1	52,9	-	-	-	-	-	-	-	-
70	67,9	64,5	62,1	60,7	47,1	-	-	-	-	-	-	-
75	75,5	72,2	69,0	68,5	56,9	44,7	-	-	-	-	-	-
80	82,6	80,9	76,6	75,4	69,7	55,2	-	-	-	-	-	-
85	88,8	85,9	82,0	81,6	78,6	67,4	55,9	-	-	-	-	-
91	94,7	93,0	90,4	90,2	87,1	78,9	67,6	54,2	-	-	-	-
95	-	-	-	-	-	86,1	77,0	66,4	50,6	30,0	-	-
100	-	-	-	-	-	88,3	84,9	75,9	69,5	60,8	43,1	-
105	-	-	-	-	-	88,3	84,9	81,1	77,4	72,0	67,9	51,3

Nota: 1. A tabela acima ilustra a correlação entre as taxas de ar e E.S.P.
2. Certifique-se de verificar e ajustar o valor da E.S.P. (pressão estática externa) após a instalação do produto. Caso contrário, existe um risco de um arrefecimento/aquecimento fraco e de descarga/queda de água condensada.

Como configurar o ESP Automático (Ar condicionado)

- Esta função define automaticamente a velocidade de rotação dos ventiladores correspondente a cada passo de fluxo de ar nominal para uma instalação simples.
- O ajuste do ESP Automático é requerido pelo controlo remoto

※ Para mais informações, consulte o manual do controlo remoto

<Tipo 1>

1. Se o botão ⚙ for pressionado durante mais de 3 segundos, entra-se no modo de configuração do instalador.
2. Use os botões ∧ ∨ para introduzir 68-02 e definir o valor Valor2.
   Consulte os valores Valor2 na tabela abaixo. (Leva aproximadamente entre 3 a 8 minutos).
3. Após a conclusão da configuração, pode entrar na configuração do instalador (68) para verificar se a instalação foi bem-sucedida ou falhou. (03: Sucesso, 04: Falha)

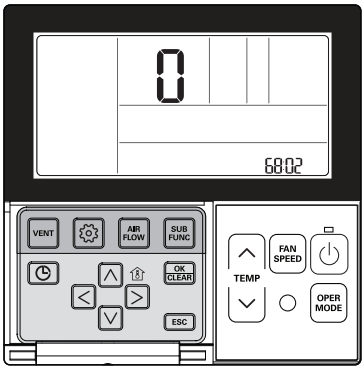

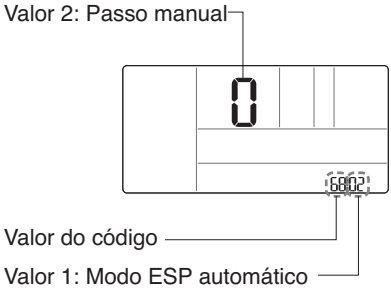

Valor 1 (Modo ESP automático)	Valor 2 (Passo manual)	Descrição (Configuração de tensão)
00 (Não utilizar)	-	-
01 (Automático)	-	-
02 (Manual)	0	190 V
	1	200 V
	2	210 V
	3	220 V
	4	230 V
	5	240 V
	6	250 V
	7	260 V
	8	270 V
03	-	Não é possível configurar, apenas é possível a monitorização. Se o valor1 for 03, a configuração foi bem-sucedida.
04	-	Não é possível configurar, apenas é possível a monitorização. Se o valor1 for 04, a configuração falhou.

<Tipo 2>

1. Entre no modo de instalação no controlo remoto e selecione ESP Automático.
2. Selecione a categoria de configuração e prima o botão [∧ (subir)] durante 3 segundos para entrar no ecrã de introdução da senha para a configuração do instalador.
3. IIntroduza a palavra-passe e prima o botão [OK] para passar para a lista de configuração do instalador. E selecione ESP Automático.
4. Após selecionar “Manual”, configure a Tensão (190V - 270V) conforme exibido no ecrã.
5. Demora cerca de 3-8 minutos a configurar, e pode ver o resultado da configuração como Passe ou Falha.

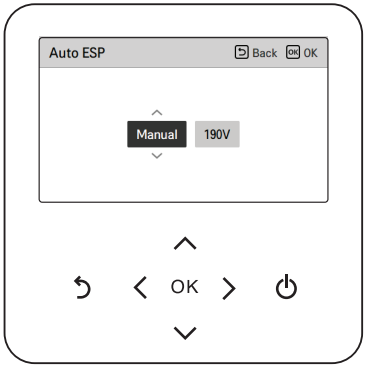

NOTA

Se o ESP Automático estiver configurado incorretamente, o ar condicionado pode funcionar incorretamente.
Esta função deve ser configurada por um especialista em instalação com licença de instalação.
Esta é uma função adicional do produto e pode não funcionar em alguns modelos.
O controlo remoto com fio não funciona quando o “ESP automático” está ligado.

PORTUGUÊS

Manufacturer :
LG Electronics Inc.
84, Wanam-ro, Seongsan-gu, Changwon-si, Gyeongsangnam-do, KOREA

UK Importer : LG Electronics U.K. Ltd
Velocity 2, Brooklands Drive, Weybridge, KT13 0SL

Eco design requirement

- The information for Eco design is available on the following free access website.
  https://www.lg.com/global/support/cedoc/cedoc