ANVÄNDARHANDBOK

LG Digital Signage

(SIGNAGE BILDSKÄRM)

Läs den här handboken noggrant innan du använder produkten och spara den för framtida bruk.

43UM3DG
49UM3DG
55UM3DG
65UM3DG

www.lg.com

Copyright © 2020 LG Electronics Inc. Med ensamrätt.

INNEHÅLLSFÖRTECKNING

SÄKERHETSFÖRESKRIFTER 3

- Försiktighetsåtgärder för nätadapter och ström 4
- Försiktighetsåtgärder vid förflyttning av produkten 6
- Säkerhetsåtgärder vid installation av produkten 7
- Försiktighetsåtgärder vid rengöring av produkten 9
- Försiktighetsåtgärder vid användning av produkten 10
- Försiktighetsåtgärder vid användning av fjärrkontrollen 12
- Försiktighetsåtgärder för inbrända bilder 13
- Avfallshantering 13

MONTERING OCH FÖRBEREDELSE 14

- Valfria tillbehör 15
- Delar och Knappar 16
- Ansluta stativet 17
- Ansluta IR- och ljussensor 18
- Porträttvisning 21
- Montera minnesskyddet 22
- Installera på en vägg 23

FJÄRRKONTROLL 25

ANSLUTNINGAR 27

- Ansluta till en dator 27
- Ansluta externa enheter 27
- Använda ingångslistan 28
- Ansluta flera bildskärmar 29

FELSÖKNING 30

PRODUKTSPECIFIKATIONER 34

LICENSER 39

VARNING - Utrustningen överensstämmer med CISPR 32 klass A. Denna utrustning kan orsaka radiostörningar i en bostadsmiljö.

SÄKERHETSFÖRESKRIFTER

Säkerhetsföreskrifterna är avsedda att förhindra oväntad fara eller skada genom att hjälpa användaren att använda produkten på ett säkert sätt och för dess avsedda ändamål.

⚠ VARNING

Om du ignorerar varningstexten kan du råka ut för en olycka och skada dig allvarligt, t.o.m. döden.

⚠ VARNING

Om du ignorerar varningstexten kan du få lättare skador, eller så kan produkten skadas.

⚠ VARNING

- Används endast inomhus.

Försiktighetsåtgärder för nätadapter och ström

⚠ VARNING

- Använd endast nätkabeln eller nätadaptern som levereras med eller godkänts av LG Electronics, Inc. Om du använder en annan nätkabel, se till att den är certifierad enligt nationella standarder. Om nätsladden är trasig på något sätt, kontakta tillverkaren eller närmaste auktoriserade servicecenter för ersättning.
- Använd endast skärmen med en sådan strömkälla (dvs. spänning) som anges i produktspecifikationen.
  - Annars kan produkten skadas, brand uppstå eller så kan du få livshotande elstötar. Om du är osäker på vilken typ av strömförsörjning du har, kontakta ett certifierat elinstallationsföretag.
- Se till att nätkabeln ansluts till ett korrekt jordat uttag.
  - Gör du inte det kan du få livshotande elstötar, skadas, eller så kan produkten skadas.
- Sätt i nätkontakten eller nätadaptern så att den inte kan lossna.
  - En dålig anslutning kan medföra risk för brand eller orsaka elektriska stötar.
- Rör aldrig vid nätkabel och signalkabel när det åskar och blixtrar, det kan vara mycket farligt.
  - Det finns risk för elektriska stötar.
- Var försiktig så att du inte kliver eller placerar tunga föremål (elektriska apparater, kläder etc.) på strömsladden eller nätadaptern. Varken böj eller dra ur nätkabeln eller nätadaptern med överdriven kraft.
  - En skadad strömsladd kan orsaka brand eller elektriska stötar.
- Anslut inte nätkabeln eller nätadaptern till vägguttaget med hjälp av vassa föremål.
  - Annars kan du få livshotande elstötar.
- Stick inte in något metallföremål (t.ex. en metallpinne) i änden på nätkabeln när kontakten sitter i vägguttaget. Vidrör inte strömkabeln direkt efter att du har tagit loss den.
  - Annars kan du få livshotande elstötar.
- Använd inte tillsammans med ett grenuttag där många elektriska produkter och värmeanordningar är anslutna. Använd ett separat uttag med flera förgreningar som har en jordterminal.
  - Det kan uppstå eldsvåda på grund av överhettning.

- Om vatten eller något främmande ämne hamnar i produkten, koppla från strömkabeln omedelbart och kontakta servicecentret.
  - Annars finns det risk för att produkten skadas och därmed orsakar brand eller elektriska stötar.
- Se till att nätsladden och nätadaptern inte kommer för nära uppvärmningsapparater.
  - Sladdens hölje kan smälta, vilket leder till brandrisk och elektriska stötar.
- Montera inte isär, reparera eller modifiera strömsladden eller nätadaptern.
  - Det kan orsaka brand eller elektriska stötar.
- Huvudströmbrytaren är nätkabeln. Se till att produkten är installerad nära vägguttaget och att det är lättillgänglig.
- Så länge apparaten är ansluten till vägguttaget för växelström är den fortfarande kopplad till växelströmskällan, även om apparaten är avstängd.
- Strömförbrukningen är ”0” endast när nätkontakten har kopplats bort.
- Använd en apparatkopplare som en brytarenhet.

⚠ VARNING

- Om uttaget, stiften på nätkontakten eller nätadaptern är täckta med damm, var noga med att torka av dem och håll rent.
  - Överhettning på grund av damm kan orsaka brand eller elstöt.
- Om uttaget, stiften på nätkontakten eller nätadaptern är täckta med vatten, var noga med att torka av dem och håll rent. Rör heller aldrig stickkontakten eller nätadaptern med våta händer.
  - Det medför risk för elstötar.
- Använd inte stickproppen för att starta eller stänga av apparaten. Använd alltså inte strömkabeln som strömbrytare.
  - Det medför en risk för elektriska stötar eller att produkten går sönder.
- Dra inte ur nätkabeln när produkten är påslagen.
  - Annars kan produkten skadas.

Försiktighetsåtgärder vid förflyttning av produkten

VARNING

- Kontakta servicecentret innan du flyttar produkten.
  - Det kan orsaka elstötar och skada produkten.
- Kontrollera att produkten är avstängd, urkopplad och att alla kablar har tagits bort innan produkten flyttas.
  - Annars kan du få livshotande elstötar och produkten kan skadas.
- Se till att inte skaka produkten eller stöta emot produktens frontpanel när du flyttar den.
  - Annars kan du få livshotande elstötar och produkten kan skadas.
- Beakta antalet personer enligt produktens vikt. (Under 25 kg per person, använd utrustning om tyngre än 100 kg)
  - Kontakta servicecentret om du använder den skadade produkten igen, eftersom den kan orsaka elstöt eller brand.
- Håll den inte upp och ner när du håller i bara stativet. (Gäller endast för modeller med stativ.)
  - Det kan orsaka att stativet blir skevt, att panelen skadas eller andra typer av skador på produkten.

VARNING

- Kasta inte originalförpackningen. Den kan användas för att placera produkten i kartongen när du bär den.

Säkerhetsåtgärder vid installation av produkten

⚠ VARNING

- Kontakta servicecentret innan du installerar produkten.
  - Det kan orsaka elstötar och skada produkten.
- Tappa inte föremål på produkten och utsätt den inte för stötar. Förvara oåtkomligt för barn och förhindra att saker kastas på produktens skärm genom att inte placera inte leksaker eller föremål nära den.
  - Det kan orsaka personskada och problem med produkten och skada skärmen.
- Varken lägg eller häng tunga föremål på eller från produkten.
  - Om produkten kollapsar eller välter kan du skada dig.
- Rör inte produktens yta vid överhettning.
  - Det kan orsaka personskada.
- Installera produkten stadigt fastsatt på golvet, väggen etc. för att vara förberedd på extern påverkan som vind eller jordbävning.
  - Du måste se den medföljande handboken.
- Förhindra att barn klättrar eller hänger på produkten.
  - Om produkten kollapsar eller välter kan du skada dig.
- Installera den inte i närheten värmeanordningar som elektriska element eller ljusutrustning.
  - Brand, elstöt, fel kan uppstå.
- Installera inte apparaten själv! Kontakta kvalificerad servicetekniker från tillverkaren. Kontakta servicetekniker som är auktoriserad av servicecenter.
- Installera inte denna produkt på en vägg om den kan utsättas för olja eller oljedimma.
  - Detta kan skada produkten och orsaka att den faller.
- Lämna inte ström- eller signalkabeln etc. där personer går.
  - Förbipasserande kan snubbla över den, vilket kan leda till elstötar, brand eller skador på produkt eller person som följd.
- Låt inte produkten falla när den ansluts till en extern enhet som är ansluten till en kort kabel.
  - Detta kan leda till personskador och skador på produkten.
- Om du har råkat tappa produkten eller höljet är trasigt ska du stänga av produkten, dra ur nätkabeln och kontakta servicecentret.
  - Att låta apparaten vara igång utan åtgärd medför risk för kortslutning eller eldsvåda.
- Installera produkten på en torr plats där den inte är nära damm och vatten. Undvik hög temperatur och hög luftfuktighet.
  - Detta kan orsaka elstötar, brand eller produktskador.
- Installera produkten säkert på en plats som håller uppe produktens vikt.
  - Bristande hållbarhet kan göra att produkten faller.
- Använd en bekväm och naturlig position och slappna av i musklerna när du arbetar med en produkt.

⚠ VARNING

- Installera produkten där ingen elektromagnetisk störning uppstår.
- Om du installerar produkten på en plats där de rekommenderade kraven inte uppfylls, kan bildkvaliteten och produktens livslängd och skick kraftigt försämras. Kontrollera med en servicetekniker innan du installerar. Installera inte produkten på platser där det finns mycket damm eller oljedimma, där kemiska ämnen används, där den utsätts för direkt solljus, där temperaturen är mycket hög eller låg, eller där luftfuktigheten är mycket hög.
- Se till att produkten är väl ventilerad genom att installera på avstånd (100 mm eller mer) från väggen.
  - Eftersom produkten utvecklar värme kan den skadas eller börja brinna om den placeras för nära väggen.
- Täck inte produkten med en bordsduk eller en gardin eller annat material (t.ex. plast) när den är inkopplad, eftersom det blockerar ventilationshålet på produkten.
  - Annars kan den skadas, eller så kan det uppstå eldsvåda på grund av överhettning.
- Installera inte produkten på en plats som saknar ventilation (t.ex. i en bokhylla eller ett skåp), inte heller utomhus eller på en matta eller dyna.
  - Produkten kan fatta eld på grund av överhettning inuti produkten.
- Montera produkten på en platt och stabil plats som är tillräckligt stor för att bära produkten.
  - Om du tappar produkten kan du skada dig, eller också kan produkten gå sönder.
- Om produkten installeras på en hylla eller ett skåp, se till att produktens nedre del inte skjuter framåt.
  - Produkten kan falla på grund av en obalanserad mittdel, vilket kan leda till personskador eller skada på produkten. Se till att använda skåp eller hyllor som passar din produkt.

Försiktighetsåtgärder vid rengöring av produkten

⚠ VARNING

- Håll alltid produkten ren.
  - Om du inte rengör enheten på länge och den blir täckt av damm kan det orsaka brand eller produktskada.
- När du behöver rengöra produktens insida måste du kontakta servicecentret.
  - Rengöring utan support kan leda till brand, elstöt eller produktskador.
- När produkten rengörs, dra ur nätsladden och rengör försiktigt med en mjuk trasa för att undvika repor.
  - Risk för elstöt eller skada på skärmen, t.ex. repor.
- Om du vill rengöra den främre ramen sprejar du vatten på en mjuk duk 2 till 4 gånger och torkar i en enda riktning.
  - För mycket fukt kan orsaka fläckar.

⚠ VARNING

- När du rengör produkten eller skärmen, dra ut nätkabeln och torka försiktigt av den med en mjuk trasa. Spruta inte vatten eller andra vätskor direkt på produkten. Rengör inte din produkt med kemikalier, inklusive glasrenare, någon typ av luftfräschare, insektsmedel, smörjmedel, vax (bil, industri), slipmedel, thinner, bensen, alkohol etc. som kan skada produkten eller dess panel.
  - Det kan orsaka eldsvåda, elektriska stötar eller produktskada (deformation, korrosion eller att produkten går sönder).

Försiktighetsåtgärder vid användning av produkten

⚠ VARNING

- Använd inte produkten i en miljö där temperaturen eller luftfuktigheten är för hög.
- Om du använder produkten under en lång tid, vila lite då och då för att vila ögonen.
  - Att titta under lång tid kan leda till nedsatt syn.
- Att lyssna på hög volym eller använda den under lång tid kan orsaka hörselskador.
- Om vätska eller ett främmande föremål råkar hamna i produkten ska du stänga av den, dra ut stickproppen och kontakta servicecentret.
  - Annars kan produkten orsaka brand eller elektriska stötar.
- Om det inte visas någon bild på skärmen eller om det inte hörs något ljud ska du sluta använda produkten. Stäng genast av produkten, koppla ut den från eluttaget och kontakta vårt servicecenter.
  - Annars kan produkten orsaka brand eller elektriska stötar.
- Släpp inte föremål på eller stöt emot produkten eller skärmen.
  - Det kan orsaka personskada och problem med produkten och skada skärmen.
- Om du känner röklukt eller hör något konstigt ljud måste du dra ur nätkabeln och kontakta servicecentret.
  - Om du fortsätter att använda produkten utan att vidta lämpliga åtgärder kan det orsaka elektrisk stöt eller brand.
- Försök inte att montera isär, reparera eller ändra produkten på egen hand. Vänligen kontakta servicecentret om du behöver reparera den.
  - Elstötar eller brand kan uppstå.
- Placera inte föremål fyllda med vätskor, såsom vaser, koppar osv. på produkten, eftersom vätska då riskerar att komma in i produkten.
  - Om du gör det kan det leda till brand, elektriska stötar, felfunktion och deformation.
- Tryck inte för hårt på och repa inte produktens skärmyta med händerna eller vassa föremål som naglarna eller pennor. Stöt inte på skärmens framsida och sidor och repa den inte med metallobjekt.
  - Detta kan skada produkten och orsaka fel.
- Rör inte vid produkten om den utsätts för direkt solljus eller intensiv belysning, eftersom den kan bli varm.

- Använd inga elektriska anordningar med hög spänning i närheten av produkten (t.ex. insektsdödare).
  - Det kan leda till fel på produkten om den får en elstöt.
- I händelse av gasläcka, vidrör inte eluttaget och öppna fönstren för att ventilera utrymmet.
  - Annars kan produkten orsaka brand eller elektriska stötar.
- Om du har råkat tappa produkten eller höljet är trasigt ska du stänga av produkten och dra ur nätkabeln.
  - Att låta apparaten vara igång utan åtgärd medför risk för kortslutning eller eldsvåda. Kontakta servicecentret.
- Förvara små tillbehör utom räckhåll för barn.
  - Om ett barn sväljer det, kontakta en läkare omgående.
- Håll produkten utom räckhåll för barn. Kasta inte heller leksaker eller föremål mot produkten eller skärmen.
  - Det kan orsaka personskada och problem med produkten och skada skärmen.
- Alla strömkällor måste kopplas från genom att dra ur strömkablarna, för att all ström ska tas bort från enheten.

⚠ VARNING

- Den här panelen är en avancerad produkt som innehåller miljontals pixlar. Du kan ibland se pixelfläckar när du tittar på skärmen. Eftersom dessa inaktiverade pixlar inte är en defekt, påverkas inte produktens prestanda och tillförlitlighet.
- Du bör inte ställa eller förvara brandfarliga ämnen I närheten av produkten.
  - Det finns risk för explosion eller brand.
- Sitt inte för nära produkten.
  - Du kan skada synen om du har produkten för nära när du titar.
- Ange lämplig upplösning och frekvens enligt produkt.
  - Det kan skada synen.
- Ta regelbundna pauser om du använder produkten länge.

Försiktighetsåtgärder vid användning av fjärrkontrollen

⚠ VARNING

- Undvik platser med hög luftfuktighet.
  - Det kan orsaka elstötar och skada produkten.
- Utsätt inte batterierna för överdriven värme, t.ex. direkt solljus, öppen spis och elvärmare.
  - Det kan orsaka brand och du kan skadas.
- Se till att barn inte sväljer batterierna i fjärrkontrollen när du byter ut dem. Förvara batterier utom räckhåll för barn.
  - Om ett barn sväljer ett batteri ska du omedelbart kontakta en läkare.
- Kassera inte batterierna i eld.
  - Lämna in batterier på en återvinningsstation eller till en återförsäljare som hanterar batterier.
- Använda batterier, inklusive laddningsbara batterier, ska återvinnas separat från avfall.
  - Lämna in förbrukade och återuppladdningsbara batterier på en återvinningsstation eller till en återförsäljare som hanterar batterier.

⚠ VARNING

- Varken kortslut eller demontera batterierna.
  - Det kan orsaka elstötar eller brand.
- Fjärrkontrollen kanske inte fungerar som den ska i solljus eller under en stark lampa. Flytta produkten om den används under sådana förhållanden.
- Kontrollera om det finns något hinder mellan produkten och fjärrkontrollen.
- Blanda inte nya batterier med gamla.
  - Batterier som är överhettade eller läcker kan orsaka brand och elstötar.
- Använd enbart angiven typ av batteri. Sätt inte in batterier som inte är uppladdningsbara i laddaren.
  - Batterier som är överhettade eller läcker kan orsaka brand och elstötar.

Försiktighetsåtgärder för inbrända bilder

- Inbrända bilder kan uppstå om en stillbild visas under en längre period. De flesta produkter från tredje part har samma problem. Skadorna som följer täcks inte av produktgarantin.
  - Använd skärmsläckare när skärmen används under en längre tid.

Avfallshantering

- Kassera inte denna produkt med allmänt hushållsavfall.
- Denna produkt får bara kasseras i enlighet med lokala myndigheters föreskrifter.

MONTERING OCH FÖRBEREDELSE

⚠ VARNING

- Använd alltid originalkomponenter för att garantera säkerhet och produktprestanda.
- Skador eller personskador som orsakats av användning av piratkopierade produkter omfattas inte av garantin.

OBS!

- Vilka tillbehör som medföljer din produkt kan variera beroende på modell eller region.
- Produktspecifikationer och innehåll i den här handboken kan ändras utan föregående meddelande vid uppgradering av produktens funktioner.
- SuperSign – programvara och handbok
  - Hämtar från LG Electronics webbplats.
  - Besök LG Electronics webbplats (*http://partner.lge.com*) och hämta den senaste programvaran för din modell.
- Garantin täcker inte skador som orsakats av att produkten använts i en väldigt dammig miljö.

Valfria tillbehör

Tillbehören kan komma att ändras utan förvarning för att förbättra produktens prestanda, och nya tillbehör kan tillkomma. Bilderna i den här handboken kan skilja sig från den faktiska produkten och de faktiska tillbehören.

Stativpaket

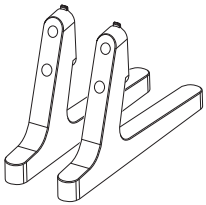

ST-653T



Skruvar
Diameter 4,0 mm x Gänga 0,7 mm x Längd 12,0 mm

Mediaspelarpaket

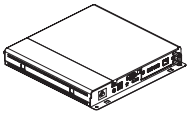

Mediaspelare
MP500/ MP700



Skruvar
Diameter 3,0 mm x Gänga 0,5 mm x Längd 6,0 mm



CD (användarhandbok)/ Kort

OBS!

- Kabelhållare/kabelsamlare kanske inte finns i vissa områden eller för vissa modeller.
- Det finns valfria tillbehör för vissa modeller. De kan köpas separat vid behov.
- Anslut kabeln till porten innan du sätter fast OPS-paketet eller mediaspelaren.

Delar och Knappar

Bilden kan se olika ut beroende på modell.

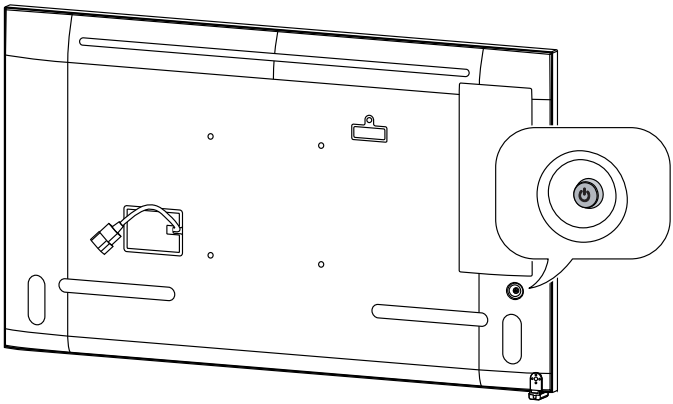

Ström på (tryck)
Snabbmeny (Tryck på [1])
Menyval (Tryck på [2])
Ström av [3] (håll knappen nedtryckt)

Volymkontroll
Kontrollmeny [2]

Kontrollmeny [2]

1 När bildskärmen är på trycker du en gång på ⏻-knappen.
2 Du kan använda funktionen via kontrollmenyn.
3 Alla program som körs stängs.

Snabbmeny

⏻ Stänger av strömmen.

Ändrar ingångskällan.

Öppnar huvudmenyn.

✕ Stäng snabbmenyn.

Ansluta stativet

- Endast för vissa modeller.
- Bilden kan se olika ut beroende på modell.

1

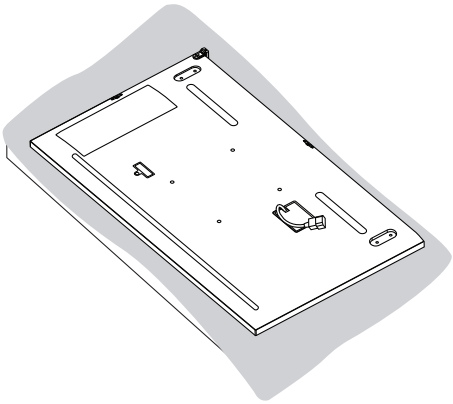

2

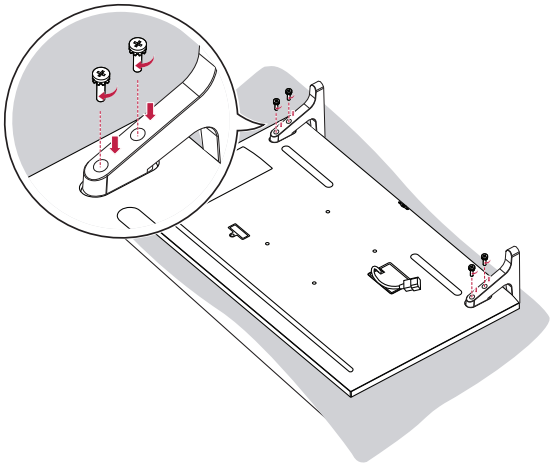

Ansluta IR- och ljussensor

När du ansluter kabeln till produkten aktiveras funktionen för mottagning av fjärrkontrollens signaler. Rotera IR-sensorn enligt riktningen för skärmen (liggande/stående).

- Bilden kan se olika ut beroende på modell.

Grundläggande installation

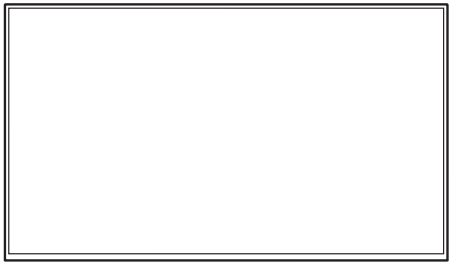

[Framsida]

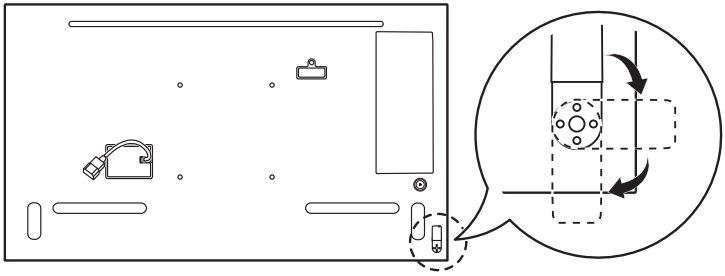

[Baksida]

Liggande

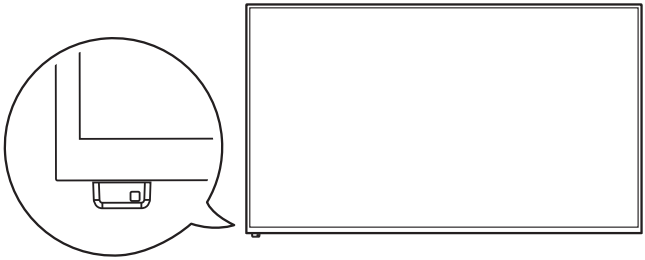

[Framsida]

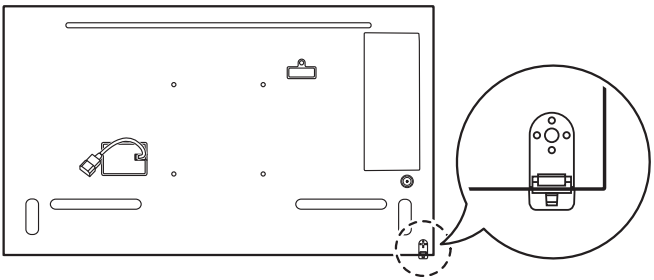

[Baksida]

Porträtt

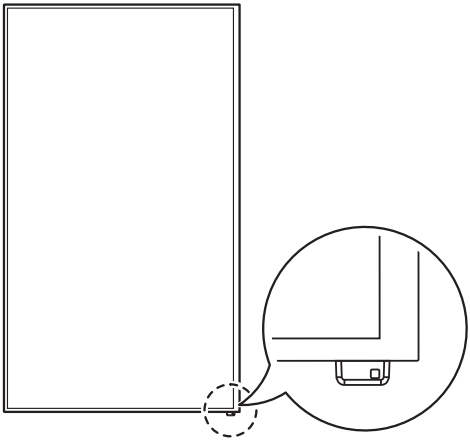

[Framsida]

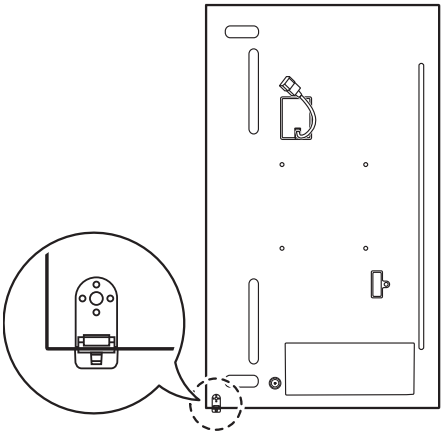

[Baksida]

Porträttvisning

För att installera i stående läge rotera skärmen 90 grader moturs när du ser på den rakt framifrån (med skärmen riktad mot dig).

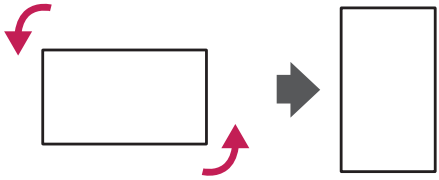

Använda Kensington-lås

(Denna funktion finns inte på alla modeller.)

Fästpunkten för Kensington-låset finns på baksidan av bildskärmen. Mer information om installation och användning av låset finns i den användarhandbok som medföljer Kensingtonlåset, eller på *http://www.kensington.com*.

Anslut Kensington-låsets kabel till bildskärmen och bordet.

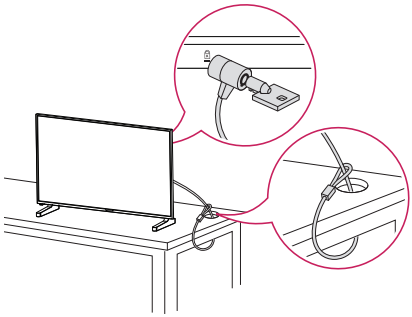

OBS!

- Kensington-låset är ett valfritt tillbehör. Du kan köpa ytterligare tillbehör hos vanliga elektronikhandlare.
- På bilden visas ett vanligt sätt att installera, och det kan vara annorlunda när du ska installera din produkt.

Montera minnesskyddet

Montera höljet med en skruv enligt bilden för att förhindra att USB-minnet stjäls.

1

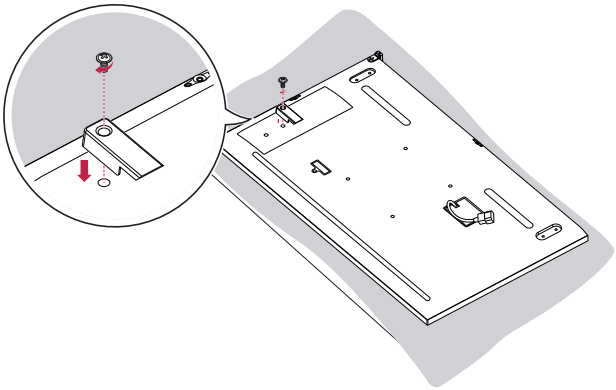

Installera på en vägg

Installera bildskärmen minst 100 mm från väggen och lämna minst 100 mm fritt utrymme runt bildskärmen så att ventilationen fungerar som den ska. Detaljerade installationsanvisningar finns att få från elektronikhandeln. Läs i handboken om du vill ha information om hur du installerar ett lutande väggmonteringsfäste.

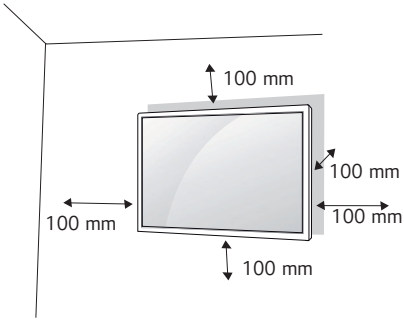

Ska du installera bildskärmen på en vägg sätter du fast väggmonteringsfästet (tillvalskomponent) på skärmens baksida. Kontrollera att väggmonteringsfästet sitter fast ordentligt i bildskärmen och väggen.

1 Använd endast skruvar och väggmonteringsfästen som uppfyller VESA-standarden.

2 Skruvar som är längre än standardlängden kan skada insidan av skärmen.

3 Skruvar som inte uppfyller VESA-standarden kan skada skärmen och orsaka att den ramlar ned. LG Electronics ansvarar inte för skador som beror på användning av skruvar som inte uppfyller standarden.

4 Följ VESA-standard enligt nedan.

- 785 mm eller större

* Fästskruvar: Diameter 6,0 mm x Gänga 1,0 mm x Längd 12 mm

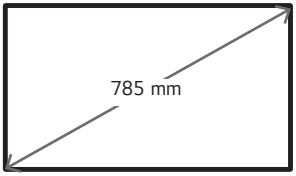

⚠ VARNING

- Undvik elstötar genom att koppla från strömkabeln innan du flyttar eller installerar bildskärmen.
- Om du installerar bildskärmen i taket eller på en lutande vägg kan den falla och orsaka personskador. Använd ett godkänt väggmonteringsfäste från LG och kontakta en lokal återförsäljare eller kvalificerad personal för att få hjälp med installationen.
- Dra inte åt skruvarna alltför hårt eftersom det kan skada bildskärmen och medföra att garantin blir ogiltig.
- Använd endast skruvar och väggmonteringsfästen som uppfyller VESA-standarden. Skador eller personskador som orsakats av felaktig användning eller olämpliga tillbehör täcks inte av garantin.

OBS!

- I väggmonteringspaketet ingår en installationshandbok och alla nödvändiga delar.
- Väggmonteringsfästet är valfritt. Du kan köpa ytterligare tillbehör från din lokala återförsäljare.
- Vilken längd på skruvarna som behövs kan variera beroende på väggfästet. Se till att använda rätt längd.
- Mer information finns i användarhandboken som medföljde väggmonteringsfästet.
- Tiltinstallation *ta bort ord* upp till 30 grader riktat nedåt stöds. (i förhållanden inom 30 °C temperatur, 50 % luftfuktighet)

FJÄRRKONTROLL

Beskrivningarna i den här användarhandboken utgår från knapparna på fjärrkontrollen. Läs handboken noga och använd bildskärmen på rätt sätt. När du ska sätta i batterierna öppnar du luckan och sätter i batterierna (1,5 V AAA). Se till att ⊕ - och ⊖ -polerna är vända åt det håll som visas på etiketterna inuti atterifacket och stäng sedan luckan. När du ska ta ur batterierna gör du precis som vid isättning, men tvärtom. Bilderna kan skilja sig något från de faktiska tillbehören.

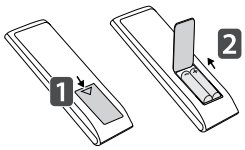

⚠ VARNING

- Blanda inte gamla och nya batterier, eftersom det kan skada fjärrkontrollen.
- Se till att rikta fjärrkontrollen mot fjärrkontrollsensorn på bildskärmen.
- En del av fjärrkontrollens funktioner finns bara på vissa modeller.
- Produktens interna och externa batterier bör inte utsättas för hög värme, såsom direkt solljus, eld eller liknande.

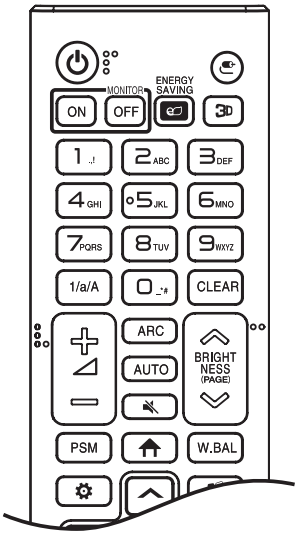

(STRÖMKNAPP) Slår på eller stänger av bildskärmen.

MONITOR ON Slår på bildskärmen.

MONITOR OFF Stänger av bildskärmen.

ENERGY SAVING Justerar skärmens ljusstyrka för att minska energiförbrukningen.

(INGÅNG) Val av ingångsläge.

3D Denna funktion stöds ej.

Knappar med siffror och bokstäver Anger numeriska eller alfabetiska tecken beroende på vilken inställning du har.

1/a/A Växlar mellan numeriskt och alfabetiskt.

CLEAR Tar bort det numeriska eller alfabetiska tecknet som du angett.

(Volymknapp) Justerar volymen.

ARC Väljer läget Förhållande.

AUTO Justerar bildens läge och reducerar skakningar automatiskt (endast RGB-insignal).

(LJUD AV) Stänger av allt ljud.

BRIGHTNESS Justerar skärmens ljusstyrka.

PAGE Funktionen stöds inte på den här modellen.

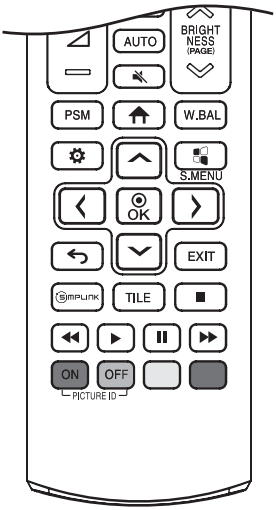

PSM Väljer Picture Mode (bildläge).

(HEM) Aktiverar programstart.

W.BAL Öppnar menyn för vitbalans.

(INSTÄLLNINGAR) Ger åtkomst till huvudmenyn, eller sparar din inmatning och går ur menyerna.

S.MENU Denna funktion stöds ej.

(Navigeringsknappar) Bläddrar i menyer eller alternativ.

OK Väljer menyer eller alternativ och bekräftar din inmatning.

(BAKÅT) Backa ett steg i användargränssnittet.

EXIT Avsluta alla OSD-aktiviteter och -program.

SIMPLINK Gör så att du kan styra visning av multimedia på olika multimedieenheter genom att helt enkelt använda fjärrkontrollen via SimpLink-menyn.

TILE Väljer TILEläget.

PICTURE ID ON/OFF När siffran för Picture ID (bild-ID) är densamma som för Set ID (enhets-ID) kan du styra vilken bildskärm du vill i flerskärmsläget.

Kontrollknappar för USB-meny Styr medieuppspelning.

ANSLUTNINGAR

Du kan ansluta olika externa enheter till bildskärmen. Ändra ingångsläget och välj den externa enhet som du vill ansluta. Det finns mer information om anslutningar för externa enheter i användarhandboken som medföljer varje enhet.

Ansluta till en dator

Vissa av kablarna medföljer inte. Bildskärmen har stöd för Plug and Play*-funktionen.

* Plug and Play: en funktion som gör att en PC kan känna igen enheter som användaren ansluter utan att enheterna behöver konfigureras och utan användaråtgärder under start.

Ansluta externa enheter

Vissa av kablarna medföljer inte. Anslut en HD-mottagare, DVD-spelare eller en videospelare till bildskärmen och välj en lämplig ingångskälla.

För bästa möjliga bild- och ljudkvalitet rekommenderar vi att du ansluter externa enheter till bildskärmen med hjälp av HDMI-kablar.

OBS!

- För bästa möjliga bildkvalitet rekommenderar vi att bildskärmen används med HDMI-anslutning.
- För att följa specifikationerna för produkten bör du använda en avskärmad gränssnittskabel med ferritkärna, t.ex. en DVI-D/HDMI-kabel.
- Om du slår på bildskärmen när den har blivit kall kan skärmbilden flimra. Detta är normalt.
- Ibland kan röda, gröna eller blå prickar visas på bildskärmen. Detta är normalt.
- Använd en höghastighets-HDMI®/™-kabel (kortare än 3 meter).
- Använd en certifierad kabel med HDMI-logotypen på. Om du inte använder en certifierad HDMI-kabel kan det hända att bildskärmen inte visas eller att det uppstår anslutningsfel.
- Rekommenderade HDMI-kabeltyper
  - Höghastighets-HDMI®/™-kabel
  - Höghastighets-HDMI®/™-kabel med Ethernet
- Om du inte hör något ljud i HDMI-läget bör du kontrollera datorns inställningar. För vissa datorer krävs att du manuellt ändrar standardljudutgången till HDMI.
- Om du vill använda HDMI-PC-läget måste du ställa in PC/DTV på PC-läge.
- Kompatibilitetsproblem kan uppstå när du använder HDMI-PC-läget.
- Kontrollera att strömsladden är bortkopplad.
- Om du ansluter en spelenhet till bildskärmen ska du använda kabeln som medföljde spelenheten.

⚠ VARNING

- Anslut signalkabeln och spänn åt genom att vrida skruvarna medurs.
- Tryck inte länge med fingret på skärmen eftersom det kan leda till en tillfällig störning på skärmen.
- Undvik att visa samma bild alltför länge på skärmen för att förhindra en inbränd bild. Använd om möjligt skärmsläckare.
- Trådlösa kommunikationsenheter nära bildskärmen kan orsaka störningar i bilden.

Använda ingångslistan

(HEM) → 

- HDMI 1 → HDMI2 → HDMI3

Ansluta flera bildskärmar

Om du vill använda flera bildskärmar anslutna till varandra ansluter du ena änden av signalkabeln till OUT på en bildskärm och den andra änden till IN på den andra bildskärmen.

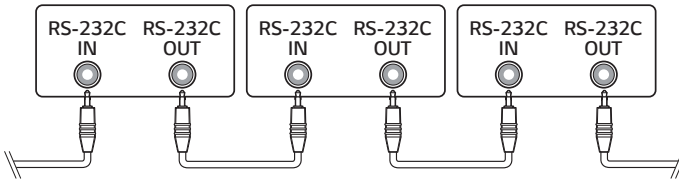

OBS!

- Om signalkabeln mellan produkten och datorn är för lång ska du använda en förstärkare eller optisk kabel.

FELSÖKNING

» Alla modeller har olika punkter som ska kontrolleras.
» För information om dina PC-inställningar, se Windows hjälp.

Problem relaterade till användning

- Enheten går inte att sätta på.
  - Kontrollera att strömkabeln är ordentligt ansluten till eluttaget.
  - Försök slå på strömmen efter att ha kopplat bort nätadaptern och rengjort kontaktporten.
- Meddelandet "Okänd produkt" visas när produkten ansluts.
  - Kontrollera att drivrutinen för PC (grafikkort) har installerats.
  - Läs i användarhandboken för PC:n (grafikkortet) för att kontrollera om plug-and-play-funktionen fungerar med enheten.

Problem relaterade till skärmen (Video)

- Ett meddelande som säger "Ingen signal" eller "Ogiltigt format" visas.
  - Signalkabeln är inte ansluten mellan PC:n och produkten, eller så är kabelanslutningen ej stabil. Kontrollera signalkabeln.
  - Gå till ingångsmenyn för att kontrollera ingångssignalen.
  - Signalen från datorn (grafikkortet) ligger utanför produktens vertikala eller horisontella frekvensintervall. Justera frekvensintervallet med hjälp av specifikationerna i den här handboken.
- Skärmens position är felaktig.
  - Kontrollera att grafikkortets upplösning och frekvens stöds av produkten. Om frekvensen överskrider intervallet som stödjs, använd PC-inställningarna för att ändra upplösningen till rekommenderat värde.
  - D-Sub analog signal - Tryck på **AUTO** knappen på fjärrkontrollen för att automatiskt välja en optimal skärmstatus som matchar det aktuella läget. Om justeringen inte är tillfredsställande, justera visningsinställningarna manuellt i OSD-menyn.
- Skärmbilden visas inte på rätt sätt.
  - Anslut den signalkabel som matchar källinsignalen.

- Bilder flimrar eller fladdrar på skärmen.
  - Om du slår på bildskärmen när den har blivit kall kan skärmbilden flimra. Detta är normalt.
  - Se till att grafikkortets aktuella inställningar för upplösning och frekvens stöds av bildskärmen.
- Ränder visas i bakgrunden.
  - D-Sub analog signal - Tryck på **AUTO** knappen på fjärrkontrollen för att automatiskt välja en optimal skärmstatus som matchar det aktuella läget. Om justeringen inte är tillfredsställande, justera visningsinställningarna manuellt i OSD-menyn.
- Horisontellt brus uppstår eller tecknen ser suddiga ut.
  - D-Sub analog signal - Tryck på **AUTO** knappen på fjärrkontrollen för att automatiskt välja en optimal skärmstatus som matchar det aktuella läget. Om justeringen inte är tillfredsställande, justera visningsinställningarna manuellt i OSD-menyn.

Problem relaterade till skärmen (Färg)

- Skärmen har dålig färgupplösning (16 färger).
  - Använd PC-inställningarna för att ändra färgen till 24 bitar (True Colour) eller högre.
- Skärmens färger är ostadiga eller svartvita.
  - Kontrollera signalkabelns anslutningsstatus. Alternativt sätt i datorns grafikkort igen.
- Svarta fläckar eller ljuspunkter syns på skärmen.
  - Vissa pixlar (röd, grön, blå, svart) är synliga på skärmen på grund av displaypanelens unika karaktäristik. Det här är inte ett tillverkningsfel på produkten.
- Skärmens ljusstyrka verkar svag.
  - Justera ljusstyrka och kontrast på nytt.
  - Bakbelysningen måste kanske repareras.

Problem relaterade till ljud

- Det finns ingen ljudutgång.
  - Kontrollera att ljudkabeln är ansluten på rätt sätt.
  - Justera produktens eller den externa enhetens volym.
  - Kontrollera om ljudet är korrekt inställt.
- Ljudet är för dovt.
  - Välj lämpliga equalizer-inställningar.
- Ljudet är för lågt.
  - Justera produktens eller den externa enhetens volym.
- För vissa modeller måste du köpa externa högtalare separat eftersom de inte har inbyggda högtalare.

Andra problem

- Strömmen stängs plötsligt av.
  - Kontrollera om auto-avstängningsfunktionen är aktiverad under inställd tid.
  - Strömmen levereras inte korrekt. Kontrollera att produktens strömkabel är korrekt ansluten.
  - Kontrollera inställningarna för strömkontroll.

Inbrända bilder

- Efterbilder visas när produkten slås på.
  - Om du använder en stillbild länge kan bildpunkterna ta skada. Använd skärmsläckarfunktionen.
  - När en mörk bild visas på skärmen efter en bild med hög kontrast (svartvit eller grå), kan det resultera i en inbränd bild. Detta är normalt för bildskärmsprodukter.
- När LCD-skärmen visar en stillbild under en längre tid kan det leda till en spänningsskillnad hos elektroderna som hanterar de flytande kristallerna. När spänningsskillnaden mellan elektroderna byggs upp med tiden har de flytande kristallerna en tendens att förbli riktade åt ett håll. Under den här processen förblir en tidigare visad bild synlig. Det här fenomenet kallas ”inbränning”.
- Inbrända bilder uppstår inte om du byter bild kontinuerligt, men kan uppstå om du använder en stillbild under en längre tid. Du bör därför följa nedanstående anvisningar för att minska risken för att inbränning uppstår i samband med stillbilder. Vi rekommenderar att du ändrar skärmen minst en gång per 12 timmar. Om du byter bild oftare minskar risken för inbränning ytterligare.
- Rekommenderade driftsförhållanden

1 Ändra bakgrund och teckenfärger med samma tidsintervall.
  - När du ändrar färger bör du använda kompletterande färger för att förhindra inbränning.



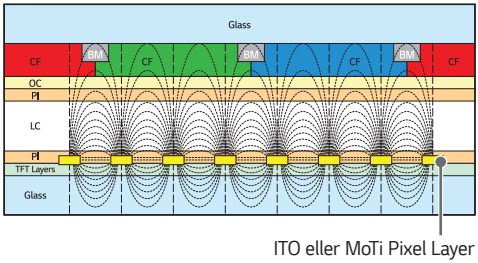

2 Ändra bild med samma tidsintervall.
  - Se till att tecken och bilder är på samma ställe som den gamla bilden efter att ha bytt bild.



PRODUKTSPECIFIKATIONER

Produktspecifikationerna nedan kan ändras utan förvarning på grund av uppgradering av produktens funktioner.
" ~ " hänvisar till växelström (AC), och " ⎓ " hänvisar till likström (DC).

LCD-skärm	Skärmtyp	TFT (Thin Film Transistor) LCD-skärm (Liquid Crystal Display)
Videosignal	Maximal upplösning	HDMI1,2,3 : 3840 x 2160 vid 60 Hz - Den här funktionen kanske inte kan användas med vissa operativsystem eller grafikkortstyper.
	Rekommenderad upplösning	HDMI1,2,3 : 3840 x 2160 vid 60 Hz - Den här funktionen kanske inte kan användas med vissa operativsystem eller grafikkortstyper.
	Horisontell frekvens	HDMI1,2,3 (PC): 30 kHz – 136 kHz
	Vertikal frekvens	HDMI1,2,3 (PC): 58 Hz – 62 Hz
	Synkronisering	Separat synkronisering, digital
Ingångs-/utgångsportar		HDMI IN 1, HDMI IN 2, HDMI IN 3, RS-232C IN/OUT, LAN, IR & LIGHT SENSOR, USB 2.0 IN, AUDIO OUT
Inbyggt batteri		Används
Omgivningsförhållanden	Driftstemperatur Luftfuktighet vid drift	0 °C - 40 °C 10 % - 80 %
	Förvaringstemperatur Luftfuktighet vid förvaring	-20 °C - 60 °C 5 % - 85 %
Ljud	Insignalskänslighet	0,7 Vrms

43UM3DG

LCD-skärm	Bildpunktstorlek	0,0817 mm (H) x 0,2451 mm (V)
Strömförsörjning	Uppmätt spänning	AC 100-240 V - 50/60 Hz 1,2 A
	Energiförbrukning	Påslagen: 70 W (norm.) Viloläge : ≤ 0,5 W Standbyläge : ≤ 0,5 W
Mått (bredd x höjd x djup)/ vikt	Huvud	962,5 mm x 556,8 mm x 39,9 mm / 11,2 kg
	Huvud + Stativ	962,5 mm x 613,1 mm x 290,0 mm / 11,8 kg

49UM3DG

LCD-skärm	Bildpunktstorlek	0,27963 mm (H) x 0,27963 mm (V)
Strömförsörjning	Uppmätt spänning	AC 100-240 V - 50/60 Hz 1,6 A
	Energiförbrukning	Påslagen: 85 W (norm.) Viloläge: ≤ 0,5 W Standbyläge : ≤ 0,5 W
Mått (bredd x höjd x djup)/ vikt	Huvud	1 098,6 mm x 633,3 mm x 39,9 mm / 15,4 kg
	Huvud + Stativ	1 098,6 mm x 694,3 mm x 290,0 mm / 16,0 kg

55UM3DG

LCD-skärm	Bildpunktstorlek	0,315 mm (H) x 0,315 mm (V)
Strömförsörjning	Uppmätt spänning	AC 100-240 V - 50/60 Hz 1,7 A
	Energiförbrukning	Påslagen: 95 W (norm.) Viloläge : ≤ 0,5 W Standbyläge : ≤ 0,5 W
Mått (bredd x höjd x djup)/ vikt	Huvud	1 234,4 mm x 709,7 mm x 39,9 mm / 19,0 kg
	Huvud + Stativ	1 234,4 mm x 770,7 mm x 290,0 mm / 19,6 kg

65UM3DG

LCD-skärm	Bildpunktstorlek	0,372 mm (H) x 0,372 mm (V)
Strömförsörjning	Uppmätt spänning	AC 100-240 V - 50/60 Hz 1,9 A
	Energiförbrukning	Påslagen: 105 W (norm.) Viloläge : ≤ 0,5 W Standbyläge : ≤ 0,5 W
Mått (bredd x höjd x djup)/ vikt	Huvud	1 453,3 mm x 832,8 mm x 39,9 mm / 28,2 kg
	Huvud + Stativ	1 453,3 mm x 893,1 mm x 290,0 mm / 28,8 kg

Trådlös modul (LGSBWAC72), specifikationer	
Trådlöst LAN (IEEE 802.11a/b/g/n/ac)	
Frekvensområde (MHz)	**Uteffekt (Max.) (dBm)**
2 400 till 2 483,5	14
5 150 till 5 725	16,5
5 725 till 5 850 (inte för EU)	11,5
Bluetooth	
Frekvensområde (MHz)	**Uteffekt (Max.) (dBm)**
2 400 till 2 483,5	8,5

- Eftersom kanalband kan variera från land till land kan användaren inte ändra eller justera funktionsfrekvensen. Produkten är konfigurerad för den regionala frekvenstabellen.
- För användarens skull bör enheten installeras och användas med minst 20 cm avstånd mellan enheten och kroppen.
- "IEEE 802.11ac" finns inte i alla länder.

Läge med funktioner för HDMI (PC)

Upplösning	Horisontell frekvens (kHz)	Vertikal frekvens (Hz)	Kommentar
800 x 600	37,879	60,317	
1024 x 768	48,363	60	
1280 x 720	44,772	59,855	
1280 x 1024	63,981	60,02	
1680 x 1050	65,29	59,954	
1920 x 1080	67,5	60	
3840 x 2160	67,5	30	
3840 x 2160	135	60	

Läge med funktioner för HDMI (DTV)

Upplösning	Horisontell frekvens (kHz)	Vertikal frekvens (Hz)	Kommentar
480/60p	31,5	60	
576/50p	31,25	50	
720/50p	37,5	50	
720/60p	45	60	
1080/50i	28,1	50	
1080/60i	33,75	60	
1080/50p	56,25	50	
1080/60p	67,432	59,94	
1080/60p	67,5	60	
2160/30p	67,5	30	
2160/50p	112,5	50	
2160/60p	135	60	

OBS!

- Horisontell frekvens: Det horisontella intervallet är den tid det tar att visa en horisontell linje. Den horisontella frekvensen är lika med 1 delat med det horisontella intervallet, och anger antalet horisontella linjer som visas per sekund. Enheten är kHz.
- Vertikal frekvens: Produktens skärmvisning fungerar så att skärmbilden ändras dussintals gånger per sekund, som ett lysrör. Antalet bilder som visas per sekund kallas för vertikal frekvens eller uppdateringshastighet. Enheten är Hz.

LICENSER

Vilka licenser som kan användas varierar beroende på modellen. Mer information om licenserna finns på *www.lg.com*.

HIGH-DEFINITION MULTIMEDIA INTERFACE

Benämningarna HDMI och HDMI High-Definition Multimedia Interface och HDMI-logotypen är varumärken eller registrerade varumärken som tillhör HDMI Licensing Administrator, Inc. i USA och andra länder.

Tillverkad på licens från Dolby Laboratories. Dolby, Dolby Vision, Dolby Audio, Dolby Atmos och den dubbla D-symbolen är varumärken som tillhör Dolby Laboratories.

Du hittar DTS-patent på *http://patents.dts.com*. Tillverkad under licens från DTS Licensing Limited. DTS, symbolen och DTS och symbolen tillsammans, DTS 2.0 Channel, DTS 2.0+Digital Out, DTS-HD och DTS Virtual:X är registrerade varumärken eller varumärken som tillhör DTS, Inc. i USA och/eller andra länder. © DTS, Inc. Med ensamrätt.

HEVC Advance™
Covered by Patents at patentlist.hevcadvance.com



This product qualifies for ENERGY STAR®.
Changing the factory default configuration and settings or enabling certain optional features and functionalities may increase energy consumption beyond the limits required for ENERGY STAR® certification.
Refer to ENERGYSTAR.gov for more information on the ENERGY STAR® program.

LG
Life's Good

Modell och Serienummer för produkten finns på baksidan och på ena sidan av produkten. Anteckna dem nedan ifall du skulle behöva service i framtiden.

MODELL _____

SERIENR. _____

Tillfälligt brus är normalt när enhetens ström sätts på och stängs av.