LG
Life's Good

BUKU PANDUAN
TV LED*

* Pernyataan
TV LED LG menggunakan layar LCD dengan lampu latar LED.

Baca panduan ini dengan baik sebelum mengoperasikan TV dan simpanlah sebagai pegangan selanjutnya.

LA79** LA97**
LA86** LA98**
LA96**

P/NO : MFL67706416 (1308-REV09)
Printed in Indonesia

www.lg.com/id

INDONESIA

DAFTAR ISI

3 PETUNJUK KEAMANAN

8 Menonton Gambar 3D (Hanya model 3D)

9 CARA PEMASANGAN PRODUK

9 PERSIAPAN DAN PERAKITAN

9 Membuka
13 Dijual Terpisah
14 Bagian dan Tombol
16 Mengangkat dan Memindahkan TV
17 Memasang TV
17 - Memasang dudukan
20 Memasang TV pada Meja
21 Memasang TV pada Dinding
23 Merapikan Kabel
24 Menggunakan Speaker Geser
24 Menggunakan Kamera Terintegrasi
25 - Pengaturan Kamera Terintegrasi
25 - Bagian-bagian Kamera Terintegrasi
25 - Memeriksa Jangkauan Kamera

26 MENGHUBUNGKAN PERANGKAT

26 Menghubungkan Antena
27 Menghubungkan HDMI
27 Menghubungkan Headphone
28 Menghubungkan DVI ke HDMI
28 Menghubungkan Komponen
29 Menghubungkan Komposit
29 Menghubungkan Audio
29 - Menghubungkan Digital Audio Optik
30 Menghubungkan USB
30 Menghubungkan MHL

31 REMOTE KONTROL

33 FUNGSI REMOTE KONTROL AJAIB

35 Memasangkan Remote Kontrol Ajaib
35 Cara Menggunakan Remote Kontrol Ajaib
35 Pemberitahuan Ketika Menggunakan Remote Kontrol Ajaib

36 MENGGUNAKAN PANDUAN PENGGUNA

37 PERAWATAN

37 Membersihkan TV Anda
37 - Layar, Bingkai, Penutup dan Dudukan
37 - Kabel Daya

37 PENYELESAIAN MASALAH

38 INFORMASI LINGKUNGAN

38 WEEE

39 SPESIFIKASI

46 LISENSI

46 DOKUMENTASI BEBAS PERANGKAT LUNAK

46 PEMASANGAN PERANGKAT KONTROL EKSTERNAL

PERINGATAN

- Jika pesan ini Anda hiraukan, maka me mungkinkan untuk terjadi hal-hal yang dapat menyebabkan cedera atau kematian.

PERHATIAN

- Jika pesan ini Anda hiraukan, anda dapat saja mengalami cedera atau menyebabkan kerusakan produk.

CATATAN

- Catatan ini dapat membantu Anda mengerti produk dan menggunakan produk dengan aman. Silahkan baca catatan ini dengan baik sebelum menggunakan produk.

PETUNJUK KEAMANAN

Bacalah petunjuk keamanan ini dengan teliti sebelum menggunakan produk

PERINGATAN

- Jangan menempatkan TV dan remote kontrol di lingkungan berikut:
  - Lokasi yang terkena sinar matahari langsung
  - Daerah dengan kelembabanyang tinggi seperti kamar mandi
  - Dekat dengan sumber panas seperti kompor dan perangkat lain yang menghasilkan
  - Dekat dengan dapur atau area lembab dimana dapat dengan mudah terkena uap atau minyak
  - Daerah yang terkena hujan atau angin
  - Dekat wadah air seperti vas

  Karena, hal ini dapat menyebabkan kebakaran, sengatan listrik, kerusakan atau cacat produk.

- Jangan menempatkan produkditempat yang mungkin terkena debu.
  Hal ini dapat menyebabkanbahaya kebakaran.

- Steker listrik berguna saat menghubungkan TV/melepaskan perangkat listrik utama AC. Steker ini harus tetap siap terpasang dan beroperasi ketika TV sedang digunakan.

- Jangan menyentuh kabel daya saat tangan basah. Jika ujung steker basah atau penuh debu, keringkan dengan sempurna dan bersihkan debu dari steker. Anda bisa tersengat listrik akibat kondisi basah.

- Pastikan kabel daya sudahterhubung pada soket yang sudah dihubungkan pada ground. (Kecuali untuk perangkat yangtidak ada groundnya.) Anda dapat tersengat listrik atau cedera.

- Tancapkan kabel daya dengan benar.
  Jika kabel daya tidak benar, api dapat keluar.

- Pastikan kabel daya tidak kontak langsung dengan benda panas seperti pemanas.
  Hal ini dapat menyebabkan ke-bakaran atau bahaya sengatan listrik

- Jangan menempatkan objek yang berat, atau atau produk itu sendiri, diatas kabel daya.
  Hal ini dapat menyebabkan kebakaran atau sengatan listrik.

- Tekuk kabel antena antara di dalam dan di luar gedung untuk mencegah air hujan masuk kedalam.
  Hal ini dapat menyebabkan kerusakan pada produk danbisa memberikan sengatanlistrik.

- Saat memasang TV di dinding pastikan kabel dan kabel sinyal tidak tergantung di belakang dan kabel sinyal tidak tergantungdi belakang TV. Ini dapat menyebabkan kebakaran dan sengatan listrik.

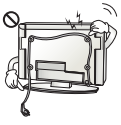

- Jangan mencolokkan beberapa perangkat listrik terlalu banyakke dalam satu stopkontak listrik. Hal ini dapat menimbulkan api akibat kelebihan panas (over-heating).

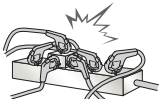

- Jangan membenturkan atau menjatuhkan produk saat menghubungkan perangkat eksternal. Hal ini dapat mengakibatkan cedera atau kerusakan pada produk.

- Jauhkan kemasan sterofoam atau plastik kemasan bagianluar dari jangkauan anak-anak Bahan sterofoam merupakan material berbahaya jika tertelan.Jika tertelan karena kesalahan, paksakan pasien untuk memuntahkannya dan kunjungi rumah sakit terdekat. Selain itu, kemasan plastik dapat menyebabkan sesak napas.

- Jangan biarkan anak-anak Anda menaiki atau bergelantungan pada TV. TV mungkin akan jatuh, yang dapat menyebabkan cedera.

- Buanglah baterai yang sudah tidak digunakan dengan hati-hati untuk melindungi anak menelannya. Jika mereka memakannya, bawalah ke dokter segera.

- Jangan memasukkan benda logam/konduktor (seperti sumpit logam, alat potong, obeng) ke salah satu ujung kabel daya dan menghubungkan soket dinding ke input terminal di dinding. Selain itu, jangan sentuh kabel daya setelah masuk ke terminal dinding. Anda mungkin akan tersengat listrik. (Tergantung model).

- Jangan meletakkan atau menyimpan zat-zat yang mudah terbakar dekat produk. Hal ini dapat menimbulkan bahaya ledakan atau kebakaran karena kecerobohan penanganan dari bahan yang mudah terbakar.

- Jangan menjatuhkan benda logam seperti koin, pin rambut, sumpit atau kawat ke dalam produk, atau benda-benda yang mudah terbakar seperti kertas dan sejenisnya. Anak-anak harus mendapat perhatian khusus. Sengatan listrik, kebakaran atau cedera dapat terjadi. Jika objek yang asing jatuh ke dalam produk cabut kabel listrik dan hubungi pusat layanan.

- Jangan semprotkan air diatas produk atau mengosoknya dengan bahan yang mudah terbakar (tiner atau bensin).Kebakaran atau kecelakaan bisa terjadi.

- Jangan biarkan produk terguncang atau benda jatuh mengenai produk, dan jangan membenturkan sesuatu ke layar. Anda mungkin bisa terluka atau dapat merusak produk.

- Jangan pernah menyentuh produkatau antena selama ada sambaran petir atau badai Anda mungkin akan tersengat listrik.

- Jangan pernah menyentuh stopkontak di dinding ketika ada kebocoran gas, bukalah ventilasi. Hal ini dapat menyebabkan kebakaran akibat percikan api.

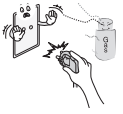

- Jangan membongkar pasang atau mereparasi produk sendiri. Dapat menyebabkan korsleting atau kebakaran. Hubungi pusat layanan untuk pengecekan, kalibrasi atau reparasi.

- Jika salah satu dari yang berikut ini terjadi, segera cabut produk dan hubungi pusat layanan di daerah Anda.
  - Produk terjatuh, terguncang atau atau tertimpa benda lain
  - Produk rusak
  - Benda asing masuk ke dalam produk
  - Ada asap yang keluar dari produk atau tercium bau aneh

  Hal ini dapat mengakibatkan kebakaran atau sengatan listrik .

- Jika Anda berniat untuk tidak menggunakan produk dalam waktu yang lama, cabutlah kabel daya dari produk. Debu yang menutupi produk dapat menyebabkan kebakaran, atau isolasi yang rusak dapatmenyebabkan kebocoran listrik, sengatan listrik atau api.

- Jauhkan produk dari tetesan air atau percikan dan benda yang berisi air, seperti vas, jangan menempatkannyadiatas produk.

PERHATIAN

- Pasanglah produk dimana tidak terjadi gelombang radio

- Harus ada jarak yang cukup antara antena luar dan kabel listrik agar tidak bersentuhan bahkan ketika antena jatuh.Hal ini dapat menyebabkan sengatan listrik.

- Jangan pasang produk di tempat seperti rak-rak yang tidak stabil atau permukaan miring. Hindari juga tempat-tempat di mana ada getaran atau tempat yang tidak dapat menahan berat produk. Hal ini dapat menyebabkan produk terjatuh atau terbalik, yang mungkin menyebabkan cedera atau kerusakan pada produk

- Jika Anda memasang produk pada dudukan, Anda perlu mengambil tindakan untuk mencegah produk terbalik. Karena produk mungkin bisa terjatuh, yang dapat menyebabkan cedera

- Jika Anda berniat memasang produk didinding, gunakan braket dengan standarisasi VESA(opsional) di bagian belakang produk. Saat Anda memasang TV menggunakan braket penyangga dinding(opsional), pastikan memasangnya dengan hati-hati agar tidak terjatuh.
- Gunakan aksesoris yang direkomendasikan / ditentukan oleh pabrik
- Saat memasang antena, konsultasikan dengan petugas servis. Jika tidak, mungkin dapat menyebabkan bahaya kebakarandan sengatan listrik.

- Kami merekomendasikan jarak menonton TV setidaknya 2 sampai 7 kali ukuran diagonal layar. Jika Anda menonton TV dalam jangka waktu lama, dapat menyebabkan penglihatan kabur.

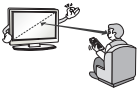

- Gunakan baterai tipe tertentu yang sesuai. Jika tidak, dapat menyebabkan kerusakan pada remote kontrol.

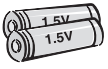

- Jangan campur baterai lama dengan baterai baru. Hal ini bisa menyebabkan baterai menjadi terlalu panas dan bocor.

- Baterai tidak boleh terkena panas berlebihan, jauhkan dari sinar matahari langsung, perapian terbuka dan pemanas listrik
- Jangan meletakan baterai kosong di perangkat pengisian.

- Pastikan tidak ada benda antara remote kontrol dan sensor.

- Sinyal dari remote kontrol mungkin akan terganggu oleh cahaya matahari atau cahaya kuat lainnya. Dalam kasus ini, gelapkan ruang Anda.

- Saat menghubungkan perangkat eksternal seperti video game,pastikan kabel yang terhubung cukup panjang.
  Jika tidak, produk mungkin bisa terjatuh, yang mungkin menyebabkan cedera atau kerusakan produk.

- Jangan mematikan/menyalakan TV dengan dengan langsung mencabut atau men-colokkan kabel daya ke terminal dinding. (Jangan gunakankabel daya untuk mematikan/ menyalakan TV). Hal ini dapat menyebabkan kerusakan produk ataumenimbulkan sengatan listrik.

- Ikuti petunjuk pemasangan dibawah ini untuk mencegah produk dari kelebihan panas (overheating).
  - Jarak antara produk dan dinding harus lebih dari 10 cm.
  - Jangan memasang produk ditempat yang tidak ada ventilasinya (misal, pada rak buku atau di dalam lemari).
  - Jangan memasang produk diatas karpet . atau busa
  - Pastikan ventilasi udara tidak tertutup taplak meja atau tirai.

  Karena, dapat menyebabkan kebakaran.

- Jangan menyentuh lubang ventilasi saat TV dihidupkan. Lubang ventilasi mungkin sangat panas. Hal ini tidak berpengaruh pada pengoperasian atau tampilan TV.

- Periksa kabel secara berkala, jika kelihatan rusak atau kurang bagus, cabutlah, hentikan penggunaan, dan ganti dengan yang baru, yang asli, tersedia di tempat layanan resmi.

- Cegahlah penumpukan debu pada area terminal daya.
  Hal ini dapat menyebabkan kebakaran.

- Cegah kabel daya dari kerusakan secara fisik atau mekanik, seperti terpuntir,tertekuk, tergencet, terjepit pintu, atau terinjak. Perhatikan pada bagian colokan terminal dinding, dan bagian dimana kabel terhubung pada produk.

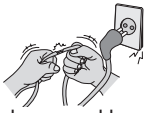

- Jangan menekan panel layardengan tangan atau benda tajam lain, seperti kuku,pensil atau pena, dapat menyebabkan goresan pada layar.

- Jangan menekan atau menahandengan jari-jari Anda terlalu lama. Dapat menyebabkan efek distorsi pada layar.

- Saat membersihkan produk an komponennya, cabut kabeldaya, dan gunakan kain lembut untuk membersihkan. Jangan terlalu keras, dapat menyebabkan goresan, atau luntur. Jangan menyemprotkan air, atau menggunakan lap basah. Jangan pernah menggunakan pembersih kaca, mobil, pengkilap, abrasif atau wax, bensin, alkohol dsb., dapat menyebabkan kerusakanproduk atau panel layar. Juga dapat menyebabkan kebakaran, kejutan listrik atau kerusakan produk (perubahan, bentuk, korosi, atau pecah).

- Selama TV terhubung dengan terminal daya AC, daya tidak akan terputus meski Anda telah mematikan TV pada tombol dayanya.

- Saat mencabut kabel, genggam kepala kabel dan cabut kabel dengan memegang kepala kabel Jangan mencabut dengan memegang kabel daya, kabel daya yang terputus, dapat menyebabkan kebakaran.

- Saat memindahkan TV, pastikan Anda mematikan daya terlebih dahulu. Kemudian, cabut kabel daya, kabel antena, dan semua kabel yang terhubung.
  Jika tidak, dapat merusak TV atau kabel daya, yang menyebabkan kebakaran atau kejutan listrik.

- Saat memindahkan atau mengeluarkan TV dari kotak, mintalah bantuan, karena TV sangat berat.
  Jika tidak, dapat terjatuh menyebabkan luka atau kecelakaan.

- Hubungi pusat layanan setahun untuk membersihkan bagian dalam TV. Debu yang mengumpul, dapat menyebabkan kerusakan mekanis.

- Percayakan segala bentuk perbaikan, kepada petugas layanan resmi. Perbaikan diperlukan saat perangkat mengalami kerusakan, seperti kabel daya atau terminal daya rusak,cairan atau benda masuk ke dalam perangkat, perangkat terkena hujan atau embun, perangkat tidak berfungsi secara normal, atau karena terjatuh.

- Jika TV terasa dingin saat disentuh, akan terdapat sedikit “flicker” saat TV dihidupkan. Hal ini normal, tidak ada kerusakan pada TV.

- Panel layar adalah produk teknologi tinggi TFT dengan resolusi dua hingga enam juta piksel. Anda mungkin melihat titik hitam kecil dan/atau berwarna(merah, biru atau hijau) dengan ukuran 1 ppm pada panel. Hal ini tidak menunjukkan kerusakan fungsi dan tidak mempengaruhi tampilan dan kemampuan produk. Fenomena ini juga terjadi pada produk pihak ketiga lainnyadan tidak dapat ditukar atau pengembalian biaya.

- Anda mungkin menemukan perbedaan kecerahan dan warna pada panel, tergantung posisi layar pandang(kiri/kanan/atas/bawah).
  Fenomena ini terjadi karena karakteristik panel. Tidak berhubungan dengan kemampuan produk, dan bukan merupakan kerusakan.

- Gambar diam (misal, logo stasiun penyiaran, menu layar (OSD), tampilan video game) yang dibiarkan terlalu lama, dapat menyebabkan kerusakan layar, meninggalkan bekas gambar, yang dikenal dengan gambar sisa. Gambar sisa ini tidak dijamin dalam garansi. Cegah tampilan gambar diam pada televisi Anda dalam waktu lama (2 jam atau lebih untuk LCD, 1 jam atau lebih untuk Plasma).
  Selain itu, jika Anda menonton TV pada rasio 4:3 terlalu lama, gambar sisa dapat terjadi pada pinggiran panel.
  Fenomena ini juga terjadi pada produk pihak ketiga lainnya,tidak dapat ditukar atau pengembalian biaya.

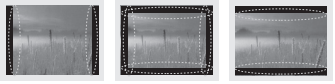

- Suara yang muncul
  Suara "Retakan" : Suara retakan yang muncul saat menonton atau mematikan TV diakibatkan oleh kontraksi panas plastik karena temperatur dan kelembaban. Suara ini biasa terjadi pada produk yang memerlukan perubahan bentuk panas.
  Sirkuit elektrik berdengung/panel bergetar: adalah tingkatanrendah suara yang dihasilkan dari perubahan cepat pada sirkuit elektrik, yang mensuplai arus untukmengoperasikan produk. Hal ini bervariasi, tergantung jenis produk.
  Suara yang muncul ini tidak mempengaruhi tampilan dan kemampuan produk.

Menonton Gambar 3D (Hanya model TV 3D)

PERINGATAN

Kondisi Menonton

- Waktu Menonton
  - Ketika menonton konten 3D, beristirahatlah selama 5 - 15 menit tiap satu jam. Menonton konten 3D dalam waktu yang lama dapat menyebabkan sakit kepala, pening, mata lelah ataupun tegang.

Bagi Pengguna yang Mengalami Penyakit Kronis atau Sensitif Terhadap Cahaya

- Beberapa penguna mungkin mengalami gejala tidak normal saat terkena kilatan cahaya atau efek tertentu dari konten 3D.
- Jangan menonton video 3D saat Anda mual, hamil dan atau memiliki penyakit kronis, seperti epilepsi, gangguan jantung, penyakit tekanan darah, dan lain-lain.
- Konten 3D tidak disarankan bagi mereka yang menderita stereo blindness atau stereo anomaly (mata terganggu karena silau). Gambar akan nampak berbayang atau penglihatan yang tidak nyaman.
- Jika Anda penderita strabismus (juling), amblyopia (penglihatan lemah) atau astigmatism (silindris), Anda mungkin kesulitan menikmati kedalaman 3D, mudah lelah atau gambar berbayang. Disarankan untuk lebih banyak beristirahat saat menonton 3D, dibandingkan orang dewasa pada umumnya.
- Jika kemampuan penglihatan mata kiri dan kanan Anda berbeda, periksa dan perbaiki terlebih dahulu sebelum menonton konten 3D.

Gejala yang mengharuskan menghentikan atau menghindari dari menonton konten 3D

- Jangan menonton konten 3D jika Anda merasa lelah karena kurang tidur, kebanyakan kerja atau mabuk.
- Jika terjadi gejala berikut, hentikan penggunaan/ menonton konten 3D, dan beristirahatlah hingga gejala menghilang.
  - Konsultasi dengan dokter Anda jika gejala tersebuttidak hilang. Gejala tersebut antara lain sakit kepala,bola mata sakit, kelelahan, mual, jantung berdebar,penglihatan kabur, tidak nyaman, berbayang, dan sejenisnya.

PERHATIAN

Kondisi Menonton

- Jarak Menonton
  - Jagalah jarak, setidaknya dua kali panjang diagonal layar, saat menonton konten 3D. jika anda merasatidak nyaman saat menonton konten 3D, mundur menjauh dari TV.

Umur

- Balita/Anak-anak
  - Penggunakaan konten 3D tidak diperbolehkan untuk anak-anak dibawah 5 tahun.
  - Anak-anak dibawah 10 tahun mungkin akan bertindak terlalu aktif saat menonton konten 3D (misal: mencoba menyentuh layar, atau melompat). Maka diperlukan perhatian khusus saat mereka menonton konten 3D
  - Anak-anak memiliki kemampuan melihat lebih tinggi terhadap tampilan 3D dibandingkan orang dewasa, karena jarak antar mata mereka lebihpendek daripada orang dewasa. Sehingga mereka akan lebih dapat melihat efek 3D dibanding orang dewasa untuk gambar 3D yang sama.
- Remaja
  - Remaja dibawah 19 tahun mungkin sensitif terhadap rangsangan cahaya dari konten 3D. Himbau mereka untuk tidak menonton konten 3D terlalu lama saat mereka lelah.
- Orang Tua
  - Kemampuan melihat efek 3D pada Orang tua mungkin berkurang dibanding anak muda. Janganduduk terlalu dekat dari jarak yang disarankan.

Perhatian saat menggunakan kacamata 3D

- Pastikan menggunakan kacamata 3D LG. Jika tidak, anda mungkin tidak dapat melihat konten 3D.
- Jangan gunakan kacamata 3D sebagai kacamata biasa, pelindung matahari, atau kacamata pengaman.
- Menggunakan kacamata 3D modifikasi mungkin dapat menyebabkan mata tegang atau kerusakan gambar.
- Jangan menyimpan kacamata 3D pada suhu yang terlalu tinggi atau rendah. Dapat menyebabkan perubahan bentuk.
- Kacamata 3D rapuh dan mudah tergores. Gunakan dengan hati-hati, gunakan kain bersih untuk membersihkan lensanya. Jangan tekan/ gores lensa kacamata 3Ddengan benda tajam, jangan membersihkannyamenggunakan bahan kimia.

CATATAN

- Gambar yang ditampilkan mungkin berbeda dari TV Anda.
- OSD TV Anda (On Screen Display) mungkin sedikit berbeda dari yang ditampilkan di manual ini.
- Menu-menu yang tersedia dan pilihan mungkin berbeda dari sumber masukan atau model produk yang Anda gunakan.
- Fitur-fitur baru mungkin ditambahkan ke TV ini sebagai perkembangan dimasa yang akan datang.
- TV dapat diatur ke mode standby sesuai keinginan untuk mengurangi konsumsi daya dan TV harus dimatikan jika sewaktu-waktu tidak ditonton, hal ini akan mengurangi konsumsi energi.
- Konsumsi energi yang digunakan dapat berkurang secara signifikan jika tingkat kecerahan gambar dikurangi, dan ini akan menghemat biaya.

CARA PEMASANGAN PRODUK

1 Buka kemasan dan pastikan semua aksesoris sudah tersedia didalamnya.
2 Pasang dudukan ke TV Anda.
3 Hubungkan perangkat eksternal ke TV Anda.
4 Pastikan hubungan jaringan telah tersedia.
Anda dapat menggunakan fungsi jaringan TV hanya saat hubungan jaringan telah dibuat.

PERSIAPAN DAN PERAKITAN

Membuka

Periksa box produk Anda untuk item-item berikut. Jika ada aksesoris yang hilang, hubungi penyalur lokal dimana Anda membeli produk ini. Ilustrasi pada panduan ini mungkin sedikit berbeda dengan item dan produk Anda yang sebenarnya.

PERHATIAN

- Jangan menggunakan item bajakan untuk memastikan keselamatan dan masa guna produk.
- Segala kerusakan dan kecelakaan yang diakibatkan dari item bajakan tidak digaransi oleh pabrik
- Beberapa model sudah tertempel film tipis pada layar dan ini tidak perlu dilepaskan.

CATATAN

- Item-item yang disediakan bersama produk Anda bervariasi tergantung pada model.
- Spesifikasi produk atau isi pada manual ini bisa berubah tanpa pemberitahuan untuk meningkatkan fungsi produk.
- Untuk koneksi yang optimal, kabel HDMI dan perangkat USB harus memiliki tebal kurang dari 10 mm dan lebar kurang dari 18 mm. Gunakan kabel tambahan yang mendukung USB 2.0 jika kabel USB ataumemori stik USB tidak sesuai dengan terminal USB TV Anda.

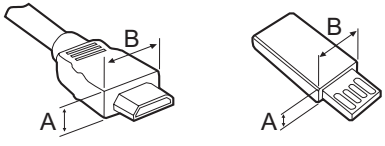

*A ≦ 10 mm

*B ≦ 18 mm

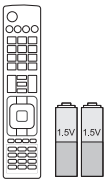

Remote kontrol, baterai (AAA)
Di negara-negara tertentu remote kontrol tidak disertakan dalam paket penjualan
(Tergantung model)
(Lihat h. 31, 32)

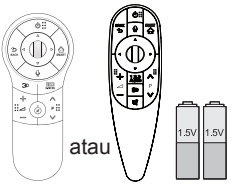

Remote kontrol ajaib, baterai (AA)
(Tergantung model)
(Lihat h. 33, 34)

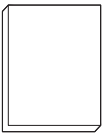

Buku panduan

Kabel daya
(Tergantung model)

Kacamata dual play
(Tergantung model)

Kacamata sinema 3D
Jumlah kacamata 3D dapat berbeda tergantung pada model atau negara.

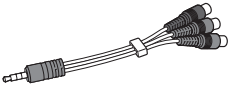

Kabel Video Komponen
(Lihat h. 28)

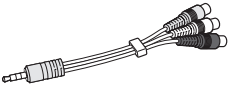

Kabel Video Komposit
(Lihat h. 28, 29)

Tag on
(Tergantung model)

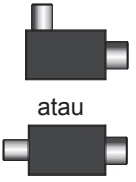

Isolator
(Tergantung model)
(Lihat h. 12)

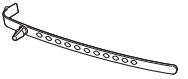

Pengikat Kabel
(Tergantung model)
(Lihat h. 23)

Pengatur Kabel
2 EA
(Hanya LA79**)
(Lihat h. 23)

Sekrup Dudukan
8EA, M4 x L14
(Hanya LA79**)
4EA, M4 x L14
(Hanya LA965*, 55LA97**)
(Lihat h. 17, 18)

Sekrup Dudukan
4EA, M4 x L16
(Hanya LA86**)
(Lihat h. 17)

Sekrup Dudukan
4EA, M4 x L20
(Hanya LA960*, LA98**)
(Lihat h. 17, 19)

Sekrup Dudukan
6EA, M5 x L16
(Hanya LA98**)
(Lihat h. 19)

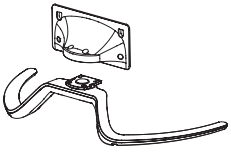

Badan Penyangga/ Alas Dudukan
(Hanya LA79**)
(Lihat h. 17)

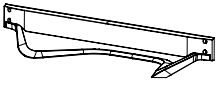

Alas Dudukan/
(Hanya LA86**, LA960*)
(Lihat h. 17)

Alas Dudukan/
(Hanya LA97**)
(Lihat h. 18)

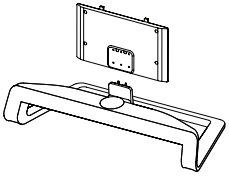

Badan Penyangga/ Alas Dudukan
(Hanya LA98**)
(Lihat h. 19)

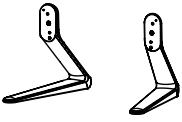

Alas Dudukan
(Hanya LA965*)
(Lihat h. 18)

Inner spacers rakitan dinding
4EA
(Hanya LA97**)
(Lihat h. 22)

Sekrup untuk Merakti di dinding
4EA, M6 x L54
(Hanya 55LA97**)
(Lihat h. 22)

Sekrup untuk Merakti di dinding
4EA, M8 x L44
(Hanya 65LA97**)
(Lihat h. 22)

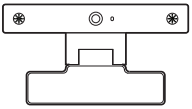

Kamera Video Call
(Hanya 70LA86**)

CATATAN

- Panduan Pemasangan Isolator Antena
  - Gunakan ini untuk memasang TV ditempat yang ada perbedaan tegangan antara TV Set dan sinyal antena GND.
    - » Jika ada perbedaan tegangan antara TV Set dan sinyal antena GND antena, antena mungkin akan panas dan panas yang berlebihan dapat menyebabkan kecelakaan
  - Anda dapat meningkatkan keselamatan ketika menonton TV dengan tegangan listrik yang efisien dari antena TV. Disarankan untuk memasang isolator pada dinding. Jika tidak bisa terpasang di dinding, pasangkan pada TV. Hindari melepaskan antena Isolator setelah pemasangan.
  - Sebelum memulai, pastikan antena TV telah terhubung.

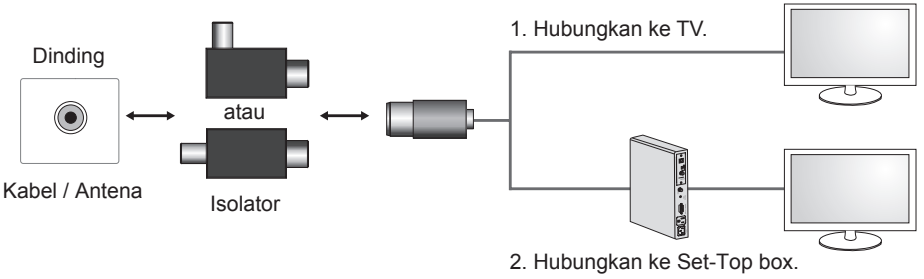

Sambungkan salah satu ujung isolator kabel/ jack dan yang lainnya untuk mengatur TV atau set-top box.

"Peralatan yang terhubung ke pelindung earthing pada instalasi gedung melalui sambungan listrik atau melalui peralatan lainnya yang terhubung ke pelindung earthing -- dan sistem distribusi kabel yang menggunakan kabel coaxial , mungkin dibeberapa keadaan dapat menimbulkan bahaya kebakaran. Hubungan ke sistem distribusi kabel harus melalui perangkat yang yang menyediakan isolasi listrik dibawah rentang frekuensi tertentu (isolator galvanic, lihat EN 60728-11)"

Kehilangan sensitivitas sinyal dapat terjadi, saat menerapkan RF Isolator.

Dijual Terpisah

Item yang dijual terpisah ini dapat diganti atau dimodifikasi tanpa pemberitahuan, untuk peningkatan kualitas. Hubungi penyalur(dealer) Anda untuk membeli item ini.
Perangkat ini hanya bekerja dengan model yang sesuai.

AG-F*DP**
Kacamata Dual play

AG-F***
Kacamata sinema 3D

AN-MR400
Remote ajaib

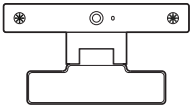

AN-VC5**
Kamera video call camera

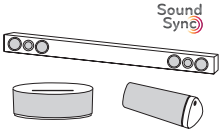

Perangkat Audio LG

Tag on

Kompabilitas	LA79**, LA965*, LA98**	LA86**	LA960*, LA97**
AG-F*DP** Kacamata Dual play	•	•	•
AG-F*** Kacamata sinema 3D	•	•	•
AN-MR400 Remote ajaib	•	•	•
AN-VC5** Kamera video call	•	• (Tergantung model)	
LG Audio device	•	•	•
Tag on	•	•	•

Desain atau model dapat diganti tergantung pada peningkatan kualitas produk, pertimbangan atau kebijakan perusahaan.

Bagian dan Tombol

Tipe A : LA79**

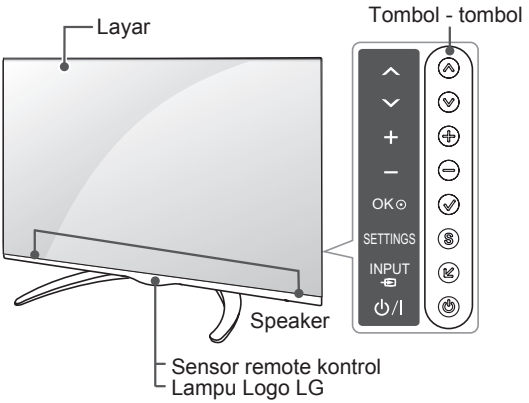

Tipe B : LA86**, LA960*

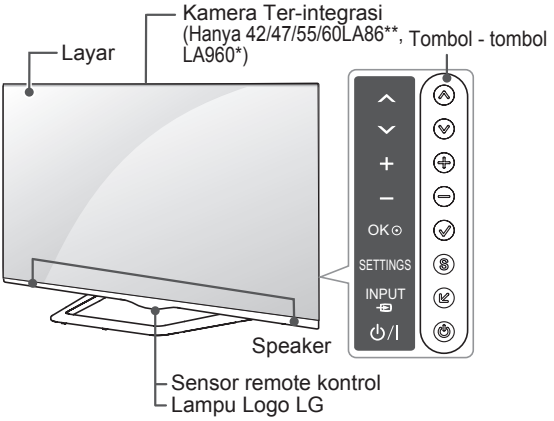

Tipe C : LA965*

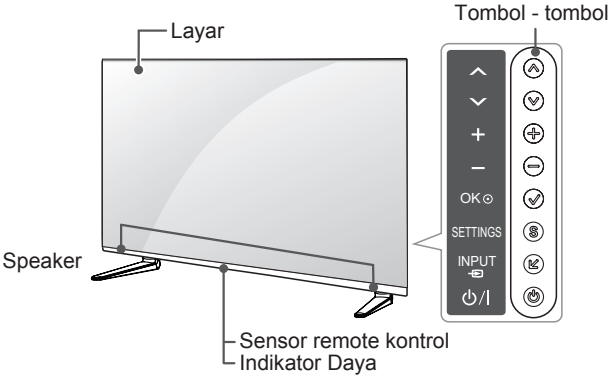

Tipe D : LA97**

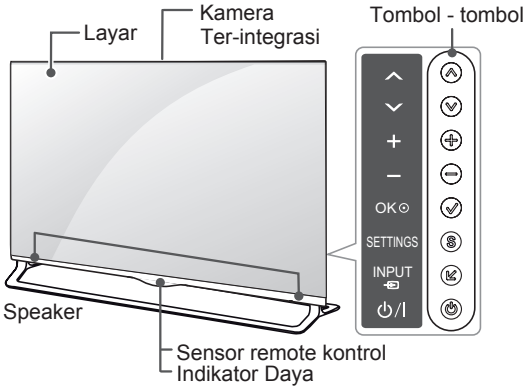

Tipe E : LA98**

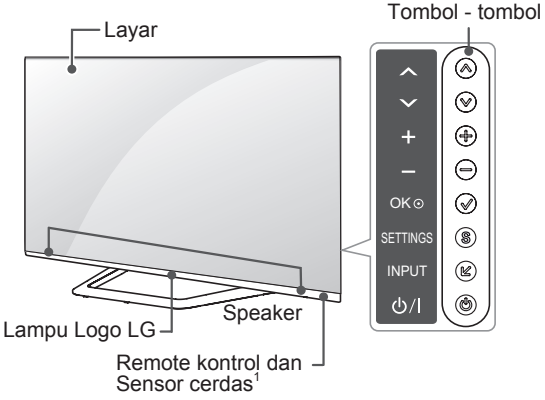

Tombol	Keterangan
∧ ∨	Mencari program-program yang telah Anda simpan.
+ −	Mengatur tingkat suara (volume).
✓	Memilih tampilan pilihan menu atau mengkonfirmasi suatu masukan.
S	Mengakses ke menu utama atau menyimpan masukan anda dan keluar dari menu.
↙	Mengganti sumber masukkan.
⏻	Menghidupkan atau mematikan daya.

1 Sensor Cerdas - Mengatur kualitas gambar dan kecerahan sesuai kondisi ruangan/lingkungan.

PERHATIAN

- Untuk mencegah potensi kerusakan atau penurunan performa SPEAKER harap Jauhkan TV/Speaker dari jangkauan anak-anak. (Hanya LA965*)

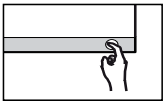

CATATAN

- Anda dapat mengatur mati atau menyala nya lampu logo LG melalui PILIHAN pada menu utama. (Tergantung model)

Mengangkat dan Memindahkan TV

Harap memperhatikan hal - hal berikut untuk mencegah TV tergores atau rusak dan untuk keamanan yang seuai dengan jenis dan ukuran nya.

PERHATIAN

- Jangan menyentuh layar terlalu lama, hal ini dapat menyebabkan kerusakan layar.

- Disarankan untuk memindahkan TV dengan menggunakan kotak atau packing pembungkus seperti kondisi awal saat membeli TV ini
- Sebelum memindahkan atau mengangkat TV, cabut kabel daya dan semua kabel.
- Saat memegang TV, posisikan layar membelakangi Anda, untuk mencegah kerusakan.

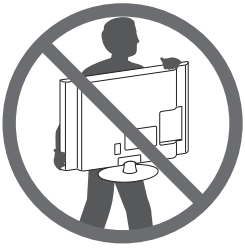

- Pegang bingkai atas dan bawah TV dengan erat. Pastikan tidak menyentuh bagian transparan, atau area speaker.

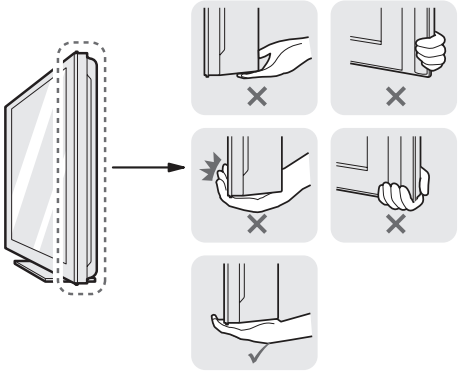

- Saat memindahkan TV ukuran besar, harus dilakukan setidaknya oleh 2 orang.
- Saat memindahkan TV dengan tangan, pegang TV seperti ilustrasi berikut.

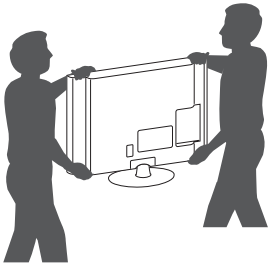

- Saat memindahkan TV, jangan diguncang atau digetarkan secara berlebihan
- Saat memindahkan TV, jaga TV tetap tegak keatas, jangan dibalik atau dimiringkan ke kiri atau ke kanan.
- Jangan menekan terlalu berlebihan dapat menyebabkan bingkai renggang/bengkok yang dapat merusak layar.

Merakit TV

Gambar yang ditampilkan mungkin berbeda dari TV anda.

Memasang Dudukan

LA79**

1

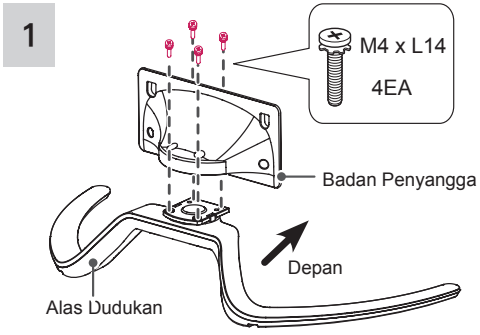

2

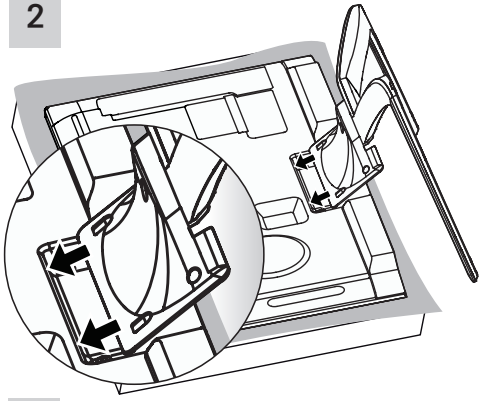

3

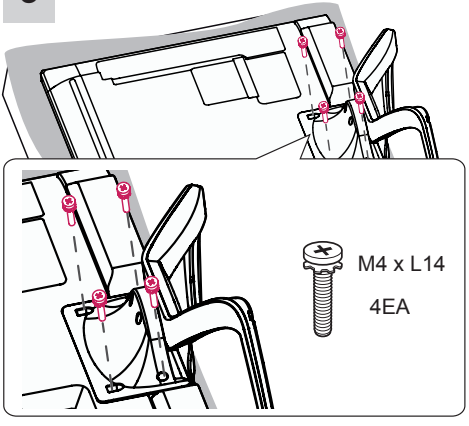

LA86**, LA960*

1

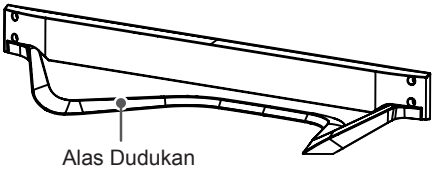

2

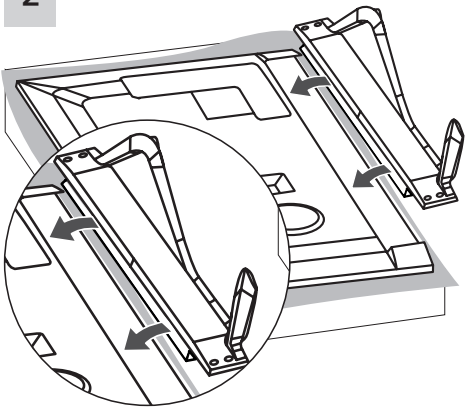

3

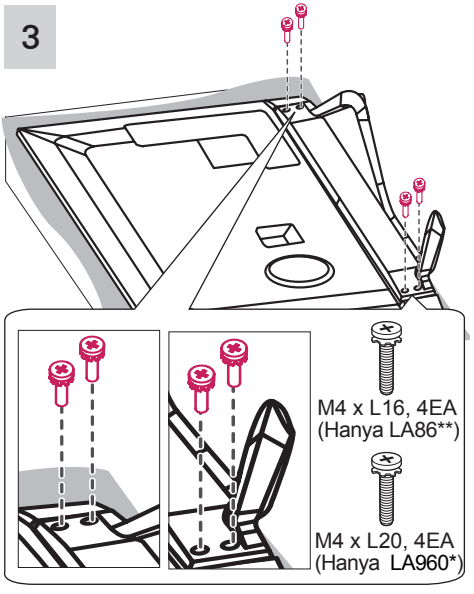

LA965*

1

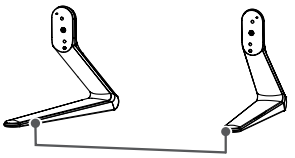

2

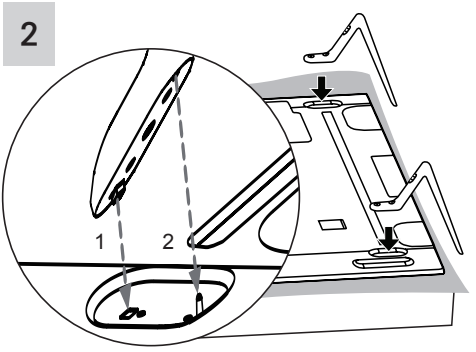

1 Pasang alas dudukan ke TV cocokkan dengan lubang pengunci pada bagian belakang TV.
2 Pasang alas dudukan ke TV cocokkan dengan Konektor pada bagian belakang TV.

CATATAN

- Pastikan alas dudukan sudah terhubung dengan lubang pengunci terlebih dahulu sebelum dihubungkan ke konektor.

3

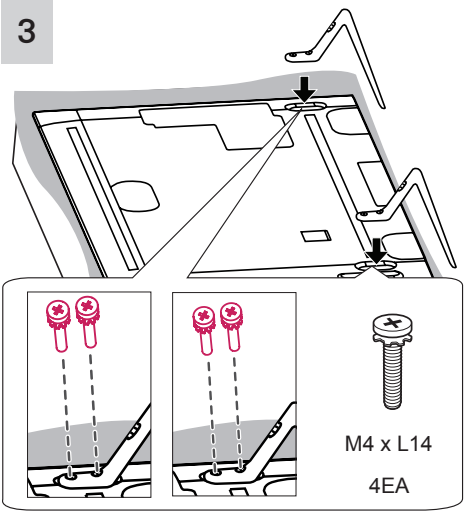

LA97**

1

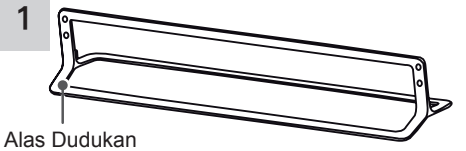

2

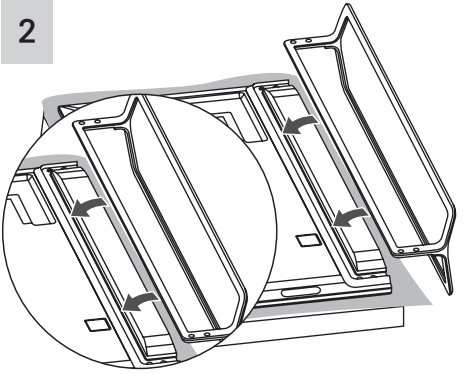

3

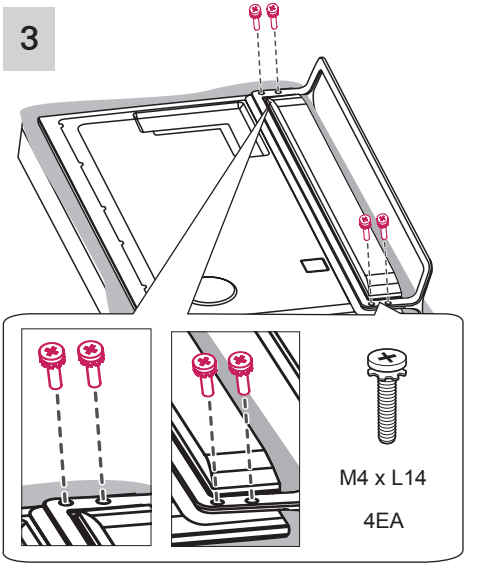

CATATAN

- Sekrup alas dudukan sudah terpasang pada bodi belakang TV. Harap gunakan sekrup tersebut untuk merakit TV dan alas dudukan nya. (Hanya 65LA97**)

LA98**

1

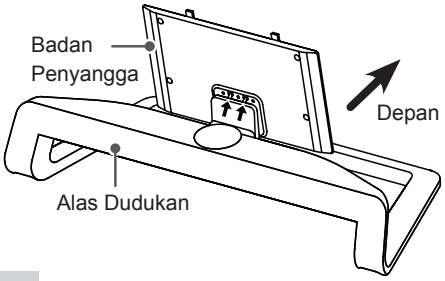

2

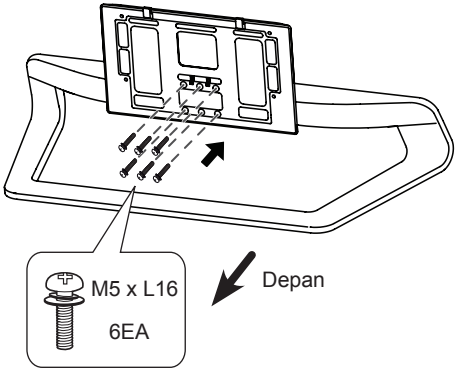

3

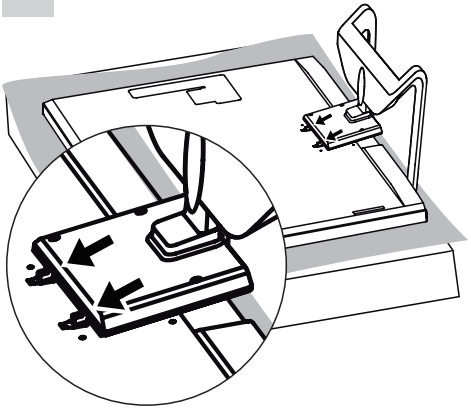

4

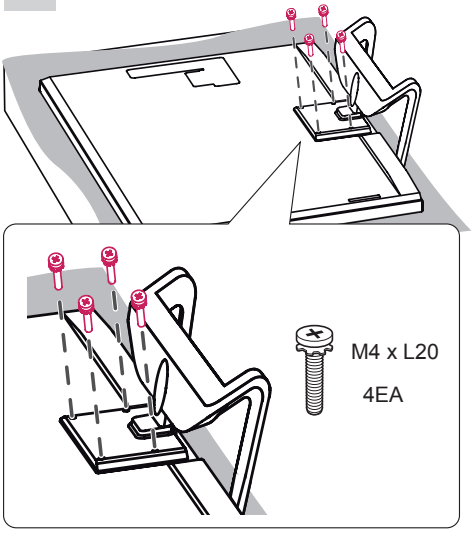

PERHATIAN

- Saat memasang dudukan pada TV Beri tatakan empuk atau kain yang halus untuk mencegah kerusakan layar. Pastikan tidak ada benda yang tertindih layar.
- Pastikan untuk mengencangkan sekrup dengan baik. (Jika pemasangan sekrup tidak cukup kencang, TV dapat miring ke depan saat dipasang). Jangan mengencangkan sekrup terlalu kencang karena dapat merusak alur pada sekrup yang menyebabkan sekrup kendur.

CATATAN

- Lepas dudukan sebelum memasang TV pada penyangga dinding dengan melakukan kebalikan dari proses pemasangan dudukan.

Memasang TV pada Meja

1 Angkat dan atur TV ke posisi yang sesuai pada meja
   - Beri jarak 10 cm (minimal) dari dinding untuk ventilasi yang baik.

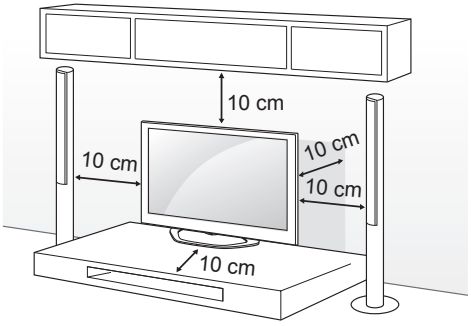

2 Hubungkan kabel daya pada colokan dinding

PERHATIAN

- Jangan letakkan TV dekat atau pada sumber panas, dapat menyebabkan kebakaran atau kerusakan yang lain.

Mengatur sudut kemiringan layar TV

(Fitur ini hanya terdapat pada model tertentu.)

Putar ke kiri atau kanan 15 derajat dan atur sudut kemiringan TV untuk menyesuaikan posisi Anda. (Hanya LA79**).

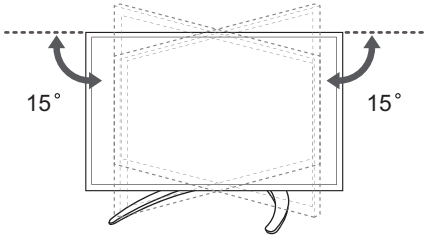

Putar ke kiri atau kanan 10 derajat dan atur sudut kemiringan TV untuk menyesuaikan posisi Anda. (Hanya 42/47LA86**).

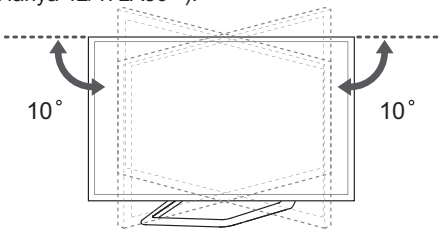

Putar ke kiri atau kanan 8 derajat dan atur sudut kemiringan TV untuk menyesuaikan posisi Anda. (Hanya 55/60LA86**).

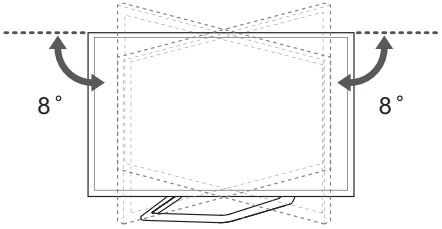

Putar ke kiri atau kanan 7 derajat dan atur sudut kemiringan TV untuk menyesuaikan posisi Anda. (Hanya LA98**)

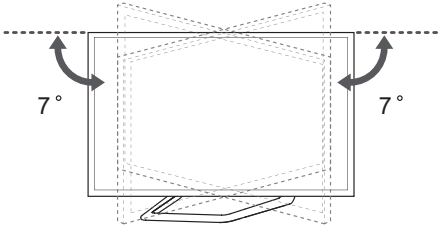

PERHATIAN

- Saat mengatur sudut kemiringan layar TV, perhatikan posisi jari-jari Anda.

» Jari Anda dapat cedera jika terjepit atau terluka Jika TV diatur terlalu miring, kemungkinan dapat terguling, menyebabkan kerusakan.

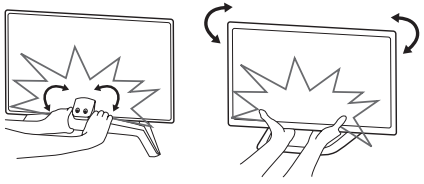

<Belakang> <Depan>

Pengamanan TV di Dinding

(Fitur ini hanya terdapat pada model tertentu.)

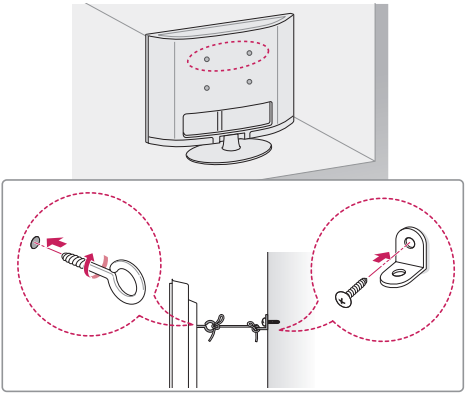

1 Masukkan dan kencangkan baut-mata, atau braket TV dan bautnya pada bagian belakang TV
   - Jika terdapat baut pada posisi untuk baut-mata, lepaskan terlebih dahulu.
2 Pasang braket dinding dan bautnya pada dinding.Sesuaikan posisi dari braket dinding dan baut-mata pada belakang TV.
3 Hubungkan baut-mata dan braket dinding menggunakan tali yang kokoh.
   Pastikan tali pada posisi tegak lurus dengan permukaan dinding.

PERHATIAN

- Pastikan anak-anak tidak memanjat atau bergantungan pada TV.

CATATAN

- Gunakan dinding yang yang cukup besar dan kuat untuk memasang TV dengan aman
- Braket, baut dan tali tidak disediakan. Anda dapat memperoleh aksesoris tambahan dari dealer terdekat.

PERINGATAN

- Jika Televisi tidak diletakkan pada tempat yang cukup stabil, maka dapat menimbulkan potensi bahaya akibat TV terjatuh. Cedera yg terjadi, khusus nya pada anak-anak dapat dihindari dengan langkah pencegahan sebagai berikut:
  - » Menggunakan kabinet atau dudukan yang sesuai dengan rekomendasi produsen televisi.
  - » Hanya menggunakan furnitur yang dapat dengan aman menahan televisi.
  - » Pastikan televisi tidak berada pada posisi menggantung di tepi furnitur penyangga/ dudukan.
  - » Tidak meletakkan televisi pada furnitur yang tinggi, (misal nya, lemari atau rak buku) tanpa mengamankan furnitur dan televisi pada sesuatu yang kuat untuk menahan dari terjatuh.
  - » Tidak meletakkan televisi diatas kain atau material lain, yang diletakkan diantara televisi denganfurnitur penyangga.
  - » Mengajarkan anak-anak akan bahaya memanjat furnitur untuk memainkan televisi dan pengontrol nya.

Memasang TV pada Dinding

Pasangkan braket penyangga dinding pada belakang TV dengan hati-hati, kemudian pasangkan ke dinding yang kuat, tegak lurus lantai. Jika anda memasangkan TV pada material dinding yang lain, silahkan hubungi orang yang berpengalaman.

LG menyarankan, pemasangan TV di dinding dilakukan oleh orang yang profesional.

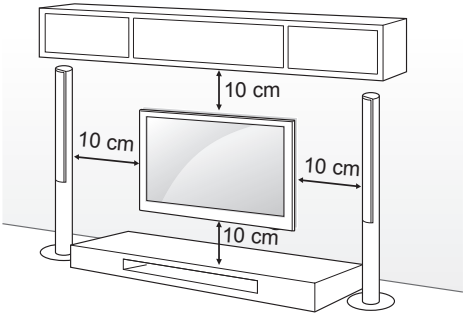

Pastikan untuk menggunakan sekrup dan braket penyangga dinding yang memenuhi standar VESA. Ukuran standar perlengkapan braket terlihat seperti tabel berikut.

Dijual Terpisah (Braket Penyangga Dinding)

Model	47/55LA79** 42/47/55LA86** 47/55LA96**	65LA965* 55LA97** 60LA86**
VESA (A x B)	400 x 400	400 x 400
Standar sekrup	M6	M6
Jumlah sekrup	4	4
Braket Penyangga	LSW430B MSW240	LSW430B
Model	65LA97** 84LA98**	70LA86**
VESA (A x B)	600 x 400	400 x 400
Standar sekrup	M8	M8
Jumlah sekrup	4	4
Braket Penyangga	LSW630B	LSW430BX

Braket Penyangga Dinding	
LSW430B LSW430BX	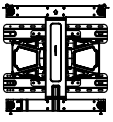
LSW630B	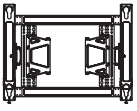
MSW240	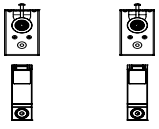

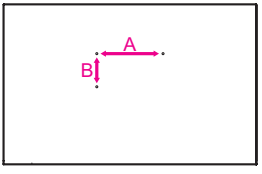

PERHATIAN

- Cabut daya terlebih dahulu sebelum memindahkan atau memasang TV.Jika tidak, dapat terjadi kejutan listrik.
- Jika Anda memasang TV pada langit-langit atau dinding miring, TV dapat terjatuh dan melukai. Gunakan braket penyangga resmi LG dan hubungi penyalur lokal atau orang yang berpengalaman(profesional).
- Jangan memasang sekrup terlalu kencang dapat menyebabkan kerusakan pada TV dan membatalkan garansi.
- Gunakan sekrup dan braket penyangga yang memenuhi standar VESA. Segala kerusakan yang diakibatkan penggunaan asesoris yang tidak sesuai, tidak digaransi oleh pabrik.

CATATAN

- Gunakan sekrup yang tercantum pada spesifikasi standar VESA.
- Paket penyangga dinding terdiri dari panduan instalasi dan bagian-bagian yang dibutuhkan.
- Braket penyangga dinding tidak disediakan. Anda dapat memperoleh aksesoris tambahan dari dealer terdekat.
- Panjang sekrup mungkin berbeda, tergantung penyangga dinding. Pastikan menggunakan panjang yang sesuai.
- Untuk informasi lebih lengkap, lihat panduan yang disertakan pada braket penyangga.
- Saat memasang braket penyangga dinding selain merek LG, masukan inner spacer untuk penyangga dinding ke lubang penyangga dinding, untuk mendapatkan sudut vertikal yang sesuai dengan TV. Untuk braket LG tidak perlu menggunakan inner spacer. (HanyaLA97**)

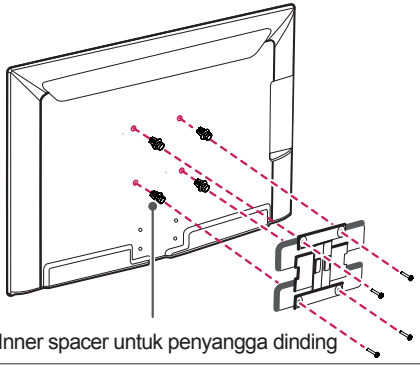

Inner spacer untuk penyangga dinding

Merapikan Kabel

1 Gabung dan ikat kabel menggunakan Pengikat dan Pengatur Kabel.
2 Pasang Pengatur kabel pada TV.

(Hanya LA79**)

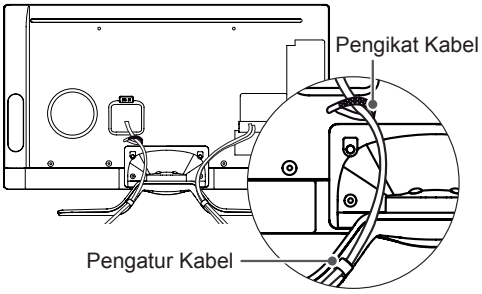

(Hanya LA86**, LA960*)

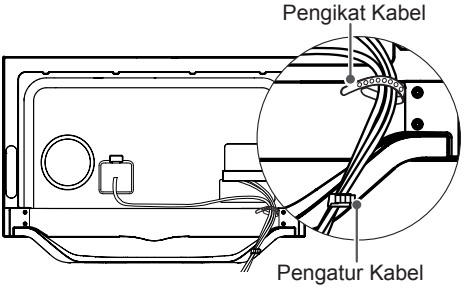

(Hanya LA98**)

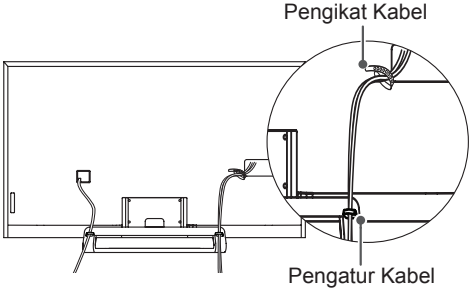

(Hanya LA965*)

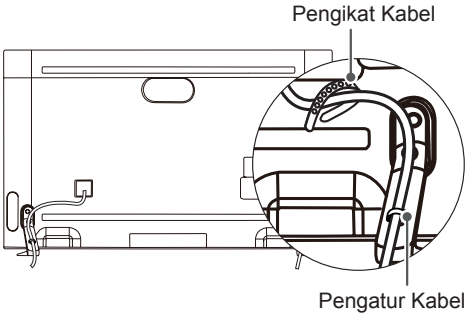

Gabung dan ikat kabel menggunakan Pengikat Kabel.

(Hanya LA97**)

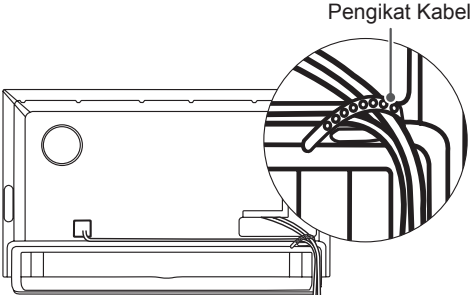

PERHATIAN

- Jangan memindahkan TV dengan mengangkat Pengikat Kabel & Penahan Kabel Daya, Pengikat Kabel dapat putus, menyebabkan goresan dan kerusakan pada TV.

Menggunakan Speaker Geser

(Hanya LA97**)

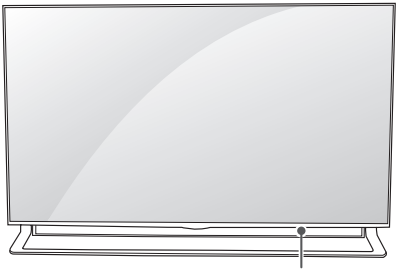

1 Saat TV dinyalakan – speaker geser yang ada pada TV akan keluar dari dalam TV.

2 Pilih **Lanjutan** ➡ **Pengaturan** ➡ **SUARA** ➡ **Speaker Geser** untuk mengatur Speaker Geser.

» Jika anda memasang TV pada meja pastikan tersedia jarak yang cukup agar Speaker Geser dapat dioperasikan, jika tidak dapat menyebabkan kerusakan pada TV.

» Diharapkan untuk tidak mengoperasikan Speaker Geser dengan cara yang kasar sebab dapat menyebabkan kerusakan.

» Pastikan Speaker dalam posisi OPEN (terbuka) saat menonton TV, jika tidak suara akan terdengar tidak normal atau distorsi.

3 Saat memindahkan TV, pastikan Speaker Geser dalam keadaan tertutup. Jika Speaker Geser dalam keadaan terbuka saat perpindahan, speaker dapat saja mengalami kerusakan, yang mengakibatkan gangguan pada fungsi.

» Untuk menutup Speaker Geser, pilih **SUARA** ➡ **Speaker Geser**, pilih'**Buka saat TV dinyalakan**' dan tekan tombol POWER (Daya).

Menggunakan Kamera Terintegrasi

(Hanya 42/47/55/60LA86**, LA960*, LA97**)

TV ini tidak mendukung penggunaan kamera eksternal.

CATATAN

- Sebelum menggunakan kamera ter-integrasi, anda harus paham bahwa anda bertanggung jawab sepenuhnya atas penggunaan atau penyalah gunaan kamera sesuai hukum nasional yang berlaku termasuk hukum kriminal.
- Hukum yg berlaku meliputi hukum Perlindungan Informasi Pribadi yang mengatur proses dan perpindahan data pribadi dan hukum yang mengatur pengawasan dengan kamera dilingkungan kerja atau tempat umum. Saat menggunakan kamera, hindari situasi yang asusila, ilegal, atau bertentangan dengan moral.
- Di beberapa tempat selain di area atau acara publik, mungkin hanya diperbolehkan untuk memfoto. Kami sarankan untuk menghindari situasi-situasi berikut :
  (1) Menggunakan kamera di tempat-tempat yang tidak diperbolehkan ada kamera seperti WC, ruang ganti, kamar pas area keamanan.
  (2) Menggunakan kamera hingga menyebabkan pelanggaran hak privasi.
  (3) Menggunakan kamera hingga menyebabkan pelanggaran terhadap hukum-hukum yang berlaku.

Pengaturan Kamera Terintegrasi

1 Dorong tuas geser pada bagian belakang TV ke atas.

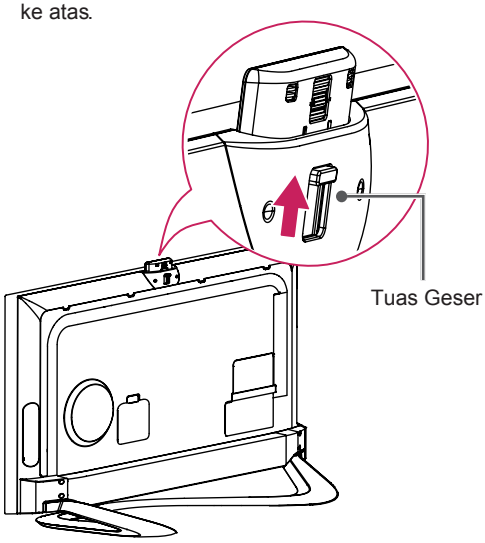

CATATAN

- Lepaskan lapisan pelindung sebelum menggunakan kamera.

2 Anda dapat mengatur sudut dari kamera menggunakan pengatur sudut pada bagian belakang dari kamera (Sekitar 5 derajat vertikal).

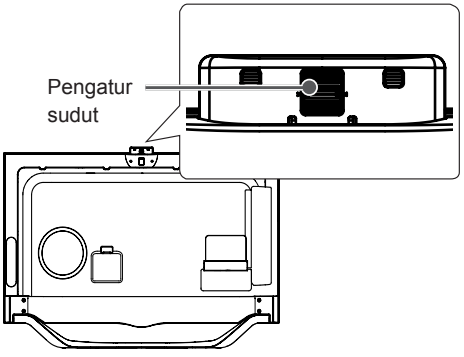

3 Tekan kamera ke arah bawah jika tidak digunakan.

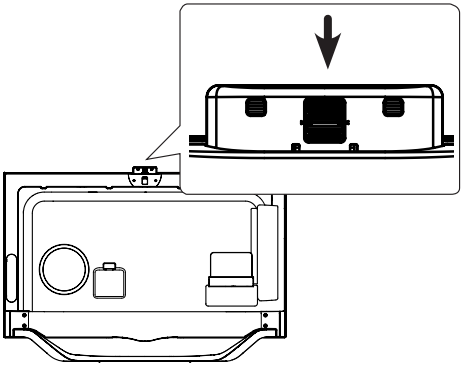

Bagian-bagian Kamera

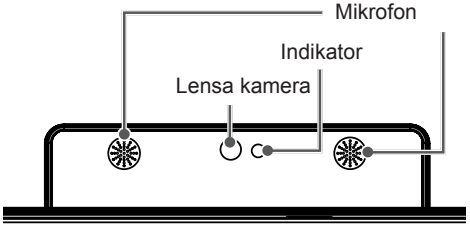

Memeriksa Jangkauan Kamera

1 Tekan tombol **SMART** ⌂ pada remote kontrol untuk menampilkan menu more.
2 Pilih **Pengaturan** dari menu More menu lalu tekan tombol **Roda(OK)**.
3 Pilih **PILIHAN** ➡ **Bantuan Pengaturan Kamera** dan tekan tombol **Roda(OK)**.

CATATAN

- Jarak optimal dari kamera untuk menggunakan fungsi pengenal gerakan berada di jarak antara 1.5 dan 4.5 m.

MENGHUBUNGKAN PERANGKAT

Dibagian **MENGHUBUNGKAN PERANGKAT** ini menggunakan diagram model LA86**.

Menghubungkan berbagai perangkat ke TV dan mengganti mode masukan untuk memilih perangkat. Untuk informasi rinci koneksi perangkat eksternal lihat panduan yang disertakan pada perangkat tersebut.
Perangkat eksternal seperti: penerima HD, pemutar DVD, VCR, Sistem Audio, USB, PC, Perangkat Permainan, dan perangkat yang lainnya.

CATATAN

- Menghubungkan perangkat eksternal mungkin berbeda dari setiap model. (LA965*, LA97**, LA98** : HDMI/DVI IN 1/2/3)
- Saat menghubungkan perangkat eksternal, tidak harus sesuai urutan terminal pada TV.
- Jika Anda merekam program TV pada perekam DVD atau VCR, pastikan untuk menghubungkan kabel sinyal input ke TV melalui perekam DVD atau VCR. Untuk informasi lebih lanjut tentang rekaman, lihat panduan yang disediakan oleh perangkat yang terhubung.
- Ikuti petunjuk operasi yang disediakan pada perangkat eksternal tersebut.
- Jika menghubungkan perangkat permainan ke TV, gunakan kabel yang disediakan oleh perangkat permainan.
- Pada mode PC, mungkin ada derau yang terkait dengan resolusi, pola vertikal, kontras atau kecerahanJika derau terjadi, ubah output PC ke resolusi lainnya, atur ulang tingkatan ke tingkat lain atau atur kecerahan dan kontras pada menu GAMBAR sampai gambar bersih.
- Pada mode PC, pengaturan beberapa resolusi mungkin tidak bekerja dengan baik tergantung pada kartu grafis.

Menghubungkan Antena

Hubungkan TV ke soket antena dinding dengan menggunakan kabel RF (75 Ω).

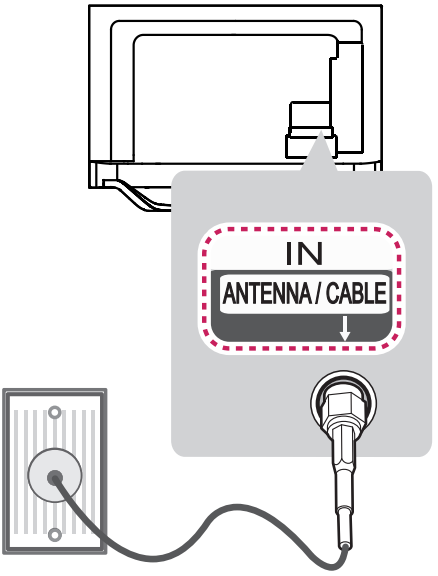

CATATAN

- Gunakan pemisah sinyal jika menggunakan 2 TV atau lebih.
- Jika kualitas gambar tidak bagus pasang penguat sinyal dengan benar untuk memperbaiki kualitas gambar.
- Jika kualitas gambar tidak bagus, dengan antena sudah terhubung, aturlah arah antena ke arah lain.
- Kabel antena dan konverter tidak disediakan bersama produk.
- Audio DTV yang didukung: MPEG, Dolby Digital, Dolby Digital Plus
- Dapat menampilkan konten Ultra HD (3840 x 2160 pixel) yang kompatibel; perangkat tambahan yang mampu memutar konten Ultra HD (dalam 2D atau 3D) mungkin dibutuhkan dan dijual terpisah.

Menghubungkan HDMI

Menghubungkan sinyal audio dan video dari PC anda ke TV. Hubungkan PC dengan TV menggunakan kabel HDMI seperti terlihat pada ilustrasi beriku.

Pilih salah satu terminal input HDMI untuk menghubungkan. Tidak masalah gunakan yang mana saja.

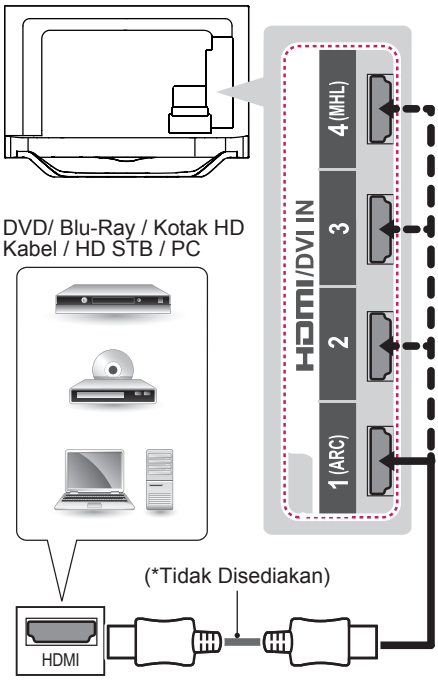

ARC (Audio Return Channel)

- Perangkat audio eksternal yang mendukung SIMPLINK dan ARC harus terhubung menggunakan terminal input HDMI/DVI IN 1 (ARC).
- Saat menghubungkan dengan kabel HDMI kecepatan tinggi, perangkat audio eksternal yang mendukung output ARC optik SPDIF tanpa tambahan kabel audio optik dan mendukung fungsi SIMPLINK.

Menghubungkan Headphone

Mengirimkan sinyal headphone dari TV ke perangkat eksternal. Hubungkan perangkat eksternal headphone dengan TV seperti yang ditampilkan pada gambar.

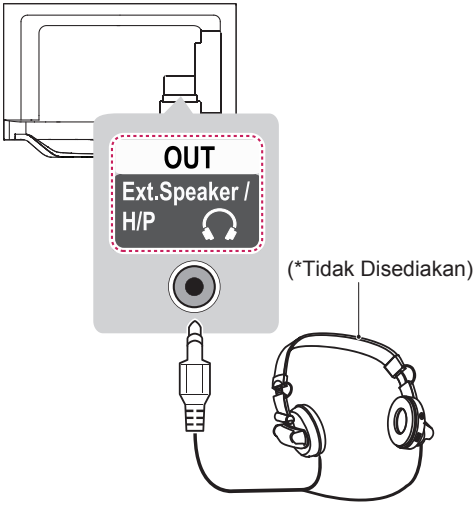

CATATAN

- Disarankan untuk menghubungkan TV dengan koneksi HDMI untuk kualitas gambar terbaik.
- Gunakan kabel HDMI™ kecepatan tinggi terbaru dengan fungsi CEC (Customer Electronics Control) .
- Kabel HDMI™ dengan kecepatan tinggi telah diuji untuk membawa sinyal HD hingga1080p dan lebihtinggi
- Mendukung format Audio HDMI : Dolby Digital, DTS, PCM (Hingga 192 KHz, 32 KHz/44.1 KHz/48 KHz/88 KHz/96 KHz/176 KHz/192 KHz).

CATATAN

- Menu AUDIO akan menghilang saat menggunakan headphone.
- Saat mengganti MODE AV dengan headphone terhubung, perubahan hanya pada video tidak pada audio.
- Keluaran Optical Digital Audio tidak berfungsi saat headphone terhubung.
- Impedansi Headphone: 16 Ω
- Keluaran suara Maks pada headphone: 0.624 mW hingga 1.04 mW
- Ukuran jack Headphone: 0.35 cm

Menghubungkan DVI ke HDMI

Menghubungkan sinyal video digital dari perangkat eksternal ke TV menggunakan kabel DVI-HDMI seperti terlihat pada ilustrasi berikut. Untuk menghubungkan sinyal audio, gunakan kabel audio.

Pilih salah satu terminal input HDMI untuk menghubungkan. Tidak masalah gunakan yang mana saja.

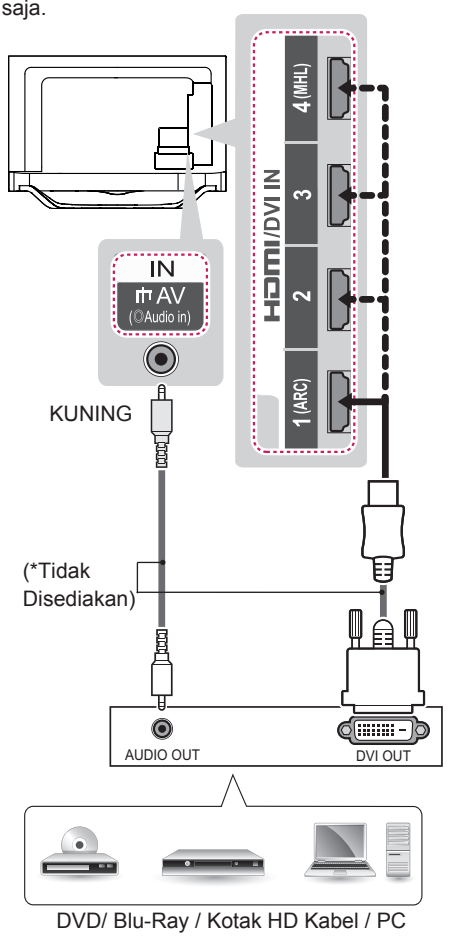

CATATAN

- Mode DOS mungkin tidak berfungsi tergantung dari video card jika Anda menggunakan kabel HDMI ke DVI.
- Saat menggunakan kabel DVI-HDMI, hanya mendukung Single Link.

Menghubungkan Komponen

Mengirimkan video analog dan sinyal audio dari perangkat eksternal ke TV. Hubungkan perangkat eksternal dan TV dengan kabel Komponen seperti yang ditunjukkan pada ilustrasi berikut.

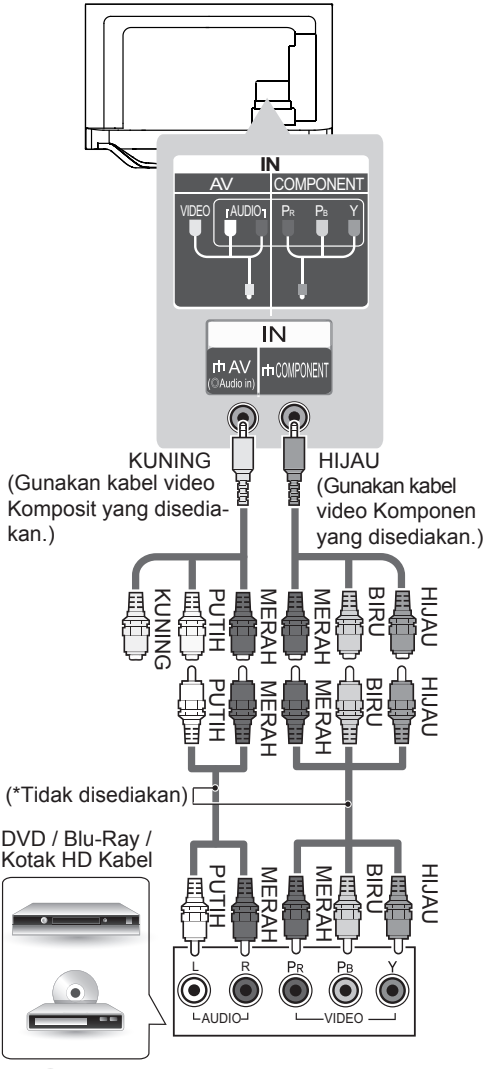

CATATAN

- Jika kabel terpasang tidak benar, mungkin akan menyebabkan gambar muncul dalam hitam dan putih atau dengan warna yang "rusak".

Menghubungkan Komposit

Mengirimkan sinyal audio dan video analog dari perangkat eksternal ke TV. Hubungkan perangkat eksternal dan TV menggunakan kabel Komposit seperti yang ditunjukkan pada ilustrasi berikut.

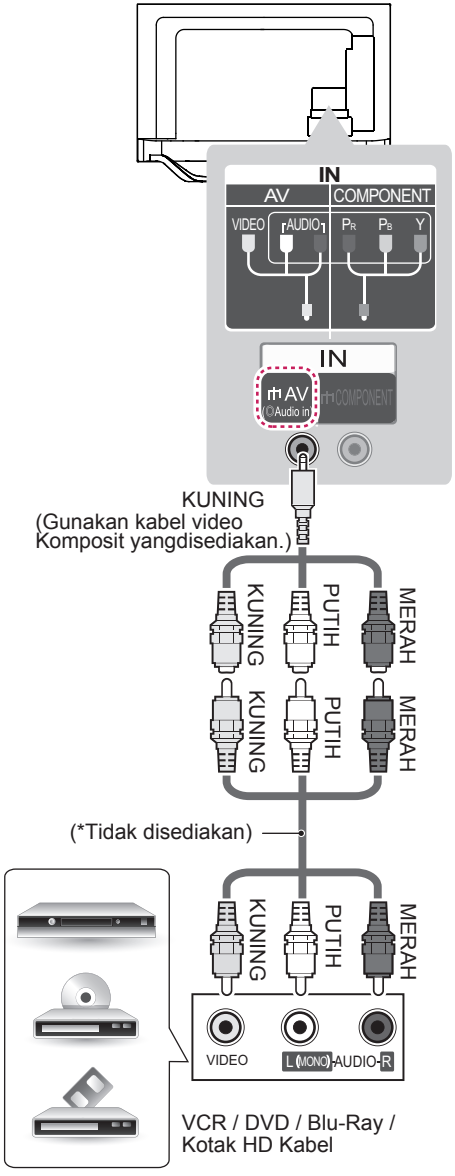

Menghubungkan Audio

Anda dapat menggunakan sistem audio eksternal untuk menggantikan speaker TV yang telah ada.

Menghubungkan Digital Audio Optik

Menghubungkan sinyal audio digital dari TV ke perangkat eksternal. Hubungkan perangkat eksternal dan TV menggunakan kabel audio optik seperti terlihat pada ilustrasi berikut.

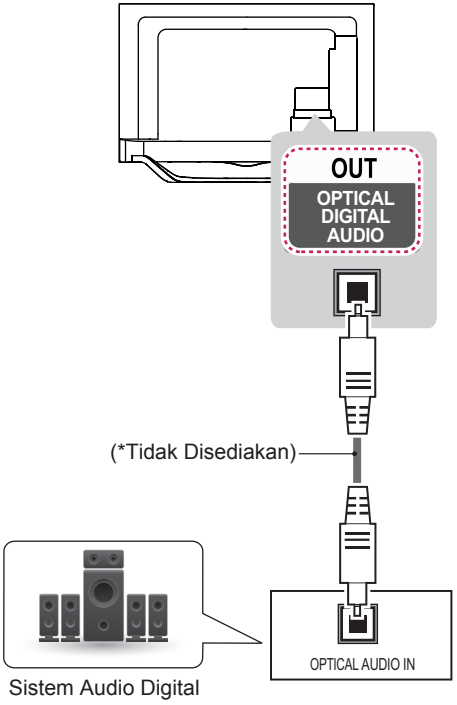

CATATAN

- Jangan mengintip ke dalam terminal output optical. Sinar lasernya dapat merusak pengelihatan anda.
- Audio dengan fungsi ACP (Audio Copy Protection) mungkin akan memblokir digital audio output.
- Jika anda menggunakan Built-in Sound bar (NB7530), atur melalui **Pengaturan ➡ SUARA ➡ Keluaran Suara ➡ Built-in Sound bar**. (Hanya LA9800-TC)

Menghubungkan USB

Menghubungkan perangkat USB seperti USB flash memory, hard drive eksternal atau USB card reader ke TV dan mengakses menu Smart Share untuk menggunakan file multimedia.

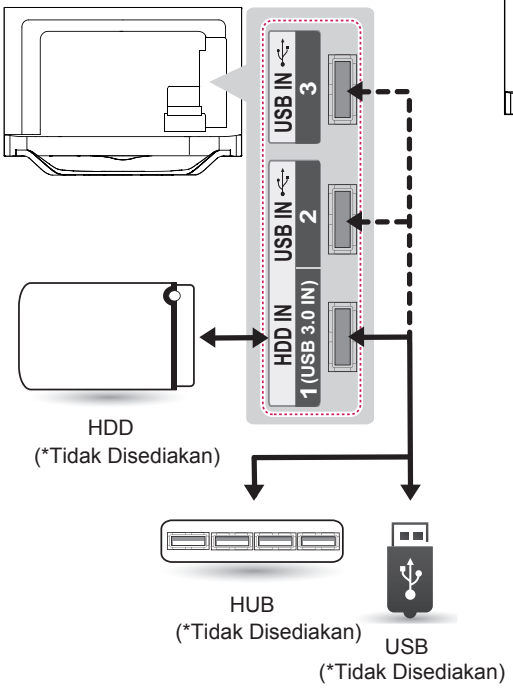

CATATAN

- Beberapa USB Hub mungkin tidak berfungsi. Jika perangkat USB tidak terdeteksi saat dihubungkan pada USB hub, hubungkan USB langsung ke terminal USB pada TV.
- Hubungkan USB anda dengan sumber daya eksternal jika dibutuhkan.

Menghubungkan MHL

Mobile High-definition Link (MHL) adalah koneksi untuk mentransmisikan sinyal audiovisual digital dari ponsel ke TV.

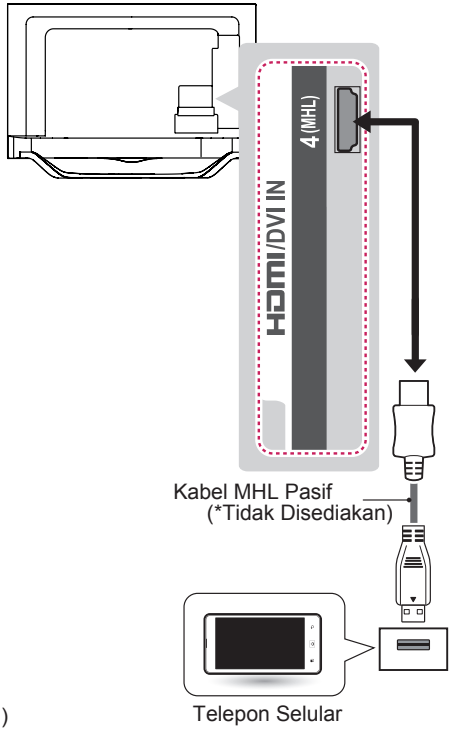

CATATAN

- Hubungkan ponsel ke terminal HDMI/DVI IN 4 (MHL) untuk menampilkan layar ponsel pada TV.
  (LA965*, LA97**, LA98** : HDMI/DVI IN 3(MHL))
- Kabel MHL Pasif diperlukan untuk menghubungkan TV dan telepon seluler.
- Hanya untuk ponsel dengan fungsi MHL.
- Beberapa aplikasi dapat dijalankan menggunakan remote kontrol.
- Untuk beberapa telepon selular yang mendukung MHL, Anda dapat mengkontrol dengan remote kontrol gerak ajaib.
- Lepaskan kabel pasif MHL dari TV saat:
  - » Fungsi MHL dinonaktifkan.
  - » Perangkat ponsel anda sudah terisi penuh(daya) pada mode standby.

REMOTE KONTROL

Deskripsi pada manual ini berdasarkan pada tombol-tombol yang terdapat pada remote kontrol. Baca panduan ini dengan baik dan gunakan TV dengan benar. Untuk mengganti baterai buka penutupnya, dan pasangkan baterai (1.5 V AAA) sesuai tanda ⊕ dan ⊖ yang terdapat pada tempat baterai, kemudian tutup kembali. Untuk melepas baterai lakukan langkah kebalikan.

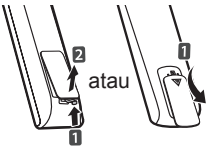

PERHATIAN

- Jangan mencampur baterai lama dengan yang baru, hal ini dapat merusak remote kontrol.
- Untuk TV Analog dan di beberapa negara, beberapa tombol remote kontrol mungkin tidak berfungsi.
- Di negara-negara tertentu remote kontrol tidak disertakan dalam paket penjualan.

Pastikan untuk mengarahkan remote kontrol ke sensor remote kontrol pada TV.

(Tergantung model)

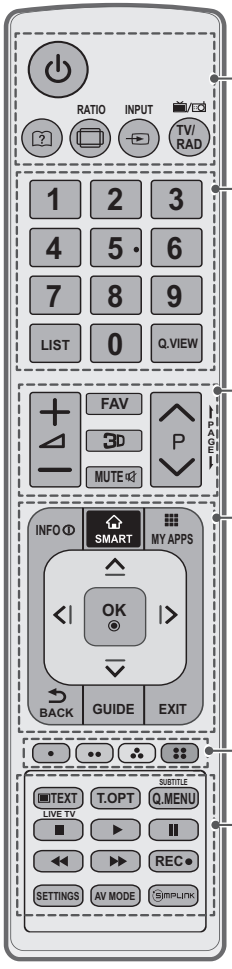

(DAYA) Menghidupkan atau mematikan TV.
(Panduan Pengguna) Melihat Panduan Pengguna.
RATIO Memilih ukuran gambar.
INPUT Mengganti sumber masukan(input).
TV/RAD Memilih program Radio, TV, atau DTV.

Tombol Angka Memasukkan Angka.
LIST Mengakses daftar program yang telah disimpan.
Q.VIEW Kembali ke program yang ditonton sebelumnya.

+ ⊿ − Mengatur tingkat suara.
FAV Mengakses daftar program favorit Anda.
3D Untuk Menonton video 3D.
MUTE Mematikan semua suara.
∧P∨ Memilih program atau saluran.
PAGE Pindah ke layar sebelumnya atau sesudahnya.

INFO Menampilkan informasi layar dan program yang sedang dilihat.
SMART Mengakses menu Smart Home.
MY APPS Menampilkan daftar Aplikasi.
Tombol Navigasi (Atas/Bawah/Kiri/Kanan) Memilih menu atau pilihan menu.
OK Memilih menu atau pilihan menu dan mengkonfirmasikan pilihan anda.
BACK Kembali ke level sebelumnya.
GUIDE Menampilkan jadwal program.
EXIT Menghilangkan semua tampilan pada layar dan kembali ke tontonan TV.

Tombol Berwarna Mengakses fungsi khusus pada beberapa menu.
(: Merah, : Hijau, : Kuning, : Biru)

TOMBOL TELETEXT (TEXT, T.OPT) Tombol ini digunakan untuk teletext.
SUBTITLE Memilih subjudul pada mode digital.
Q. MENU Mengakses menu cepat (Q.Menu).
LIVE TV Kembali ke TV LIVE.
Tombol Kontrol (■, ▶, II, ◀◀, ▶▶) Mengkontrol konten Premium, Time Machine II atau menu Smart Share atau perangkat SIMPLINK yang kompatibel (USB atau SIMPLINK atau Time Machine II).
REC ● Memulai rekaman dan menampilkan menu record.
SETTINGS Mengakses menu utama.
AV MODE Memilih mode AV.
SIMPLINK Mengakses perangkat AV yang terhubung ke kabel HDMI melalui HDMI-CEC. Membuka menu SIMPLINK.

(Tergantung model)

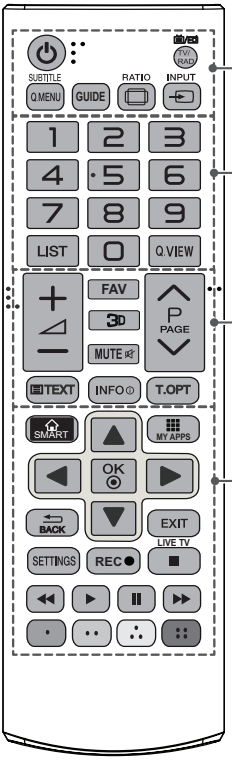

(DAYA) Menghidupkan atau mematikan TV.
TV/RAD Memilih program Radio, TV, atau DTV.
SUBTITLE Memilih subjudul pada mode digital.
Q. MENU Mengakses menu cepat (Q.Menu).
GUIDE Menampilkan jadwal program.
RATIO Memilih ukuran gambar.
INPUT Mengganti sumber masukan(input).

Tombol Angka Memasukkan Angka.
LIST Mengakses daftar program yang telah disimpan.
Q.VIEW Kembali ke program yang ditonton sebelumnya.

+ ◿ – Mengatur tingkat suara.
FAV Mengakses daftar program favorit Anda.
3D Untuk Menonton video 3D.
MUTE Mematikan semua suara.
∧P∨ Memilih program atau saluran.
∧PAGE∨ Pindah ke layar sebelumnya atau sesudahnya.
TOMBOL TELETEXT (TEXT, T.OPT) Tombol ini digunakan untuk teletext.
INFO Menampilkan informasi layar dan program yang sedang dilihat.

SMART Mengakses menu Smart Home.
MY APPS Menampilkan daftar Aplikasi.
Tombol Navigasi (Atas/Bawah/Kiri/Kanan) Memilih menu atau pilihan menu.
OK Memilih menu atau pilihan menu dan mengkonfirmasikan pilihan anda.
BACK Kembali ke level sebelumnya.
EXIT Menghilangkan semua tampilan pada layar dan kembali ke tontonan TV.
SETTINGS Mengakses menu utama.
REC ● Memulai rekaman dan menampilkan menu record.
LIVE TV Kembali ke TV LIVE.
Tombol Kontrol (■, ▶, ❚❚, ◀◀, ▶▶) Mengkontrol konten Premium, Time Machine II atau menu Smart Share atau perangkat SIMPLINK yang kompatibel (USB atau SIMPLINK atau Time Machine II).
Tombol Berwarna Mengakses fungsi khusus pada beberapa menu. (: Merah, : Hijau, : Kuning, : Biru)

REMOTE KONTROL AJAIB

Item ini hanya tersedia pada model tertentu.

Saat pesan “Baterai Remote Kontrol Ajaib Habis. Ganti Baterai.” ditampilkan, gantilah baterainya.
Untuk mengganti baterai, buka penutup baterai, ganti baterai (1.5 V AA) sesuaikan ⊕dan ⊖ dengan petunjuk yang terdapat pada tempat baterai, dan tutup kembali.
Pastikan untuk mengarahkan remote kontrol pada sensor remote kontrol pada TV.
Untuk melepas baterai lakukan langkah kebalikan.

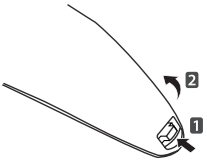

PERHATIAN

- Jangan mencampur baterai lama dengan yang baru, hal ini dapat merusak remote kontrol.
- Untuk TV Analog dan di beberapa negara, beberapa tombol remote kontrol mungkin tidak berfungsi.

(Hanya LA79**, LA86**, LA960*, LA98**)

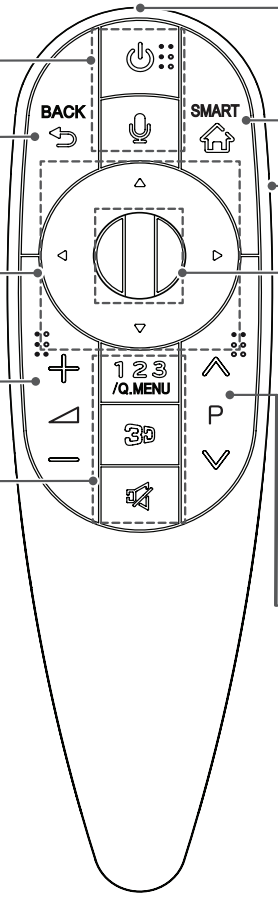

Pointer (Transmiter RF)

⏻ (DAYA)
Menyalakan atau mematikan TV.

Pengenal suara
(Tergantung model)

BACK
Kembali ke level sebelumnya.

Tombol Navigasi
(atas/bawah/kiri/kanan)
Bergulir ke menu atau menu pilihan.

+⊿−
Mengatur tingkat volume suara.

123 /Q.MENU
Mengakses menu cepat (Quick Menu).
Mengakses Remote Layar termasuk tombol angka dan tombol berwarna.

3D
Untuk Menonton video 3D.

MUTE
Mematikan semua suara.

SMART
Mengakses menu Smart Home.

Lampu menyala/mati
Menyalakan atau mematikan lampu. Jika anda atur ke ON, lampu akan mati secara otomatis dalam 5 detik.

Roda(OK)
Memilih menu atau menu pilihan dan mengkonfirmasi masukan pilihan Anda. Memilih program-program. yang telah disimpan. Jika Anda menekan tombol navigasi ketika pointer ada di layar, pointer akan menghilang, dan Remote Kontrol Ajaib akan bekerja seperti remote kontrol biasa. Untuk memunculkan pointer kembali, goyangkan Remote Kontrol Ajaib beberapa kali.

∧P∨
Memilih program atau saluran yang telah disimpan.

(Hanya LA965*, LA97**)

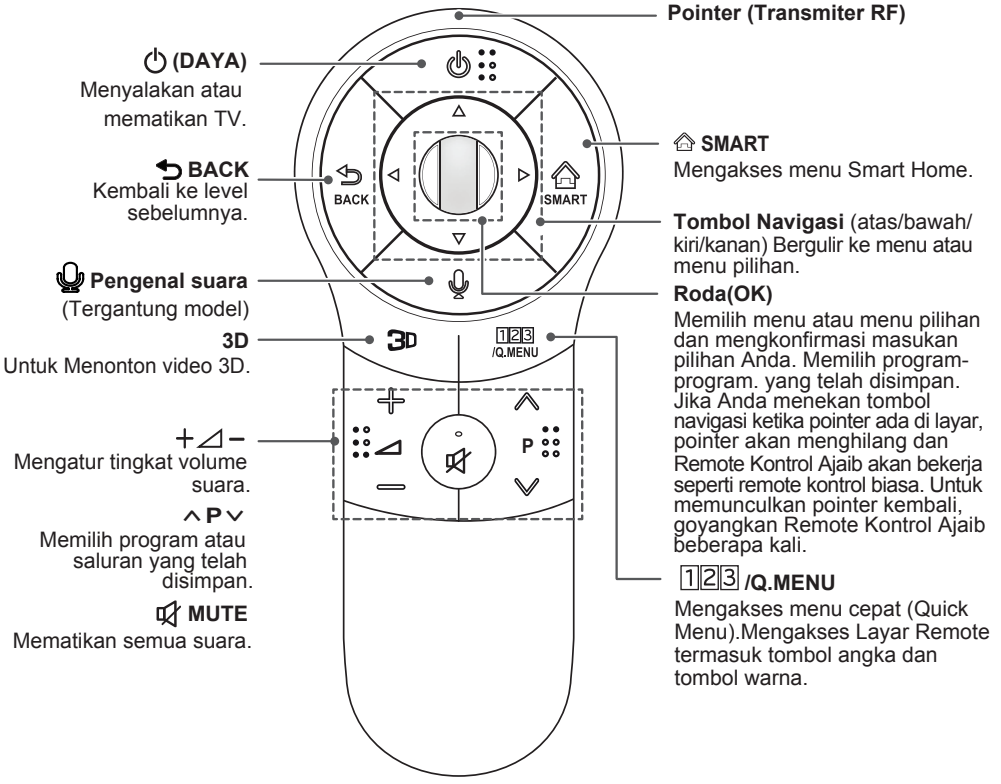

Pengenal suara (Tergantung model)
Koneksi jaringan dibutuhkan untuk menggunakan fungsi pengenal suara.
Kecepatan mengenal suara dapat bervariasi tergantung pada karakter pengguna (suara, pengucapan, intonasi dan kecepatan bicara) dan keadaan lingkungan (kebisingan dan volume TV).

1 Tekan tombol pengenal suara.
2 Bicaralah saat tampilan jendela suara muncul pada sisi kiri layar TV.

- Pengenalan suara dapat gagal saat anda berbicara terlalu cepat atau lambat.
- Gunakan remote kontrol ajaib dalam jarak tidak lebih dari 10 cm dari wajah anda.

Memasangkan Remote Kontrol Ajaib

Penting untuk 'memasangkan' (mendaftar) remote kontrol ajaib ke TV Anda sebelum digunakan.

Cara Memasangkan Remote Kontrol Ajaib

	1 Untuk memasangkan secara, otomatis, hidupkan TV dan tekan tombol **Roda (OK).** Jika pemasangan selesai, akan muncul pesan pemberitahuan pada layar. 2 Jika pemasangan gagal, matikan TV dan hidupkan kembali, dan tekan tombol **Roda(OK)** untuk menyelesaikan.

Cara Pemasangan Ulang Remote Kontrol Ajaib

BACK ⮌ **SMART** ⌂	1 Tekan dan tahan tombol ⮌ **BACK** dan **SMART**⌂ bersamaan selama 5 detik untuk mereset, dan pasangkankembali sesuai “Cara Memasangkan Remote Kontrol Ajaib” di atas. 2 Untuk pemasangan ulang RemoteKontrol Ajaib, tekan tombol **BACK** ⮌ selama 5 detik mengarah pada TV Jika pemasangan selesai,akan muncul pesan pemberitahuan pada layar.

Cara Menggunakan Remote Kontrol Ajaib

	1 Jika pointer menghilang, gerakkan Remote Kontrol Ajaib ke kiri atau kanan secara perlahan. Pointer akan muncul otomatis pada layar. » Jika pointer tidak digunakan dalam beberapa saat, pointer akan menghilang. » Anda dapat memindahkan pointer dengan mengarahkan Remote Kontrol Ajaib pada TV dan menggerakkannya ke kiri, kanan, atas atau bawah. » Jika pointer tidak bekerja dengan baik, diamkan Remote Kontrol Ajaib selama 10 detik kemudian gunakan kembali.

❶	Jika Anda menekan tombol Roda(OK) pada Remote Kontrol Ajaib, tampilan berikut akan muncul Menunjukkan informasi program yang sedang tampil pada layar.
❷	Anda dapat memilih menu More.

Pemberitahuan Ketika Menggunakan Remote Kontrol Ajaib

- Gunakan Remote Kontrol Ajaib dalam jarak komunikasi maksimal (10 m).
  Penggunaan Remote Kontrol Ajaib melewati jarak ini, atau terdapat benda yang mengha langi, menyebabkan kegagalan komunikasi.
- Kegagalan komunikasi juga dapat terjadi karena pengaruh perangkat sekitar. Perangkat elektrik seperti oven microwave atau produk LAN nirkabel dapat menyebabkan gangguan, karena menggunakan pita frekuensi (2.4 GHz), sama seperti yang digunakan Remote Kontrol Ajaib.
- Remote Kontrol Ajaib dapat rusak atau tidak dapat digunakan jika terjatuh atau tertimpa benda yang berat.
- Jagalah agar tidak membentur perkakas ataupun orang lain di sekitar Anda, saat menggunakan Remote Kontrol Ajaib.
- Pabrikan dan jasa pemasangan tidak menjaminkeamanan/kesehatan pengguna, jika terjadi gangguan yang diakibatkan gelombang elektrik karena pemasangan perangkat nirkabel ini.
- Disarankan agar Titik Akses (Access Point -AP) diletakkan 1 m atau lebih dari 1 m dari TV. Jika Titik Akses diletakkan kurang dari 1 m, Remote Kontrol Ajaib mungkin tidak bekerja dengan baik karena gangguan frekuensi.

INDONESIA

MENGGUNAKAN PANDUAN PENGGUNA

Panduan pengguna memungkinkan Anda untuk lebih mudah mengakses detil informasi TV.

1 Tekan tombol **SMART** untuk mengakses menu Smart home.
2 Pilih **Panduan Pengguna** dan tekan **Roda(OK)**.

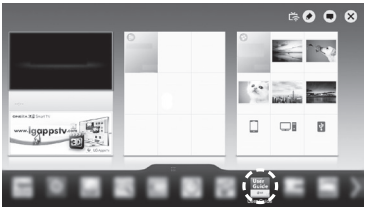

Panduan Pengguna

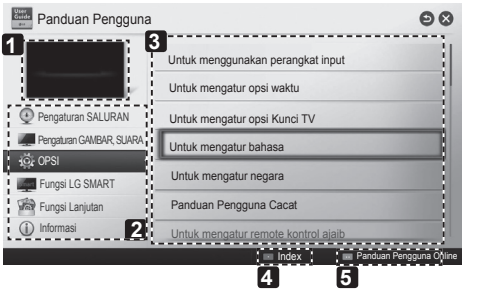

1 Menampilkan program saat ini atau layar sumber masukan.

2 Untuk memilih kategori yang Anda inginkan.

3 Untuk memilih Item yang Anda inginkan. Anda dapat menggunakan ∧/∨(tombol Navigasi) untuk berpindah halaman.

4 Untuk menelusuri penjelasan fungsi dari index yang Andainginkan.

5 Menyediakan informasi detil mengenai fungsiTV Smart LG saat tersambung ke internet. (Mungkin tidak tersedia tergantung pada negara/bahasa.)

CATATAN

- Anda juga dapat mengakses panduan pengguna dengan menekan **(Panduan Pengguna)** pada remote kontrol. (Tergantung model)

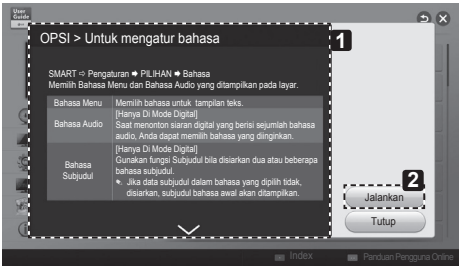

1 Menampilkan penjelasan menu yang dipilih Anda dapat menggunakan∧/∨(tombol Navigasi) untuk berpindah halaman.

2 Berpindah secara langsung ke menu yang dipilih dari Panduan Pengguna.

PERAWATAN

Membersihkan TV Anda

Bersihkan TV Anda secara teratur untuk menjaga performa terbaik dan memperpanjang usia.

PERHATIAN

- Matikan daya, cabut kabel daya dan semua kabel terlebih dahulu sebelum membersihkan.
- Jika TV tidak digunakan untuk waktu yang lama, cabut kabel daya dari terminal dinding untuk mencegah kemungkinan kerusakan akibat petir atau atau kenaikan tegangan.

Layar, Bingkai, Penutup dan Dudukan

- Untuk menghilangkan kotoran ringan atau debu, usap penutup menggunakan kain kering, bersih dan lembut.
- Untuk menghilangkan kotoran yang lebih besar usap permukaan TV dengan kain lembut yang dibasahi terlebih dahulu dengan air bersih hingga lembab. Kemudian usap segera menggunakan kain kering.

PERHATIAN

- Hindari menyentuh layar setiap saat, karena ini dapat menyebabkan kerusakan pada layar
- Jangan mendorong, menggosok, atau memukul permukaan layar dengan kuku jari Anda atau objek yang tajam, hal ini dapat mengakibatkan goresan dan kerusakan gambar.
- Jangan menggunakan bahan kimia, hal ini dapat merusak produk.
- Jangan menyemprotkan cairan pada permukaan TV. Jika air masuk ke dalam TV, dapat menyebabkan kebakaran, kejutan listrik atau kerusakan.

Kabel Daya

Bersihkan kotoran atau debu yang menumpuk pada kabel daya secara berkala.

PENYELESAIAN MASALAH

Masalah	Penyelesaian
TV tidak dapat dikontrol dengan remote kontrol.	• Periksa sensor remote kontrol pada TV, ulangi sekali lagi. • Periksa apakah ada benda yang menghalangi sensor dan Remote Kontrol • Periksa apakah baterai masih berfungsi dan benar posisinya (⊕ ke ⊕, ⊖ ke ⊖)
Tidak ada gambar dan tidak ada suara	• Periksa apakah TV telah dihidupkan • Periksa apakah kabel daya telah dihubungkan ke terminal daya. • Periksa apakah ada masalah pada terminal daya, dengan mencoba produk lain.
TV tiba-tiba mati	• Periksa pengaturan kontrol daya. Daya mungkin terputus. • Periksa apakah fitur Pewaktu Mati sedang diaktifkan. • Jika tidak ada sinyal saat TV dihidupkan, TV akan secara otomatis mati setelah 15 menit dalam keadaan tersebut.
Saat menghubungkan ke PC (HDMI DVI), Tidak ada sinyal' atau muncul 'Invalid Format'	• Matikan dan hidupkankan TV dengan menggunakan remote kontrol. • Ulangi menghubungkan kabel HDMI. • Nyalakan ulang (Restart) PC dengan keadaan TV hidup (on).

INFORMASI LINGKUNGAN

(Hanya India)

WEEE

Pembuangan peralatan Anda yang sudah lama

1. Ketika ada simbol tempat sampah disilang tertera pada produk, itu berarti bahwa produk itu tercakup oleh aturan e-waste (Manajemen dan Penanganan), 2011.
2. Semua produk kelistrikan dan elektronik harus dibuang secara terpisah dari aliran limbah kota melalui fasilitas yang ditunjuk oleh pemerintah atau pihak berwenang setempat.
3. Membuang alat lama Anda akan membantu mencegah timbulnya hal negatif untuk lingkungan dan kesehatan manusia.
4. Untuk informasi lebih jelas tentang pembuangan alat lama Anda, hubungi kantor layanan pembuangan limbah dikota Anda atau toko dimana Anda membeli produk.
5. Produk ini tidak mengandung zat-zat berbahaya yang ditentukan dalam peraturan 13 (1) dan (2) dari (Manajemen dan Penanganan), 2011.

SPESIFIKASI

Spesifikasi Modul LAN Nirkabel (TWFM-B006D)	
Standar	IEEE802.11a/b/g/n
Jangkauan Frekuensi	2400 hingga 2483.5 MHz 5150 hingga 5250 MHz 5725 hingga 5850 MHz (selain EU)
Daya Keluaran (Maks.)	802.11a: 11 dBm 802.11b: 14 dBm 802.11g: 10.5 dBm 802.11n - 2.4GHz: 11 dBm 802.11n - 5GHz: 12.5 dBm
Spesifikasi Modul Bluetooth (BM-LDS401)	
Standar	Versi Bluetooth 3.0
Jangkauan Frekuensi	2400 ~ 2483.5 MHz
Daya Keluaran (Maks.)	10 dBm atau lebih rendah

- Karena pita saluran pada tiap negara mungkin berbeda, Pengguna tidak dapat mengganti atau mengatur frekuensi pengoperasian, produk ini diatur sesuai tabel frekuensi regional.

CE 0197

Spesifikasi produk ini mungkin berubah tanpa pemberitahuan sebelumnya untuk meningkatkan fungsi produk. Untuk Tegangan dan Konsumsi daya , lihat label yang menempel pada produk.

MODEL		47LA79**	55LA79**
		47LA7900-TA 47LA790Y-TA	55LA7900-TA 55LA790Y-TA
Dimensi (P x T x L)	Dengan Dudukan (mm)	1077.0 x 690.0 x 285.0	1247.0 x 789.0 x 326.0
	Tanpa Dudukan (mm)	1077.0 x 625.0 x 34.1	1247.0 x 722.0 x 34.1
Berat	Dengan Dudukan (kg)	18.5	25.3
	Tanpa Dudukan (kg)	16.8	23.0
Kebutuhan Daya		AC 100-240 V~ 50 / 60 Hz	AC 100-240 V~ 50 / 60 Hz

MODEL		42LA86**	47LA86**	55LA86**
		42LA8610-TA 42LA8600-TA 42LA861Y-TA 42LA860Y-TA	47LA8610-TA 47LA8600-TA 47LA861Y-TA 47LA860Y-TA	55LA8610-TA 55LA8600-TA 55LA861Y-TA 55LA860Y-TA
Dimensi (P x T x L)	Dengan Dudukan (mm)	948.0 x 631.0 x 269.0	1059.0 x 694.0 x 269.0	1229.0 x 788.0 x 316.0
	Tanpa Dudukan (mm)	948.0 x 562.0 x 35.1	1059.0 x 625.0 x 35.1	1229.0 x 721.0 x 35.1
Berat	Dengan Dudukan (kg)	15.6	19.3	26.2
	Tanpa Dudukan (kg)	13.5	17.2	23.4
Kebutuhan Daya		AC 100-240 V~ 50 / 60 Hz	AC 100-240 V~ 50 / 60 Hz	AC 100-240 V~ 50 / 60 Hz

MODEL		60LA86**	70LA86**
		60LA8610-TA 60LA8600-TA 60LA861Y-TA 60LA860Y-TA	70LA8610-TA 70LA8600-TA 70LA861Y-TA 70LA860Y-TA
Dimensi (P x T x L)	Dengan Dudukan (mm)	1338.0 x 850.0 x 316.0	1582.0 x 997.0 x 401.0
	Tanpa Dudukan (mm)	1338.0 x 782.0 x 35.1	1582.0 x 922.0 x 57.9
Berat	Dengan Dudukan (kg)	30.5	46.1
	Tanpa Dudukan (kg)	27.7	42.1
Kebutuhan Daya		AC 100-240 V~ 50 / 60 Hz	AC 100-240 V~ 50 / 60 Hz

MODEL		47LA960*	55LA960*
		47LA9600-TA 47LA960Y-TA	55LA9600-TA 55LA960Y-TA
Dimensi (P x T x L)	Dengan Dudukan (mm)	1050.0 x 684.0 x 266.0	1220.0 x 781.0 x 305.0
	Tanpa Dudukan (mm)	1050.0 x 616.0 x 31.2	1220.0 x 712.0 x 31.5
Berat	Dengan Dudukan (kg)	15.5	21.0
	Tanpa Dudukan (kg)	13.6	18.4
Kebutuhan Daya		AC 100-240 V~ 50 / 60 Hz	AC 100-240 V~ 50 / 60 Hz

MODEL		55LA965*	65LA965*
		55LA9650-TA 55LA965Y-TA	65LA9650-TA 65LA965Y-TA
Dimensi (P x T x L)	Dengan Dudukan (mm)	1234.0 x 790.0 x 261.0	1455.0 x 912.0 x 294.0
	Tanpa Dudukan (mm)	1234.0 x 755.0 x 41.9	1455.0 x 881.0 x 43.5
Berat	Dengan Dudukan (kg)	26.1	36.8
	Tanpa Dudukan (kg)	24.6	35.0
Kebutuhan Daya		AC 100-240 V~ 50 / 60 Hz	AC 100-240 V~ 50 / 60 Hz

MODEL		55LA97**	65LA97**	84LA98**
		55LA9700-TA 55LA970Y-TA	65LA9700-TA 65LA970Y-TA	84LA9800-TA 84LA9800-TC 84LA980Y-TA 84LA980Y-TC
Dimensi (P x T x L)	Dengan Dudukan (mm)	1230.0 x 781.0 x 274.0	1451.0 x 910.0 x 325.0	1916.0 x 1214.0 x 399.0
	Tanpa Dudukan (mm)	1230.0 x 714.0(*743.0) x 40.2	1451.0 x 838.0(*868.0) x 40.8	1916.0 x 1120.0 x 39.9
Berat	Dengan Dudukan (kg)	31.0	44.2	81.7
	Tanpa Dudukan (kg)	27.9	40.6	70.4
Kebutuhan Daya		AC 100-240 V~ 50 / 60 Hz	AC 100-240 V~ 50 / 60 Hz	AC 100-240 V~ 50 / 60 Hz

* : Speaker geser dalam keadaan terbuka

KondisiLingkungan	Suhu Operasi	0 °C hingga 40 °C
	Kelembaban Operasi	Kurang dari 80 %
	Suhu Penyimpanan	-20 °C hingga 60 °C
	Kelembaban Penyimpanan	Kurang dari 85 %

	TV Digital (Tergantung negara)	TV Analog (Tergantung negara)
Sistem Televisi	DVB-T	PAL B/B, PAL B/G, PAL D/K, PAL-I SECAM B/G, SECAM D/K NTSC-M
Cakupan Program	VHF, UHF	VHF, UHF, CATV
Jumlah maksimum program yang dapat disimpan	DVB-T & TV Analog : 1,500	
Impedansi Antena Luar	75 Ω	

Mode HdMI/dvI-dTv didukung

Resolusi	Frekuensi Horisontal (kHz)	Frekuensi Vertikal (Hz)
640x480	31.469 31.5	59.94 60
720x480	31.469 31.5	59.94 60
720x576	31.25	50
1280x720	37.5 44.96 45	50 59.94 60
1920x1080	33.72 33.75 28.125 26.97 27 33.716 33.75 56.25 67.43 67.5	59.94 60 50 23.97 24 29.976 30.00 50 59.94 60
3840x2160 (Hanya LA965*, LA97**, LA98**)	53.95 54 56.25 61.43 67.5	23.976 24.00 25.00 29.970 30.00

Mode HdMI/dvI-PC didukung

Resolusi	Frekuensi Horisontal (kHz)	Frekuensi Vertikal (Hz)
640x350	31.468	70.09
720x400	31.469	70.08
640x480	31.469	59.94
800x600	37.879	60.31
1024x768	48.363	60.00
1152x864	54.348	60.053
1360x768	47.712	60.015
1280x1024	63.981	60.020
1920x1080	67.50	60.00
3840x2160 (Hanya LA965*, LA97**, LA98**)	54 56.25 67.5	24.00 25.00 30.00

- Mungkin dapat terjadi jeda video/suara saat memutar konten ultra HD (resolusi : 3840 x 2160) pada komputer anda, tergantung pada spesifikasi komputer .

Informasi Terminal Input Komponen

Terminal komponen Pada TV	Y	P_B	P_R

Terminal output video pada DVD player	Y	P_B	P_R
	Y	B-Y	R-Y
	Y	Cb	Cr
	Y	Pb	Pr

Sinyal	Komponen
480i/576i	O
480p/576p	O
720p/1080i	O
1080p	O (Hanya 50 Hz / 60 Hz)

Mode 3D yang Didukung (Hanya model 3D)

- Video, dengan masukan seperti media konten dibawah akan diubah ke 3D secara otomatis.

Mode 3D yang Didukung Otomatis				
Masukan	Sinyal	Frekuensi Horisontal (kHz)	Frekuensi Vertikal (Hz)	Format Video 3D yang Dapat Diputar
HDMI	640 X 480	31.469 / 31.5	59.94 / 60	Atas & Bawah, Berdampingan (Setengah), Berdampingan(Penuh)
		62.938 / 63		Kemasan Bingkai, Garis Alternatif
	480p	31.469 / 31.5		Atas & Bawah, Berdampingan (Setengah), Berdampingan(Penuh)
		62.938 / 63		Kemasan Bingkai, Garis Alternatif
	576p	31.25	50	Atas & Bawah, Berdampingan (Setengah), Berdampingan(Penuh)
		62.5		Kemasan Bingkai, Garis Alternatif
	720p	37.50	50	Atas & Bawah, Berdampingan (Setengah), Berdampingan(Penuh)
		44.96 / 45	59.94 / 60	
		75	50	Kemasan Bingkai, Garis Alternatif
		89.91 / 90	59.94 / 60	
	1080i	28.125	50	Atas & Bawah, Berdampingan (Setengah), Berdampingan(Penuh)
		33.72 / 33.75	59.94 / 60	
		56.25	50	Kemasan Bingkai, Garis Alternatif
		67.432 / 67.5	59.94 / 60	
	1080p	26.97 / 27	23.97 / 24	Atas & Bawah, Berdampingan (Setengah), Berdampingan(Penuh)
		28.125	25	
		33.716 / 33.75	29.976 / 30	
		43.94 / 54	23.97 / 24	Kemasan Bingkai, Garis Alternatif
		56.25	25	
		67.432 / 67.5	29.976 / 30	
		56.25	50	Atas & Bawah, Berdampingan (Setengah)
		67.432 / 67.5	59.94 / 60	
USB	1080p	33.75	30	Berdampingan (Setengah), Atas & Bawah,Papan Catur, MPO(foto), JPS(foto)
DLNA	1080p	33.75	30	

Mode 3D yang Didukung manual				
Masukan	Sinyal			Format Video 3D yang Dapat Diputar
	Resolusi	Frekuensi Horisontal (kHz)	Frekuensi Vertikal (Hz)	
DTV	HD / SD	-	-	2D ke 3D, Berdampingan(Setengah), Atas & Bawah
ATV(CVBS)	SD	-	-	
Component	HD / SD	-	-	
HDMI-PC	1024X768	48.36	60	
	1360X768	47.71		
	1920X1080	67.5		2D ke 3D, Berdampingan(Setengah), Atas & Bawah, Papan Catur, Bingkai Berurutan, Sisipan Baris, Sisipan Kolom
	3840x2160	54 56.25 67.5	24.00 25.00 30.00	2D ke 3D, Atas & Bawah(Setengah), Berdampingan(Setengah)
	Others	-	-	2D ke 3D, Berdampingan(Setengah), Atas & Bawah
HDMI-DTV	480P	31.5	60	2D ke 3D, Berdampingan(Setengah), Atas & Bawah, Papan Catur, Bingkai Berurutan, Sisipan Baris, Sisipan Kolom
	576P	31.25	50	
	720p	37.5	50	
		45	60	
	1080i	28.12	50	2D ke 3D, Berdampingan(Setengah), Atas & Bawah
		33.75	60	
	1080p	27	24	2D ke 3D, Berdampingan(Setengah), Atas & Bawah, Papan Catur, Sisipan Baris, Sisipan Kolom
		28.12	25	
		33.75	30	
		56.25	50	2D ke 3D, Berdampingan(Setengah), Atas & Bawah, Papan Catur, Bingkai Berurutan, Sisipan Baris, Sisipan Kolom
		67.5	60	
	2160p	53.95 54 56.25 61.43 67.5	23.976 24.00 25.00 29.970 30.00	2D ke 3D, Atas & Bawah(Setengah), Berdampingan(Setengah)

Mode 3D yang Didukung manual				
Masukan	Sinyal			Format Video 3D yang Dapat Diputar
	Resolusi	Frekuensi Horisontal (kHz)	Frekuensi Vertikal (Hz)	
USB ,DLNA (Film)	Dibawah704x480	-	-	2D ke 3D
	Diatas 704x480 interlaced	-	-	2D ke 3D, Berdampingan(Setengah), Atas & Bawah
	Diatas 704x480 progresif	-	50 / 60	2D ke 3D, Berdampingan(Setengah), Atas & Bawah, Papan Catur, Bingkai Berurutan, Sisipan Baris, Sisipan Kolom
	Diatas 704x480 progresif	-	Lainnya	2D ke 3D, Berdampingan(Setengah), Atas & Bawah, Papan Catur, Sisipan Baris, Sisipan Kolom
USB, DLNA (Foto)	Dibawah 320x240	-	-	2D ke 3D
	Diatas 320x240	-	-	2D ke 3D, Berdampingan(Setengah), Atas & Bawah
Miracast/ Widi	1024X768p	-	30 / 60	2D ke 3D, Berdampingan(Setengah), Atas & Bawah
	1280x720p	-	30 / 60	
	1920X1080p	-	30 / 60	
	Lainnya	-	-	2D ke 3D

Codec video [ULTRA HD] Yang Didukung

- Maksimum : 3840 X 2160 @30p
- Kecepatan transer data Maksimum
  3840 X 2160(H.264 L5.1) :
  50 Mbps (megabits /detik)
  3840 X 2160(H.265 L5.0) :
  25 Mbps (megabits /detik)

Jenis File	Codec	
.mkv / .mp4 / .ts	Video	H.264/AVC
	Audio	Dolby Digital, Dolby Digital Plus
.ts	Video	H.265(HEVC)
	Audio	Dolby Digital, Dolby Digital Plus

CATATAN

- TV software update may enable new type of H.265(HEVC) codec.
- Video files created by some encoders may not be played back.
- LG ULTRA HD TV may not be compatible with certain types of HEVC codec contents.
- Video files in formats other than the ones specified here may not be played back.
- Playback of video files stored on the USB device that do not support High Speed, may not work properly.
- Some subtitles created by users may not work properly.
- The video and subtitle files should be placed in the same folder. For subtitles to display correctly, the video and subtitle files must have the same name.
- It supports the playback through USB only.
- “ULTRA HD Upgrade Kit” may require for certain LG ULTRA HD TV to access HEVC codec contents.

LISENSI

Lisensi yang mendukung tiap model dapat berbeda. Untuk keterangan lisensi lebih rinci, kunjungi www.lg.com.

Diproduksi dibawah lisensi dari Dolby Laboratories. “Dolby” dan simbol double-D adalah merek dagang dari Dolby Laboratories.

The terms HDMI and HDMI High-Definition Multimedia interface, and the HDMI logo are trademarks or registered trademarks of HDMI Licensing LLC in the United States and other countries.

DIVX VIDEO: DivX® adalah format video digital produksi dari DivX, LLC, anak perusahaan dari Rovi Corporation. Perangkat ini bersertifikat resmi DivX Certified® untuk memutar video DivX. Kunjungi divx.com untuk informasi rinci dan perangkat lunak untuk mengkonversi file Anda ke video DivX.

DIVX VIDEO-ON-DEMAND: Perangkat dengan DivX Certified® harus didaftarkan untuk dapat memutar film DivX Video-on-Demand (VOD) yang dibeli. Untuk kode pendaftaran, terletak di bagian DivX VOD pada menu pengaturan perangkat ini. kunjungi divx.com untuk informasi lebih rinci, dan cara melakukan pendaftaran.

“DivX Certified® untuk memutar video DivX® hingga HD 1080p, termasuk konten premium.”

“DivX®, DivX Certified® dan logo terkait merupakan merek dagang dari Rovi Corporation atau anak perusahaannya, dan digunakan di bawah lisensi.”

“Dicakup oleh satu atau lebih Paten U.S. berikut :
7,295,673; 7,460,668; 7,515,710; 7,519,274”

Diproduksi dibawah lisensi dari No Paten U.S. : 5,956,674; 5,974,380; 6,487,535 & U.S. lain dan dipatenkan yang dikeluarkan seluruh dunia. DTS, Simbol & DTS dan Simbol bersama adalah merek dagang terdaftar & DTS 2.0+Digital Out adalah merek dagang dari DTS, Inc. Produk dan perangkat lunaknya. © DTS, Inc. Semua hak cipta dilindungi.

DOKUMENTASI BEBAS PERANGKAT LUNAK

Untuk mendapatkan lisensi bebas di bawah GPL, LGPL, MPL dan lisensi bebas lainnya, yang termasuk dalam produk ini, silahkan kunjungi http://opensource.lge.com .
Selain itu untuk kode lisensi, semua persyaratan lisensi yang dimaksud , peraturan garansi dan pernyataan hak cipta tersedia untuk di-unduh .
LG Electronics juga akan memberikan kode lisensi bebas dalam CD-ROM Anda, dengan biaya yang dikenakan untuk proses pendistribusian (seperti biaya dari media, penanganan dan pengiriman), kirimkan email ke opensource@lge.com. Tawaran ini berlaku selama tiga (3) tahun dari tanggal di mana Anda membeli produk.

PENGATURAN PERANGKAT KONTROL EKSTERNAL

Untuk informasi lengkap mengenai Pengaturan Perangkat Kontrol Eksternal, kunjungi www.lg.com

LG
Life's Good

PT. LG ELECTRONICS INDONESIA
Kawasan Industri MM2100 Blok G
Cikarang Barat, Bekasi, Jawa Barat 17520
INDONESIA

TANDA PENDAFTARAN

PETUNJUK PENGGUNAAN (MANUAL) DAN KARTU JAMINAN/GARANSI PURNA JUAL DALAM BAHASA INDONESIA BAGI PRODUK TELEMATIKA DAN ELEKTRONIKA
NOMOR :

P.32.LG40.01705.0313 :
47LA7900, 55LA7900
47LA790Y, 55LA790Y
42LA8600, 47LA8600, 55LA8600, 60LA8600, 70LA8600
42LA860Y, 47LA860Y, 55LA860Y, 60LA860Y, 70LA860Y
47LA9600, 55LA9600
47LA960Y, 55LA960Y
P.32.LG23.05013.0713:
42LA8610, 47LA8610, 55LA8610, 60LA8610, 70LA8610
84LA9800
P.32.LG8.05214.0713:
55LA9700, 55LA970Y, 65LA9700, 65LA970Y

Catat nomor model dan nomor seri TV Mengacu pada label di penutup belakang dan Informasikan pada dealer Anda apabila memerlukan jasa pelayanan.

MODEL _____

SERIAL _____

(Hanya DTV)

Digital Video Broadcasting