LG
Life's Good

MFL71141802
(1902-REV00)
LM55*

www.lg.com/support

PDF

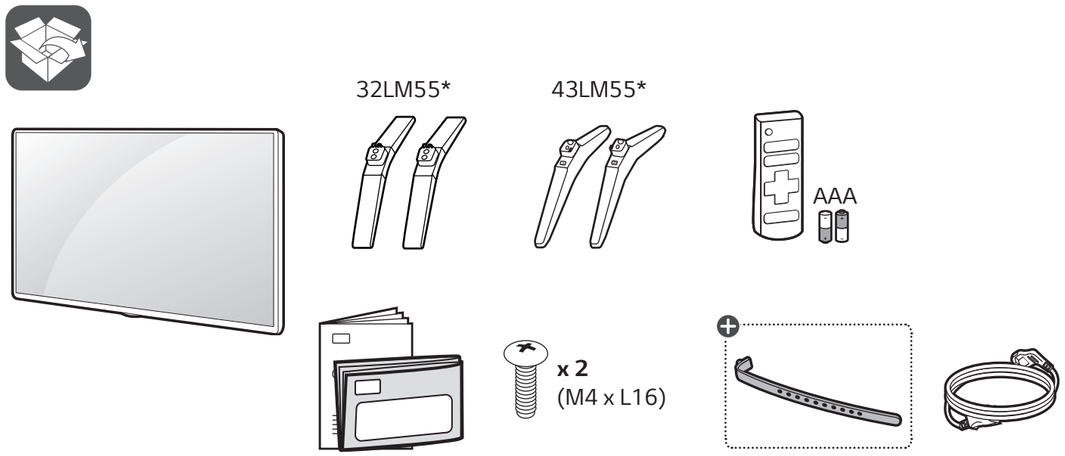

English
- Read **Safety and Regulatory.**
- For the power supply and power consumption, refer to the label attached to the product.

Deutsch
- Lesen Sie die **Sicherheitsanweisungen und Richtlinien**.
- Informationen zur Stromversorgung und zum Stromverbrauch sind dem Etikett auf dem Gerät zu entnehmen.

Français
- Lire le document **Sécurité et mesures réglementaires**.
- Reportez-vous à l'étiquette apposée sur le téléviseur pour connaître l'alimentation et la consommation électrique.

Italiano
- Leggere il manuale **Sicurezza e normative**.
- Per l'alimentazione e il consumo di energia, consultare l'etichetta applicata sul prodotto.

Español
- Leer **Seguridad y normativa**.
- Para obtener información acerca de la fuente de alimentación y el consumo de energía, consulte la etiqueta del producto.

Português
- Ler informações sobre a **Segurança e Regulamentos**.
- No que respeita à fonte de alimentação e ao consumo de energia, consulte a etiqueta mostrada no produto.

Nederlands
- **Veiligheidsinformatie en regelgeving** lezen.
- Informatie over de stroomvoorziening en het stroomverbruik vindt u op het label op het product.

Ελληνικά
- Διαβάστε τις **οδηγίες για την ασφάλεια και τους κανονισμούς**.
- Για πληροφορίες σχετικά με την τροφοδοσία και την κατανάλωση ενέργειας, δείτε την ετικέτα του προϊόντος.

Slovenščina
- Preberite **varnostne in regulativne vidike**.
- Podatke o napajanju in porabi energije si oglejte na nalepki izdelka.

Hrvatski
- Pročitajte **Sigurnost i usklađenost s propisima**.
- Informacije o napajanju i potrošnji energije potražite na oznaci koja se nalazi na proizvodu.

Shqip
- Lexoni paragrafin **"Siguria dhe rregullimi"**.
- Për ushqimin me energji dhe konsumin e energjisë, shih etiketën e ngjitur në produkt.

Bosanski
- Pročitajte dio **Sigurnost i propisi**.
- Informacije o napajanju električnom energijom i potrošnji električne energije možete pronaći na naljepnici koja se nalazi na proizvodu.

Македонски
- Прочитајте за **безбедноста и регулативата**.
- За напојувањето и потрошувачката на енергија, погледнете ја етикетата која е прикачена на производот.

Svenska
- Läs **Säkerhet och föreskrifter**.
- För strömförsörjning och strömförbrukning, se etiketten på produkten.

Magyar
- **Biztonság és szabályozás** megtekintése.
- A tápellátásra és az áramfogyasztásra vonatkozó adatok a készülékre ragasztott címkén találhatók.

Polski
- Prosimy o przeczytanie **Zasad bezpieczeństwa i uwag dotyczących przepisów.**
- Dokładne informacje o zasilaniu i zużyciu energii są umieszczone na etykiecie znajdującej się na produkcie.

Česky
- Přečtěte si část **Bezpečnost a zákonné předpisy**.
- Informace o napájení a příkonu naleznete na štítku připevněném k výrobku.

Slovenčina
- Prečítajte si **bezpečnostné a regulačné informácie**.
- Informácie o zdroji napájania a spotrebe elektrickej energie nájdete na štítku pripojenom k zariadeniu.

Română
- Consultați manualul referitor la **siguranță și reglementare**.
- Pentru sursa de alimentare și consumul de energie, consultați eticheta atașată pe produs.

Български
- Прочетете **Безопасност и регулаторни стандарти**.
- Направете справка с етикета на продукта за електрозахранването и консумацията на енергия.

Eesti
- Lugege **ohutus- ja normatiivteavet**.
- Toiteallika ja energiatarbe kohta saate teavet tootele kinnitatud märgiselt.

Lietuvių k.
- Perskaitykite **Saugos ir norminius reikalavimus**.
- Informacijos apie maitinimą ir energijos sąnaudas rasite etiketėje ant gaminio.

Latviešu
- Izlasiet sadaļu **Drošība un normatīvi**.
- Informāciju par elektroenerģijas padevi un patēriņu skatiet izstrādājumam pievienotajā etiķetē.

Srpski
- Pročitajte odeljak **Bezbednost i regulatorna pitanja**.
- Da biste saznali informacije u vezi sa napajanjem i potrošnjom energije, pogledajte oznaku na proizvodu.

Norsk
- Les **sikkerhet og forskrifter**.
- Hvis du vil ha informasjon om strømforsyning og strømforbruk, kan du se på etiketten som er festet på produktet.

Dansk
- Læs **sikkerhed og lovmæssige bestemmelser**.
- Du kan få oplysninger om strømforsyning og strømforbrug på mærket, der sidder på produktet.

Suomi
- Lue **Turvallisuus ja säännökset** -osio.
- Tietoja virtalähteestä ja virrankulutuksesta on laitteeseen kiinnitetyssä tarrassa.

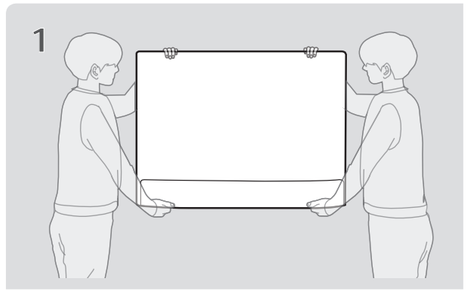

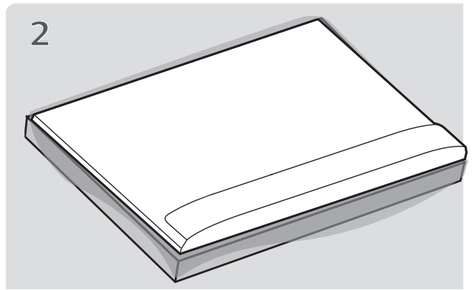

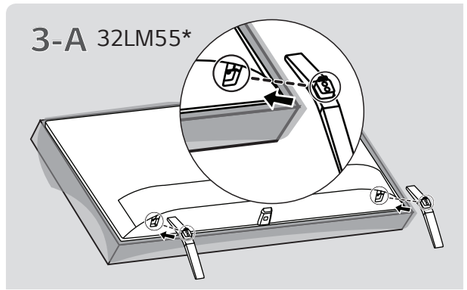

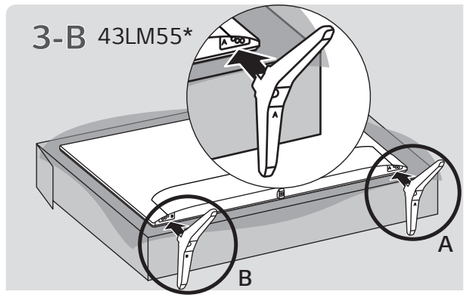

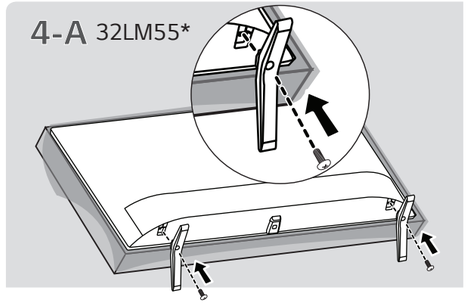

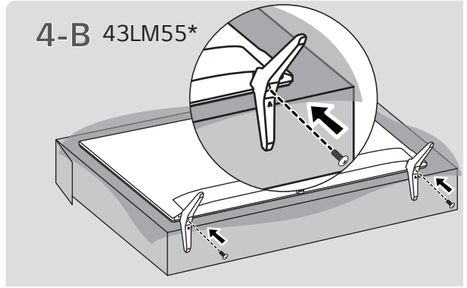

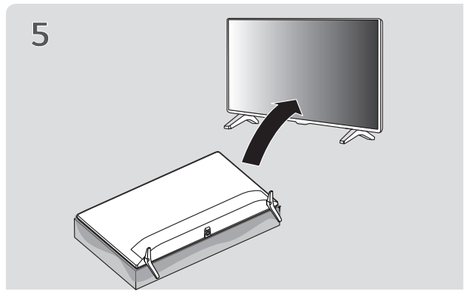

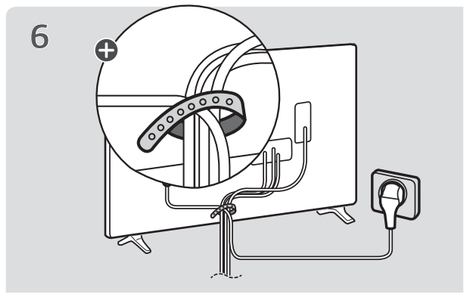

⊕ : Depending on model / Abhängig vom Modell / Selon le modèle / In base al modello / En función del modelo / Dependendo do modelo / Afhankelijk van het model / Ανάλογα με το μοντέλο / Odvisno od modela / Típusfüggő / Zależnie od modelu / Závisí na modelu / V závislosti od modelu / În funcţie de model / В зависимост от модела / Sõltub mudelist / Priklauso nuo modelio / Atkarībā no modeļa / U zavisnosti od modela / Ovisno o modelu / Në varësi të modelit / Ovisno o modelu / Во зависност од моделот / Beroende på modell / Avhengig av modell / Afhængigt af modellen / Mallin mukaan

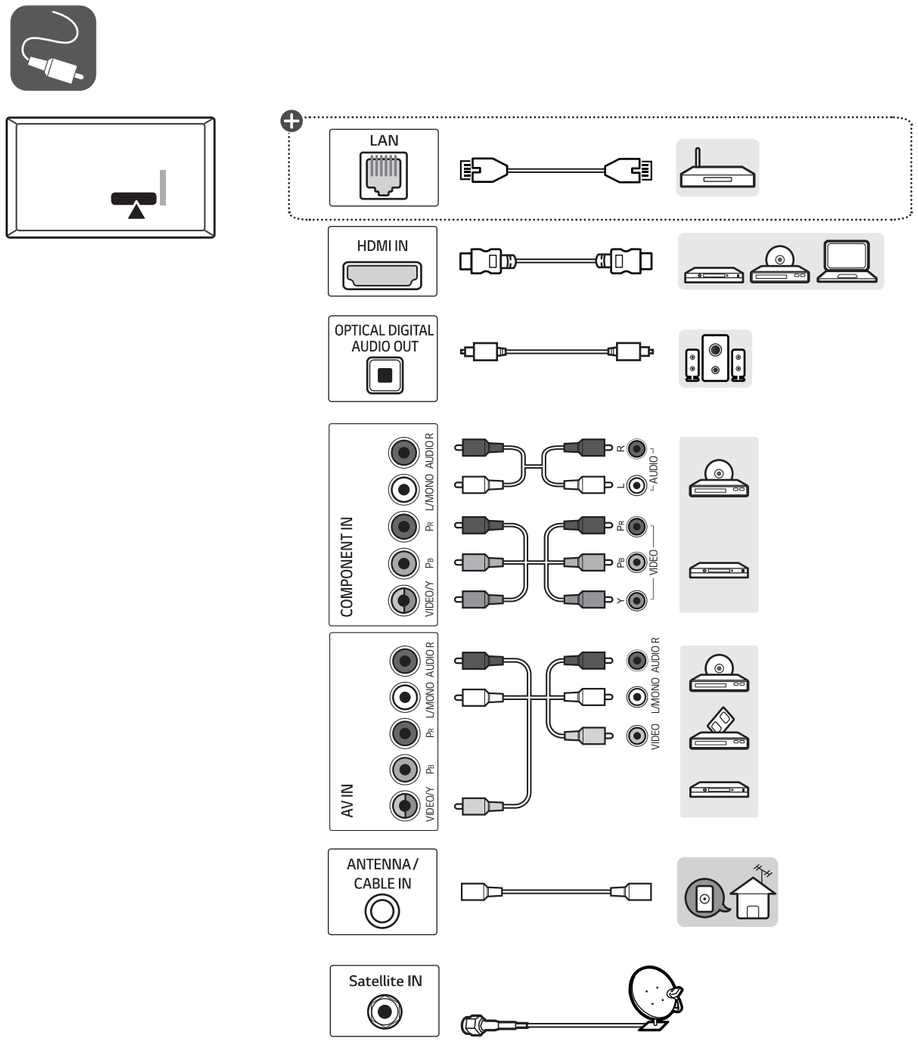

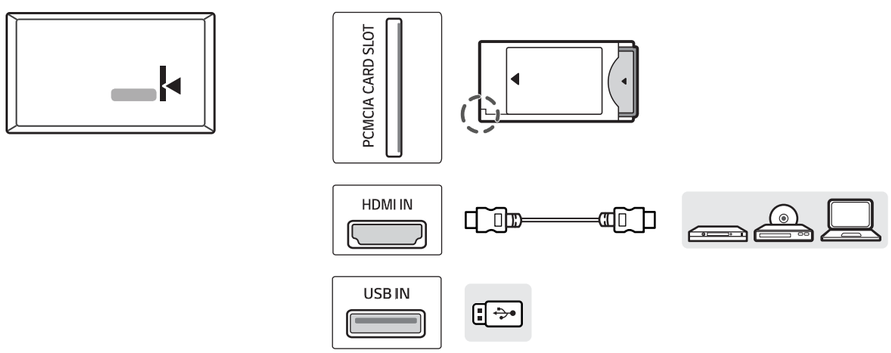

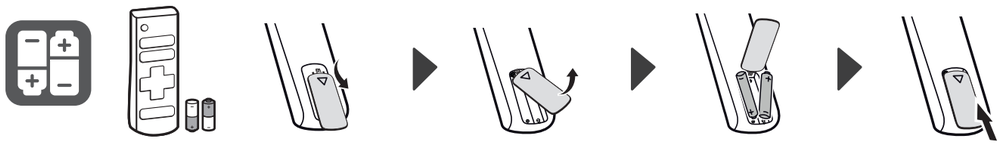

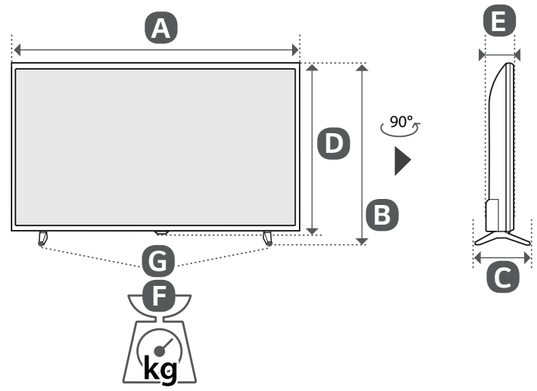

	A	B	C	D	E	F	F-G
	(mm)					(kg)	
32LM550BPLB	736	464	180	437	82.9	4.70	4.65
43LM5500PLA	977	615	187	575	80.8	8.1	8.0
Power requirement				AC 100-240 V~ 50/60 Hz			