MANUAL DEL PROPIETARIO

Señalización digital LG

(MONITOR DE SEÑALIZACIÓN)

Lea atentamente este manual antes de poner en funcionamiento el equipo y consérvelo para futuras consultas.

55VL5F 55VL7F

www.lg.com

Copyright © 2019 LG Electronics Inc. Todos los derechos reservados.

TABLA DE CONTENIDO

PRECAUCIONES DE SEGURIDAD 3

- Precauciones en la instalación del producto 3
- Precauciones relacionadas con el adaptador de ca y la alimentación eléctrica 5
- Precauciones al mover el producto 7
- Precauciones en el uso del producto 8
- Montaje en la pared 9

MONTAJE Y PREPARACIÓN 10

- Piezas 10
- Diseño vertical 11
- Retire los soportes en L antes de la instalación 11
- Método de almacenamiento para proteger el panel 12
- Guía de seguridad y precauciones para la instalación 14
- Instalación en una pared 16
- Configuración de equipo externo 18
- Instalación de pantallas en mosaico 19

CONTROL REMOTO 22

CONEXIONES 24

- Conexión a una PC 24
- Conexión de un dispositivo externo 24
- Uso de la lista de entradas 25
- Monitores en cadena 26

SOLUCIÓN DE PROBLEMAS 27

ESPECIFICACIONES DEL PRODUCTO 31

LICENCIAS 33

ADVERTENCIA - Este equipo cumple con las especificaciones de la Clase A del estándar CISPR 32. En entornos domésticos, es posible que este equipo genere interferencia de radio.

PRECAUCIONES DE SEGURIDAD

Lea estas precauciones de seguridad atentamente antes de usar el producto.

⚠ ADVERTENCIA

Si ignora el mensaje de advertencia, puede sufrir lesiones graves, accidentes o la muerte.

⚠ PRECAUCIÓN

Si hace caso omiso a los mensajes de precaución, corre el riesgo de sufrir daños leves o dañar el producto.

⚠ ADVERTENCIA

- Solo para ambientes cerrados.

Precauciones en la instalación del producto

⚠ ADVERTENCIA

- Manténgalo alejado de fuentes de calor, como las estufas eléctricas.
  - Puede producirse descarga eléctrica, incendio, falla o deformación.
- Mantenga el material de embalaje contra la humedad y el embalaje de vinilo fuera del alcance de los niños.
  - El material contra la humedad es dañino si se ingiere. Si se ingiere por accidente, provoque el vómito en la persona y acuda al hospital más cercano. Además, el embalaje de vinilo puede provocar asfixia. Manténgalo fuera del alcance de los niños.
- No coloque objetos pesados ni se siente encima del producto.
  - Si el producto se cae o se golpea, usted puede resultar herido. Los niños deben prestar especial atención.
- Preste atención a los cables de señal o de alimentación que se encuentren en medio del paso.
  - Los transeúntes pueden tropezarse o caer, lo que puede provocar descarga eléctrica, incendio, falla del producto o lesiones.
- Instale el producto en un lugar limpio y seco.
  - El polvo y la humedad pueden provocar descarga eléctrica, incendio o daño en el producto.
- Si detecta olor a humo u otro tipo de olor, o escucha un sonido extraño, desenchufe el cable de alimentación y comuníquese con el centro de servicio.
  - Si continúa utilizando el producto sin tomar las medidas adecuadas, puede producirse descarga eléctrica o incendio.
- Si se le cae el producto o se rompe la caja, apáguelo y desenchufe el cable de alimentación.
  - Si continúa utilizando el producto sin tomar las medidas adecuadas, puede producirse descarga eléctrica o incendio. Comuníquese con el centro de servicio.

- No deje caer objetos encima ni golpee el producto. No arroje juguetes u objetos a la pantalla del producto.
  - Esto puede provocar lesiones en la persona, problemas en el producto y dañar la pantalla.
- No deje caer el producto cuando esté conectándolo con un dispositivo externo.
  - Esto podría causar lesiones o dañar el producto.
- Cuando lo conecte con un dispositivo de juego, mantenga una distancia de cuatro veces el tamaño diagonal de su pantalla.
  - Si el producto se cae por tener un cable corto, esto podría causar lesiones o dañar el producto.
- Dejar una imagen fija en la pantalla durante un período prolongado puede dañar la pantalla y provocar la retención de imagen. Para usar el producto durante un período prolongado, use un protector de pantalla en la computadora o utilice la función de prevención de imagen residual del producto, y cuando no esté en uso, apáguelo. La retención de imagen y los problemas relacionados no están cubiertos por la garantía de este producto.
- NO instale este producto en una pared donde haya un alto riesgo de exposición a aceite o niebla de aceite.
  - Esto puede dañar el producto y hacer que se caiga.

⚠ PRECAUCIÓN

- Asegúrese de que los orificios de ventilación del producto no estén bloqueados. Instale el producto en un lugar lo suficientemente amplio (a más de 100 mm de la pared).
  - Si instala el producto demasiado cerca de la pared, puede deformarse o incendiarse debido al calor interno.
- No bloquee el orificio de ventilación del producto con manteles o cortinas.
  - El producto puede deformarse o provocar un incendio debido al sobrecalentamiento interior.
- Instale el producto en un lugar estable y plano en el que no pueda caerse.
  - Si el producto se cae, puede romperse o usted puede resultar herido.
- Instale el producto alejado de la interferencia electromagnética.
- Mantenga el producto alejado de la luz solar directa.
  - El producto puede dañarse.
- Si instala el producto en un lugar que no cumpla con las condiciones recomendadas, podría ocasionar daños graves en la calidad de imagen, la vida útil y la apariencia del producto. Antes de hacer la instalación, verifique con LG o con un instalador calificado. Esta precaución aplica para lugares donde haya abundancia de polvo fino o niebla de aceite, se utilicen sustancias químicas, la temperatura sea muy alta o muy baja, la humedad sea muy alta o el producto vaya a permanecer encendido durante períodos prolongados (aeropuertos y estaciones de tren), el incumplimiento invalidará la garantía.
- No instale el producto en un área con poca ventilación (por ejemplo, en una estantería o armario) o en exteriores, y evite colocarlo sobre almohadones o alfombras.
- Además, no lo instale donde haya objetos que generen calor, como equipos de iluminación.

Precauciones relacionadas con el adaptador de ca y la alimentación eléctrica

⚠ ADVERTENCIA

- Si ingresa cualquier tipo de sustancia extraña o agua al producto (TV, monitor, cable de alimentación o adaptador de ca), desconecte inmediatamente el cable de alimentación y comuníquese con el centro de servicio.
  - En caso contrario, se podría ocasionar un incendio o una descarga eléctrica debido al daño del producto.
- No toque el cable de alimentación ni el adaptador de ca con las manos húmedas. Si los polos del enchufe están húmedos o tienen polvo, límpielos y séquelos antes de utilizarlos.
  - De lo contrario, podría ocasionar un incendio o una descarga eléctrica.
- Asegúrese de insertar completamente el cable de alimentación en el adaptador de ca
  - Si no está bien conectado, la mala conexión podría ocasionar un incendio o una descarga eléctrica.
- Asegúrese de utilizar los cables de alimentación y adaptadores de ca proporcionados o aprobados por LG Electronics, Inc.
  - El uso de productos no aprobados podría ocasionar un incendio o una descarga eléctrica.
- Cuando desenchufe el cable de alimentación, siempre tírelo desde el enchufe. No doble el cable de alimentación con fuerza excesiva.
  - El cable de corriente podría dañarse, lo cual puede producir descargas eléctricas o incendios.
- Tenga cuidado de no pisar ni colocar objetos pesados (aparatos electrónicos, ropa, etc.) sobre el cable de alimentación o el adaptador de ca. Tenga cuidado de no dañar el cable de alimentación ni el adaptador de ca con objetos afilados.
  - Los cables de alimentación dañados pueden ocasionar un incendio o una descarga eléctrica.
- Nunca desarme, repare ni modifique el cable de alimentación o el adaptador de ca.
  - Esto podría ocasionar un incendio o una descarga eléctrica.
- Asegúrese de enchufar el cable de alimentación a la conexión a tierra.
  - Puede electrocutarse o resultar herido.
- Utilice únicamente el voltaje especificado.
  - El producto puede dañarse o usted podría electrocutarse.
- En caso de truenos y relámpagos, jamás toque el cable de alimentación o el cable de señal, pues podría ser muy peligroso.
  - Puede provocar una descarga eléctrica.
- No conecte varios cables de extensión, electrodomésticos o estufas eléctricas a una sola toma de corriente. Utilice un tomacorriente con terminal de tierra diseñado para uso exclusivo con la computadora.
  - El sobrecalentamiento podría provocar un incendio.
- No toque el conector de alimentación con las manos mojadas. Además, si las clavijas del cable están mojadas o cubiertas de polvo, seque el conector de alimentación por completo o retire el polvo.
  - Puede electrocutarse debido al exceso de humedad.

- Si no va a utilizar el producto durante un período prolongado, desenchufe el cable de alimentación del producto.
  - El polvo sobre el producto puede provocar un incendio y el deterioro del aislamiento puede provocar fuga o descarga eléctrica o un incendio.
- Conecte el cable de alimentación por completo.
  - Si el cable de alimentación no se conecta por completo, puede generarse un incendio.
- No inserte un conductor (como un palillo de metal) en un extremo del cable de alimentación mientras el otro extremo esté conectado al terminal de entrada que se encuentra en la pared. Además, no toque el cable de alimentación inmediatamente después de enchufarlo al terminal de entrada de la pared.
  - Puede electrocutarse.
- El conector del aparato se utiliza como el dispositivo de desconexión.
- Asegúrese de que el dispositivo esté instalado cerca del tomacorriente de la pared al cual está conectado y que se acceda fácilmente al tomacorriente.
- Mientras la unidad esté conectada al tomacorriente de pared de ca no se desconectará de la fuente de alimentación de ca aunque el aparato esté apagado.

⚠ PRECAUCIÓN

- Asegúrese de mantener el tomacorriente, el adaptador de ca y los polos del enchufe libres de polvo y otras partículas.
  - Esto podría provocar un incendio.
- No desenchufe el cable de alimentación mientras el producto esté en uso.
  - Una descarga eléctrica puede dañar el producto.
- Utilice únicamente el cable de alimentación incluido con la unidad. Si utiliza otro cable de alimentación no proporcionado por el fabricante, asegúrese de que esté certificado según las normas nacionales correspondientes. Si el cable de alimentación tiene algún tipo de defecto, comuníquese con el fabricante o el proveedor de servicio de reparación autorizado más cercano para que lo reemplacen.

Precauciones al mover el producto

⚠ ADVERTENCIA

- Asegúrese de apagar el producto.
  - Puede electrocutarse o provocar daños en el producto.
- Asegúrese de quitar todos los cables antes de mover el producto.
  - Puede electrocutarse o provocar daños en el producto.
- Asegúrese de que el panel esté orientado hacia delante y sostenga el producto con ambas manos para moverlo. Si se le cae el producto, puede provocar descarga eléctrica o incendio. Comuníquese con un centro de servicio autorizado para solicitar la reparación.
- Asegúrese de que el aparato esté apagado, desenchufado y que no quede ningún cable conectado. Es posible que se necesiten 2 o más personas para trasladar los aparatos de gran tamaño. No ejerza presión sobre el panel frontal del aparato ni lo empuje.

⚠ PRECAUCIÓN

- No golpee el producto durante el traslado.
  - Puede electrocutarse o provocar daños en el producto.
- No deseche la caja de embalaje del producto. Utilícela para trasladarlo.

Precauciones en el uso del producto

⚠ ADVERTENCIA

- No desarme, repare o modifique el producto por su cuenta.
  - Puede provocar un incendio o descarga eléctrica.
  - Comuníquese con el centro de servicio para solicitar una verificación, calibración o reparación.
- Si la pantalla se va a dejar desatendida por un período prolongado, desconéctela del tomacorriente de la pared.
- Mantenga el producto alejado del agua.
  - Puede provocar un incendio o descarga eléctrica.
- No golpee ni raye la parte frontal ni los lados de la pantalla con objetos metálicos.
  - De lo contrario, podría dañar la pantalla.
- Evite las altas temperaturas y humedad.

⚠ PRECAUCIÓN

- No coloque o almacene sustancias inflamables cerca del producto.
  - La manipulación negligente de sustancias inflamables implica un peligro de explosión o incendio.
- Al efectuar la limpieza, desenchufe el cable de alimentación y frote ligeramente con un paño suave para no rayar la superficie. No limpie con paño húmedo ni rocíe agua u otros líquidos directamente sobre el producto. Se puede producir una descarga eléctrica. (No utilice productos químicos como benceno, diluyente o alcohol.)
- Descanse de vez en cuando para proteger su vista.
- Mantenga el producto limpio todo el tiempo.
- Asuma una postura cómoda y natural cuando trabaje con un producto de modo de relajar los músculos.
- Cuando trabaje con un producto durante un tiempo prolongado, haga una pausa cada cierto tiempo.
- No ejerza demasiada presión sobre el panel con la mano o un objeto filoso, como un clavo, un lápiz o una lapicera, ni raye la superficie.
- Manténgase a una distancia apropiada del producto.
  - Su visión puede verse comprometida si mira el producto desde muy poca distancia.
- Configure la resolución apropiada y el reloj según la guía del usuario.
  - Su visión puede verse comprometida.
- Al limpiar el producto, utilice solo detergente autorizado. (No utilice benceno, diluyente o alcohol.)
  - El producto puede deformarse.
- No exponga el producto a goteos ni salpicaduras, y no coloque sobre el producto objetos que contengan líquido, como floreros, tazas, etc. (por ejemplo, en un estante sobre la unidad).
- No debe exponer las baterías al calor excesivo. Es decir, manténgalas lejos de la luz solar directa, chimeneas y estufas eléctricas.
- NO coloque baterías no recargables en el dispositivo de carga.
- Utilizar audífonos (auriculares) durante períodos prolongados o escucharlos a un volumen alto puede dañar su capacidad auditiva.

- Rocíe agua en un paño suave 2 a 4 veces y úselo para limpiar el marco frontal, frotando en una sola dirección. La humedad excesiva puede provocar manchas.

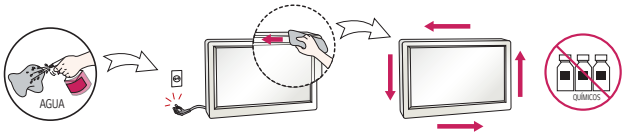

- No utilice productos con voltaje alto cerca del monitor. (por ejemplo, un eliminador de insectos eléctrico)
  - El monitor puede tener fallas de funcionamiento debido a una descarga eléctrica.

Montaje en la pared

- NO instale usted mismo este producto, pues podría lesionarse o dañar el producto. Comuníquese con personal de servicio autorizado por el fabricante.

MONTAJE Y PREPARACIÓN

⚠ PRECAUCIÓN

- Para garantizar la seguridad y el rendimiento del producto, use solo componentes originales.
- La garantía no cubre los daños o las lesiones que pueden ocurrir al usar componentes no originales.

NOTA

- Los accesorios incluidos con el producto pueden variar según el modelo o región.
- Es posible que cambien las especificaciones del producto o el contenido de este manual sin previo aviso debido a actualizaciones de las funciones del producto.
- Software y manual de SuperSign
  - Descarga del sitio web de LG Electronics.
  - Visite el sitio web de LG Electronics (*http://partner.lge.com*) y descargue el software más reciente para su modelo.
- La garantía no cubre ningún daño ocasionado por la utilización del producto en un ambiente con exceso de polvo.

Piezas

- La imagen podría ser diferente dependiendo del modelo.

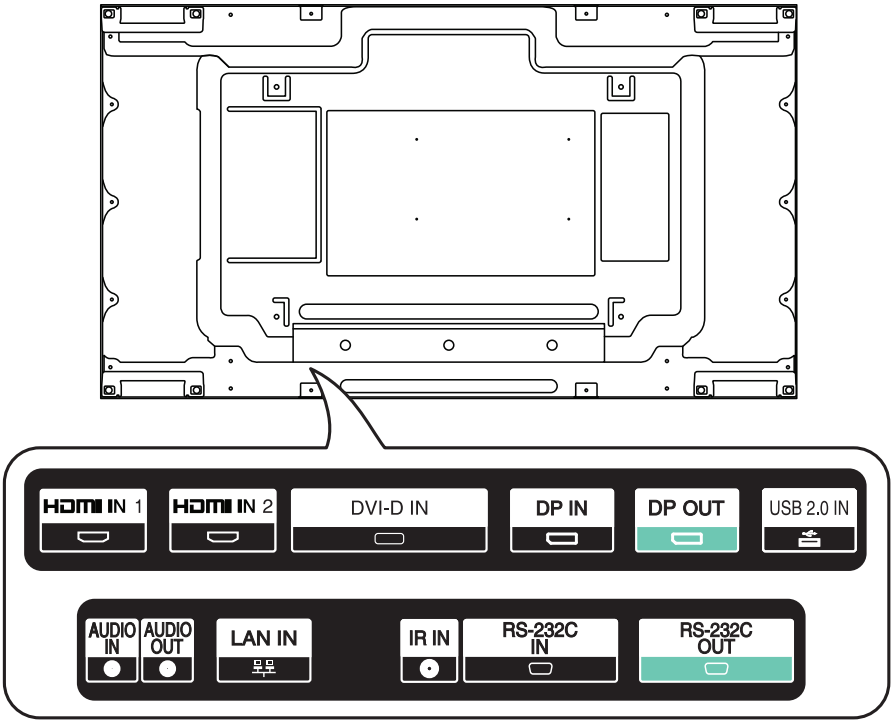

Diseño vertical

Para realizar una instalación en disposición vertical, gire el monitor 90 grados hacia la derecha (de frente a la pantalla).

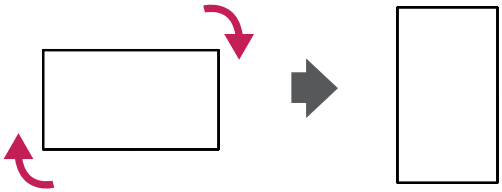

Retire los soportes en L antes de la instalación

Antes de instalar el monitor, retire los soportes en L que se encuentran en cada esquina.

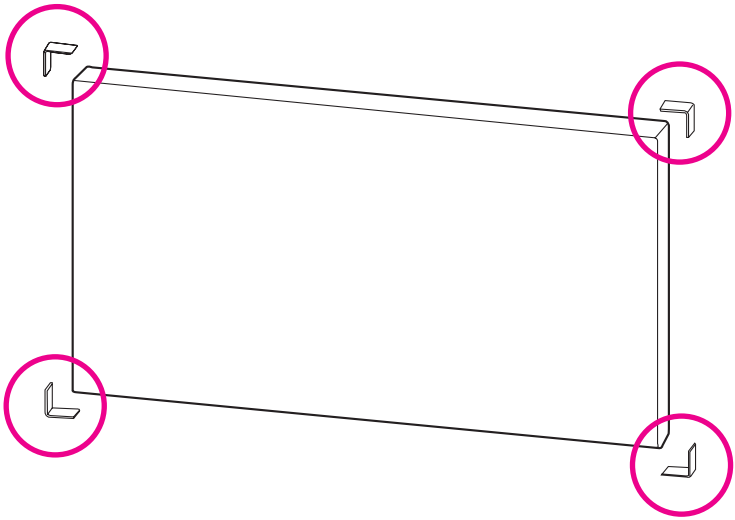

NOTA

- Guarde los soportes en L que retiró y utilícelos cuando deba mover el monitor en otro momento.

Método de almacenamiento para proteger el panel

Método correcto

1 Si el producto tiene que colocarse verticalmente, sujete ambos lados del producto e inclínelo hacia atrás con cuidado. Inclínelo hacia atrás con cuidado para que el panel no toque el suelo.

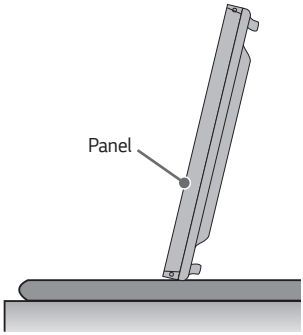

2 Al situar el producto en horizontal, coloque una amortiguación en una superficie plana y sitúe el producto sobre ella con el panel del producto hacia abajo.

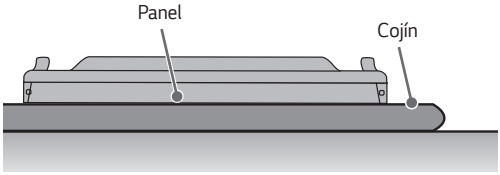

3 Si no se encuentra disponible una amortiguación, asegúrese de que el suelo está limpio y, seguidamente, coloque en él el producto con cuidado, con el panel hacia arriba o hacia abajo. En este momento, tenga cuidado de que no caigan objetos sobre el panel.

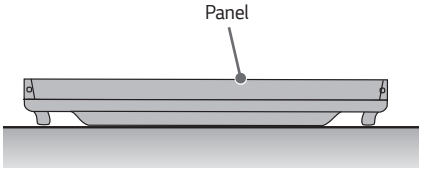

Método incorrecto

1 Si el producto está inclinado sobre el bisel, se podría dañar la parte inferior del panel.

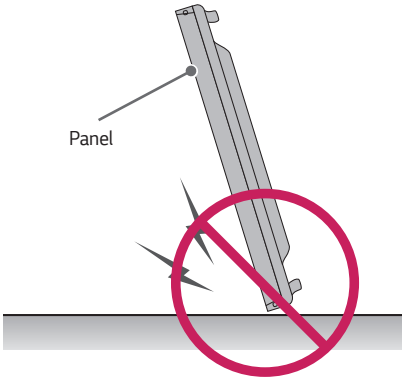

2 Si el producto se inclina hacia el borde del panel, se podría dañar la parte inferior de este.

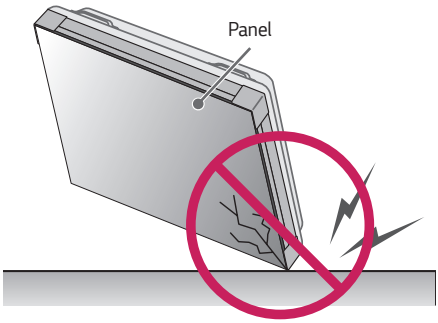

Guía de seguridad y precauciones para la instalación

Durante la instalación, asegúrese de que ningún material conductor (metal, etc.) ingrese a través de los huecos u orificios de ventilación entre el panel y la cubierta trasera.

- Cubrir la parte trasera del producto con un paño puede prevenir que sustancias extrañas ingresen y provoquen un mal funcionamiento del producto.
- Asegúrese de quitar el paño luego de completar la instalación.

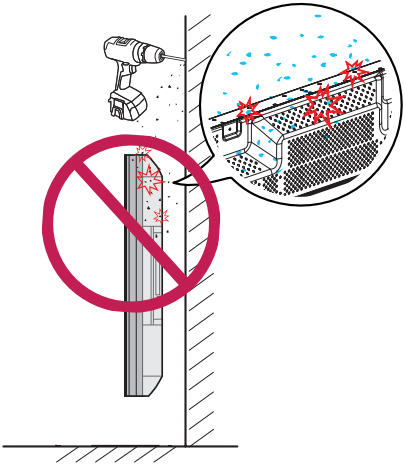

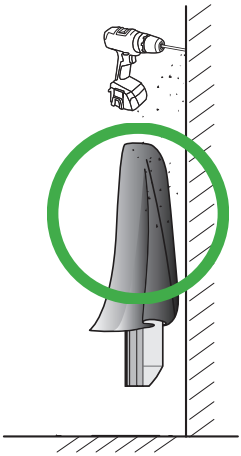

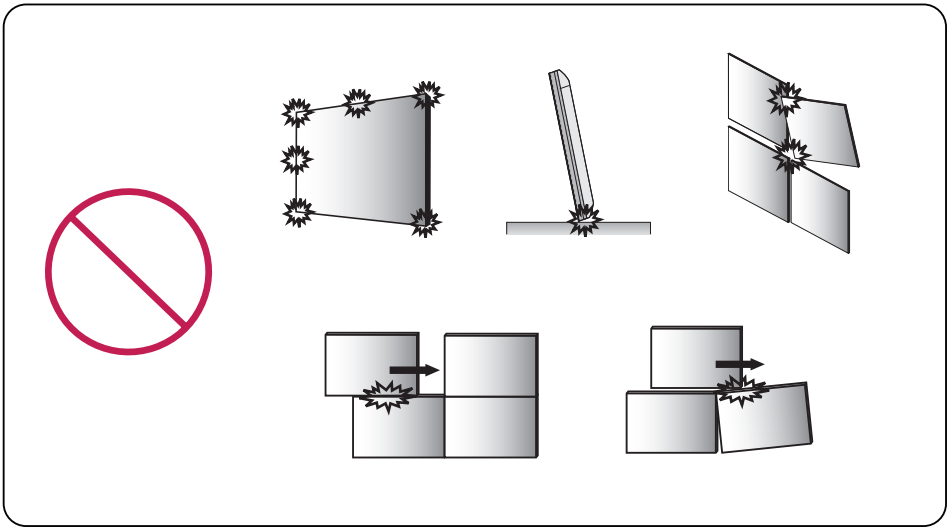

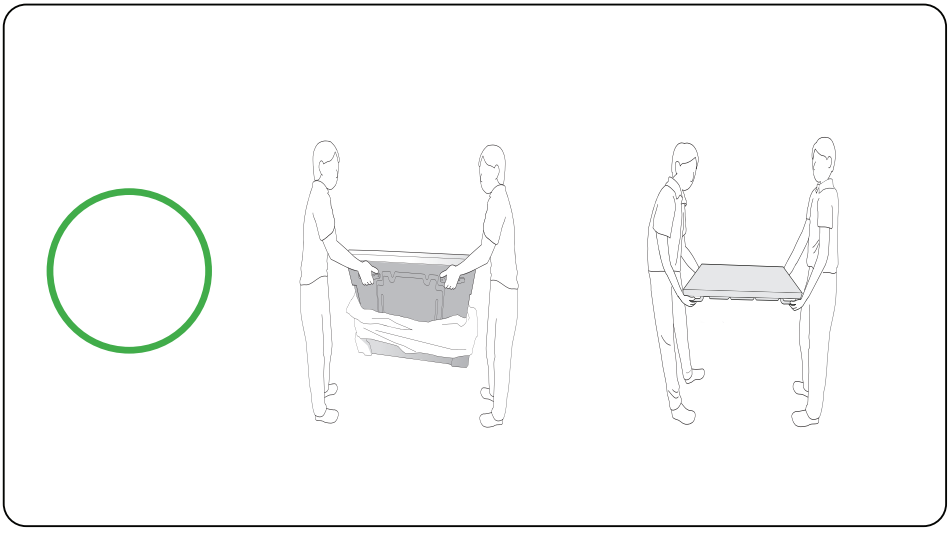

Instalación en una pared

Si instala el monitor en una pared (opcional), utilice los tornillos VESA que se proporcionan como accesorios para ajustarlo.

Instale el monitor a una distancia mínima de 200 mm de la pared y deje unos 100 mm de espacio en cada lado del monitor para permitir una ventilación adecuada. Utilice la placa de montaje en pared y los tornillos conformes al estándar VESA.

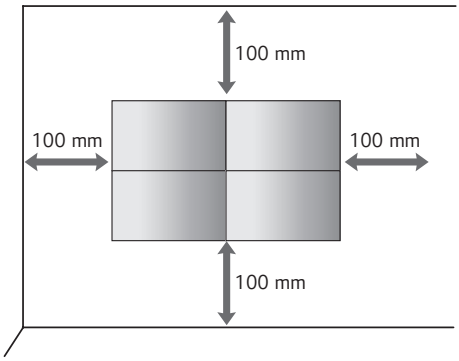

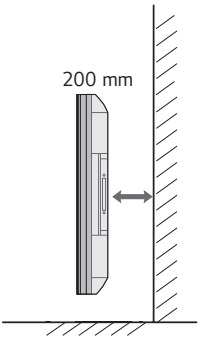

⚠ PRECAUCIÓN

- Desconecte el cable de alimentación antes de mover o instalar el monitor para evitar el riesgo de descarga eléctrica.
- Si instala el monitor en el cielo raso o en una pared inclinada, podría caerse y provocar lesiones. Utilice un soporte de pared autorizado por LG y comuníquese con el distribuidor local o con personal técnico calificado para asistencia en la instalación.
- No ajuste excesivamente los tornillos, podría dañar el monitor y anular la garantía.
- Utilice únicamente tornillos y soportes de pared que cumplan con la norma VESA. La garantía no cubre daños ni lesiones provocados por el uso incorrecto del aparato o de accesorios no autorizados.

NOTA

- No instale el producto en un lugar sin ventilación (por ejemplo, en un estante o armario) o en una alfombra o un cojín. Si la única opción es montar el producto en la pared, asegúrese de que se le proporciona suficiente ventilación antes de la instalación.
  - De lo contrario, puede provocar un incendio debido al aumento de la temperatura interna.
- La ilustración muestra un ejemplo general de instalación y puede lucir diferente del producto real.

Fijación del monitor a una pared (opcional)

(Según el modelo)

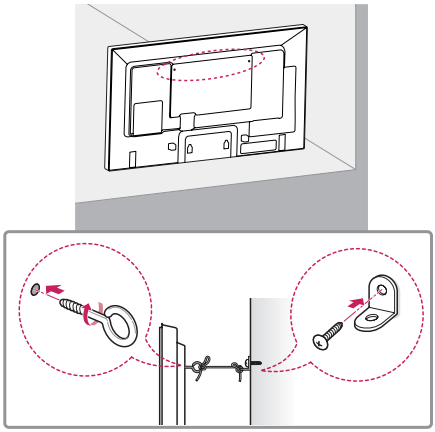

1 Inserte y ajuste los cáncamos o los soportes y pernos en la parte posterior del monitor.
   - En caso de que haya otros pernos en el lugar donde irán los cáncamos, retírelos primero.
2 Utilice los pernos para colocar los soportes en la pared. Alinee el soporte de pared con los cáncamos en la parte posterior del monitor.
3 Conecte los cáncamos y los soportes de pared con un cordón resistente y ajústelos con firmeza. Asegúrese de mantener el cordón de seguridad en posición horizontal con respecto a la superficie plana.

⚠ ADVERTENCIA

- Si el monitor no está colocado en un lugar lo suficientemente estable, existe el riesgo de que se caiga. Se pueden evitar muchas lesiones, especialmente en los niños, si se toman simples precauciones como las siguientes:
  - Apoyar el monitor solamente sobre muebles que soporten su peso.
  - Asegurarse de que el monitor no quede colgando al borde del mueble.
  - No colocar el monitor sobre un mueble alto (por ejemplo, despensas o estantes) sin anclar tanto el monitor como el mueble a un soporte adecuado.
  - No colocar telas u otros materiales entre el monitor y el mueble.
  - Enseñar a los niños los peligros de escalar el mueble para alcanzar el monitor o sus controles.

⚠ PRECAUCIÓN

- Asegúrese de que los niños no se suban al monitor ni se cuelguen de él.

NOTA

- Utilice una plataforma o un armario que sea lo suficientemente resistente y grande para sostener el monitor de manera segura.
- Los soportes, pernos y cordones se venden por separado. Puede adquirir accesorios adicionales con el distribuidor local.
- La ilustración muestra un ejemplo general de instalación y puede lucir diferente del producto real.

Configuración de equipo externo

Receptor de IR

Permite colocar un sensor de control remoto en una ubicación personalizada.
A partir de ahí, esa pantalla puede controlar otras pantallas a través de un cable RS-232C.

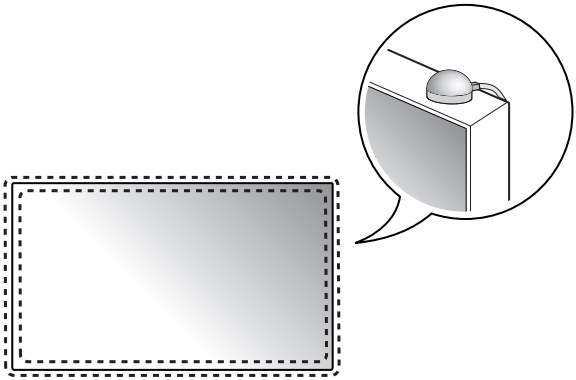

Instalación de pantallas en mosaico

Cómo montar el conjunto

Ejemplo de mosaico de 2 x 2

Con los tornillos para fijar la montura de pared VESA, instale el equipo en la placa de montaje en pared o en la pared.

Tornillos para fijar la montura de pared VESA (M6)

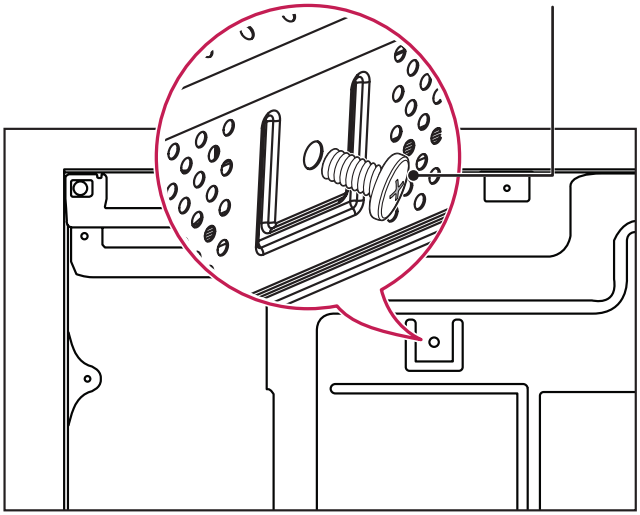

(Unidad: mm)

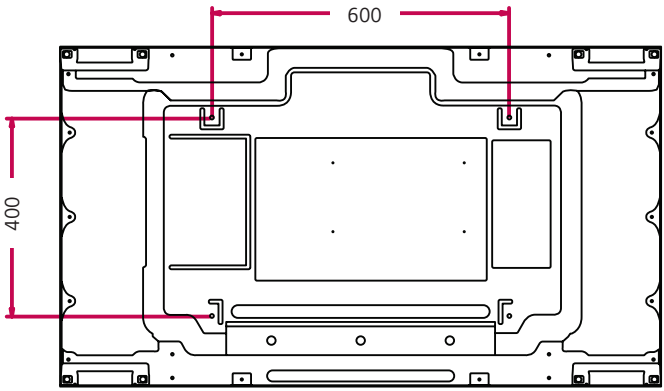

Mosaico de pantallas

1 Para unir varios equipos con tornillos para fijar la montura de pared VESA, siga el procedimiento anterior.

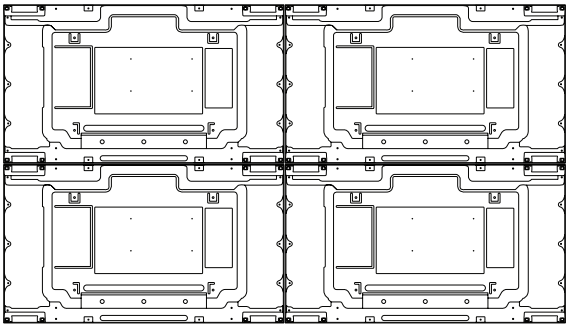

Equipo 4 unido al resto de equipos (mosaico 2 x 2)

2 Cuando los equipos estén unidos, ajuste el hueco entre éstos con la placa.

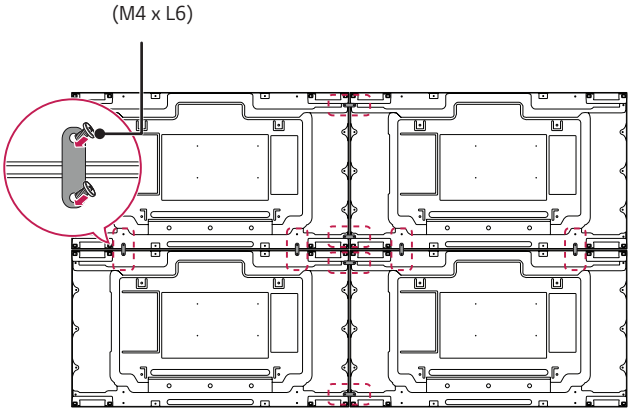

3 Ya puede disfrutar del mosaico de 2 x 2. Puede realizar diferentes mosaicos, como por ejemplo de 3 x 3.

NOTA

- La placa de montaje en pared o la pared debe soportar la carga aplicada por cada equipo con una montura de pared VESA (600 x 400 mm).
- La placa de montaje en pared con montura de pared VESA soportará el peso que se aplique a los equipos. (Cada equipo debe quedar montado con firmeza en la placa de montaje en pared o la pared.)
- Puede montar el equipo sin utilizar la guía, ésta no influye en el rendimiento del dispositivo.
- Los tornillos se incluyen con el resto de componentes, incluidas las placas, en la caja.

CONTROL REMOTO

Las descripciones que figuran en este manual se basan en los botones del control remoto. Lea atentamente este manual para usar el monitor correctamente. Para instalar las baterias, abra la tapa, coloque las 2 baterias (AAA de 1,5 Vcc) y haga coincidir los terminales ⊕ y ⊖ con la etiqueta que se encuentra dentro del compartimiento y cierre la tapa. Para extraer las baterías, realice los pasos de instalación de manera inversa. Las ilustraciones pueden verse diferentes a los accesorios reales.

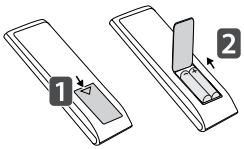

⚠ PRECAUCIÓN

- No use baterías nuevas junto con otras usadas, ya que esto puede dañar el control remoto.
- Asegúrese de que el control remoto apunte hacia el sensor correspondiente del monitor.
- Algunas funciones del control remoto podrían no ser compatibles con algunos modelos.
- Se recomienda no exponer las baterías interna y externa del producto a calor excesivo como el del sol, el fuego u otros.

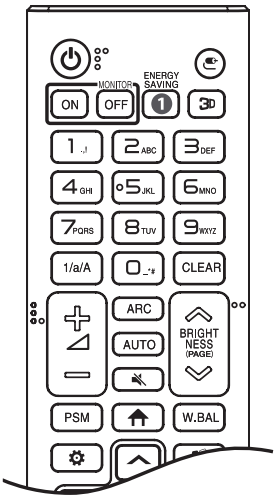

(ENCENDIDO) Enciende o apaga el monitor.

MONITOR ON Enciende el monitor.

MONITOR OFF Apaga el monitor.

1 **ENERGY SAVING** Reduce el Consumo de potencia ajustando brillo de la pantalla al máximo.

(ENTRADA) Selecciona el modo de entrada actual.

3D Este modelo no admite esta función.

1/a/A Alterna entre numérico y alfabético.

Botones numéricos y alfabéticos

Sirven para escribir caracteres numéricos o alfabéticos según la configuración.

CLEAR Elimina los caracteres numéricos o alfabéticos.

Subir/Bajar volumen Ajusta el volumen. (Este modelo no admite esta función.)

ARC Selecciona el modo de relación de aspecto.

AUTO Ajusta de manera automática la posición de la imagen y minimiza la inestabilidad de la imagen (solo para entrada RGB).

(SILENCIO) Silencia todos los sonidos. (Este modelo no admite esta función.)

BRIGHTNESS Permite ajustar el brillo de la pantalla.

PAGE Este modelo no admite esta función.

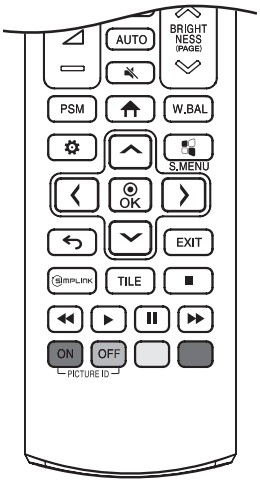

PSM Selecciona el modo de imagen.

(INICIO) Activa el Inicio.

W.BAL Entra en el menú de balance de blancos.

(CONFIGURACIÓN) Permite acceder a los menús principales o guardar sus selecciones y salir de los menús.

S.MENU Botón del menú SuperSign.

Botones de navegación Permiten desplazarse por los menús o las opciones.

OK Permite seleccionar menús u opciones y confirmar su entrada.

(ATRÁS) Permite retroceder un paso en la función interactiva del usuario.

EXIT Cierra todas las tareas y aplicaciones de OSD.

SIMPLINK Le permite controlar diversos dispositivos multimedia para disfrutar de su contenido simplemente a través del menú SimpLink en el control remoto.

TILE Selecciona el modo TILE (Mosaico).

PICTURE ID ON/OFF Cuando el número de ID de la imagen es igual al ID del monitor, puede controlar cualquier monitor que desee en un formato de pantalla múltiple.

Botones de control del menú USB Controlan la reproducción multimedia. (Este modelo no admite esta función.)

CONEXIONES

Puede conectar varios dispositivos externos a su monitor. Cambie el modo de entrada y seleccione el dispositivo externo que desee conectar. Para obtener más información sobre cómo conectar dispositivos externos, consulte sus respectivos manuales de usuario.

Conexión a una PC

Algunos de los cables no están incluidos. Este monitor admite la función Plug and Play*.

* Plug and Play: una función que permite que la computadora reconozca los dispositivos conectados por el usuario sin necesidad de configurar el dispositivo y sin intervención del usuario para el encendido.

Conexión de un dispositivo externo

Algunos de los cables no están incluidos. Conecte un receptor de HD, reproductor de DVD o VCR al monitor y seleccione el modo de entrada apropiado.

Para la mejor calidad de imagen y audio, se recomienda conectar dispositivos externos al monitor utilizando cables HDMI.

NOTA

- Para una mejor calidad de imagen, se recomienda utilizar el monitor con una conexión HDMI.
- Para cumplir con las especificaciones del producto, utilice un cable de interfaz protegido con núcleo de ferrita, como los cables D-Sub de 15 patillas y DVI-D/HDMI.
- Use un cable HDMI®/™ de alta velocidad (de menos de 3 metros).
- Use un cable certificado que incluya el logotipo de HDMI. Si no utiliza un cable HDMI certificado, es posible que la pantalla no muestre imágenes o que ocurra un error de conexión.
- Tipos de cable HDMI recomendados
  - Cable HDMI®/™ de alta velocidad
  - Los cable HDMI®/™ de alta velocidad con Ethernet
- Si no puede escuchar ningún sonido en el modo HDMI, verifique la configuración de la computadora. Algunas computadoras requieren que cambie manualmente la salida de audio predeterminada a HDMI.
- Si desea utilizar el modo HDMI-PC, debe configurar la PC/DTV en modo PC.
- Puede haber problemas de compatibilidad si utiliza el modo HDMI-PC.
- Asegúrese de que el cable de alimentación esté desconectado.
- Si conecta un dispositivo de juegos al monitor, utilice que se incluye con dicho dispositivo.
- Cables HDMI®/™ de alta velocidad transmiten señal HD de hasta 1 080 pixeles progresivo y superior.
- Utilice un adaptador estándar de Macintosh, pues hay un adaptador incompatible en el mercado. (Sistema de señal distinto)
- Es posible que las computadoras Apple requieran de un adaptador para conectarse a este monitor. Llame o visite el sitio web para obtener más información.
- Cuando conecte un dispositivo de audio externo, utilice un dispositivo con amplificador de audio.

PRECAUCIÓN

- Conecte el cable de entrada de señal y ajústelo girando los tornillos en el sentido de las agujas del reloj.
- No presione la pantalla con los dedos por mucho tiempo, ya que puede generar una distorsión temporal de la pantalla.
- Evite dejar una imagen fija en la pantalla por un período prolongado a fin de prevenir la retención de imagen. Use un protector de pantalla si es posible.
- Un dispositivo de comunicación inalámbrica cerca del monitor puede afectar la imagen.

Uso de la lista de entradas

(INICIO) →

- HDMI1 → HDMI2 → DVI-D →DISPLAYPORT → USB

Monitores en cadena

Para utilizar distintos productos, primero conecte un dispositivo externo al producto, conecte un extremo del cable de entrada de señal soportado al conector de OUT del producto y, a continuación, conecte el otro extremo al conector de IN del producto al que desea conectarse.

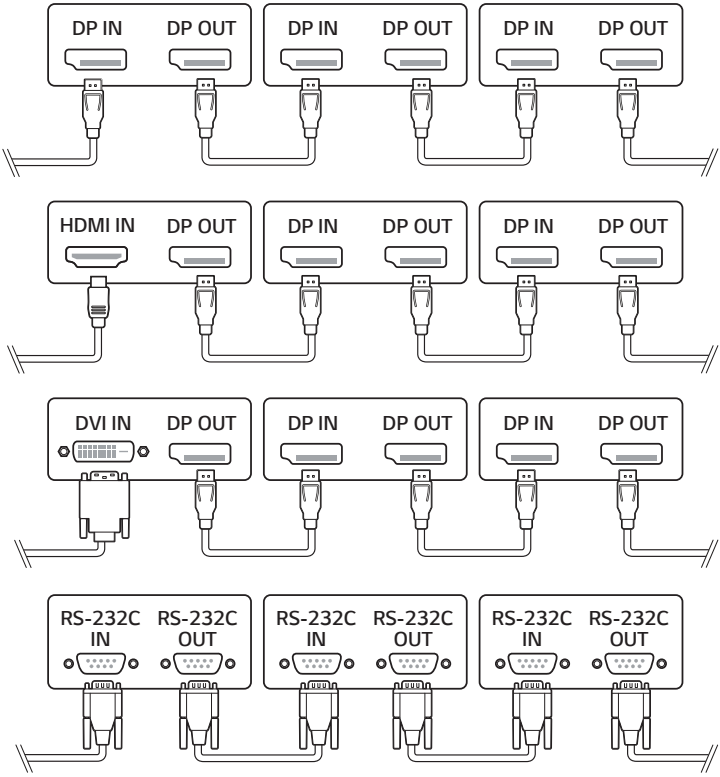

NOTA

- Si el cable de señal que conecta el producto a su PC es demasiado largo, asegúrese de utilizar un amplificador o cable óptico.
- La conexión en serie de la salida de video puede estar limitada según el rendimiento del dispositivo de entrada que es compatible con HDCP.

SOLUCIÓN DE PROBLEMAS

No se muestran imágenes.

Problema	Solución
¿Se encuentra conectado el cable de alimentación del producto?	• Verifique si el cable de alimentación se encuentra conectado correctamente al tomacorriente.
El dispositivo está encendido pero la pantalla se muestra extremadamente oscura.	• Ajuste el brillo y el contraste nuevamente. • Es posible que la Backlight (Retroiluminación) necesite reparación.
¿Aparece el mensaje "Formato no válido"?	• La señal desde la computadora (tarjeta gráfica) está fuera del rango de frecuencia vertical u horizontal del producto. Consulte las Especificaciones de este manual para ajustar el rango de frecuencia.
¿Aparece el mensaje "No hay señal"?	• El cable de señal entre la computadora y el producto no está conectado. Revise el cable de señal. • Acceda al menú de entrada para verificar la señal de entrada.

Aparece el mensaje "Producto desconocido" cuando se conecta el producto.

Problema	Solución
¿Instaló el controlador?	• Consulte el manual de usuario de la tarjeta gráfica para verificar si es compatible con la función Plug and Play.

La imagen de la pantalla luce anormal.

Problema	Solución
¿Está correcta la posición de la pantalla?	• Señal D-Sub analógica: presione el botón **AUTO** del control remoto para seleccionar automáticamente una configuración de pantalla óptima que coincida con el modo actual. Si el ajuste no es el deseado, seleccione [IMAGEN] → [Pantalla] → [POSICIÓN] en el menú OSD. • Verifique que el producto sea compatible con la frecuencia y la resolución de la tarjeta gráfica. Si la frecuencia está fuera del rango, ajústela a la resolución recomendada en menú de Configuración Panel de control (Pantalla). • Algunas tarjetas gráficas pueden reajustar la pantalla. Ajuste la configuración de la tarjeta gráfica.
¿Aparecen líneas delgadas en el fondo de la pantalla?	• Señal D-Sub analógica: presione el botón **AUTO** del control remoto para seleccionar automáticamente una configuración de pantalla óptima que coincida con el modo actual. Si el ajuste no es el deseado, seleccione [IMAGEN] → [Pantalla] → [Tamaño] en el menú OSD.
Aparece ruido horizontal o los caracteres se ven borrosos.	• Señal D-Sub analógica: presione el botón **AUTO** del control remoto para seleccionar automáticamente una configuración de pantalla óptima que coincida con el modo actual. Si el ajuste no es el deseado, seleccione [IMAGEN] → [Pantalla] → [Fase] en el menú OSD.
La pantalla no se ve normal.	• La señal de entrada correcta no está conectada al puerto de señal. Conecte el cable de señal que coincida con la señal de entrada de la fuente.
La pantalla parpadea cuando el aparato está encendido.	• Si enciende el monitor cuando está frío, es posible que la pantalla parpadee. Esto es normal.

En el producto aparece una imagen residual.

Problema	Solución
Aparece una imagen residual cuando el producto está apagado.	• Si usa una imagen fija por un tiempo prolongado, los píxeles se pueden dañar. Use la función de protector de pantalla. • Cuando se muestra una imagen oscura en la pantalla luego de una imagen con alto contraste (blanco y negro o gris), podría fijarse la imagen. Esto es normal en los productos con pantallas LCD.

El color de la pantalla no es normal.

Problema	Solución
La pantalla tiene mala resolución de color (16 colores).	• Configure el número de colores a más de 24 bits (color verdadero). Seleccione (Panel de control → Pantalla → Configuración → Tabla de colores) en Windows. (La configuración puede variar según su sistema operativo.)
El color de la pantalla es inestable o monocromático.	• Revise el estado de la conexión del cable de señal. O bien, vuelva a insertar la tarjeta gráfica de la computadora.
¿Aparecen colores en la pantalla?	• Es posible que aparezcan numerosos píxeles (color rojo, verde, azul, blanco o negro) en la pantalla, lo que se puede atribuir a las características únicas del panel LCD. No se debe al mal funcionamiento del LCD.

La operación no funciona normalmente.

Problema	Solución
La alimentación se apagó repentinamente.	• ¿Se configuró el Temporizador? • Revise la configuración del control de alimentación. Se interrumpió la alimentación.

⚠ PRECAUCIÓN

- La imagen no se fija cuando las imágenes cambian constantemente, pero sí podría ocurrir si se usa una imagen constante durante un período prolongado. Por lo tanto, es recomendable que siga las siguientes instrucciones para disminuir el riesgo de que se fije la imagen cuando utilice una imagen constante. Es recomendable que cambie la pantalla al menos una vez cada 12 horas; si lo hace con más frecuencia, se previene más eficazmente la fijación de la imagen.

Condiciones de funcionamiento recomendadas

1 Cambie el fondo de pantalla y los colores del tema con el mismo intervalo de tiempo.

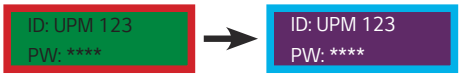

Cuando cambie los colores, utilice colores complementarios para ayudar a evitar que se fije la imagen.

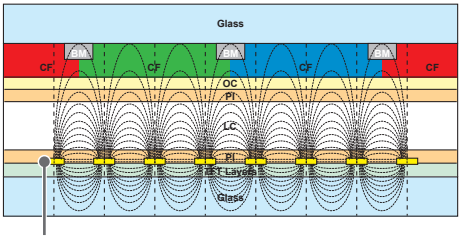

Capa de píxeles ITO o MoTi

2 Cambie la imagen con el mismo intervalo de tiempo.

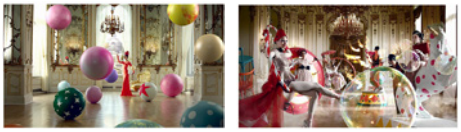

Asegúrese de que los personajes o las imágenes antes de cambiar la imagen sigan en la misma ubicación luego de cambiarla.

¿Qué es la fijación de la imagen?

Cuando el panel LCD muestra una imagen constante durante un período prolongado puede ocasionar una diferencia de voltaje entre los electrodos que operan los cristales líquidos. Cuando la diferencia de voltaje entre los electrodos se va acumulando con el tiempo, los cristales líquidos tienden a permanecer alineados en una dirección. Durante este proceso, una imagen que fue mostrada previamente sigue visible. Este fenómeno es lo que se conoce como fijación de la imagen.

ESPECIFICACIONES DEL PRODUCTO

Las especificaciones del producto a continuación pueden cambiar sin previo aviso debido a la actualización de las funciones del producto.

" ~ " se refiere a corriente alterna (ca) y " ⎓ " se refiere a corriente continua (cc).

Pantalla LCD	Tipo de pantalla	Transistor de película fina (TFT) Pantalla de cristal líquido (LCD)
Señal de video	Resolución máxima	1 920 x 1 080 a 60 Hz - Es posible que no sea compatible en algunos tipos de sistemas operativos o tarjetas gráficas.
	Resolución recomendada	1 920 x 1 080 a 60 Hz - Es posible que no sea compatible en algunos tipos de sistemas operativos o tarjetas gráficas.
	Frecuencia horizontal	HDMI 1 / HDMI 2 / DVI-D / DisplayPort: 30 kHz a 83 kHz
	Frecuencia vertical	HDMI 1 / HDMI 2 / DVI-D / DisplayPort: 56 Hz a 60 Hz
	Sincronización	Sincronización separada, digital
Puertos de entrada/ salida		HDMI IN 1, HDMI IN 2, DVI-D IN, DP IN/OUT, USB 2.0 IN, AUDIO IN/OUT, LAN IN, IR IN, RS-232C IN/OUT
Batería integrada		Aplicada
Condiciones del ambiente	Temperatura de funcionamiento Humedad de funcionamiento	De 0 °C a 40 °C Del 10 % al 80 %
	Temperatura de almacenamiento Humedad de almacenamiento	De -20 °C a 60 °C Del 5 % al 85 %

55VL5F

Pantalla LCD	Distancia entre píxeles	0,630 mm (Horizontal) x 0,630 mm (Vertical)
Especificaciones eléctricas	Potencia nominal	100 - 240 V - 50/60 Hz 2,1 A
	Consumo de potencia	Modo encendido: 130 W (Típico) Modo de suspensión: ≤ 0,5 W Modo de espera: ≤ 0,5 W
Dimensiones (Ancho x Alto x Profundidad) / Peso	1 213,4 mm x 684,2 mm x 93,1 mm/ 20,3 kg	

55VL7F

Pantalla LCD	Distancia entre píxeles	0,630 mm (Horizontal) x 0,630 mm (Vertical)
Especificaciones eléctricas	Potencia nominal	100 - 240 V - 50/60 Hz 2,7 A
	Consumo de potencia	Modo encendido: 165 W (Típico) Modo de suspensión: ≤ 0,5 W Modo de espera: ≤ 0,5 W
Dimensiones (Ancho x Alto x Profundidad) / Peso	1 213,4 mm x 684,2 mm x 93,1 mm/ 20,3 kg	

Modo compatible con HDMI 1 / HDMI 2 / DVI-D / DisplayPort (PC)

Resolución (Píxeles)	Frecuencia horizontal (kHz)	Frecuencia vertical (Hz)
640 x 480	31,469	59,94
800 x 600	37,879	60,317
1 024 x 768	48,363	60
1 280 x 720	44,772	59,855
1 280 x 1 024	63,981	60,02
1 366 x 768	47,7	60
1 680 x 1 050	65,29	59,954
1 920 x 1 080	67,5	60

Modo de compatibilidad HDMI 1 / HDMI 2 / DisplayPort (DTV)

Resolución (Píxeles)	Frecuencia horizontal (kHz)	Frecuencia vertical (Hz)
480/60 progresivo	31,5	60
576/50 progresivo	31,25	50
720/50 progresivo	37,5	50
720/60 progresivo	45	60
1 080/50 entrelazado	28,1	50
1 080/60 entrelazado	33,75	60
1 080/50 progresivo	56,25	50
1 080/60 progresivo	67,5	60

NOTA

- Si el cable está conectado al puerto de DVI-D, HDMI o DisplayPort, puede seleccionar el modo PC/DTV. Se recomienda que seleccione el modo Computadora cuando se conecta a una computadora, y el modo DTV cuando se conecta a otros dispositivos. El modo DTV se refiere a todos los modos excepto el modo PC.
- Frecuencia horizontal: El intervalo horizontal es el tiempo que toma mostrar una línea horizontal. Cuando 1 se divide por el intervalo horizontal, el número de líneas horizontales que se muestra cada segundo se puede presentar como frecuencia horizontal. La unidad es kHz .
- Frecuencia vertical: La pantalla del producto funciona cambiando la imagen de la pantalla docenas de veces por segundo como una lámpara fluorescente. La frecuencia vertical o frecuencia de actualización es el número de veces por segundo que aparece la imagen. La unidad es Hz .

LICENCIAS

Las licencias compatibles pueden variar según el modelo. Para obtener más información sobre las licencias, visite *www.lg.com*.



Los términos HDMI, HDMI High-Definition Multimedia Interface, la Imagen comercial de HDMI (Trade dress) y los logotipos de HDMI son marcas comerciales o marcas registradas de HDMI Licensing Administrator, Inc.

Fabricado con la autorización de Dolby Laboratories. Dolby, Dolby Vision, Dolby Vision IQ, Dolby Audio, Dolby Atmos y el símbolo de doble D son marcas comerciales de Dolby Laboratories Licensing Corporation.





This product qualifies for ENERGY STAR®.
Changing the factory default configuration and settings or enabling certain optional features and functionalities may increase energy consumption beyond the limits required for ENERGY STAR® certification.
Refer to ENERGYSTAR.gov for more information on the ENERGY STAR® program.

El número de modelo y de serie del producto se encuentran en la parte posterior y en uno de los costados de este. Regístrelos a continuación por si alguna vez necesita recurrir al servicio técnico.

MODELO _____

N.º DE SERIE _____

Un ruido temporal es normal cuando se enciende o se apaga el dispositivo.

GUÍA DEL USUARIO

Señalización digital de LG

(MONITOR DE SEÑALIZACIÓN)

Lea atentamente este manual antes de comenzar a utilizar el producto y consérvelo para futuras consultas.

L19

ÍNDICE

CONFIGURACIÓN.....4

- Inicio.....4
  - Botones generales
  - Panel
  - [Content Manager (Administrador de Contenido)]
- Configuración Ez.....5
  - [Video Wall (Configuración video en Pared)]
  - [On/Off Scheduler (Programación Encendida/ Apagada)]
  - [Server Setting (Configuración Del Servidor)]
  - [Fail Over (A prueba de fallos)]
  - [Data Cloning (Clonación de Datos)]
  - [Sync Mode (Modo de sincronización)]
- General.....8
  - [Language (Lenguaje)]
  - [System Information (Información del sistema)]
  - [Set ID (Establecer ID)]
  - [Time & Date (Hora y Fecha)]
  - [Power (Encendido)]
  - [Network (Red)]
  - [Safety Mode (Modo seguro)]
  - [Advanced Setting (Configuración avanzada)]
- Pantalla.....19
  - [Picture Mode Settings (Configuración del Modo de imagen)]
  - [Aspect Ratio (Relación de Aspecto)]
  - [Rotation (Rotación)]
  - [Advanced Setting (Configuración avanzada)]
- Audio.....23
  - [Sound Mode Settings (Configuración del Modo de sonido)]
  - [Audio Out (Salida de audio)]
  - [AV Sync Adjustment (Ajuste de la Sinc. de AV)]
  - [Digital Audio Input (Entrada de audio digital)]
- Admin.....25
  - [Admin Lock (Bloqueo de admin.)]
  - [Change Password (Cambiar contraseña)]
  - [Lock Mode (Modo bloqueado)]
  - [Reset to Initial Settings (Restaurar Configuraciones Iniciales)]
  - [Ez Download (Descargar Ez)]
  - [Factory Reset (Restablecimiento de fábrica)]
- ID de imagen.....27

ADMINISTRADOR DE CONTENIDO 28

- Administrador de Contenido 28

  [Player (Reproductor)]

  [Scheduler (Programador)]

  [Playlist (Lista de reproducción)]

CÓDIGO IR 37

CÓMO CONTROLAR VARIOS PRODUCTOS 39

- Cables de conexión 39
- Parámetro de comunicación 40
- Lista de referencia de comandos 41
- Protocolo de transmisión/recepción 45

Para obtener el código fuente bajo GPL, LGPL, MPL y otras licencias de código abierto que tienen la obligación de divulgar el código fuente, que está contenido en este producto, y para acceder a todos los términos de la licencia, avisos sobre derechos de autor y otros documentos relevantes, favor de visitar *https://opensource.lge.com*.

LG Electronics también le proporcionará el código abierto en un CD-ROM por un costo que cubra los gastos de dicha distribución (como el costo del medio, del envío y de la manipulación) una vez realizado el pedido por correo electrónico a la dirección *opensource@lge.com*.

Esta oferta es válida para cualquier persona que reciba esta información por un período de tres años luego de nuestro último envío de este producto.

NOTA

- El contenido de software puede cambiar sin previo aviso debido a las actualizaciones de las funciones del producto.
- Es posible que algunas funciones descritas en el Manual del usuario no sean compatibles con determinados modelos o en ciertos países.
- Compatible con SNMP 2.0.

CONFIGURACIÓN

Inicio

Botones generales

- [Position (Posición)]: Puede establecer la ubicación de OSD rotado en Arriba/Centro/Abajo.
- [Input (Entrada)]: permite ir a la pantalla de selección de entrada externa.
- [Settings (Config.)]: permite ir a la pantalla de configuración.

NOTA

- Cuando la rotación OSD está configurada en 90/270, [Position (Posición)] aparece.

Panel

- Esta función muestra información clave sobre su monitor de señalización en la parte central de la pantalla de inicio. En el panel, puede modificar manualmente la configuración seleccionando los elementos correspondientes.

NOTA

- Si el panel está bloqueado, el enfoque no se mueve.

[Content Manager (Administrador de Contenido)]

- [Player (Reproductor)]: permite reproducir una variedad de contenido, incluidos imágenes, videos, música y contenido de SuperSign.
- [Scheduler (Programación)]: permite administrar programaciones del contenido que se reproducirá en diferentes momentos.
- [Playlist (Lista de reproducción)]: crea una lista de reproducción con fotos y videos.

Configuración Ez

[Video Wall (Configuración video en Pared)]

SETTINGS / ⚙ → [Ez Setting (Configuración Ez)] → [Video Wall (Configuración video en Pared)]

Configurar las opciones de pared de video para crear un amplio lienzo visual.

- [Tile Mode (Modo mosaico)]: enciende o apaga el [Tile Mode (Modo mosaico)]. Muestra una única pantalla integrada en varios monitores de señalización.
- [Natural Mode (Modo natural)]: muestra la imagen sin la zona que se superpone con el bisel del monitor para que la imagen que se muestra tenga un aspecto más natural.
- [Scan Inversion (Inversión de escaneo)]: Esta función reduce las diferencias en la sincronización de imágenes entre pantallas instaladas de forma adyacente una por encima de la otra cuando la pantalla de alta velocidad se activa.
- [White Balance Setting (Ajuste del balance de blancos)]: Configure el balance de blancos. (posición del menú, modo de imagen, patrón blanco, temperatura del color, ganancia RGB y luz de fondo)
- [Reset (Reiniciar)]: permite restablecer los ajustes a la configuración inicial.

[On/Off Scheduler (Programación Encendida/Apagada)]

SETTINGS / ⚙ → [Ez Setting (Configuración Ez)] → [On/Off Scheduler (Programación Encendida/Apagada)]

Configurar un horario para utilizar su signage por hora y día de la semana.

- [On/Off Time Setting (Configuración de hora Encendida/Apagada)]: permite establecer horarios de encendido/apagado para cada día de la semana.
- [Holiday Setting (Configuración de feriado)]: permite establecer feriados por fecha y día de la semana.

[Server Setting (Configuración Del Servidor)]

SETTINGS / ⚙ → [Ez Setting (Configuración Ez)] → [Server Setting (Configuración Del Servidor)]

Configure que su señalización se conecte a un servidor SuperSign.

- [CMS Server (Servidor CMS)]
- [Control Server (Servidor de control)]

[Fail Over (A prueba de fallos)]

SETTINGS / ⚙ → [Ez Setting (Configuración Ez)] → [Fail Over (A prueba de fallos)]

Esta función permite alternar automáticamente a otras fuentes de entrada, en orden de prioridad, si se interrumpe la señal principal. Además, permite reproducir de forma automática el contenido de fotos y videos almacenado en el dispositivo.

- [Off (Apagado)]: permite desactivar la función a prueba de fallos.
- [Auto (Automático)]: permite alternar a otras fuentes de entrada, según el orden predeterminado, si no hay señal de entrada actual.
- [Manual]: permite establecer prioridades para alternar las entradas cuando no hay señal. En caso de que haya varias señales de video, la entrada actual cambia por la entrada que tenga más prioridad.
- [Reset (Reiniciar)]: permite restablecer los ajustes a la configuración inicial.
- [USB]: Puede establecer esta opción en [Off (Apagado)], [Movie (Película)] o [Photo (Foto)].
  - [Off (Apagado)]: permite desactivar la función USB a prueba de fallos.
  - [Movie (Película)]: si se establece esta función en [Auto (Automático)], se reproducirá un video cuando no haya señal de entrada. si se establece esta función en [Manual], se reproducirá una película cuando no haya señal de ninguna de las entradas que tienen prioridad.
  - [Photo (Foto)]: si se establece esta función en [Auto (Automático)], se reproducirá una presentación de fotos cuando no haya señal de entrada. si se establece esta función en [Manual], se reproducirá una presentación de fotos cuando no haya señal de ninguna de las entradas que tienen prioridad.

NOTA

- El número de prioridades podría variar según el modelo.
- Cuando [Mode (Modo)] se establece en [Off (Apagado)], se inhabilitan todos sus submenús.
- Cuando [Mode (Modo)] se establece en [Auto (Automático)], se inhabilita el menú de Prioridad.
- Cuando se activa [USB Lock (USB bloqueado)] en [Lock Mode (Modo bloqueado)], se inhabilitan los elementos de menú de la función USB [Fail Over (A prueba de fallos)], la cual deja de funcionar.
- Para que la función USB [Fail Over (A prueba de fallos)] funcione normalmente, su dispositivo USB debe tener una carpeta llamada “FAIL_OVER” o “fail_over”, además de contenido válido (un video o una imagen).
- Si su dispositivo USB no tiene una carpeta llamada “FAIL_OVER” o “fail_over”, o si la carpeta no tiene contenido, aparece el menú emergente USB predeterminado cuando se inicia la operación de la función USB [Fail Over (A prueba de fallos)].
- La función USB [Fail Over (A prueba de fallos)] se inhabilitará luego de la distribución (o la reproducción programada) del contenido. Sin embargo, si ocurre un evento de [Fail Over (A prueba de fallos)] (conexión de señal de entrada, cambios en la función USB [Fail Over (A prueba de fallos)] o reconexión USB), la función USB [Fail Over (A prueba de fallos)] se habilitará de nuevo.
- La función USB [Fail Over (A prueba de fallos)] se inhabilita durante la reproducción de contenido o cuando está a la espera de la reproducción programada.
- La función USB [Fail Over (A prueba de fallos)] se inhabilita durante las actualizaciones de software (lo que incluye [Ez Download (Descargar Ez)]).
- Si USB 1 y USB 2 tienen dispositivos de almacenamiento USB conectados, se reproducirá el contenido almacenado en USB 1.

[Data Cloning (Clonación de Datos)]

SETTINGS / ⚙ → [Ez Setting (Configuración Ez)] → [Data Cloning (Clonación de Datos)]

Esta función se utiliza para copiar e importar la configuración del dispositivo a otros dispositivos.

- [Export Setting Data (Exportar datos de configuración)]: exporta la configuración del dispositivo a otro dispositivo.
- [Import Setting Data (Importar datos de configuración)]: importa al dispositivo la configuración de otro dispositivo.

[Sync Mode (Modo de sincronización)]

SETTINGS / ⚙ → [Ez Setting (Configuración Ez)] → [Sync Mode (Modo de sincronización)]

Sincronizar la hora y el contenido entre múltiples signage.

- [Sync Mode (Modo de sincronización)]: Sincronizar la hora y el contenido entre múltiples signage.
  - [Master (Maestro)]: permite seleccionar la opción como principal.
  - [Slave (Esclavo)]: permite reproducir el contenido al mismo tiempo que el monitor principal.
- [Contents Sync (Contenidos de sincronización)]: permite sincronizar la hora de inicio del contenido (videos o imágenes distribuidas por SuperSign Software) reproducido en los monitores principal y secundario.
  - Encendido/Apagado: permite activar o desactivar la función Contenidos de sincronización.
- [Time Sync (Tiempo de sincronización)]: permite sincronizar los relojes de los monitores secundarios con el monitor principal en una hora determinada a través de RS-232C.
  - [Off (Apagado)](0:00 - 23:00): permite configurar la hora de sincronización.

General

[Language (Lenguaje)]

SETTINGS / ⚙ → [General] → [Language (Lenguaje)]

Puede seleccionar uno de los idiomas del menú que se mostrará en la pantalla.

- [Menu Language (Idioma del menú(Menu Language))]: establece el idioma del monitor de señalización.

[System Information (Información del sistema)]

SETTINGS / ⚙ → [General] → [System Information (Información del sistema)]

Esta función muestra información como el nombre del dispositivo, la versión del software y el espacio de almacenamiento.

[Set ID (Establecer ID)]

SETTINGS / ⚙ → [General] → [Set ID (Establecer ID)]

- [Set ID (Establecer ID)] (1-1 000): permite asignar un número de ID de monitor único a cada producto cuando varios de ellos están conectados a través de RS-232C. Asigne números del 1 al 1 000 y salga de la opción. Puede controlar cada producto por separado mediante el ID que haya establecido para cada producto. (En algunos modelos, el rango de asignación de números es 1-255.)
- [Auto Set ID (Configurar ID Automáticamente)]: permite asignar automáticamente un número de ID de monitor único a cada producto cuando varios de ellos están conectados a la pantalla.
- [Reset Set ID (Restablecer Configuración de ID)]: Permite restablecer el ID de monitor del producto a 1

[Time & Date (Hora y Fecha)]

SETTINGS / ⚙ → [General] → [Time & Date (Hora y Fecha)]

Esta función le permite ver y cambiar la hora y fecha del dispositivo.

- [Set Automatically (Ajuste automático)]: permite establecer [Time (Hora)] y [Date (Fecha)].
- [Daylight Saving Time (Horario de verano)]: permite establecer la hora de inicio y finalización del horario de verano. La configuración del inicio y la finalización del horario de verano solo funciona cuando se establecen con una diferencia de más de un día entre sí.
- [Time Zone (Zona Horaria)]: permite configurar el continente, el país o la región y la ciudad.
  - Seleccione la opción manual en [City (Ciudad)] para establecer la [Custom Time Zone (Zona Horaria Personalizada)].

[Power (Encendido)]

SETTINGS / ⚙ → [General] → [Power (Encendido)]

Configuración de la función relacionada con el encendido

[No Signal Power Off (15Min) (Apagado sin señal (15 min.))]

Permite establecer si desea utilizar la función de forzar apagado después de 15 minutos.

- Puede establecer esta opción en [On (Encendido)] u [Off (Apagado)].
- Si establece esta opción en [On (Encendido)], el producto se apaga si permanece en el estado Sin señal durante 15 minutos.
- Si establece esta opción en [Off (Apagado)], se desactiva la función de forzar apagado después de 15 minutos.
- Se recomienda establecer esta función en [Off (Apagado)] si va a utilizar el producto durante largos períodos de tiempo, ya que la función apaga la alimentación del producto.

[No IR Power Off (Apagado sin IR)]

Permite establecer si desea utilizar la función de apagado sin IR.

- Puede establecer esta opción en [Off (Apagado)], [2 hours (2 Horas)], [4 hours (4 Horas)], [6 hours (6 Horas)] u [8 hours (8 Horas)].
- Si establece esta opción en [2 hours (2 Horas)], [4 hours (4 Horas)], [6 hours (6 Horas)] u [8 hours (8 Horas)], el producto se apaga si no se realiza ninguna entrada con el control remoto durante el período correspondiente.
- Si establece esta opción en [Off (Apagado)], se desactiva la función de apagado sin IR.
- Se recomienda establecer esta función en [Off (Apagado)] si va a utilizar el producto durante largos períodos de tiempo, ya que la función apaga la alimentación del producto.

[DPM]

Permite establecer el modo de administración de alimentación de la pantalla (DPM, Display Power Management).

- Si no establece esta opción en [Off (Apagado)], el monitor ingresará al modo DPM cuando no haya señal de entrada.
- Si establece esta función en [Off (Apagado)], [DPM] se desactiva.
- Puede establecer esta función en [Off (Apagado)], [5 sec. (5 seg.)], [10 sec. (10 seg.)], etc.

[DPM Wake Up Control (Control de despertador DPM)]

Permite establecer las condiciones para quitar el estado DPM según el procesamiento de la señal digital del puerto DVI/HDMI conectado.

- Si se establece en [Clock (Reloj)], la configuración verifica las señales del reloj digital y quita el estado DPM una vez que encuentra la señal del reloj.
- Si se establece en [Clock+DATA (Reloj+SEÑAL)], la configuración quita el estado DPM cuando se ingresan los datos y la señal del reloj de la señal digital.

[PM Mode (Modo PM)]

- [Power Off (Apagado)] (predeterminado): permite establecer el modo de apagado cc normal.
- [Sustain Aspect Ratio (Sostener relación de aspecto)]: idéntico al modo de apagado cc normal, excepto que la conmutación IC permanece encendida. En algunos modelos, esto solo corresponde a un modo específico de entrada (DisplayPort) y tiene el mismo efecto que [Screen Off Always (Siempre apagar pantalla)] en otros modos de entrada.
- [Screen Off (Pantalla apagada)]: cambia al estado [Screen Off (Pantalla apagada)] cuando se ingresan los modos de DPM, apagado automático (después de 15 minutos o 4 horas) o apagado anormal.
- [Screen Off Always (Siempre apagar pantalla)]: cambia al estado [Screen Off (Pantalla apagada)] cuando se ingresan los modos de DPM, apagado automático (después de 15 minutos o 4 horas), programación de hora de apagado o apagado anormal, o bien cuando hay una entrada del botón de alimentación del control remoto o del botón de apagado del monitor.

NOTA

- Para que la pantalla cambie del estado [Screen Off (Pantalla apagada)] al estado On (Encendido), debe haber una entrada del botón Power (Encendido) o Input (Entrada) del control remoto, o bien, del botón On del monitor.

[Power On Delay (Encendido con retraso)](0-250)

- Esta función evita la sobrecarga mediante la implementación de un retraso en el encendido cuando se encienden varios monitores.
- Puede establecer el intervalo de retraso en el rango de 0 a 250 segundos.

[Power On Status (Estado de encendido)]

- Permite seleccionar el estado de funcionamiento del monitor cuando la fuente de alimentación principal está encendida.
- Puede elegir entre PWR (encendido), STD (en espera) y LST (último estado).
- PWR (encendido) mantiene el monitor encendido cuando la alimentación principal está activada.
- STD (en espera) cambia el estado del monitor a en espera cuando la alimentación principal está activada.
- LST (último estado) regresa el monitor a su estado anterior.

[Wake On LAN (Activación de LAN)]

- Permite establecer si se usará [Wake On LAN (Activación de LAN)].
- Puede establecer la función en encendido o apagado para la red cableada.
- Conexión cableada: cuando se establece en [On (Encendido)], la función Wake On LAN (Activación de LAN) se activa, lo que le permite encender el producto de forma remota a través de la red cableada.

[Power On/Off History (Historial Encendido/Apagado)]

Muestra el historial de encendido y apagado del dispositivo.

[Network (Red)]

SETTINGS / ⚙ → [General] → [Network (Red)]

[Wired Connection (Ethernet) (Conexión cableada (Ethernet))]

- Conexión cableada: conecta el monitor a una red de área local (LAN) mediante el puerto LAN y ajusta la configuración de red cableada. Solo se admiten conexiones de red alámbrica. Después de que se establezca una conexión física, la pantalla se conectará automáticamente, sin necesidad de realizar ningún ajuste, a la mayoría de las redes. Es posible que se requiera un ajuste de la configuración de la pantalla para algunas redes. Para obtener más información, comuníquese con su proveedor de Internet o consulte el manual del enrutador.

[Wi-Fi Connection (Conexión Wi-Fi)]

Si configuró el monitor para una red inalámbrica, puede visualizar redes de Internet inalámbricas disponibles y conectarse a ellas.

- [Input the new SSID (Introducir el nuevo SSID)]: puede agregar una red inalámbrica escribiendo manualmente su nombre.
- [Access Point Search (Búsqueda De Punto De Acceso)]: permite volver a buscar el punto de acceso.
- [WPS PBC]: presione el botón en el enrutador inalámbrico compatible con PBC para conectar fácilmente el enrutador.

NOTA

- Al conectarse a una red compatible con IPv6, puede seleccionar IPv4/IPv6 en la configuración de red avanzada cableada/inalámbrica. Sin embargo, la conexión IPv6 solo es compatible con conexión automática.

Consejos para la configuración de red

- Use un cable de LAN estándar (Cat5 o superior con un conector RJ45) con esta pantalla.
- A menudo, muchos problemas de conexión de la red durante la configuración pueden solucionarse si se vuelve a configurar el enrutador o el módem. Después de conectar la pantalla a la red doméstica, apague o desconecte rápidamente el cable de alimentación del enrutador o cable módem de la red doméstica. A continuación, enciéndalo o conecte el cable de alimentación nuevamente.
- Dependiendo del proveedor de servicios de Internet (ISP), es posible que el número de dispositivos que pueden recibir el servicio de Internet esté limitado por los términos de servicio vigentes. Para obtener más información, comuníquese con su ISP.
- LG no es responsable por el mal funcionamiento de la pantalla o de la conexión a Internet debido a errores de comunicación o de funcionamiento defectuoso relacionados con su conexión a Internet u otros equipos conectados.
- LG no es responsable por los problemas internos de su conexión a INTERNET.
- Es posible que experimente resultados no deseados si la velocidad de la conexión a Internet no cumple con los requisitos del contenido al que accede.
- Es posible que no se puedan realizar algunas operaciones de conexión a Internet debido a determinadas restricciones establecidas por el proveedor de servicios de Internet (ISP) que proporciona su conexión a Internet.
- Todos los cargos que cobra un ISP, incluidos, entre otros, los cargos de conexión, son su responsabilidad.

NOTA

- Si desea acceder a Internet directamente desde la pantalla, la conexión a INTERNET debe estar siempre activada.
- Si no puede acceder a Internet, verifique el estado de la red desde una PC.
- Al utilizar Configuración de red, verifique el cable LAN o verifique si el DHCP del enrutador está activado.
- Si no completa la configuración de red, es posible que la red no funcione correctamente.

PRECAUCIÓN

- No conecte un cable de teléfono modular al puerto LAN.
- Como existen varios métodos de conexión, siga las especificaciones de su empresa de telecomunicaciones o de su proveedor de servicios de INTERNET.
- El menú de configuración de red no estará disponible hasta que la pantalla se conecte a la red física.
- Cuando se utiliza una llave de Wi-Fi con un modelo que tiene solo un puerto de entrada USB, no se encuentra disponible la distribución o programación de contenidos a través del software SuperSign.

Consejos para la configuración de la red inalámbrica

- La red inalámbrica puede verse afectada por interferencia proveniente de un dispositivo que usa una frecuencia de 2,4 GHz como un teléfono inalámbrico, un dispositivo Bluetooth o un horno microondas. La interferencia también puede ser provocada por dispositivos con una frecuencia de 5 GHz como dispositivos Wi-Fi.
- Es posible que el servicio de red inalámbrica también funcione lento dependiendo del entorno inalámbrico que la rodee.
- Algunos dispositivos pueden experimentar un embotellamiento de la red si hay alguna red doméstica local encendida.
- Para conectarse a un enrutador inalámbrico, debe usar un enrutador que admita conexión inalámbrica. Además, debe activar la función de conexión inalámbrica del enrutador. Consulte al fabricante del enrutador si este admite conexión inalámbrica.
- Para conectarse a un enrutador inalámbrico, verifique la configuración de seguridad y de SSID del mismo. Consulte la guía del usuario del enrutador correspondiente para obtener información sobre la configuración de SSID y de seguridad del enrutador.
- Es posible que el monitor no funcione correctamente si los dispositivos de red (enrutador o hub inalámbrico/cableado, etc.) no se configuraron forma adecuada. Para asegurarse de que los dispositivos se instalaron correctamente, consulte las guías del usuario correspondientes antes de configurar la conexión de red.
- El método de conexión puede variar de acuerdo con el fabricante del enrutador inalámbrico.

[Safety Mode (Modo seguro)]

SETTINGS / ⚙ → [General] → [Safety Mode (Modo seguro)]

Configure esta función para obtener un rendimiento seguro.

[ISM Method (Método de ISM)]

Si se muestra una imagen fija en la pantalla durante un período prolongado, es posible que se fije la imagen. El método de ISM es una función que evita que se fijen imágenes.

[Mode (Modo)]

- Establece el modo [ISM Method (Método ISM)].
- [Normal]: permite desactivar el Método de ISM.
- [Orbiter]: Permite mover 3 píxeles la posición de la imagen en la pantalla en un orden determinado para eliminar la fijación de las imágenes.
- [Inversion (Inversión)]: permite invertir los colores de la pantalla para eliminar la fijación de las imágenes.
- [Color Wash (Lavado de Color)]: permite mostrar un modelo blanco y un modelo de color de forma alternada para eliminar la fijación de imágenes.
- [White Wash (Blanquear)]: muestra un patrón de blanco para eliminar la fijación de las imágenes.
- [Washing Bar (Barra de coloración)]: permite mostrar una barra en la pantalla para hacer que la imagen se mueva correctamente. Puede descargar la imagen que desee y visualizarla en la barra.
- [User Image (Imagen de usuario)]: permite reproducir fotos o películas mediante el uso de un dispositivo de almacenamiento USB.

[Timer (Temporizador)]

- [Immediately (Inmediatamente)]: permite llevar a cabo la función ISM inmediatamente.
- [Repeat (Repetir)]: permite llevar a cabo la función ISM durante el tiempo establecido en [Time (Hora)], si la imagen fija se mantiene durante el periodo establecido en [Period (Periodo)].
- [Scheduling (Programación)]: permite llevar a cabo la función ISM según la configuración definida en [Repeat Day (Repetir día)], [Start Time (Hora inicio)] y [End Time (Hora final)].

[Period (Periodo)]

- Esta opción solo está disponible cuando [Timer (Temporizador)] está configurado en [Repeat (Repetir)].
- Puede configurar el periodo entre 1 y 24 horas.
- La función ISM se lleva a cabo si la imagen fija se mantiene durante el periodo establecido.

[Time (Hora)]

- Esta opción solo está disponible cuando [Timer (Temporizador)] está configurado en [Repeat (Repetir)].
- Puede seleccionar entre 1 - 10 min / 20 min / 30 min / 60 min / 90 min / 120 min / 180 min / 240 min.
- La función ISM se lleva a cabo para la hora establecida.

[Bar Image (Barra de imagen)]

- Esta función solo está disponible cuando la opción [Washing Bar (Barra de coloración)] está seleccionada.
- [Off (Apagado)]: Permite mostrar una barra con resolución fija de 300 x 1 080 y, a continuación, mover la barra.
- [On (Encendido)]: permite mostrar una imagen descargada por el usuario y mover la imagen. La altura de la imagen se fija en 1 080 y se mantiene el ancho original. Sin embargo, el ancho se fija en 300 si el ancho original es menor que 300.
- Si descarga solo 1 imagen, la imagen se muestra sola y la barra se mueve.
- Si se descargan varias imágenes, se muestran hasta 4 imágenes por ciclo de forma consecutiva.

[Bar Color (Barra de color)]

- Esta función se aplica cuando la opción [Bar Image (Barra de imagen)] está configurada en [Off (Apagado)].
- Esta función solo está disponible cuando la opción [Washing Bar (Barra de coloración)] está seleccionada.
- Puede elegir entre 6 colores: [Red (Rojo)] / [Green (Verde)] / [Blue (Azul)] / [White (Blanco)] / [Black (Negro)] / [Gray (Gris)]

[Bar Transparency (Barra de Transparencia)]

- Esta función solo está disponible cuando la opción [Washing Bar (Barra de coloración)] está seleccionada.
- [Off (Apagado)]: la barra se muestra de color opaco.
- [On (Encendido)]: la barra se muestra de color translúcido. (Transparencia: 50 %)

[Bar Direction (Barra de Dirección)]

- Esta función solo está disponible cuando la opción [Washing Bar (Barra de coloración)] está seleccionada.
- [Left to Right (De izquierda a derecha)]: la barra se mueve de izquierda a derecha.
- [Right to Left (De derecha a izquierda)]: la barra se mueve de derecha a izquierda.

[User Image (Imagen de usuario)]

- Esta opción solo está disponible cuando se selecciona [User Image (Imagen de usuario)].
- Puede elegir [Movie (Película)] o [Photo (Foto)].

[Repeat Day (Repetir día)]

- Esta opción solo está disponible cuando [Timer (Temporizador)] está configurado en [Scheduling (Programación)].
- [None (Ninguno)]: Cuando está configurada en Ninguno, la función ISM se desactiva.
- De lunes a domingo: la función ISM se lleva a cabo los días programados, durante el periodo programado.

[Start Time (Hora de inicio)]

- Esta opción solo está disponible cuando [Timer (Temporizador)] está configurado en [Scheduling (Programación)].
- Permite establecer la hora de inicio de la función ISM.

[End Time (Hora de finalización)]

- Esta opción solo está disponible cuando [Timer (Temporizador)] está configurado en [Scheduling (Programación)].
- Permite establecer la hora de fin de la función ISM.

Cómo descargar una Imagen ISM Bar en Descargar Ez

1. Para descargar una imagen en Descargar Ez, debe haber un archivo de imagen en una carpeta 'ism_bar' o 'ISM_BAR' en su dispositivo de almacenamiento USB.
2. Antes de descargar un archivo de imagen nuevo, debe borrar el contenido existente almacenado en la memoria interna.
3. Agregue el prefijo "ISMBAR" al nombre del archivo para distinguirlo (EPK, Logo, No Signal, etc.).
4. Descargue una Imagen ISM Bar en Descargar Ez.

NOTA

- Puede descargar varias imágenes que sumen hasta 5 MB
- El tamaño total de bits de las imágenes debe ser inferior a 50 MB para que sea posible descargarlas.
  Por ejemplo, en el caso de una imagen de 500 KB cuya resolución es de 1 920 x 1 080, su tamaño de bits calculado por decodificación de imagen es de aproximadamente 7,91 MB (1 920 * 1 080 * 32 bits/1 024/1 024/8). Por lo tanto, si descarga 7 imágenes del mismo tamaño, el tamaño total de las imágenes es de aproximadamente 3,5 MB, cifra que no supera los 5 MB Sin embargo, el tamaño total de bits es de 7,91 MB * 7 = 55,3 MB cifra que supera el tamaño máximo de bits de 50 MB por lo tanto, no se pueden descargar.

Cómo descargar una foto o película ISM Bar en Descargar Ez

1. Para descargar una imagen de usuario en Descargar Ez, debe haber un archivo de imagen de usuario en una carpeta "ism o ISM" en su dispositivo de almacenamiento USB.
2. Antes de descargar un archivo de imagen nuevo, debe borrar el contenido existente almacenado en la memoria interna.
3. Agregue el prefijo [ISMPHO] al nombre de un archivo para fotos o [ISMMOV] si el archivo contiene películas para distinguirlos (EPK, Logo, No Signal, etc.).
4. Descargue fotos o películas ISM en Descargar Ez.

[Fan]

Puede ver la información sobre la temperatura interna del producto y controlar el ventilador incorporado.

[Mode (Modo)]

- [Off (Apagado)]: El funcionamiento del ventilador está desactivado.
- [On (Encendido)]: El ventilador está en funcionamiento continuo.
- [Auto (Automático)]: El ventilador funciona según la temperatura predeterminada establecida para el producto.
- [Manual]: Funciona según los ajustes del usuario.

[Threshold Offset (Límite de desplazamiento)]

Indica la diferencia entre las temperaturas a las que el ventilador funciona y se detiene.

[Temperature Threshold (Límite de temperatura)]

La temperatura a la que funciona el ventilador instalado en el producto está establecida.

[Current Temperature (Current Temperature)]

Indica la temperatura interna del producto.

NOTA

- Los ajustes incorrectos del ventilador pueden causar un mal funcionamiento del producto, por lo que se recomienda utilizar el ajuste automático.
- Cuando la temperatura interna del equipo supera los 85 °C, se apaga a la fuerza para proteger el equipo.

[Advanced Setting (Configuración avanzada)]

SETTINGS / ⚙ → [General] → [Advanced Setting (Configuración avanzada)]

[PC/OPS Control (Control PC/OPS)]

- [PC/OPS Power Control (Control encendido OPS)]: permite controlar la alimentación del OPS cuando enciende o apaga la pantalla.
  - [Disable (Deshabilitado)]: permite desactivar el control de encendido de OPS.
  - [Sync (On) (Sincronizar (Encendido))]: sincroniza el estado de alimentación del monitor solo cuando el monitor está encendido.
  - [Sync (On/Off) (Sincronizar (Encendido/Apagado))]: sincroniza el estado de alimentación del monitor con el OPS.
- [Control Interface Selection (Selección de la interfaz de control)]: esta función le permite configurar la comunicación con el OPS conectado al monitor.
  - [Display (Pantalla)]: permite la comunicación con los puertos en serie externos.
  - [OPS]: permite la comunicación con el OPS conectado al monitor.

[Background Image (Imagen de fondo)]

Esta función le permite establecer la imagen de fondo predeterminada.

- [Booting Logo Image (Iniciar imagen de logotipo)]: cambie la imagen del logotipo que aparece cuando el dispositivo se reinicia. Si establece esta opción en [Off (Apagado)], el logotipo de inicialización no aparece.
  - [Image Download (Descargar imagen)]: permite descargar archivos de imágenes de logotipo de inicialización en su monitor. Para descargar una imagen de logotipo de inicialización, debe haber un archivo de imagen de logotipo de inicialización en una carpeta “LG_MONITOR” en su dispositivo de almacenamiento USB.

NOTA

- La función para actualizar la imagen de logotipo de inicialización solo admite archivos JPEG de 1 MB o más pequeños.
- No se pueden usar archivos JPEG codificados progresivamente.
- Asegúrese de que la resolución de las imágenes de logotipo de inicialización sea compatible con la resolución de la pantalla del monitor.
- La resolución máxima para una imagen de logotipo de inicialización es Full HD (1 920 x 1 080) y HD (1 360 x 768). La resolución mínima para una imagen de logotipo de inicialización es 64 x 64

- [No Signal Image (Imagen sin señal)]: cambia la imagen que aparece cuando no hay señal. Si se establece esta opción en [Off (Apagado)], no aparecerá ninguna imagen cuando no haya señal.
  - [Image Download (Descargar imagen)]: permite descargar archivos de imagen sin señal en su monitor. Para descargar una imagen, debe haber un archivo de imagen sin señal en una carpeta “lg_sig” o “LG_SIG” en su dispositivo de almacenamiento USB. Tamaño máximo total de las imágenes para poder descargarlas: el tamaño total no debe superar los 10 240 KB (10 MB).

NOTA

- La función para actualizar imágenes sin señal solo admite archivos JPEG de 1 MB o más pequeños.
- No se pueden usar archivos JPEG codificados progresivamente.
- La resolución máxima para una imagen sin señal es Full HD (1 920 x 1 080) y HD (1 360 x 768). La resolución mínima para una imagen de logotipo de inicialización es 64 x 64
- Los archivos de imagen sin señal cuya resolución es Full HD (1 920 x 1 080) pueden ocasionar la fijación de imágenes.
- Solo se muestran correctamente los archivos de imagen sin señal que tienen nombres en inglés.

[Input Manager (Administrador de Entrada)]

Especifica una etiqueta para cada fuente de entrada.

[SIMPLINK Setup (Configuración SIMPLINK)]

- Cuando [SIMPLINK Setup (Configuración SIMPLINK)] se establece en [On (Encendido)], puede usar el SIMPLINK proporcionado por LG Signage.
- [Device ID (ID del dispositivo)]: Establece el ID del dispositivo conectado a través del cableado CEC. Puede elegir un valor entre [All (Todo)] y E.
- [Standby (En espera)]: Determina las condiciones para enviar y recibir el comando OpStandBy (0 x 0c). Las condiciones detalladas son las siguientes:

	Transmisión	Recepción
[All (Todos)]	O	O
[Send Only (Sólo enviar)]	O	X
[Receive Only (Sólo recibir)]	X	O
[Off (Apagado)]	X	X

[Crestron]

- Esta función permite la sincronización con aplicaciones que proporciona Crestron.
- [Server (Servidor)]: en este menú se configura la dirección IP del servidor para la conexión de red con el servidor (equipo proporcionado por Creston).
- [Port (1024~65535) (Puerto (1024~65535))]: en este menú se configura el puerto para la conexión de red con el servidor. El número predeterminado de puerto es 41794.
- [IP ID (3~254)]: en este menú se configura un ID único para la sincronización con la aplicación.

Pantalla

[Picture Mode Settings (Configuración del Modo de imagen)]

SETTINGS / ⚙ → [Display (Pantalla)] → [Picture Mode Settings (Configuración del Modo de imagen)]

[Picture Mode (Modo de imagen)]

Esta función le permite elegir el modo de imagen óptimo para su entorno de instalación.

- [Mall/QSR], [Transportation (Transporte)], [Education (Educación)], [Gov./Corp.]: muestra la imagen óptima para su entorno de instalación.
- [General]: muestra la imagen con contraste, brillo y nitidez normales.
- [Ahorro de energía automático]: ajusta el brillo de la pantalla para reducir el consumo de energía.
- [Expert (Experto)], [Calibration (Calibración)]: permite que un experto, o cualquier aficionado a la calidad de imágenes, ajuste la mejor calidad de imagen.

NOTA

- Los tipos de [Picture Mode (Modo de Imagen)] que puede seleccionar pueden variar según la señal de entrada.
- [Expert (Experto)] es una opción que permite que un experto en calidad de imagen ajuste con precisión la calidad de las imágenes mediante el uso de una imagen específica. Por lo tanto, puede no ser eficaz para una imagen normal.

[Customize (Personalizar)]

- [Backlight (Luz de Fondo)]: ajusta el brillo de la pantalla mediante el control de la luz de fondo. Cuanto más se acerque el valor a 100 más brillante será la pantalla.
- [Contrast (Contraste)]: ajusta la diferencia entre las zonas brillantes y oscuras de la imagen. Cuanto más se acerque el valor a 100 mayor será la diferencia.
- [Brightness (Brillo)]: ajusta el brillo general de la pantalla. Cuanto más se acerque el valor a 100 más brillante será la pantalla.
- [Sharpness (Nitidez)]: ajusta la nitidez de los bordes de los objetos. Cuanto más se acerque el valor a 50 más claro y nítido será el borde.
- [Color]: suaviza los bordes o profundiza los tintes de la pantalla. Cuanto más se acerque el valor a 100 más profundos serán los colores.
- [Tint (Tinte)]: ajusta el balance entre los niveles de rojo y verde que aparecen en la pantalla. Cuanto más se acerque el nivel de rojo a 50 más rojo será el color. Cuanto más se acerque el nivel de verde a 50 más verde será el color.
- [Color Temperature (Temperatura de color)]: cuanto más alto establezca la temperatura del color, más fríos se percibirán los colores en la pantalla. Cuanto más bajo establezca la temperatura del color, más cálidos se percibirán los colores en la pantalla.
- [Advanced Setting (Configuración avanzada)]: personaliza las opciones avanzadas.
  - [Dynamic Contrast (Contraste Dinámico)]: optimiza la diferencia entre las partes brillantes y oscuras de la pantalla, según el brillo de la imagen.
  - [Color Gamut (Rango de color)]: permite seleccionar la gama de colores disponibles.
  - [Dynamic Color (Color Dinámico)]: ajusta el tinte y la saturación de la imagen para obtener imágenes más vívidas.
  - [Color Filter (Filtro de Color)]: ajusta con precisión el color y el tinte filtrando una zona de color específica del espacio RGB.
  - [Preferred Color (Color Preferido)]: ajusta el tinte de la piel, del césped y del cielo según sus preferencias.
  - [Gamma]: ajusta la configuración gamma para compensar el brillo de la señal de entrada.
  - [White Balance (Balance de Blancos)]: ajusta la fidelidad de color general de la pantalla como lo desee. En el modo Experto, puede ajustar con precisión la imagen con las opciones Método o Patrón.
  - [Color Management System (Sistema de Mantenimiento de Color)]: los expertos utilizan el sistema de mantenimiento de color para ajustar los colores mediante un patrón de prueba. El sistema de mantenimiento de color le permite realizar el ajuste seleccionando entre 6 diferentes espacios de color (Rojo/Amarillo/Azul/Cian/Magenta/Verde) sin afectar otros colores. En una imagen normal, es posible que no note los cambios de color que haya realizado.

- [Picture Option (Opciones de Imagen)]: personaliza las opciones de imagen.
  - [Noise Reduction (Reducción de ruido)]: elimina puntos que aparecen aleatoriamente en la imagen para hacerla más clara.
  - [MPEG Noise Reduction (Reducción de ruido MPEG)]: reduce el ruido generado en el proceso de creación de una señal de video digital.
  - [Black Level (Nivel de Negro)]: ajusta el brillo y el contraste de la pantalla mediante el ajuste del nivel de negro de la pantalla.
    (Configuraciones recomendadas según la señal de entrada: RGB 0–255: Alto, RGB 16–235: Bajo, YCbCr: Bajo)
  - [Real Cinema (Cine Real)]: optimiza la imagen de video para obtener un aspecto cinematográfico.
- [Apply to all inputs (Aplicar a todas las entradas)]: copia el valor actual del menú configuración detallado a todas las entradas y lo aplica solamente al modo de imagen seleccionado.
- [Picture Reset (Restablecer imagen)]: restablece la configuración de la imagen. Debido a que la configuración de la imagen se restablece según el modo de imagen del monitor, seleccione el modo de imagen antes de restablecer la configuración.

[Aspect Ratio (Relación de Aspecto)]

SETTINGS / ⚙ → [Display (Pantalla)] → [Aspect Ratio (Relación de Aspecto)]

Esta función le permite cambiar el tamaño de la imagen para verla en su resolución óptima.

- [Full (Completa)]: permite estirar la imagen para llenar la pantalla.
- [Original]: muestra la imagen en su resolución original.

[Rotation (Rotación)]

SETTINGS / ⚙ → [Display (Pantalla)] → [Rotation (Rotación)]

[OSD Rotation (Rotación OSD)]

- Esta función gira la pantalla hacia la derecha.
- Puede establecer esta función en Apagado/90/270
- Cuando se establece en apagado, esta función se desactiva.
- Se recomienda usar contenido diseñado para modo Vertical.

[Position (Posición)]

- Puede establecer la ubicación de OSD roatado en Arriba/Centro/Abajo.

[Pivot Mode (Modo Pivot)]

- Esta función gira la pantalla 180°

[Advanced Setting (Configuración avanzada)]

SETTINGS / ⚙ → [Display (Pantalla)] → [Advanced Setting (Configuración avanzada)]

[Average Picture Level Auto Control (Control automático de Average Picture Level)]

- [You can use the image quality control based on APL (Average Picture Level) of the monitor input image. When using the monitor as a video wall, it is recommended to set this function off to prevent a image quality difference between the monitors. (Puede utilizar el control de calidad de la imagen basado en APL (Average Picture Level) de la imagen de entrada del monitor. Al utilizar el monitor como parte de un mural de video, se recomienda deshabilitar esta función para prevenir una diferencia entre la calidad de imagen de los diferentes monitores.)]

[Energy Saving (Ahorro de energía)]

- [Smart Energy Saving (Ahorro de Energía Inteligente)]: ajusta automáticamente el brillo de la pantalla según el brillo que tenga la imagen para ahorrar energía.
  - [On (Encendido)]: activa la función Smart Energy Saving.
  - [Off (Apagado)]: desactiva la función Smart Energy Saving.
- [Brightness Control (Control de brillo)]: ajusta el brillo de la pantalla para ahorrar energía.
  - [Off (Apagado)]: permite desactivar la función de control de brillo.
  - [Minimum/Medium/Maximum (Mínimo/Medio/Máximo)]: utiliza el ahorro de energía según el nivel de ahorro de energía establecido para el monitor.
  - [Screen Off (Pantalla apagada)]: apaga la pantalla después de 3 segundos.
- [Brightness Scheduling (Programación de brillo)]: ajusta la luz de fondo en momentos determinados.
  - Puede establecer esta función en [On (Encendido)]/[Off (Apagado)].
  - Configure el horario de programación y el valor de la luz de fondo para agregar una programación.
  - Si no se estableció la hora actual, [Brightness Scheduling (Programación de brillo)] se desactiva.
  - Puede agregar hasta seis programaciones, que se guardarán en orden ascendente por hora.
  - Para eliminar una programación, puede seleccionarla de la lista y presionar el botón [OK].

Audio

[Sound Mode Settings (Configuración del Modo de sonido)]

SETTINGS / ⚙ → [Sound (Audio)] → [Sound Mode Settings (Configuración del Modo de sonido)]

[Sound Mode (Modo de Sonido)]

Se seleccionará automáticamente la mejor calidad de sonido según el tipo de video que esté mirando actualmente.

- [Standard (Estándar)]: este modo de sonido funciona bien para todo tipo de contenido.
- [Cinema (Cine)]: optimiza el sonido para ver películas.
- [Clear Voice (Voz Clara)]: Mejora las voces para que se puedan oír con más claridad.
- [Sports (Deportes)]: optimiza el sonido para ver deportes.
- [Music (Música)]: optimiza el sonido para escuchar música.
- [Game (Juego)]: optimiza el sonido para disfrutar de videojuegos.

[Balance]

- [Balance]: ajusta el volumen de salida del altavoz izquierdo y del altavoz derecho.

[Equalizer (Ecualizador)]

- [Equalizer (Ecualizador)]: ajusta manualmente el sonido mediante el ecualizador.

[Reset (Restablecer)]

- [Reset (Restablecer)]: restablece la configuración de sonido.

[Audio Out (Salida de audio)]

SETTINGS / ⚙ → [Sound (Audio)] → [Audio Out (Salida de audio)]

- [Off (Apagado)]: desactiva el uso de Salida de audio. (Sin salida de audio).
- [Variable]: puede especificar un rango de salida para el dispositivo de audio externo conectado al monitor y ajustar el volumen dentro del rango. Puede cambiar el volumen de un dispositivo de audio externo dentro del rango de 0 a 100 (el mismo que el volumen del altavoz de señalización). Sin embargo, es posible que haya una diferencia en el nivel de volumen real que sale.
- [Fixed (Fijo)]: permite establecer un nivel de salida de audio fijo para el dispositivo de audio externo.
  - Si no hay ninguna entrada externa, no saldrá ningún audio externo.
  - El nivel de salida de audio variable 100 es igual al nivel de salida de audio fijo.
- Si se produce ruido sonoro en función del contenido, se puede mejorar ajustando el volumen del elemento [Variable].

[AV Sync Adjustment (Ajuste de la Sinc. de AV)]

SETTINGS / ⚙ → [Sound (Audio)] → [AV Sync Adjustment (Ajuste de la Sinc. de AV)]

Esta función ajusta la sincronización de audio para sincronizar audio y video.

- [Internal Monitor Speaker (Bocina interna del monitor)] (-5~15): ajusta la sincronización del sonido de los altavoces internos. Acercarse a – acelera la salida de audio, mientras acercarse a + ralentiza la salida de audio, en comparación con el valor predeterminado.
- [Bypass]: permite que las señales de transmisión o que el sonido de los dispositivos externos salgan sin ningún retraso de audio. Es posible que el audio se emita antes que el video, debido al tiempo de procesamiento del video que ingresa en el monitor.

[Digital Audio Input (Entrada de audio digital)]

SETTINGS / ⚙ → [Sound (Audio)] → [Digital Audio Input (Entrada de audio digital)]

Esta función le permite elegir una fuente de entrada para la salida de audio.

- [Digital]: permite la salida del contenido de audio de la señal digital que ingresa de la fuente de entrada digital conectada (HDMI, DISPLAYPORT u OPS).
- [Analog (Analógico)]: permite la salida del audio desde la fuente de entrada digital (HDMI, DISPLAYPORT u OPS) conectada al monitor a través del puerto de entrada de audio.

Admin

[Admin Lock (Bloqueo de admin.)]

SETTINGS / ⚙ → [Admin (Administrador)] → [Admin Lock (Bloqueo de admin.)]

Conserva la configuración existente ya que el botón de encendido/apagado en el menú de usuario solo afecta el estado activo/inactivo del submenú.

[Change Password (Cambiar contraseña)]

SETTINGS / ⚙ → [Admin (Administrador)] → [Change Password (Cambiar contraseña)]

Esta función le permite establecer la contraseña que utilizará para ingresar en el menú de instalación.

1 Ingrese la contraseña actual.
2 Ingrese una contraseña nueva de 4 dígitos.
3 Vuelva a ingresar la contraseña en el campo de confirmación de contraseña para corroborarla.

[Lock Mode (Modo bloqueado)]

SETTINGS / ⚙ → [Admin (Administrador)] → [Lock Mode (Modo bloqueado)]

[Home Dashboard Lock (Tablero inicial bloqueado)]

Esta función le permite restringir los cambios realizados en la configuración de bloqueo del panel en la pantalla de inicio.

[USB Lock (USB bloqueado)]

Esta función restringe el uso de USB.

[OSD Lock (OSD bloqueado)]

Esta función restringe el uso de la interfaz de OSD.

[IR Operation Lock (Operación IR bloqueada.)]

- Si se establece esta función en [Off (Normal) (Apagado (Normal))], se puede usar el control remoto.
- Si se establece esta función en [On (Power Key Only) (Encendido (Sólo tecla Power))], solo se puede usar el botón de encendido.
- Si se establece esta función en [On (Block All) (Encendido (Bloquear todo))], no se puede usar el control remoto.

[Local Key Operation Lock (Funcionamiento de tecla local bloqueada.)]

- Esta función le permite configurar la función de bloqueo de funcionamiento de tecla local para que no se pueda cambiar la configuración ni el contenido.
- Si se establece esta función en [Off (Normal) (Apagado (Normal))], se pueden usar las teclas locales en el monitor.
- Si se establece esta función en [On (Power Key Only) (Encendido (Sólo tecla Power))], solo se puede usar el botón de encendido.
- Si se establece esta función en [On (Block All) (Encendido (Bloquear todo))], no se pueden utilizar las teclas locales.

NOTA

- Si [IR Operation Lock (Operación IR bloqueada.)] y [Local Key Operation Lock (Funcionamiento de tecla local bloqueada.)] están establecidas en [On (Block All) (Encendido (Bloquear todo))], el valor de [General] > [On (Encendido)] > [Power On Status (Estado de encendido)] cambia a "PWR". Este valor se puede modificar a fin de garantizar la operación de encendido correcta. (Para evitar que el usuario cometa un error.)
- Si [IR Operation Lock (Operación IR bloqueada.)] está establecida en [On (Encendido)], (Power Key Only (Sólo tecla Power), Block All (Bloquear todo)), puede ir a la pantalla de menú. Para ello, debe mantener presionada la tecla Configuraciones durante más de 5 segundos e ingresar la contraseña.

[Reset to Initial Settings (Restaurar Configuraciones Iniciales)]

SETTINGS / ⚙ → [Admin (Administrador)] → [Reset to Initial Settings (Restaurar Configuraciones Iniciales)]

Reestablezca todos los datos excepto los elementos (idiomas, dirección de la pantalla, entradas, hora y encendido)

[Ez Download (Descargar Ez)]

SETTINGS / ⚙ → [Admin (Administrador)] → [Ez Download (Descargar Ez)]

Los usuarios pueden descargar fácilmente Actualización de software, Imagen de logotipo, Imagen sin señal, Clonación de Datos, etc. desde Descargar Ez.

[Factory Reset (Restablecimiento de fábrica)]

SETTINGS / ⚙ → [Admin (Administrador)] → [Factory Reset (Restablecimiento de fábrica)]

Esta función restablece los elementos aplicables para restablecer a la configuración inicial, fecha, hora, idioma, IP de red y archivos de almacenamiento interno de etiquetas de entrada.

Sin embargo, el modo de calibración de la ganancia RGB es una excepción.

ID de imagen

• Solo corresponde a determinados modelos.

[Picture ID (ID de imagen)] se usa para cambiar la configuración de (la pantalla de) un equipo específico mediante un solo receptor de IR para visión múltiple. Un monitor y un receptor de IR y otros monitores se pueden comunicar por medio de cables RS-232C. Cada monitor se identifica a través de un ID de equipo. La configuración de [Picture ID (ID de imagen)] le permite utilizar el control remoto solo con monitores que tienen un [Set ID (ID de equipo)] que coincide con [Picture ID (ID de imagen)].

1 Asigne [Set ID (ID de equipo)] a los monitores instalados como se indica a continuación:

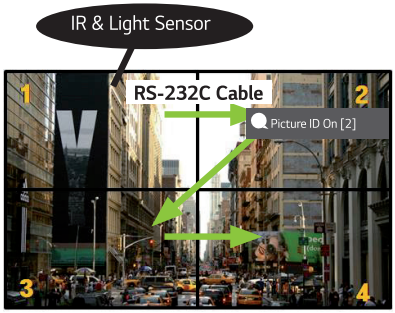

2 Presione el botón rojo [Picture ID (ID de imagen)] [On (Encendido)] en el control remoto.

3 Asegúrese de que el ID de imagen que haya establecido sea el mismo que el [Set ID (ID de equipo)] del monitor que desea controlar.

• Un monitor con un [Set ID (ID de equipo)] diferente del [Picture ID (ID de imagen)] no puede ser controlado por señales IR.

NOTA

• Si [Picture ID (ID de imagen)] se establece en 2 solo la parte superior derecha del monitor, la cual tiene un [Set ID (ID de equipo)] de 2 se puede controlar por señales IR.

• Si presiona el botón verde [Picture ID (ID de imagen)] [Off (Apagado)] en el control remoto, los [Picture ID (ID de imagen)] de todos los monitores se apagan. Si, a continuación, presiona cualquier botón del control remoto, todos los monitores se pueden controlar por señales IR, independientemente de sus [Set ID (Establecer ID)].

ADMINISTRADOR DE CONTENIDO

Administrador de Contenido

[Player (Reproductor)]

HOME / → ([Player (Reproductor)])

La función de reproductor de la aplicación Content Manager le permite reproducir el contenido de videos, de imágenes, de plantillas y de las listas de reproducción de forma integrada.

[Play (Reproducir)]

1 Seleccione el tipo de contenido deseado desde la ficha a la izquierda y, a continuación, seleccione el contenido deseado.

2 Haga clic en [Play (Reproducir)] en la esquina superior derecha de la pantalla y disfrute el contenido seleccionado.

[Scheduler (Programador)]

HOME / → ([Scheduler (Programador)])

La función de programador de la aplicación Content Manager le permite reproducir determinados tipos de contenido a una hora programada mediante una lista de reproducción o entrada externa.

[Creating a Schedule (Creación de una programación)]

1 Haga clic en [Add New Schedule (Agregar nueva programación)] en la esquina superior derecha de la pantalla.

2 Elija entre [Playlist (Lista de reproducción)] e [Input (Entrada)].

3 1) Si seleccionó [Playlist (Lista de reproducción)], seleccione la lista de reproducción para la que desee programar la reproducción.

1-1) Puede cancelar la creación de la programación. Para ello, debe hacer clic en el botón Cancelar.

2) Si seleccionó [Input (Entrada)], seleccione la fuente de entrada externa para la que desee programar la reproducción.

2-1) Puede cancelar la creación de la programación. Para ello, debe hacer clic en el botón Cancelar.

4 Ingrese la información de programación para crear una nueva programación.

1) Puede volver a la pantalla [Playlist (Lista de reproducción)] / [Inputs (Entradas)]. Para ello debe hacer clic en el botón Atrás.

2) Puede volver a la pantalla Programador. Para ello debe hacer clic en el botón Cancelar.

5 Vea la lista de reproducción o la entrada externa que seleccionó para reproducirse a la hora programada.

[Deleting a Schedule (Eliminación de una programación)]

1 Haga clic en [Delete (Borrar)] en la esquina superior derecha de la pantalla.
2 Seleccione las programaciones que desea eliminar.
3 Haga clic en [Delete (Borrar)].
4 Verifique que las programaciones se hayan eliminado.

[Playing a Schedule Now (Reproducción de una programación ahora)]

1 En la pantalla Programador, seleccione la programación que desea reproducir.
2 Una vez que haya seleccionado la programación deseada, seleccione [Play Now (Reproducir ahora)] en la esquina inferior derecha de la pantalla.
3 Compruebe que la lista de reproducción o entrada externa que seleccionó se reproduzcan.

[Editing a Schedule (Edición de una programación)]

1 En [Scheduler (Programador)], seleccione la programación que desea editar.
2 Una vez que haya seleccionado la programación deseada, seleccione [Edit (Editar)] en la esquina inferior derecha de la pantalla.
3 Si la programación seleccionada es una lista de reproducción, aparecerá la ventana de edición de listas de reproducción. Si es una entrada externa, aparecerá la ventana de edición de entradas externas. Seleccione la [Playlist (Lista de reproducción)] / [Input (Entrada)] que desea editar.
   1) Puede cancelar la edición de la programación. Para ello, debe hacer clic en el botón Cancelar.
4 Introduzca la información de la programación editar una programación.
   1) Puede volver a la pantalla [Playlist (Lista de reproducción)] / [Inputs (Entradas)]. Para ello debe hacer clic en el botón Atrás.
   2) Puede volver a la pantalla Programador. Para ello debe hacer clic en el botón Cancelar.
5 Verifique el Programador editado.
6 Vea la lista de reproducción o la entrada externa que seleccionó para reproducirse a la hora programada.

NOTA

- Cuando se crea y edita una programación, no se permite incluir caracteres que no se puedan usar en nombres de archivo de Windows, como \, /, :, *, ?, ", <, > y | en el nombre del archivo de programación. No se puede crear una programación si los nombres de archivo incluyen dichos caracteres.
- Además, si la lista de reproducción vinculada a la programación contiene archivos de contenido cuyos nombres incluyen esos caracteres, esa lista de reproducción no se puede mover ni copiar.
- Si se superpone la hora de la creación de la programación, se elimina la programación creada anteriormente.
- Si ya existe una programación con el mismo nombre, cambie el nombre para poder crear una programación.
- La programación no funciona si se está ejecutando la aplicación de lista de Programación.

[Playlist (Lista de reproducción)]

HOME / → ([Playlist (Lista de reproducción)])

Esta función crea listas de reproducción mediante el uso de contenido en un USB y reproduce automáticamente la lista de reproducción creada cuando se enciende el monitor.

Crear lista de reproducción

1 Haga clic en [Create New Playlist (Crear nueva lista de reproducción)] en la esquina superior derecha de la pantalla.
2 Seleccione el contenido deseado y haga clic en [Complete (Completo)].
3 Verifique la lista de reproducción creada.

Configuración de [Power On Play (Reproducción encendida)]

1 Haga clic en [Power On Play (Reproducción encendida)] en la esquina superior derecha de la pantalla.
2 Seleccione la lista de reproducción deseada y haga clic en [Complete (Completo)].
3 Verifique la lista de reproducción que seleccionó para reproducirse cuando se encienda el monitor.

[Delete Playlist (Eliminar lista de reproducción)]

1 Haga clic en [Borrar] en la esquina superior derecha de la pantalla.
2 Seleccione las listas de reproducción deseadas y haga clic en [Delete (Borrar)].
3 Verifique que las listas de reproducción se hayan borrado.

Configuración de velocidad de reproducción de fotos

1 Haga clic en [Settings (Configuración)] en la esquina superior derecha de la pantalla.
2 Seleccione el tiempo deseado y haga clic en [Save (Guardar)]. (Puede establecer esta función en 5/10/20/30)
3 Verifique la velocidad de reproducción cuando la lista de reproducción vuelva a reproducirse.

[Edit Playlist (Editar lista de reproducción)]

1 Seleccione la lista de reproducción que desea editar.

Agregar contenido

1 Haga clic en [Add Content (Agregar contenido)] en la esquina superior derecha de la pantalla.
2 Seleccione el contenido deseado y haga clic en [Complete (Completo)].
3 Verifique que se haya agregado el contenido.

Cambiar el orden del contenido

1 Haga clic en [Change Order (Cambiar el orden)] en la esquina superior derecha de la pantalla.
2 Seleccione el contenido que desee y muévalo.
3 Una vez que haya movido el contenido a la ubicación deseada, haga clic en [Complete (Completo)].
4 Verifique que se haya modificado el orden del contenido.

Borrar contenido

1 Haga clic en [Delete (Borrar)] en la esquina superior derecha de la pantalla.
2 Seleccione el contenido que desea borrar y haga clic en [Delete (Borrar)].
3 Verifique que se haya borrado el contenido.

Formatos de archivos multimedia admitidos

Formatos de archivos de video admitidos

- Velocidad máxima de transmisión de datos: 20 Mbps (megabits por segundo)
- Resolución máxima compatible: 1 920 x 1 080 píxeles progresivo a 30 p (solo Motion JPEG 640 x 480 @ 30p)

Extensión	Códec	
.asf, .wmv	Video	MPEG-4 Part2, Xvid, H.264/AVC, VC1(WMV3, WVC1), MP43
	Audio	WMA Standard, WMA9(Pro), MP3, AAC, AC3
.avi	Video	MPEG-2, MPEG-4 Part2, Xvid, H.264/AVC
	Audio	HE-AAC, LPCM, ADPCM, MPEG-1 Layer I, MPEG-1 Layer II, Dolby Digital, MPEG-1 Layer III (MP3)
.ts, .trp, .tp, .mts, .m2ts	Video	H.264/AVC, MPEG-2, H.265/HEVC
	Audio	MPEG-1 Layer I, MPEG-1 Layer II, MPEG-1, Layer III (MP3), Dolby Digital, Dolby Digital, Plus, AAC, HE-AAC
.vob	Video	MPEG-1, MPEG-2
	Audio	Dolby Digital, MPEG-1 Layer I, MPEG-1, Layer II, DVD-LPCM
.mp4, .m4v, .mov	Video	MPEG-2, MPEG-4 Part2, Xvid, H.264/AVC
	Audio	AAC, MPEG-1 Layer III (MP3)
.mkv	Video	MPEG-2, MPEG-4 Part2, Xvid, H.264/AVC
	Audio	HE-AAC, Dolby Digital, MPEG-1 Layer III (MP3), LPCM
motion JPEG	Video	MJPEG
	Audio	LPCM, ADPCM
.mpg, .mpeg, .mpe	Video	MPEG-1, MPEG-2
	Audio	MPEG-1 Layer I, MPEG-1 Layer II, Dolby Digital, LPCM
.dat	Video	MPEG-1, MPEG-2
	Audio	MP2
.flv	Video	Sorenson H.263, H.264/AVC
	Audio	MP3, AAC, HE-AAC
.3gp	Video	H.264/AVC, MPEG-4 Parte 2
	Audio	AAC, AMR(NB/WB)

NOTA

- Dolby no es compatible con un modelo específico como 49KE5E.

Formatos de archivo de foto admitidos

Tipo de archivo	Formato	Resolución
.jpeg, .jpg, .jpe	Formato de archivo admitido	SOF0: Básico SOF1: Secuencial extendido SOF2: Progresivo
	Tamaño de la foto	Mínimo: 64 (An). x 64 (Al). Máximo: Tipo normal: 15 360 (ancho) x 8 640 (alto) Tipo progresivo: 1 920 (An). x 1 440 (Al).
.png	Formato de archivo admitido	Entrelazado, no entrelazado
	Tamaño de la foto	Mínimo: 64 (An). x 64 (Al). Máximo: Entrelazado: 1 200 (An). x 800 (Al). No entrelazado: 9 600 (An). x 6 400 (Al).
.bmp	Tamaño de la foto	Mínimo: 64 (An). x 64 (Al). Máximo: 9 600 (An). x 6 400 (Al).

Formatos de archivos de música admitidos

Tipo de archivo	Formato	Información
MP3	Tasa de bits	De 32 kbps a 320 kbps
	Frecuencia de muestreo	De 16 kHz a 48 kHz
	Soporte	MPEG-1, MPEG-2, Layer2, Layer3
AAC	Tasa de bits	Formato libre
	Frecuencia de muestreo	De 8 kHz a 48 kHz
	Soporte	ADIF, ADTS
M4A	Tasa de bits	Formato libre
	Frecuencia de muestreo	De 8 kHz a 48 kHz
	Soporte	MPEG-4
WAV	Tasa de bits	De 64 kbps a 1,5 Mbps
	Frecuencia de muestreo	De 8 kHz a 48 kHz
	Soporte	LPCM
	Profundidad de bits	8 bits / 16 bits / 24 bits
WMA	Tasa de bits	De 128 kbps a 320 kbps
	Frecuencia de muestreo	De 8 kHz a 48 kHz
	Soporte	WMA7, WMA8, WMA9 Standard
WMA 10 Pro	Tasa de bits	De 0 kbps a 768 kbps
	Frecuencia de muestreo	M0: hasta 2 canales @ 48 kHz (excepto modo LBR) M1: hasta 5.1 canales @ 48 kHz M2: hasta 5.1 canales @ 96 kHz
	Soporte	WMA 10 Pro
OGG	Tasa de bits	Formato libre
	Frecuencia de muestreo	De 8 kHz a 48 kHz
	Soporte	OGG Vorbis

NOTA

- La velocidad de reproducción de los archivos BMP y PNG puede ser más lenta que la de los JPEG.

Sugerencias para el uso de dispositivos de almacenamiento USB

- Solo se reconocen los dispositivos de almacenamiento USB.
- Es posible que los dispositivos de almacenamiento USB conectados al monitor mediante un hub USB no funcionen correctamente.
- Es posible que no se reconozca un dispositivo de almacenamiento USB que use un programa de reconocimiento automático.
- Es posible que no se reconozcan los dispositivos de almacenamiento USB que usen sus propios controladores.
- La velocidad de reconocimiento de un dispositivo de almacenamiento USB depende de cada dispositivo.
- No apague la pantalla ni desconecte el dispositivo USB cuando el dispositivo de almacenamiento USB conectado esté funcionando. Si se separa o desconecta repentinamente este tipo de dispositivos, se pueden dañar los archivos almacenados o el dispositivo de almacenamiento USB.
- No conecte el dispositivo de almacenamiento USB que se utilizó artificialmente en la computadora. El dispositivo puede provocar errores en el producto o puede no reproducirse. Recuerde que solo se deben utilizar dispositivos de almacenamiento USB que almacenen archivos normales de música, imágenes o películas.
- Es posible que no se puedan reconocer los dispositivos de almacenamiento formateados con programas no compatibles con Windows.
- Conecte la alimentación a un dispositivo de almacenamiento USB (sobre 0,5 A), que requiera una fuente de alimentación externa. De lo contrario, es posible que el dispositivo no se reconozca.
- Conecte un dispositivo de almacenamiento USB con el cable suministrado por el fabricante del dispositivo.
- Es posible que algunos dispositivos de almacenamiento USB no sean compatibles o no funcionen correctamente.
- Algunos modelos no son compatibles con discos duros USB externos.
- Los métodos de alineación de archivos de un dispositivo de almacenamiento USB son similares a los de Windows XP, y el nombre de archivo reconoce hasta 100 caracteres en español.
- Asegúrese de hacer una copia de seguridad de los archivos importantes, ya que los datos guardados en un dispositivo de memoria USB se pueden dañar. No seremos responsables por ninguna pérdida de datos.
- Si la unidad de disco duro USB no tiene una fuente de alimentación externa, puede que no se detecte el dispositivo USB. Por lo tanto, asegúrese de conectarlo a una fuente de alimentación externa.
  - Use un adaptador de energía para una fuente de alimentación externa. No se proporciona ningún cable USB para una fuente de alimentación externa.

- Si el dispositivo de almacenamiento USB tiene varias particiones, o si se utiliza un lector de varias tarjetas USB, se pueden usar hasta cuatro particiones o dispositivos de memoria USB.
- Si se conecta un dispositivo de almacenamiento USB a un lector de varias tarjetas USB, puede que no se detecte su volumen de datos.
- Si un dispositivo de almacenamiento USB no funciona correctamente, quítelo y vuelva a conectarlo.
- La rapidez con la que se detecta un dispositivo de almacenamiento USB varía de dispositivo a dispositivo.
- Si el dispositivo de almacenamiento USB está conectado en el modo de espera, el disco duro específico se cargará automáticamente cuando se encienda la pantalla.
- La capacidad recomendada es de 1 TB o menos para un disco duro USB externo y de 32 GB o menos para una memoria USB.
- Es posible que cualquier otro dispositivo con más capacidad que la recomendada no funcione correctamente.
- Si un disco duro externo USB con la función Ahorro de Energía no funciona, apáguelo y enciéndalo para que funcione correctamente.
- Los dispositivos de almacenamiento USB (USB 2.0 o inferior) también son compatibles. Sin embargo, es posible que no funcionen correctamente en la lista de videos.
- Se pueden reconocer un máximo de 999 carpetas o archivos en una sola carpeta.
- Solo se deben utilizar dispositivos de almacenamiento USB que hayan sido formateados con el sistema de archivos FAT32. Es posible que no se puedan reconocer los dispositivos de almacenamiento formateados con programas no compatibles con Windows.
- Es posible que USB 3.0 no funcione correctamente.
- En algunos casos, es posible que los datos se dañen si el dispositivo de almacenamiento USB se expone a altas temperaturas.
- No se recomienda reproducir contenido usando 2 o más puertos USB.

CÓDIGO IR

- No todos los modelos son compatibles con la función HDMI/USB.
- Según el modelo, es posible que algunos códigos de tecla no sean compatibles.

Código (hexa)	Función	Observación
08	⏻ (Encendido)	Botón del control remoto
C4	MONITOR ON (Monitor encendido)	Botón del control remoto
C5	MONITOR OFF (Monitor apagado)	Botón del control remoto
95	**ENERGY SAVING**	Botón del control remoto
0B	INPUT (Seleccionar entrada)	Botón del control remoto
10	Tecla numérica 0	Botón del control remoto
11	Tecla numérica 1	Botón del control remoto
12	Tecla numérica 2	Botón del control remoto
13	Tecla numérica 3	Botón del control remoto
14	Tecla numérica 4	Botón del control remoto
15	Tecla numérica 5	Botón del control remoto
16	Tecla numérica 6	Botón del control remoto
17	Tecla numérica 7	Botón del control remoto
18	Tecla numérica 8	Botón del control remoto
19	Tecla numérica 9	Botón del control remoto
02	(Vol +)	Botón del control remoto
03	(Vol -)	Botón del control remoto
E0	BRIGHTNESS (Brillo) ⌃ (Retroceder página)	Botón del control remoto
E1	BRIGHTNESS (Brillo) ⌄ (Avanzar página)	Botón del control remoto
DC	3D (3D)	Botón del control remoto
32	1/a/A	Botón del control remoto
2F	CLEAR	Botón del control remoto
7E	SIMPLINK	Botón del control remoto
79	ARC (Relación de aspecto)	Botón del control remoto
4D	PSM (Modo de imagen)	Botón del control remoto
09	(SILENCIAR)	Botón del control remoto

Código (hexa)	Función	Observación
43	(Configuración/menú)	Botón del control remoto
99	Configuración automática	Botón del control remoto
40	(Arriba)	Botón del control remoto
41	(Abajo)	Botón del control remoto
06	(Derecha)	Botón del control remoto
07	(Izquierda)	Botón del control remoto
44	OK (Aceptar)	Botón del control remoto
28	(ATRÁS)	Botón del control remoto
7B	TILE (Mosaico)	Botón del control remoto
5B	EXIT (Salir)	Botón del control remoto
72	Encender ID de imagen (rojo)	Botón del control remoto
71	Apagar ID de imagen (verde)	Botón del control remoto
63	Amarillo	Botón del control remoto
61	Azul	Botón del control remoto
B1	■	Botón del control remoto
B0	▶	Botón del control remoto
BA	⏸	Botón del control remoto
BF	◀◀	Botón del control remoto
BE	▶▶	Botón del control remoto
AA	INFO ⓘ	Botón del control remoto
5F	Balance de blancos	Botón del control remoto
3F	(Menú S)	Botón del control remoto
7C	(Inicio)	Botón del control remoto

CÓMO CONTROLAR VARIOS PRODUCTOS

• Solo corresponde a determinados modelos.

Utilice este método para conectar varios productos a una sola PC. Puede controlar varios productos a la vez si los conecta a una sola PC.

En el menú Opción, el ID del monitor debe estar establecido entre 1 y 1 000 sin estar duplicado.

Cables de conexión

• La imagen puede ser diferente según el modelo.

Conecte el cable RS-232C como se muestra en la imagen.

El protocolo RS-232C se utiliza para la comunicación entre la PC y el producto. Puede encender y apagar el producto, seleccionar una fuente de entrada y ajustar el menú OSD desde su computadora.

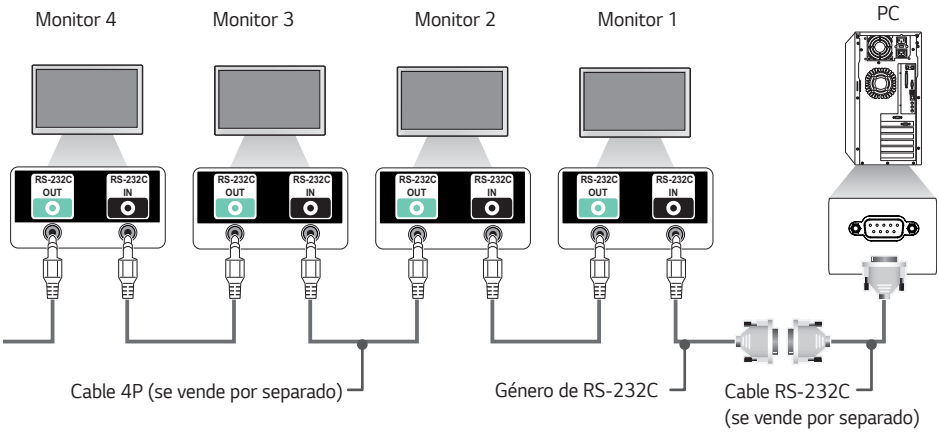

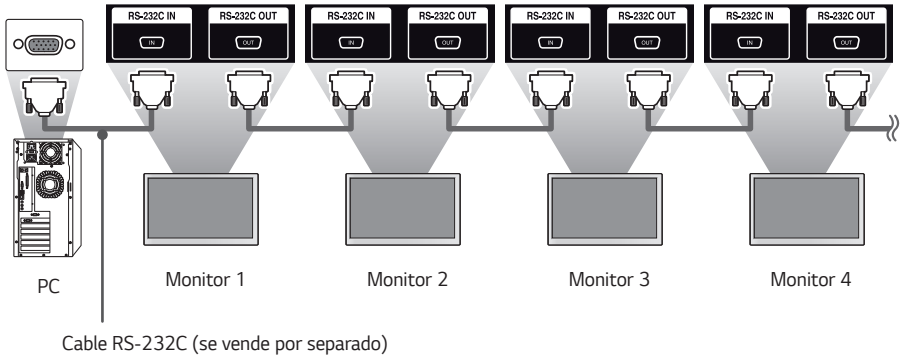

Parámetro de comunicación

Velocidad en baudios: 9 600 bps
Longitud de datos: 8 bits
Bit de paridad: Ninguno
Bit de parada: 1 bit
Control de flujo: Ninguno
Código de comunicación: ASCII

NOTA

- Cuando utilice conexiones de 3 cables (no estándar), no se puede utilizar IR en cadena.
- Asegúrese de usar solo el género proporcionado para conectarse correctamente.
- Cuando hay varios productos de señalización en cadena para controlarlos simultáneamente, si se intenta encender/apagar el dispositivo principal de forma continua, es posible que algunos productos no se enciendan. En ese caso, puede encender esos monitores con el botón **MONITOR ON** y no con el botón de encendido.

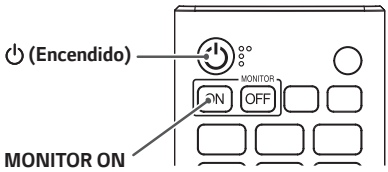

Lista de referencia de comandos

		Comando		Datos (Hexadecimal)
		1	2	
01	[Power (Encendido)]	k	a	00 a 01
02	Seleccionar entrada	x	b	Vea Seleccionar entrada
03	[Aspect Ratio (Relación de Aspecto)]	k	c	Consulte [Aspect Ratio (Relación de Aspecto)]
04	[Brightness Control (Control de brillo)]	j	q	Vea [Energy Saving (Ahorro de energía)]
05	[Picture Mode (Modo de imagen)]	d	x	Consulte [Picture Mode (Modo de Imagen)]
06	[Contrast (Contraste)]	k	g	00 a 64
07	[Brightness (Brillo)]	k	h	00 a 64
08	[Sharpness (Nitidez)]	k	k	00 a 32
09	[Color]	k	i	00 a 64
10	[Tint (Tinte)]	k	j	00 a 64
11	[Color Temperature (Temp color)]	x	u	70 a D2
12	[Balance]	k	t	00 a 64
13	[Sound Mode (Modo de Sonido)]	d	y	Consulte [Sound Mode (Modo de Sonido)]
14	[MUTE (SILENCIO)]	k	e	00 a 01
15	Control de volumen	k	f	00 a 64
16	Reloj 1 (año/mes/día)	f	a	Consulte [Clock 1 (Reloj 1)]
17	Reloj 2 (hora/minuto/segundo)	f	x	Consulte [Clock 2 (Reloj 2)]
18	[Daylight Saving Time (Horario de verano)]	s	d	Consulte [Daylight Saving Time (Horario de verano)]
19	[Auto Power Off (Apagado Automático)]	f	g	00 a 01
20	[No IR Power Off (Apagado sin IR)]	m	n	00 a 04
21	[Language (Lenguaje)]	f	i	Consulte [Language (Lenguaje)]
22	Establecer como predeterminado	f	k	00 a 02
23	Temperatura actual	d	n	FF
24	Tecla	m	c	Vea Tecla
25	Tiempo transcurrido	d	l	FF

		Comando		Datos (Hexadecimal)
		1	2	
26	Verificar número de serie del producto	f	y	FF
27	Versión de software	f	z	FF
28	[White Balance (Balance de blancos)] Ganancia de rojos	j	m	00 a FE
29	[White Balance (Balance de blancos)] Ganancia de verdes	j	n	00 a FE
30	[White Balance (Balance de blancos)] Ganancia de azules	j	o	00 a FE
31	[White Balance (Balance de blancos)] Compensación de rojos	s	x	00 a 7F
32	[White Balance (Balance de blancos)] compensación de rojos	s	y	00 a 7F
33	[White Balance (Balance de blancos)] Compensación de azules	s	z	00 a 7F
34	[Backlight (Luz de Fondo)]	m	g	00 a 64
35	[Screen Off (Apagado de Pantalla)]	k	d	00 a 01
36	[Tile Mode (Modo Mosaico)]	d	d	00 a FF
37	Verificar [Tile Mode (Modo Mosaico)]	d	z	FF
38	[Tile ID (ID de Mosaico)]	d	i	Consulte [Tile ID (ID de Mosaico)]
39	[Natural Mode (Modo natural)] (en modo mosaico)	d	j	00 a 01
40	Posición de mosaico H	d	e	00 a 32
41	Posición de mosaico V	d	f	00 a 32
42	Tamaño de mosaico H	d	g	00 a 32
43	Tamaño de mosaico V	d	h	00 a 32
44	Configuración de modo DPM	f	j	00 a 07
45	[DPM Wake Up Control (Control de despertador DPM)]	s	n, 0b	00 a 01
46	Control remoto/[Local Key Operation Lock (Bloqueo de funcionamiento de tecla local)]	k	m	00 a 01
47	[Power On Delay (Encendido con retraso)]	f	h	00 a FA
48	Seleccionar modo [Fail Over (Recuperación ante fallos)]	m	i	00 a 02
49	Seleccionar entrada [Fail Over (Recuperación ante fallos)]	m	j	Consulte Seleccionar entrada [Fail Over (Recuperación ante fallos)]
50	Bloqueo de teclas de control remoto	t	p	00 a 02

		Comando		Datos (Hexadecimal)
		1	2	
51	[Local Key Operation Lock (Bloqueo de funcionamiento de tecla local)]	t	o	00 a 02
52	Verificar el estado	s	v	Vea Verificar el estado
53	[Screen Fault Detection (Detección de fallos de pantalla)]	t	z	00 a 01
54	[PM Mode (Modo PM)]	s	n, 0c	00 a 04
55	[Screen Off Always (Siempre apagar pantalla)]	s	n, 0d	00 a 01
56	[Auto Config. (Config. auto)]	j	u	01
57	[Digital Audio Input (Entrada de audio digital)]	s	n, 04	00 a 01
58	[Audio Out (Salida de audio)]	s	n, aa	00 a 02
59	[OSD Rotation (Rotación OSD)]	t	h	00 a 02
60	[Pivot Mode (Modo Pivot)]	t	a	00 a 01
61	Modo [Brightness Scheduling (Programación de brillo)]	s	m	00 a 01
62	[Brightness Scheduling (Programación de brillo)]	s	s	Consulte [Brightness Scheduling (Programación de brillo)]
63	[Contents Sync (Contenidos de sincronización)]	t	g	00 a 01
64	Configuración de [Time Sync (Tiempo de sincronización)]	s	n, 16	00 a 18
65	Programación de temporizador de encendido	f	b	00 a 01
66	Programación de temporizador de apagado	f	c	00 a 01
67	[Timer Power Off (Temporizador de Apagado)] (Modo repetir/hora)	f	e	Consulte [Timer Power Off (Temporizador de Apagado)]
68	[Timer Power On (Temporizador de Encendido)] (Modo repetir/hora)	f	d	Consulte [Timer Power On (Temporizador de Encendido)]
69	Modo [Holiday Setting (Configuración de feriado)]	s	n, 1a	00 a 01
70	[Holiday Setting (Configuración de feriado)]	s	n, 1b	Consulte [Holiday Setting (Configuración de feriado)]
71	[Power On Status (Estado de encendido)]	t	r	00 a 02
72	[Wake On LAN (Activación de LAN)]	f	w	00 a 01
73	[ISM Method (Método de ISM)]	j	p	Consulte [ISM Method (Método de ISM)]
74	[Booting Logo Image (Iniciar imagen de logotipo)]	s	n, a3	00 a 01
75	[No Signal Image (Imagen sin señal)]	s	n, a9	00 a 01

		Comando		Datos (Hexadecimal)
		1	2	
76	Ubicación H	f	q	00 a 64
77	Ubicación V	f	r	00 a 64
78	Tamaño H	f	s	00 a 64
79	[Home Dashboard Lock (Tablero inicial bloqueado)]	s	n, 9d	00 a 01
80	[USB Lock (USB bloqueado)]	s	n, 9e	00 a 01
81	[OSD Lock (OSD bloqueado)]	k	l	00 a 01
82	[Change Password (Cambiar contraseña)]	s	n, a7	Vea [Change Password (Cambiar contraseña)]
83	[Apply to all inputs (Aplicar a todas las entradas)]	s	n, 52	01
84	Ubicación OSD	s	n, ac	00 a 02
85	Entrada USB a prueba de fallos	s	n, 0a	00 a 02
86	Verificar falla del ventilador	d	w	00 a 01
87	[Network Setting (Configuración de Red)]	s	n, 80(81)(82)	Consulte [Network Setting (Configuración de Red)]
88	[Natural (Natural)]	s	n, a5	00 a 64
89	[Threshold Offset (Límite de desplazamiento)]	s	n, b4	00 a 15
90	[Temperature Threshold (Límite de temperatura)]	s	n, b5	14 a 55

NOTA

- Es posible que los comandos no funcionen cuando no se usa ninguna entrada externa.
- Es posible que algunos comandos no sean compatibles con algunos modelos.
- Durante las operaciones con USB, como DivX o EMF, todos los comandos excepto Encendido (ka) y Tecla (mc) no se ejecutan ni son tratados como NG.

Protocolo de transmisión/recepción

Transmisión

(Comando1)(Comando2)( )(Establecer ID)( )(Dato)(Cr)

* (Comando1): identifica entre los modos de configuración de fábrica y configuración de usuario.
* (Comando2): este comando se utiliza para controlar el monitor.
* (Establecer ID): Se usa para seleccionar el equipo que desea controlar. Se puede asignar un ID de equipo único para cada monitor de 1 a 255 (01H a FFH) o de 1 a 1 000 (001H a 3e8H), en las configuraciones del menú OSD. Seleccionar "00H" o "000H"como ID de equipo permite controlar simultáneamente todos los monitores conectados. (El valor máximo puede cambiar según el modelo.)
* (Dato): Transmite los datos de comando. El recuento de datos puede aumentar según el comando.
* (Cr): retorno de carro. Este parámetro corresponde a "0x0D" en código ASCII.
* ( ): espacio en blanco. Este parámetro corresponde a "0 x 20" en código ASCII.

Reconocimiento

(Comando2)( )(Establecer ID)( )(OK/NG)(Dato)(x)

* El producto transmite ACK (Reconocimiento) de acuerdo con este formato cuando recibe datos normales. En este punto, si los datos son FF, indica los datos de estado actuales. Si los datos se encuentran en modo de escritura, devuelve los datos de la PC.
* Si se envía un comando con Establecer ID '00' (=0 x 00) o ‘000’(= 0 x 000), los datos se reflejan en todos los monitores y ningún monitor envía una reconocimiento (ACK).
* Si se envía "FF" como el valor de los datos en el modo de control a través de RS-232C, se puede comprobar el valor establecido actualmente para la función correspondiente (no corresponde a algunas funciones).
* Es posible que algunos comandos no sean compatibles con algunos modelos.

01. [Power (Encendido)] (Comando: k a)

Controla el encendido/apagado del monitor.

Transmisión

(k)(a)( )(Establecer ID)( )(Datos)(Cr)

Datos 00: Apagado
01: Encendido

Reconocimiento

(a)( )(Establecer ID)( )(OK/NG)(Datos)(x)

* La señal de reconocimiento vuelve correctamente solo cuando el monitor está completamente encendido.
* Puede haber una demora entre las señales de transmisión y reconocimiento.
* Es posible que esta función no esté disponible para todos los modelos.

02. Seleccionar entrada (Comando: x b)

Selecciona una señal de entrada.

Transmisión

(x)(b)( )(Establecer ID)( )(Datos)(Cr)

Datos 20: AV
40: Componente
60: RGB
70: DVI-D (PC)
80: DVI-D (DTV)
90: HDMI (HDMI1) (DTV)
A0: HDMI (HDMI1) (PC)
91: HDMI2/OPS (DTV)
A1: HDMI2/OPS (PC)
C0: DISPLAYPORT (DTV)
D0: DISPLAYPORT (PC)
98: OPS (DTV)
A8: OPS (PC)

Reconocimiento

(b)( )(Establecer ID)( )(OK/NG)(Datos)(x)

* Es posible que algunas señales de entrada no estén disponibles en todos los modelos.

03. [Aspect Ratio (Relación de Aspecto)] (Comando: k c)

Ajusta la relación de aspecto del monitor.

Transmisión

(k)(c)( )(Establecer ID)( )(Datos)(Cr)

Datos 02: [Full Screen (Pantalla Llena)]
06: [Original]

Reconocimiento

(c)( )(Establecer ID)( )(OK/NG)(Datos)(x)

* La relación de aspecto puede variar dependiendo de la configuración de entrada del modelo.

04. [Power Saving (Ahorro de Energía)] (Comando: j q)

Configura el Modo ahorro de energía.

Transmisión

(j)(q)( )(Establecer ID)( )(Datos)(Cr)

Datos 00: [Off (Apagado)]
01: [Minimum (Mínimo)]
02: [Medium (Medio)]
03: [Maximum (Máximo)]
05: [Screen Off (Apagado de Pantalla)]

Reconocimiento

(q)( )(Establecer ID)( )(OK/NG)(Datos)(x)

* Es posible que esta función no esté disponible para todos los modelos.

05. [Picture Mode (Modo de imagen)] (Comando: d x)

Selecciona un modo de imagen.

Transmisión

(d)(x)( )(Establecer ID)( )(Datos)(Cr)

Datos 00: [Mall/QSR]
01: [General]
02: [Gob./Corp.]
03: [Transportation (Transporte)]
04: [Education (Educación)]
05: [Expert (Experto)] (Experto 1)
06: [Expert (Experto)] (Experto 2)
08: [Ahorro de energía automático]
11: [Calibration (Calibración)]

Reconocimiento

(x)( )(Establecer ID)( )(OK/NG)(Datos)(x)

* Es posible que algunos modos de imagen no estén disponibles en todos los modelos.

06. [Contrast (Contraste)] (Comando: k g)

Ajusta el contraste de la pantalla.

Transmisión

(k)(g)( )(Establecer ID)( )(Datos)(Cr)

Datos 00-64: Contraste 0-100

Reconocimiento

(g)( )(Establecer ID)( )(OK/NG)(Datos)(x)

07. [Brightness (Brillo)] (Comando: k h)
Ajusta el brillo de la pantalla.

Transmisión
(k)(h)( )(Establecer ID)( )(Datos)(Cr)
Datos 00-64: Brillo 0-100

Reconocimiento
(h)( )(Establecer ID)( )(OK/NG)(Datos)(x)

08. [Sharpness (Nitidez)] (Comando: k k)
Ajusta la nitidez de la pantalla.

Transmisión
(k)(k)( )(Establecer ID)( )(Datos)(Cr)
Datos 00-32: Nitidez 0-50

Reconocimiento
(k)( )(Establecer ID)( )(OK/NG)(Datos)(x)

09. [Color] (Comando: k i)
Ajusta los colores de la pantalla.

Transmisión
(k)(i)( )(Establecer ID)( )(Datos)(Cr)
Datos 00-64: Color 0-100

Reconocimiento
(i)( )(Establecer ID)( )(OK/NG)(Datos)(x)

10. [Tint (Tinte)] (Comando: k j)
Ajusta los tintes de la pantalla.

Transmisión
(k)(j)( )(Establecer ID)( )(Datos)(Cr)
Datos 00-64: Tinte Rojo 50-Verde 50

Reconocimiento
(j)( )(Establecer ID)( )(OK/NG)(Datos)(x)

11. [Color Temperature (Temp color)] (Comando: x u)
Ajusta la temperatura de color de la pantalla.

Transmisión
(x)(u)( )(Establecer ID)( )(Datos)(Cr)
Datos 70-D2: 3200K-13000K

Reconocimiento
(u)( )(Establecer ID)( )(OK/NG)(Datos)(x)

* Es posible que el rango de la temperatura de color sea distinto en algunos modelos.

12. [Balance] (Comando: k t)
Ajusta el balance de audio.

Transmisión
(k)(t)( )(Establecer ID)( )(Datos)(Cr)
Datos 00-64: Izquierda 50-Derecha 50

Reconocimiento
(t)( )(Establecer ID)( )(OK/NG)(Datos)(x)

* Es posible que esta función no esté disponible para todos los modelos.

13. [Sound Mode (Modo de Sonido)] (Comando: d y)
Selecciona un modo de audio.

Transmisión
(d)(y)( )(Establecer ID)( )(Datos)(Cr)
Datos 01: [Standard (Estándar)]
02: [Music (Música)]
03: [Cinema (Cine)]
04: [Sports (Deporte)]
05: [Game (Juego)]
07: [Clear Voice (Voz Clara)]

Reconocimiento
(y)( )(Establecer ID)( )(OK/NG)(Datos)(x)

* Es posible que esta función no esté disponible para todos los modelos.

14. [Mute (Silencio)] (Comando: k e)

Activa/desactiva el audio.

Transmisión

(k)(e)( )(Establecer ID)( )(Datos)(Cr)

Datos 00: Silencio activado (Volumen desactivado)
01: Silencio desactivado (Volumen activado)

Reconocimiento

(e)( )(Establecer ID)( )(OK/NG)(Datos)(x)

* Es posible que esta función no esté disponible para todos los modelos.

15. Control de volumen (Comando: k f)

Ajusta el volumen de reproducción.

Transmisión

(k)(f)( )(Establecer ID)( )(Datos)(Cr)

Datos 00-64: Volumen 0-100

Reconocimiento

(f)( )(Establecer ID)( )(OK/NG)(Datos)(x)

* Es posible que esta función no esté disponible para todos los modelos.

16. Reloj 1 (año/mes/día) (Comando: f a)

Ajusta el reloj 1 (año/mes/día) y los valores de hora automática.

Transmisión

1. (f)(a)( )(Establecer ID)( )(Datos1)( )(Datos2)( )(Datos3)(Cr)
2. (f)(a)( )(Establecer ID)( )(0)(0)( )(Datos1)(Cr)

1. Cuando se configura el reloj 1 (año/mes/día)

Dato1 00-: 2010 -
Dato2 01-0C: enero a diciembre
Dato3 01-1F: 1-31

* Los valores mínimo y máximo de Datos1 varían según el año de lanzamiento del producto.
* Introduzca "fa [Set ID (Establecer ID)] ff" para mostrar las configuraciones de Reloj 1 (año/mes/día).

2. Cuando se configura la hora automática

Dato1 00: [Auto (Automático)]
01: [Manual]

* Para ver el valor de la Hora automática, ingrese "fa [Establecer ID] 00 ff".

Reconocimiento

1. (a)( )(Establecer ID)( )(OK/NG)(Datos1)(Datos2)(Datos3)(x)
2. (a)( )(Establecer ID)( )(OK/NG)(0)(0)(Datos1)(x)

17. Reloj 2 (Hora/Minuto/Segundo) (Comando: f x)

Ajusta los valores del reloj 2 (hora/minuto/segundo).

Transmisión

(f)(x)( )(Establecer ID)( )(Datos1)( )(Datos2)( )(Datos3)(Cr)

Dato1 00-17: 00 a 23 horas
Dato2 00-3B: 00 a 59 minutos
Dato3 00-3B: 00 a 59 segundos

* Introduzca "fx [Set ID (Establecer ID)] ff" para ver las configuraciones de Hora 2 (hora/minuto/segundo).
* Esta función solo está disponible cuando se ha establecido Reloj 1 (año/mes/día).

Reconocimiento

(x)( )(Establecer ID)( )(OK/NG)(Datos1)(Datos2)(Datos3)(x)

18. [Daylight Saving Time (Horario de verano)] (Comando: s d)

Establece la hora del horario de verano.

Transmisión

(s)(d)( )(Establecer ID)( )(Datos1)( )(Datos2)( )(Datos3)( )(Datos4)( )(Datos5)( )(Cr)

Dato1 00: Apagado (Dato2-5: FF)
01: Hora de inicio
02: Hora de finalización
Dato2 01~0C: enero a diciembre
Dato3 01-06: Semana 1 a 6

* El valor máximo de [Datos3] puede variar según la fecha.

Dato4 00-06: (Domingo a sábado)
Dato5 00-17: 00 a 23 horas

Si desea leer las horas de inicio/finalización,
ingrese FF para los parámetros [Dato2] a través de [Dato5].
(Ejemplo 1: sd 01 01 ff ff ff ff - Verifica la hora de inicio.
Ejemplo 2: sd 01 02 ff ff ff ff - Verifica la hora de finalización.)

* Esta característica solo funciona cuando se han establecido Reloj 1 (año/mes/día) y Reloj 2 (hora/minuto/segundo).

Reconocimiento

(d)( )(Establecer ID)( )(OK/NG)(Datos1)(Datos2)(Datos3)(Datos4)(Datos5)(x)

* Es posible que esta función no esté disponible para todos los modelos.

19. [No Signal Power Off (Apagado por falta de señal)] (Comando: f g)

Establece la función Apagado por falta de señal.

Transmisión

(f)(g)( )(Establecer ID)( )(Datos)(Cr)

Datos
- 00: Apagado (No se apaga después de 15 minutos)
- 01: Encendido (Se apaga después de 15 minutos)

Reconocimiento

(g)( )(Establecer ID)( )(OK/NG)(Datos)(x)

20. [No IR Power Off (Apagado sin IR)] (Comando: m n)

Activa el apagado automático cuando no hay señal IR.

Transmisión

(m)(n)( )(Establecer ID)( )(Datos)(Cr)

Datos
- 00: Apagado (No se apaga después de 2/4/6/8 horas)
- 01: 2 horas (Se apaga después de 2 horas)
- 02: 4 horas (Se apaga después de 4 horas)
- 03: 6 horas (Se apaga después de 6 horas)
- 04: 8 horas (Se apaga después de 8 horas)

Reconocimiento

(n)( )(Establecer ID)( )(OK/NG)(Datos)(x)

21. [Language (Idioma)] (Comando: f i)

Configura el idioma de OSD.

Transmisión

(f)(i)( )(Establecer ID)( )(Datos)(Cr)

Datos
- 00: Checo
- 01: Danés
- 02: Alemán
- 03: Inglés
- 04: Español (Europa)
- 05: Griego
- 06: Francés
- 07: Italiano
- 08: Holandés
- 09: Noruego
- 0A: Portugués
- 0B: Portugués (Brasil)
- 0C: Ruso
- 0D: Finés
- 0E: Sueco
- 0F: Coreano
- 10: Chino (cantonés)
- 11: Japonés
- 12: Chino (mandarín)
- 13: Árabe

Reconocimiento

(i)( )(Establecer ID)( )(OK/NG)(Datos)(x)

* Es posible que algunos idiomas no estén disponibles en todos los modelos.

22. Configuraciones de valores iniciales (Comando: f k)

Permite ejecutar el reinicio.

(Inicializar de pantalla solo se puede realizar en modo de entrada RGB.)

Transmisión

(f)(k)( )(Establecer ID)( )(Datos)(Cr)

Datos
- 00: [Picture Reset (Restablecer imagen)]
- 01: Inicializar pantalla
- 02: [Reset to Initial Settings (Restaurar Configuraciones Iniciales)]

Reconocimiento

(k)( )(Establecer ID)( )(OK/NG)(Datos)(x)

* Es posible que esta función no esté disponible para todos los modelos.

23. Temperatura actual (Comando: d n)

Verifica la temperatura actual del producto.

Transmisión

(d)(n)( )(Establecer ID)( )(Datos)(Cr)

Datos FF: Verificar el estado

Reconocimiento

(n)( )(Establecer ID)( )(OK/NG)(Datos)(x)

* La temperatura se muestra en formato hexadecimal.

24. Tecla (Comando: m c)

Envía un código de tecla para el control remoto de IR.

Transmisión

(m)(c)( )(Establecer ID)( )(Datos)(Cr)

Datos CÓDIGO_TECLA_IR

Reconocimiento

(c)( )(Establecer ID)( )(OK/NG)(Datos)(x)

* Para conocer los códigos de tecla, consulte Códigos IR.

* Según el modelo, es posible que algunos códigos de tecla no sean compatibles.

25. Tiempo transcurrido (Comando: d l)
Muestra el tiempo transcurrido desde que se encendió el monitor.

Transmisión
(d)(l)( )(Establecer ID)( )(Datos)(Cr)
Datos FF: Estado de lectura

Reconocimiento
(l)( )(Establecer ID)( )(OK/NG)(Datos)(x)

* Los Datoss recibidos se muestran en formato hexadecimal.

26. Verificación de número de serie del producto (Comando: f y)
Verifica el número de serie del producto.

Transmisión
(f)(y)( )(Establecer ID)( )(Datos)(Cr)
Datos FF: Verificar número de serie del producto

Reconocimiento
(y)( )(Establecer ID)( )(OK/NG)(Datos)(x)

* Los Datoss están en formato ASCII.

27. Versión de software (Comando: f z)
Verifica la versión de software del producto.

Transmisión
(f)(z)( )(Establecer ID)( )(Datos)(Cr)
Datos FF: Verificar versión de software

Reconocimiento
(z)( )(Establecer ID)( )(OK/NG)(Datos)(x)

28. [White Balance (Balance de Blancos)] aumento de rojos (Comando: j m)
Ajusta el valor de ganancia de rojos en el balance de blancos.

Transmisión
(j)(m)( )(Establecer ID)( )(Datos)(Cr)
Datos 00-FE: Aumento de rojos de 0 a 254
FF: Verifica el valor de aumento de rojos

Reconocimiento
(m)( )(Establecer ID)( )(OK/NG)(Datos)(x)

29. [White Balance (Balance de Blancos)] aumento de verdes (Comando: j n)
Ajusta el valor de ganancia de verdes en el balance de blancos.

Transmisión
(j)(n)( )(Establecer ID)( )(Datos)(Cr)
Datos 00-FE: Aumento de verdes de 0 a 254
FF: Verifica el valor de aumento de verdes

Reconocimiento
(n)( )(Establecer ID)( )(OK/NG)(Datos)(x)

30. [White Balance (Balance de Blancos)] aumento de azules (Comando: j o)
Ajusta el valor de ganancia de azules en el balance de blancos.

Transmisión
(j)(o)( )(Establecer ID)( )(Datos)(Cr)
Datos 00-FE: Aumento de azules de 0 a 254
FF: Verifica el valor de aumento de azules

Reconocimiento
(o)( )(Establecer ID)( )(OK/NG)(Datos)(x)

31. [White Balance (Balance de Blancos)] compensación de rojos (Comando: s x)
Ajusta el valor de compensación de rojos en el balance de blancos.

Transmisión
(s)(x)( )(Establecer ID)( )(Datos)(Cr)
Datos 00-7F: Compensación de rojos de 0 a 127
FF: Verifica el valor de compensación de rojos

Reconocimiento
(x)( )(Establecer ID)( )(OK/NG)(Datos)(x)

32. [White Balance (Balance de Blancos)] compensación de verdes (Comando: s y)
Ajusta el valor de compensación de verdes en el balance de blancos.

Transmisión
(s)(y)( )(Establecer ID)( )(Datos)(Cr)
Datos 00-7F: Compensación de verdes de 0 a 127
FF: Verifica el valor de compensación de verdes

Reconocimiento
(y)( )(Establecer ID)( )(OK/NG)(Datos)(x)

33. [White Balance (Balance de Blancos)] Compensación de azules (Comando: s z)

Ajusta el valor de compensación de azules en el balance de blancos.

Transmisión
(s)(z)( )(Establecer ID)( )(Datos)(Cr)

Datos 00-7F: Compensación de azules de 0 a 127
FF: Verifica el valor de compensación de azules

Reconocimiento
(z)( )(Establecer ID)( )(OK/NG)(Datos)(x)

34. [Backlight (Luz de Fondo)] (Comando: m g)

Ajusta el brillo de la luz de fondo.

Transmisión
(m)(g)( )(Establecer ID)( )(Datos)(Cr)

Datos 00-64: Luz de fondo de 0 a 100

Reconocimiento
(g)( )(Establecer ID)()(OK/NG)(Datos)(x)

* Es posible que esta función no esté disponible para todos los modelos.

35. [Screen Off (Apagado de Pantalla)] (Comando: k d)

Enciende/apaga la pantalla.

Transmisión
(k)(d)( )(Establecer ID)( )(Datos)(Cr)

Datos 00: Pantalla encendida
01: Apagado de Pantalla

Reconocimiento
(d)( )(Establecer ID)( )(OK/NG)(Datos)(x)

* Es posible que esta función no esté disponible para todos los modelos.

36. [Tile Mode (Modo Mosaico)] (Comando: d d)

Establece el modo de mosaico y los valores para las filas y columnas del mosaico.

Transmisión
(d)(d)( )(Establecer ID)( )(Datos)(Cr)

Datos 00-FF: El primer byte - columna de mosaico
El segundo byte - fila de mosaico

* 00, 01, 10 y 11 significa que el modo mosaico está desactivado.
* El valor máximo puede cambiar según el modelo.
* Cuando la rotación OSD está configurada en 90° o 270°, las columnas y filas funcionan de forma opuesta.

Reconocimiento
(d)( )(Establecer ID)( )(OK/NG)(Datos)(x)

* Es posible que esta función no esté disponible para todos los modelos.

37. [Tile Mode (Modo Mosaico)] verificación (Comando: d z)

Verifica el modo mosaico.

Transmisión
(d)(z)( )(Establecer ID)( )(Datos)(Cr)

Datos FF: Verificar el Modo mosaico

Reconocimiento
(z)( )(Establecer ID)( )(OK/NG)(Datos1)(Datos2)(Datos3)(x)

Dato1 00: Modo mosaico apagado
01: Modo mosaico encendido
Dato2 00-0F: Columna de mosaico
Dato3 00-0F: Fila de mosaico

* Es posible que esta función no esté disponible para todos los modelos.

38. [Tile ID (ID de Mosaico)] (Comando: d i)

Establece el valor de la ID de mosaico del producto.

Transmisión
(d)(i)( )(Establecer ID)( )(Datos)(Cr)

Datos 01-E1: ID de mosaico de 1 a 225
FF: Verifica el ID de mosaico

* El valor de los Datoss no puede superar el valor de fila x columna.

Reconocimiento
(i)( )(Establecer ID)( )(OK/NG)(Datos)(x)

* Si se ingresa un valor que supera el valor de la fila x columna para el parámetro Datos (excepto por 0xFF), Ack se convierte en NG.
* Es posible que esta función no esté disponible para todos los modelos.

39. [Natural Mode (Modo natural)] (En modo natural) (Comando: d j)

Para mostrar la imagen de manera natural, se omite la parte que normalmente se mostraría en el espacio entre los monitores.

Transmisión

(d)(j)( )(Establecer ID)( )(Datos)(Cr)

Datos 00: Apagado
01: Encendido

Reconocimiento

(j)( )(Establecer ID)( )(OK/NG)(Datos)(x)

* Es posible que esta función no esté disponible para todos los modelos.

40. Posición H de mosaico (Comando: d e)

Ajusta la posición H en modo mosaico. (Esta función solo se encuentra disponible cuando el modo mosaico está activado y el modo natural está desactivado.)

Transmisión

(d)(e)( )(Establecer ID)( )(Datos)(Cr)

Datos 00 - 32: -50(Izquierda) - 0(Derecha)

* Los valores Izquieda/Derecha varían de acuerdo con el tamaño H del mosaico.

Reconocimiento

(e)( )(Establecer ID)( )(OK/NG)(Datos)(x)

* Es posible que esta función no esté disponible para todos los modelos.

41. Posición V de mosaico (Comando: d f)

Ajusta la posición V en modo mosaico. (Esta función solo se encuentra disponible cuando el modo mosaico está activado y el modo natural está desactivado.)

Transmisión

(d)(f)( )(Establecer ID)( )(Datos)(Cr)

Datos 00 - 32: 0 (Abajo) - 50 (Arriba)

* Los valores verticales varían de acuerdo con el tamaño V del mosaico.

Reconocimiento

(f)( )(Establecer ID)( )(OK/NG)(Datos)(x)

* Es posible que esta función no esté disponible para todos los modelos.

42. Tamaño H de mosaico (Comando: d g)

Ajusta el tamaño H en modo mosaico. (Antes de ajustar el tamaño H de mosaico, establezca la posición H en 0 x 32 Esta función solo se encuentra disponible cuando el modo mosaico está activado y el modo natural está desactivado.)

Transmisión

(d)(g)( )(Establecer ID)( )(Datos)(Cr)

Datos 00 - 32: 0 - 50

Reconocimiento

(g)( )(Establecer ID)( )(OK/NG)(Datos)(x)

* Es posible que esta función no esté disponible para todos los modelos.

43. Tamaño V de mosaico (Comando: d h)

Ajusta el tamaño V en modo mosaico. (Antes de ajustar el tamaño V de mosaico, establezca la posición V en 0 x 00 Esta función solo se encuentra disponible cuando el modo mosaico está activado y el modo natural está desactivado.)

Transmisión

(d)(h)( )(Establecer ID)( )(Datos)(Cr)

Datos 00 - 32: 0 - 50

Reconocimiento

(h)( )(Establecer ID)( )(OK/NG)(Datos)(x)

* Es posible que esta función no esté disponible para todos los modelos.

44. [DPM] (Comando: f j)

Establece la función DPM (administración de la alimentación de la pantalla).

Transmisión

(f)(j)( )(Establecer ID)( )(Datos)(Cr)

Datos 00: [Off (Apagado)]
01: 5 segundos
02: 10 segundos
03: 15 segundos
04: 1 minuto
05: 3 minuto
06: 5 minuto
07: 10 minuto

Reconocimiento

(j)( )(Establecer ID)( )(OK/NG)(Datos)(x)

* Es posible que esta función no esté disponible para todos los modelos.

45. [DPM Wake Up Control (Control de despertador DPM)] (Comando: s n, 0b)

Establece el modo Control de desactivación de DPM.

Transmisión

(s)(n)( )(Establecer ID)( )(0)(b)( )(Datos)(Cr)

Datos 00: Establece el modo reloj
01: Establece el modo reloj + datos

Reconocimiento

(n)( )(Establecer ID)( )(OK/NG)(0)(b)(Datos)(x)

* Es posible que esta función no esté disponible para todos los modelos.

46. Control remoto/[Local Key Operation Lock (Bloqueo de funcionamiento de tecla local)] (Comando: k m)

Configura el bloqueo del control remoto/tecla local (frente).

Transmisión

(k)(m)( )(Establecer ID)( )(Datos)(Cr)

Datos 00: Apagado (Bloqueo desactivado)
01: Encendido (Bloqueo activado)

Reconocimiento

(m)( )(Establecer ID)( )(OK/NG)(Datos)(x)

* Es posible que esta función no esté disponible para todos los modelos.

47. [Power On Delay (Encendido con retraso)] (Comando: f h)

Establece la demora programada cuando se enciende el equipo. (Unidad: segundos)

Transmisión

(f)(h)( )(Establecer ID)( )(Datos)(Cr)

Datos 00-FA: Mín. 0- Máx. 250 (s)

Reconocimiento

(h)( )(Establecer ID)( )(OK/NG)(Datos)(x)

* El valor máximo puede cambiar según el modelo.
* Es posible que esta función no esté disponible para todos los modelos.

48. [Fail Over (A prueba de fallos)] modo (Comando: m i)

Establece un modo de entrada para recuperación ante fallo.

Transmisión

(m)(i)( )(Establecer ID)( )(Datos)(Cr)

Datos 00: [Off (Apagado)]
01: [Auto (Automático)]
02: [User Setting (Configuración de Usuario)]

Reconocimiento

(i)( )(Establecer ID)( )(OK/NG)(Datos)(x)

* Es posible que esta función no esté disponible para todos los modelos.

49. [Fail Over (A prueba de fallos)] Selección de entrada (Comando: m j)

Selecciona una fuente de entrada para recuperación ante fallo. (Esta función solo está disponible cuando la opción A prueba de fallos se establece como personalizada.)

Transmisión

(m)(j)( )(Establecer ID)( )(Datos1)( )(Datos2)( )(Datos3) ( )(Datos4) ... ( )(DatosN)(Cr)

Dato 1-N (Prioridad de entrada 1-N)
60: RGB
80: DVI-D
90: HDMI
C0: Display Port
91: HDMI2/SDI/OPS
98: OPS

Reconocimiento

(j)( )(SetID)( )(OK/NG)(Datos1)(Datos2)(Datos3) (Datos4) ... (DatosN)(x)

* Es posible que algunas señales de entrada no estén disponibles en todos los modelos.
* El número de Datoss (N) puede variar según el modelo. (El número de Datoss depende de la cantidad de señales de entrada admitidas).

50. Bloqueo de teclas del control remoto (Comando: t p)

Configura las opciones de la tecla de control remoto del producto.

Transmisión

(t)(p)( )(Establecer ID)( )(Datos)(Cr)

Datos 00: Desbloquea todas las teclas
01: Bloquea todas las teclas, excepto la tecla de encendido
02: Bloquea todas las teclas

Reconocimiento

(p)( )(Establecer ID)( )(OK/NG)(Datos)(x)

* Es posible que esta función no esté disponible para todos los modelos.

51. [Local Key Operation Lock (Bloqueo de funcionamiento de tecla local)] (Comando: t o)

Configura el funcionamiento de la tecla local del producto.

Transmisión

(t)(o)( )(Establecer ID)( )(Datos)(Cr)

Datos 00: Desbloquea todas las teclas
01: Bloquea todas las teclas, excepto la tecla de encendido
02: Bloquea todas las teclas

Reconocimiento

(o)( )(Establecer ID)( )(OK/NG)(Datos)(x)

* Es posible que esta función no esté disponible para todos los modelos.

52. Verificar el estado (Comando: s v)

Verifica la señal actual del producto.

Transmisión

(s)(v)( )(Establecer ID)( )(Datos)( )(FF)(Cr)

Datos 02: Verificar si hay señal
10: Sensor RGB OK/NG (Verificar la pantalla)

Reconocimiento

(v)( )(Establecer ID)( )(OK/NG)(Datos)(Datos1)(x)

Datos 02 (cuando se encuentra una señal)
Dato1 00: No hay señal
01: Señal presente

Datos 10 (Verificar la pantalla)
Dato1 00: Resultado NG de verificación de pantalla
07: Resultado OK de verificación de pantalla

* Cuando la verificación de pantalla está apagada, o no es compatible, los resultados de la ejecución se muestran "NG".

53. [Screen Fault Detection (Detección de fallos de pantalla)] (Comando: t z)

Establece la función de detección de fallas de pantalla.

Transmisión

(t)(z)( )(Establecer ID)( )(Datos)(Cr)

Datos 00: Apagado
01: Encendido

Reconocimiento

(z)( )(Establecer ID)( )(OK/NG)(Datos)(x)

* Es posible que esta función no esté disponible para todos los modelos.

54. [PM Mode (Modo PM)] (Comando: s n, 0c)

Ajusta el modo PM.

Transmisión

(s)(n)( )(Establecer ID)( )(0c)( )(Datos)(Cr)

Datos 00: [Power Off (Apagado)]
01: [Sustain Aspect Ratio (Sostener relación de aspecto)]
02: [Screen Off (Apagado de Pantalla)]
03: [Screen Off Always (Siempre apagar pantalla)]
04: [Screen Off & Backlight On (Pantalla apagada y luz de fondo encendida)]

Reconocimiento

(n)( )(Establecer ID)( )(OK/NG)(0c)(Datos)(x)

* Es posible que esta función no esté disponible para todos los modelos.

55. [Screen Off Always (Siempre apagar pantalla)] (Comando: j p)

Si activa la función de pantalla siempre apagada, el monitor entra al modo de apagado de pantalla, independientemente de que el modo PM esté activado o no.

Transmisión

(j)(p)( )(Establecer ID)( )(Datos)(Cr)

Datos 00: Encendido (Pantalla encendida)
01: Apagado (Pantalla apagada)

* Es posible que esta función no esté disponible para todos los modelos.

Reconocimiento

(n)( )(Establecer ID)( )(OK/NG)(0d)(Datos)(x)

56. [Auto Config. (Config. auto)] (Comando: j u)

Corrige automáticamente la posición y el temblor de la imagen. (Funciona solo en modo de entrada RGB-PC).

Transmisión

(j)(u)( )(Establecer ID)( )(Datos)(Cr)

Datos 01: Ejecutar

Reconocimiento

(u)( )(Establecer ID)( )(OK/NG)(Datos)(x)

57. [Digital Audio Input (Entrada de audio digital)] (Comando: s n, 04)

Establece la entrada de audio digital.

Transmisión

(s)(n)( )(Establecer ID)( )(04)( )(Datos)(Cr)

Datos 00: Digital
01: Análogo

Reconocimiento

(n)( )(Establecer ID)( )(OK/NG)(04)(Datos)(x)

58. [Audio Out (Salida de audio)] (Comando: s n, aa)

Controla el modo de salida de audio.

Transmisión

(s)(n)( )(Establecer ID)( )(a)(a)( )(Datos)(Cr)

Datos 00: [Off (Apagado)]
01: [Variable]
02: [Fixed (Fijo)]

Reconocimiento

(n)( )(Establecer ID)( )(OK/NG)(a)(a)(Datos)(x)

* Es posible que esta función no esté disponible para todos los modelos.

59. [OSD Rotation (Rotación OSD)] (Comando: t h)

Establece el modo de rotación OSD.

Transmisión

(t)(h)( )(Establecer ID)( )(Datos)(Cr)

Datos 00: Apagado
01: 90 grados
02: 270 grados

Reconocimiento

(h)( )(Establecer ID)( )(OK/NG)(Datos)(x)

* Es posible que esta función no esté disponible para todos los modelos.

60. [Pivot Mode (Modo Pivot)] (Comando: t a)

Controla el modo Pivot.

Transmisión

(t)(a)( )(Establecer ID)( )(Datos)(Cr)

Datos 00: Apagado
01: Encendido

Reconocimiento

(a)( )(Establecer ID)( )(OK/NG)(Datos)(x)

* Es posible que esta función no esté disponible para todos los modelos.

61. [Brightness Scheduling (Programación de brillo)] modo (Comando: s m)

Selecciona un modo para la programación de brillo.

Transmisión

(s)(m)( )(Establecer ID)( )(Datos)(Cr)

Datos 00: Apagado
01: Encendido

Reconocimiento

(m)( )(Establecer ID)( )(OK/NG)(Datos)(x)

* Esta característica no funciona si no se ha configurado la hora actual.
* Es posible que esta función no esté disponible para todos los modelos.

62. [Brightness Scheduling (Programación de brillo)] (Comando: s s)

Establece la programación de brillo.

Transmisión

(s)(s)( )(Establecer ID)( )(Dato1)( )(Dato2)( )(Dato3)(Cr)

Datos1

1. f1 a f6 (lectura de datos)

F1: Lee los datos de la primera [Brightness Scheduling (Programación de brillo)]

F2: Lee los datos de la segunda [Brightness Scheduling (Programación de brillo)]

F3: Lee los datos de la tercera [Brightness Scheduling (Programación de brillo)]

F4: Lee los datos de la cuarta [Brightness Scheduling (Programación de brillo)]

F5: Lee los datos de la quinta [Brightness Scheduling (Programación de brillo)]

F6: Lee los datos de la sexta [Brightness Scheduling (Programación de brillo)]

2. FF: Lee todas las listas almacenadas

3. e1 a e6 (elimina un índice), e0 (elimina todos los índices)

E0: Elimina todos los controles rápidos de brillo

E1: Elimina el primer control de [Brightness Scheduling (Programación de brillo)]

E2: Elimina el segundo control de [Brightness Scheduling (Programación de brillo)]

E3: Elimina el tercer control de [Brightness Scheduling (Programación de brillo)]

E4: Elimina el cuarto control de [Brightness Scheduling (Programación de brillo)]

E5: Elimina el quinto control de [Brightness Scheduling (Programación de brillo)]

E6: Elimina el sexto control de [Brightness Scheduling (Programación de brillo)]

4. 00-17: 00 a 23 horas

Dato2 00-3B: 00 a 59 minutos

Dato3 00-64: Luz de fondo de 0 a 100

* Para leer o borrar una lista de [Brightness Scheduling (Programación de brillo)] establecida, [Data2 (Dato2)][Data3 (Dato3)] se deben configurar en FF.
* Si desea leer una lista completa de [Brightness Scheduling (Programación de brillo)] establecida en FF, no ingrese ningún valor en [Data2 (Dato2)][Data3 (Dato3)].
* Si desea leer una lista completa de [Brightness Scheduling (Programación de brillo)] establecida en FF, se confirma NG si no hay ninguna lista almacenada.

Ejemplo 1: ss 01 f1 ff ff - Lee los primeros datos de índice de [Brightness Scheduling (Programación de brillo)].

Ejemplo 2: ss 01 ff - Lee todos los datos de índice de [Brightness Scheduling (Programación de brillo)].

Ejemplo 3: ss 01 e1 ff ff - Elimina los primeros datos de índice de [Brightness Scheduling (Programación de brillo)].

Ejemplo 4: ss 01 07 1E 46 agrega una programación cuya hora es 07:30 y cuya luz de fondo es 70.

Reconocimiento

(s)( )(Establecer ID)( )(OK/NG)(Dato1)(Dato2)(Dato3)(x)

* Es posible que esta función no esté disponible para todos los modelos.

63. [Contents Sync (Contenidos de sincronización)] (Comando: t g)

Selecciona una configuración de Contenidos de sincronización.

Transmisión

(f)(g)( )(Establecer ID)( )(Datos)(Cr)

Datos 00: Apagado
01: Encendido

Reconocimiento

(g)( )(Establecer ID)( )(OK/NG)(Datos)(x)

* Es posible que esta función no esté disponible para todos los modelos.

64. [Time Sync (Tiempo de sincronización)] (Comando: s n, 16)

Establece la hora de sincronización.

Transmisión

(s)(n)( )(Establecer ID)( )(1)(6)( )(Datos)(Cr)

Datos 00: Apagado
01: Establece la hora en 00:00
02: Establece la hora en 01:00
...
18: Establece la hora en 23:00

Reconocimiento

(n)( )(Establecer ID)( )(OK/NG)( )(1)(6)( )(Datos)(x)

* Esta característica no funciona si no hay un monitor Maestro.
* La pantalla de configuraciones se muestra únicamente en el monitor Maestro.
* Esta característica no funciona si no se ha configurado la hora actual.
* Es posible que esta función no esté disponible para todos los modelos.

65. Programación de temporizador de encendido (Comando: f b)

Establece la función Programación de temporizador de encendido.

Transmisión
(f)(b)( )(Establecer ID)( )(Datos)(Cr)

Datos 00: Apagado
01: Encendido

Reconocimiento
(b)( )(Establecer ID)( )(OK/NG)(Datos)(x)

66. Programación de temporizador de apagado (Comando: f c)

Establece la función Programación de temporizador de apagado.

Transmisión
(f)(c)( )(Establecer ID)( )(Datos)(Cr)

Datos 00: Apagado
01: Encendido

Reconocimiento
(c)( )(Establecer ID)( )(OK/NG)(Datos)(x)

67. [Timer Power On (Temporizador de Encendido)] (Modo repetir/hora (Comando: f d)

Establece la función Temporizador de Encendido (Modo repetir/hora).

Transmisión
(f)(d)( )(Establecer ID)( )(Datos1)( )(Datos2)( )(Datos3)(Cr)

Dato1
1. f1h a f7h (lectura de datos)
F1: Lee los datos del primer temporizador de encendido
F2: Lee los datos del segundo temporizador de encendido
F3: Lee los datos del tercer temporizador de encendido
F4: Lee los datos del cuarto temporizador de encendido
F5: Lee los datos del quinto temporizador de encendido
F6: Lee los datos del sexto temporizador de encendido
F7: Lee los datos del séptimo temporizador de encendido

2. e1h a e7h (elimina un índice), e0h (elimina todos los índices)
E0: Borrar todos los temporizadores de encendido
E1: Borrar el primer temporizador de encendido
E2: Borrar el segundo temporizador de encendido
E3: Borrar el tercer temporizador de encendido
E4: Borrar el cuarto temporizador de encendido
E5: Borrar el quinto temporizador de encendido
E6: Borrar el sexto temporizador de encendido
E7: Borrar el séptimo temporizador de encendido

3. 01h a 0ch (configuración de días de temporizador de encendido)
01: Repetir una vez
02: Repetir diariamente
03: Repetir de lunes a viernes
04: Repetir de lunes a sábado
05: Repetir de sábado a domingo
06: Repetir el domingo
07: Repetir el lunes
08: Repetir el martes
09: Repetir el miércoles
0A: Repetir el jueves
0B: Repetir el viernes
0C: Repetir el sábado
Dato2 00-17: 00 a 23 horas
Dato3 00-3B: 00 a 59 minutos

* Para leer o borrar un temporizador de encendido establecido, [Datos2][Datos3] se deben configurar en FFH.

Ejemplo 1: fd 01 f1 ff ff lee el primer dato de índice en el temporizador de encendido.
Ejemplo 2: fd 01 e1 ff ff lee el primer dato de índice en el temporizador de encendido.
Ejemplo 3: fd 01 04 02 03 establece el temporizador de encendido en lunes a sábado 02:03.
* Esta característica solo funciona cuando se han establecido Reloj 1 (año/mes/día) y Reloj 2 (hora/minuto/segundo).

Reconocimiento
(d)( )(Establecer ID)( )(OK/NG)(Datos1)(Datos2)(Datos3)(x)

68. [Timer Power Off (Temporizador de Apagado)] (Modo repetir/hora (Comando: f e)

Establece la función Temporizador de Apagado (Modo repetir/hora).

Transmisión

(f)(e)( )(Establecer ID)( )(Datos1)( )(Datos2)( )(Datos3)(Cr)

Dato1

1. f1h a f7h (lectura de datos)

F1: Lee los datos del primer temporizador de apagado
F2: Lee los datos del segundo temporizador de apagado
F3: Lee los datos del tercer temporizador de apagado
F4: Lee los datos del cuarto temporizador de apagado
F5: Lee los datos del quinto temporizador de apagado
F6: Lee los datos del sexto temporizador de apagado
F7: Lee los datos del séptimo temporizador de apagado

2. e1h a e7h (elimina un índice), e0h (elimina todos los índices)

E0: Borrar todos los temporizadores de apagado
E1: Borrar el primer temporizador de apagado
E2: Borrar el segundo temporizador de apagado
E3: Borrar el tercer temporizador de apagado
E4: Borrar el cuarto temporizador de apagado
E5: Borrar el quinto temporizador de apagado
E6: Borrar el sexto temporizador de apagado
E7: Borrar el séptimo temporizador de apagado

3. 01h a 0ch (configuración de días de temporizador de apagado)

01: Repetir una vez
02. Repetir diariamente
03: Repetir de lunes a viernes
04: Repetir de lunes a sábado
05: Repetir de sábado a domingo
06: Repetir el domingo
07: Repetir el lunes
08: Repetir el martes
09: Repetir el miércoles
0A: Repetir el jueves
0B: Repetir el viernes
0C: Repetir el sábado

Dato2 00-17: 00 a 23 horas
Dato3 00-3B: 00 a 59 minutos

* Para leer o borrar un temporizador de apagado establecido, [Datos2][Datos3] se deben configurar en FFH.

Ejemplo 1: fe 01 f1 ff ff lee el primer dato de índice en el temporizador de apagado.
Ejemplo 2: fe 01 e1 ff ff lee el primer dato de índice en el temporizador de apagado.
Ejemplo 3: fe 01 04 02 03 establece el temporizador de apagado en lunes a sábado 02:03.

* Esta característica solo funciona cuando se han establecido Reloj 1 (año/mes/día) y Reloj 2 (hora/minuto/segundo).

Reconocimiento

(e)( )(Establecer ID)( )(OK/NG)(Datos1)(Datos2)(Datos3)(x)

69. [Holiday Setting (Configuración de feriado)] modo (Comando: s n, 1a)

Activa o desactiva el modo Programación de feriado.

Transmisión

(s)(n)( )(Establecer ID)( )(1)(a)( )(Datos)(Cr)

Datos 00: Programación de feriado desactivado
01: Programación de feriado activado

Reconocimiento

(n)( )(Establecer ID)( )(OK/NG)( )(1)(a)( )(Datos)(x)

* Esta característica no funciona si no se ha configurado la hora actual.
* Es posible que esta función no esté disponible para todos los modelos.

70. [Holiday Setting (Configuración de feriado)] (Comando: s n, 1b)

Establece las programaciones de feriado.

Transmisión

(s)(n)( )(Establecer ID))( )(1)(a)( )(Datos1)( )(Datos2)( )(Datos3)( )(Datos4)(Cr)

Dato1

1. f1 a f7 (lectura de datos)

f1: Lee los datos de la primera programación de feriado
f2: Lee los datos de la segunda programación de feriado
f3: Lee los datos de la tercera programación de feriado
f4: Lee los datos de la cuarta programación de feriado
f5: Lee los datos de la quinta programación de feriado
f6: Lee los datos de la sexta programación de feriado
f7: Lee los datos de la séptima programación de feriado

2. FF: Lee todas las listas almacenadas
3. e1 a e7 (elimina un índice), e0 (elimina todos los índices)

e0: Borra todas las programaciones de feriado
e1: Borra la primera programación de feriado
e2: Borra la segunda programación de feriado
e3: Borra la tercera programación de feriado
e4: Borra la cuarta programación de feriado
e5: Borra la quinta programación de feriado
e6: Borra la sexta programación de feriado
e7: Borra la séptima programación de feriado

4. 01 - 0c: Enero a diciembre (Mes de inicio)

Dato2 01~1F: 01 - 31 (Día de inicio)
Dato3 01 - 0c: Enero a diciembre (Mes de finalización)
Dato4 01~1F: 01 - 31 (Día de finalización)

* Para leer o borrar una programación de feriado establecida, [Datos2][Datos3][Datos4] se deben configurar en FF.
* Para leer todas las programaciones de feriado establecidas, [Datos1][Datos2][Datos3][Datos4] se deben configurar en FF.

Ejemplo 1: sn 01 1b f1 ff ff ff lee el primer dato de índice en la programación de feriado.
Ejemplo 2: sn 01 1b ff ff ff ff lee todos los datos de índice en la programación de feriado.
Ejemplo 3: sn 01 1b e1 ff ff ff borra el primer dato de índice en la programación de feriado.
Ejemplo 4: sn 01 1b 01 07 0c 18 establece y agrega la programación de feriado desde el 7 de enero hasta el 24 de diciembre.

* No se agregan las programaciones establecidas con antelación.
* Esta característica no funciona si no se ha configurado la hora actual.
* Es posible que esta función no esté disponible para todos los modelos.

Reconocimiento
(s)( )(Establecer ID)( )(OK/NG)(Datos1)(Datos2)(Datos3)(x)

71. [Power On Status (Estado de encendido)] (Comando: t r)

Establece el estado del monitor como encendido.

Transmisión
(t)(r)( )(Establecer ID)( )(Datos)(Cr)

Datos 00: LST (mantiene el estado de alimentación anterior)
01: STD (mantiene la alimentación apagada)
02: PWR (mantiene la alimentación encendida)

Reconocimiento
(r)( )(Establecer ID)( )(OK/NG)(Datos)(x)

72. [Wake On LAN (Activación de LAN)] (Comando: f w)

Selecciona una opción para Wake On LAN.

Transmisión
(f)(w)( )(Establecer ID)( )(Datos)(Cr)

Datos 00: Apagado
01: Encendido

Reconocimiento
(w)( )(Establecer ID)( )(OK/NG)(Datos)(x)

73. [ISM Method (Método de ISM)] (Comando: j p)

Establece la función Método de ISM.

Transmisión
(j)(p)( )(Establecer ID)( )(Datos)(Cr)

Datos 01: [Inversion (Inversión)]
02: [Orbiter]
04: [Remove (white pattern) (Borrar (Modelo Blanco))]
08: [Standard (Estándar)]
20: [Remove (colored pattern) (Borrar (Patrón de colores))]
80: [Washing Bar (Barra de coloración)]
90: [User Image (Imagen de usuario)]

* Si Temporizador está establecido en Inmediatamente, el comando jp funciona.

Reconocimiento
(p)( )(Establecer ID)( )(OK/NG)(Datos)(x)

74. [Booting Logo Image (Iniciar imagen de logotipo)] (Comando: s n, a3)

Establece el modo Iniciar imagen de logotipo.

Transmisión
(s)(n)( )(Establecer ID)( )(a)(3)( )(Datos)(Cr)

Datos 00: Apagado
01: Encendido

Reconocimiento
(n)( )(Establecer ID)( )(OK/NG)(a)(3)(Datos)(x)

* Es posible que esta función no esté disponible para todos los modelos.

75. [No Signal Image (Imagen sin señal)] (Comando: s n, a9)

Activa/desactiva la imagen sin señal.

Transmisión
(s)(n)( )(Establecer ID)( )(a)(9)( )(Datos)(Cr)

Datos 00: Apagado
01: Encendido

Reconocimiento
(n)( )(Establecer ID)( )(OK/NG)(a)(9)(Datos)(x)

* Es posible que esta función no esté disponible para todos los modelos.

76. Posición H (Comando: f q)

Ajusta la posición horizontal de la pantalla. (Esta característica solo funciona cuando el Modo mosaico se establece en Apagado.)

* El rango de funcionamiento varía de acuerdo con la resolución de la entrada RGB. (Funciona solo en modo de entrada RGB-PC).

Transmisión

(f)(q)( )(Establecer ID)( )(Datos)(Cr)

Datos 00-64: Mínimo -50 (Izquierda) - Máximo 50 (Derecha)

Reconocimiento

(q)( )(Establecer ID)( )(OK/NG)(Datos)(x)

77. Posición V (Comando: f r)

Ajusta la posición vertical de la pantalla. (Esta característica solo funciona cuando el Modo mosaico se establece en Apagado.)

* El rango de funcionamiento varía de acuerdo con la resolución de la entrada RGB. (Funciona solo en modo de entrada RGB-PC).

Transmisión

(f)(r)( )(Establecer ID)( )(Datos)(Cr)

Datos 00 - 64: Mínimo -50 (Abajo) - Máximo 50 (Arriba)

Reconocimiento

(r)( )(Establecer ID)( )(OK/NG)(Datos)(x)

78. Tamaño H (Comando: f s)

Ajusta el tamaño horizontal de la pantalla. (Esta característica solo funciona cuando el Modo mosaico se establece en Apagado.)

* El rango de funcionamiento varía de acuerdo con la resolución de la entrada RGB. (Funciona solo en modo de entrada RGB-PC).

Transmisión

(f)(s)( )(Establecer ID)( )(Datos)(Cr)

Datos 00 - 64: Mínimo -50 (Pequeño) - Máximo 50 (Grande)

Reconocimiento

(s)( )(Establecer ID)( )(OK/NG)(Datos)(x)

79. [Home Dashboard Lock (Tablero inicial bloqueado)] (Comando: s n, 9d)

Permite establecer el bloqueo de panel de inicio.

Transmisión

(s)(n)( )(Establecer ID)( )(9)(d)( )(Datos)(Cr)

Datos 00: Apagado
01: Encendido

Reconocimiento

(n)( )(Establecer ID)( )(OK/NG)(9)(d)(Datos)(x)

* Es posible que esta función no esté disponible para todos los modelos.

80. [USB Lock (USB bloqueado)] (Comando: s n, 9e)

Permite establecer el bloqueo USB.

Transmisión

(s)(n)( )(Establecer ID)( )(9)(e)( )(Datos)(Cr)

Datos 00: Apagado
01: Encendido

Reconocimiento

(n)( )(Establecer ID)( )(OK/NG)(9)(e)(Datos)(x)

* Es posible que esta función no esté disponible para todos los modelos.

81. [OSD Lock (OSD bloqueado)] (Comando: k l)

Selecciona una opción de pantalla OSD.

Transmisión

(k)(l)( )(Establecer ID)( )(Datos)(Cr)

Datos 00: Apagado (OSD bloqueado: Apagado)
01: Encendido (OSD bloqueado: Encendido)

Reconocimiento

(l)( )(Establecer ID)( )(OK/NG)(Datos)(x)

82. [Change Password (Cambiar contraseña)] (Comando: s n, a7)

Cambia la contraseña.

Transmisión

(s)(n)( )(Establecer ID)( )(a)(7)( )(Datos1)(Datos2)
(Datos3)(Datos4)( )(Datos5)(Datos6)(Datos7)
(Datos8)(Cr)

Datos 1-4: 0 a 9 (Contraseña establecida anteriormente)
Datos 5-8: 0 a 9 (Contraseña nueva)

Reconocimiento

(n)( )(Establecer ID)( )(OK/NG)(a)(7)( )(Datos1)
(Datos2)(Datos3)(Datos4)( )(Datos5)(Datos6)
(Datos7)(Datos8)(x)

* Es posible que esta función no esté disponible para todos los modelos.

83. [Apply to all inputs (Aplicar a todas las entradas)] (Comando: s n, 52)

Aplica el modo de imagen y el valor inferior de entrada actual al mismo valor de video de todas las entradas.

Transmisión

(s)(n)( )(Establecer ID)( )(5)(2)( )(Datos)(Cr)

Datos 01: Aplicar

Reconocimiento

(n)( )(Establecer ID)( )(OK/NG)(5)(2)(Datos)(x)

* Es posible que esta función no esté disponible para todos los modelos.

84. Posición OSD (Comando: s n, ac)

Cambia la posición de la pantalla cuando la función Rotación OSD está activada.

Transmisión

(s)(n)( )(Establecer ID)( )(a)(c)( )(Datos)(Cr)

Datos 00: Arriba
01: Medio
02: Abajo

Reconocimiento

(n)( )(Establecer ID)( )(OK/NG)(a)(c)(Datos)(x)

* Es posible que esta función no esté disponible para todos los modelos.

85. Entrada USB a prueba de fallos (Comando: s n, 0a)

Selecciona un estado para USB a prueba de fallos.

Transmisión

(s)(n)( )(Establecer ID)( )(0a)( )(Datos)(Cr)

Datos 00: [Off (Apagado)]
01: [Picture (Imagen)]
02: [Photos (Fotos)]

Reconocimiento

(n)( )(Establecer ID)( )(OK/NG)(0a)(Datos)(x)

86. Comprobación de falla del ventilador (Comando: d w)

Comprueba el mal funcionamiento del ventilador.

Transmisión

(d)(w)( )(Establecer ID)( )(Datos)(Cr)

Datos FF: Estado de lectura

Reconocimiento

(w)( )(Establecer ID)( )(OK/NG)(Datos)(x)

Datos 00: Falla del ventilador
01: Ventilador normal

* Es posible que esta función no esté disponible para todos los modelos.

87. [Network Setting (Configuración de red)] (Comando: s n, 80 u 81 u 82)

Configura la red y los ajustes de DNS.

Transmisión

(s)(n)( )(Establecer ID)( )(Datos1)( )(Datos2)( )(Datos3)( )(Datos4)( )(Datos5)(Cr)

Dato1 80: Configura/muestra el modo IP temporal (automático/manual), la máscara de subred y el gateway.
81: Configura/muestra la dirección DNS temporal.
82: Guarda temporalmente la configuración y muestra información sobre la red actual.

* Si Dato1 es 80,

Dato2 00: Automático
01: Manual
FF: Muestra el modo IP temporal (automático/manual), la máscara de subred y el gateway.

** Si Dato2 es 01 (manual),
Dato3: Dirección IP manual
Dato4: Dirección de máscara de subred
Dato5: Dirección de gateway

* Si Dato1 es 81,

Dato2 dirección DNS
FF: Muestra la dirección DNS temporal.

* Si Dato1 es 82,

Dato2 80: Aplica el modo IP temporal (automático/manual), la máscara de subred y el gateway.
81: Aplica la dirección DNS temporal.
FF: Información sobre la red actual (IP, gateway de subred y DNS)

*** Un ejemplo de configuraciones,
1. Automático: sn 01 80 00
2. Manual: sn 01 80 01 010177223241 255255254000 010177222001(IP:10.177.223.241, subnet: 255.255.254.0, gateway: 10.177.222.1)
3. Lectura de red: sn 01 80 ff
4. Configuración DNS: sn 01 81 156147035018 (DNS: 156.147.35.18)
5. Aplicación de los ajustes: sn 01 82 80 (aplica el modo de IP guardado (automático/manual), la máscara de subred y la puerta de enlace), sn 01 82 81 (aplica el DSN guardado)

* Cada dirección IP contiene 12 dígitos decimales.

Reconocimiento

(n)( )(Establecer ID)( )(OK/NG)(Datos1)(Datos)(x)

* Esta función solo se encuentra disponible para redes por cable.
* Es posible que esta función no esté disponible para todos los modelos.

88. [Natural Size (Tamaño Natural)] (Comando: s n, a5)

Establece la función Tamaño natural.

Transmisión

(s)(n)( )(Establecer ID)( )(a)(5)( )(Datos)(Cr)

Datos 00 - 64: Tamaño natural 0 a 100

Reconocimiento

(n)( )(Establecer ID)( )(OK/NG)(a)(5)(Datos)(x)

* Es posible que esta función no esté disponible para todos los modelos.


LG
Life's Good