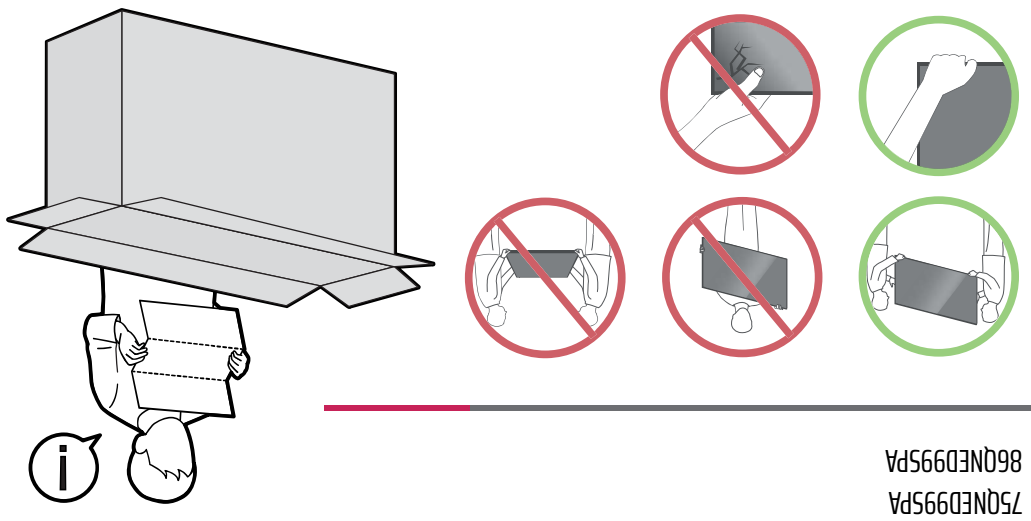

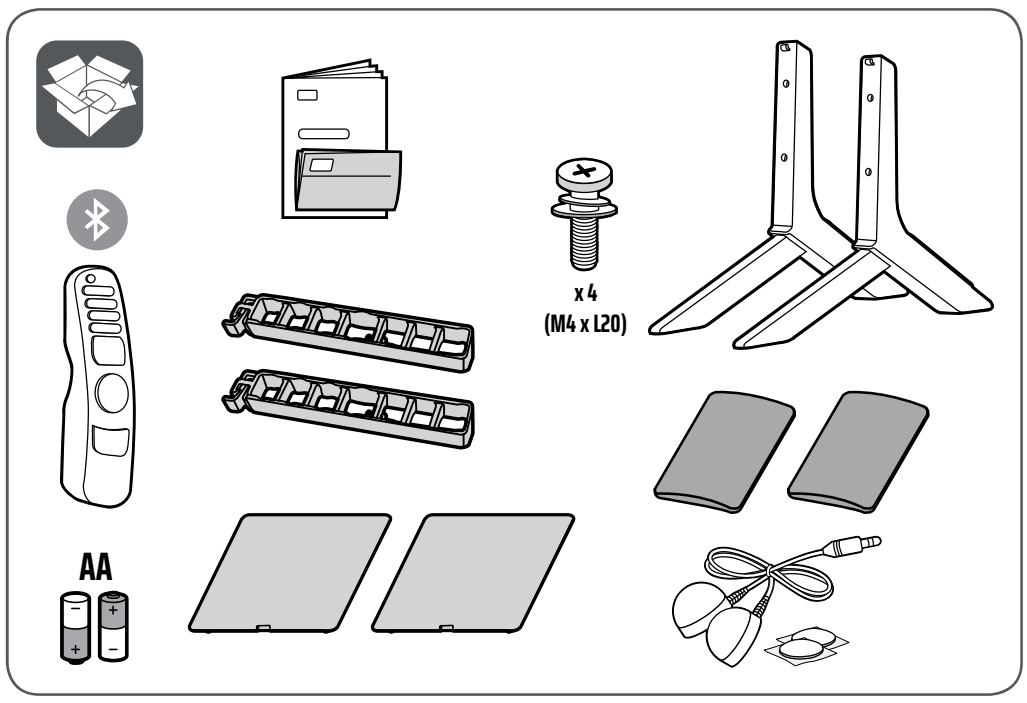

LG
Life's Good

75QNED99SPA
86QNED99SPA

MFL71802143 JUL/21 REV.00 (MP)

www.lg.com/br

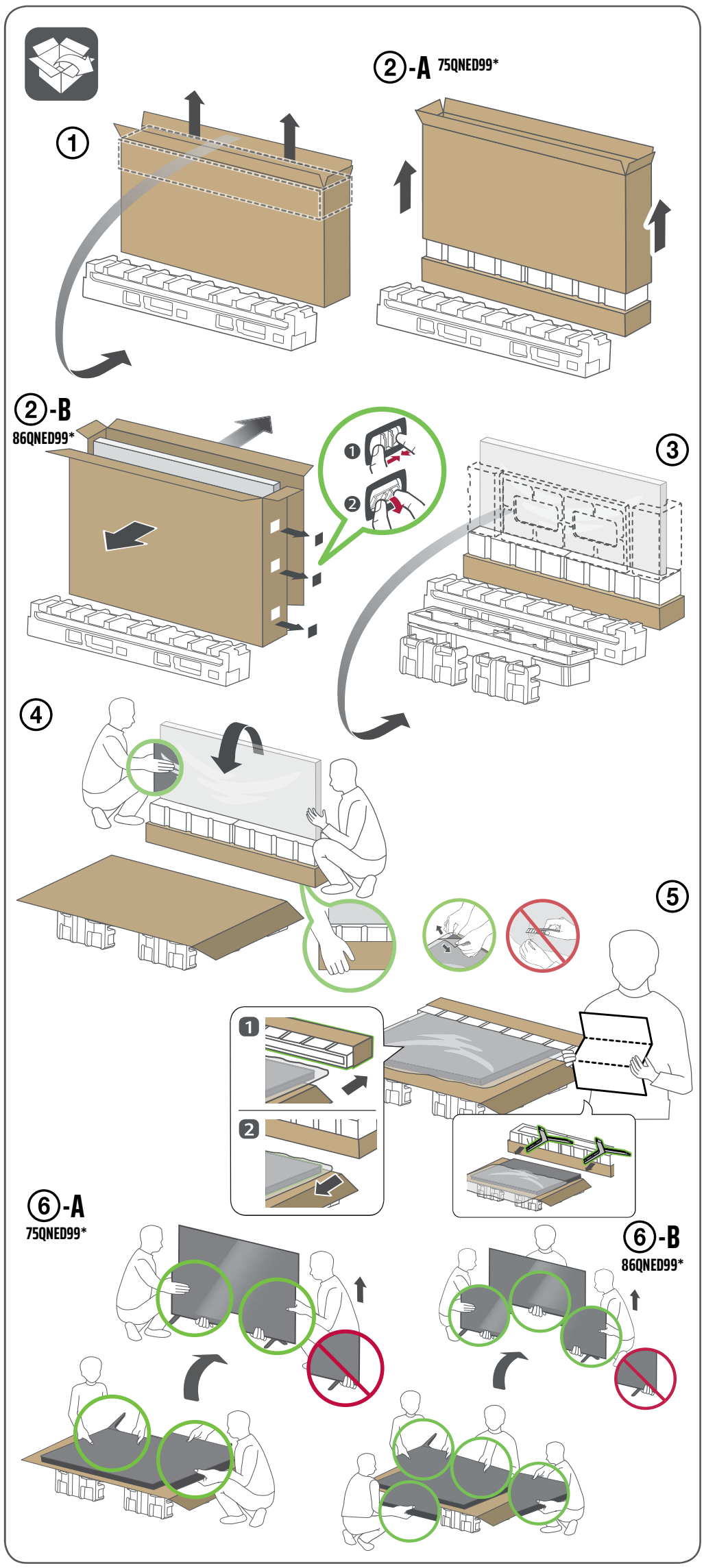

Especificações Técnicas

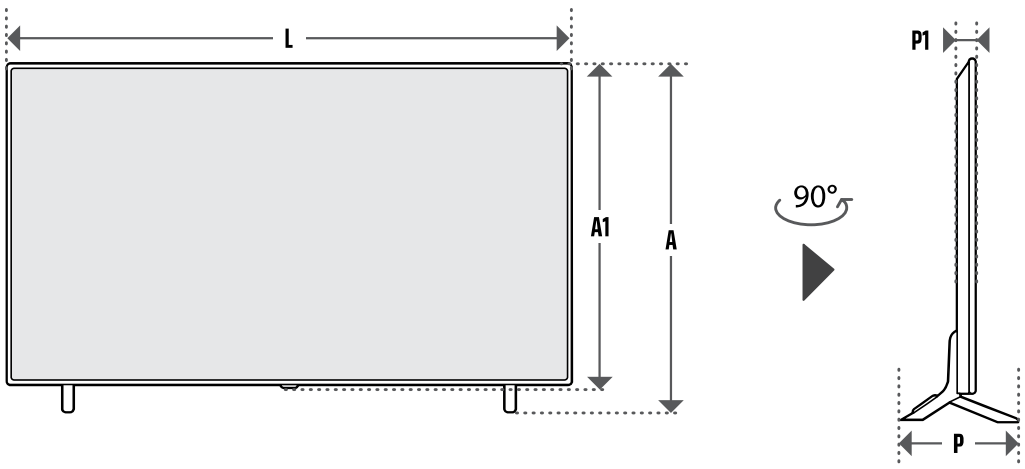

CATEGORIA		75QNED99SPA	86QNED99SPA
MEDIDAS	Com Base (L x A x P)	1665 x 1022 x 359	1917 x 1162 x 359
	Sem Base (L x A1 x P1)	1665 x 958 x 29,5	1917 x 1098 x 29,9
PESO	Com Base	38,2	55,9
	Sem Base	37,2	54,9
TELA	Resolução	7680x4320	
	Diagonal (cm)	189	217
ENERGIA	Operação Normal	495 W	770 W
	Standby	< 1 W	
	Fonte	AC 100 - 240 V ~ 50/60 Hz	
SOM	Impedância	6 Ω	
	Canal (W)	Frontal (Esquerdo/Direito) = 10 W / 10 W Woofer (Esquerdo/Direito) = 10 W / 10 W Tweeter (Esquerdo/Direito) = 10 W / 10 W	
	Total (W)	60 W	
	(Potência de Saída RMS por canal com 1KHz (Woofer = 100 Hz), THD de 2% (IEC60268))		

INFORMAÇÕES GERAIS			
RECEPÇÃO	Sistema da TV	NTSC-M, PALM/N, SBTVD	
	Faixa de Canais	VHF: 2 ~ 13, UHF: 14 ~ 69, DTV: 2 ~ 69, CATV: 1 ~ 135	
	Antena Externa (impedância)		75 Ω
AMBIENTE	Condições Ambientais	Temperatura de Operação	0° ~ 40 °C
		Umidade de Operação	menor que 80 %
		Temperatura de Armazenamento	-20 °C ~ 60 °C
		Umidade de Armazenamento	menor que 85 %

- Desenhos e especificações estão sujeitos a modificações sem prévio aviso.
- Medidas em "mm" no padrão L x A x P (Largura x Altura x Profundidade).

PRODUZIDO NO POLO INDUSTRIAL DE MANAUS
CONHEÇA A AMAZÔNIA

LG Electronics do Brasil Ltda.
CNPJ: 01.166.372/0008-21
Rua Javari, nº 1004, Distrito Industrial, CEP 69075-110, Manaus/AM, Indústria Brasileira

SAC serviço de atendimento ao consumidor
4004 5400 Capitais e Regiões Metropolitanas
***0800 707 5454** Demais localidades
*Somente chamadas originadas de telefone fixo
www.lg.com/br
EM CASO DE DÚVIDA, CONSULTE NOSSO SAC

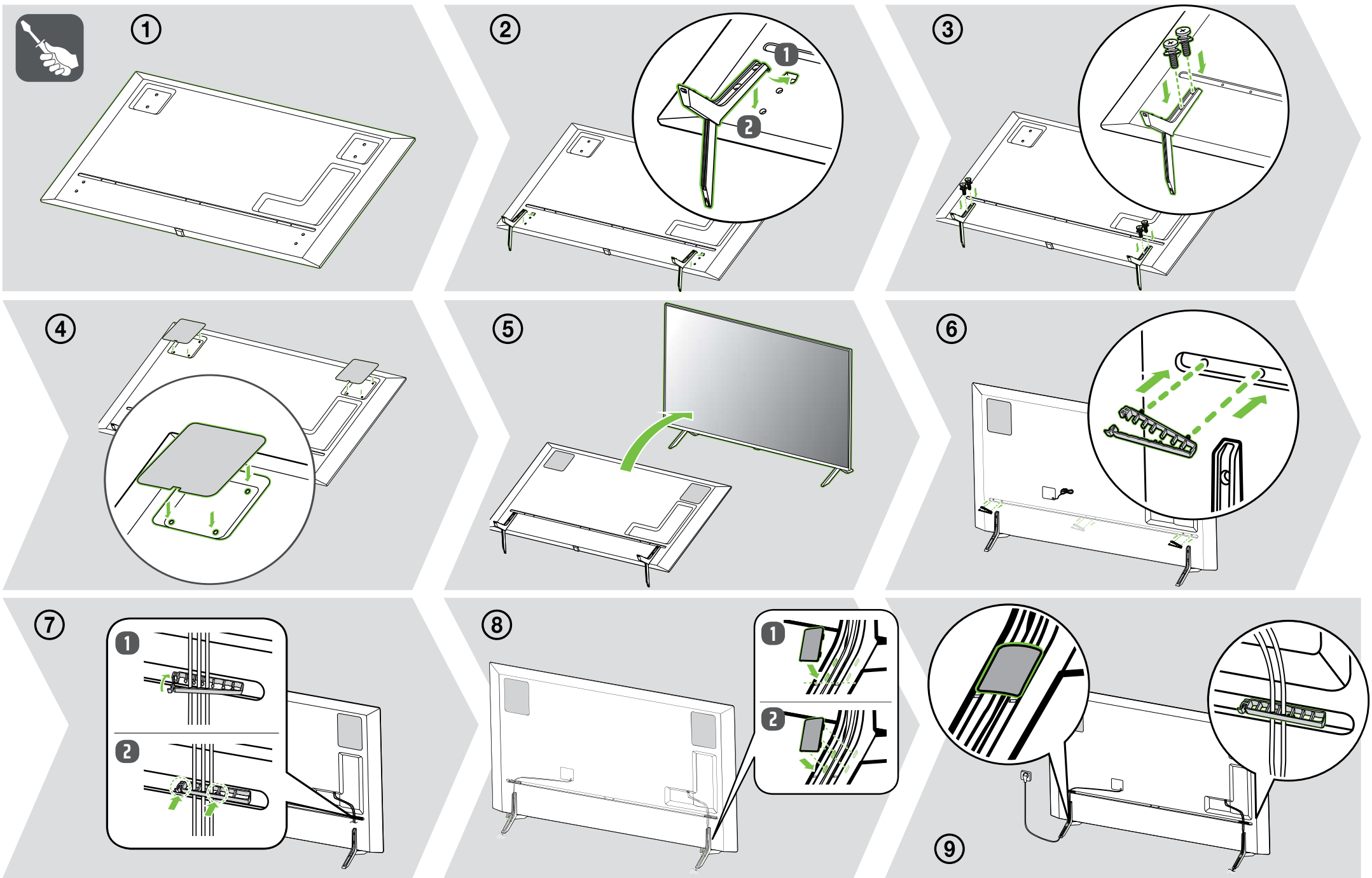

Nota
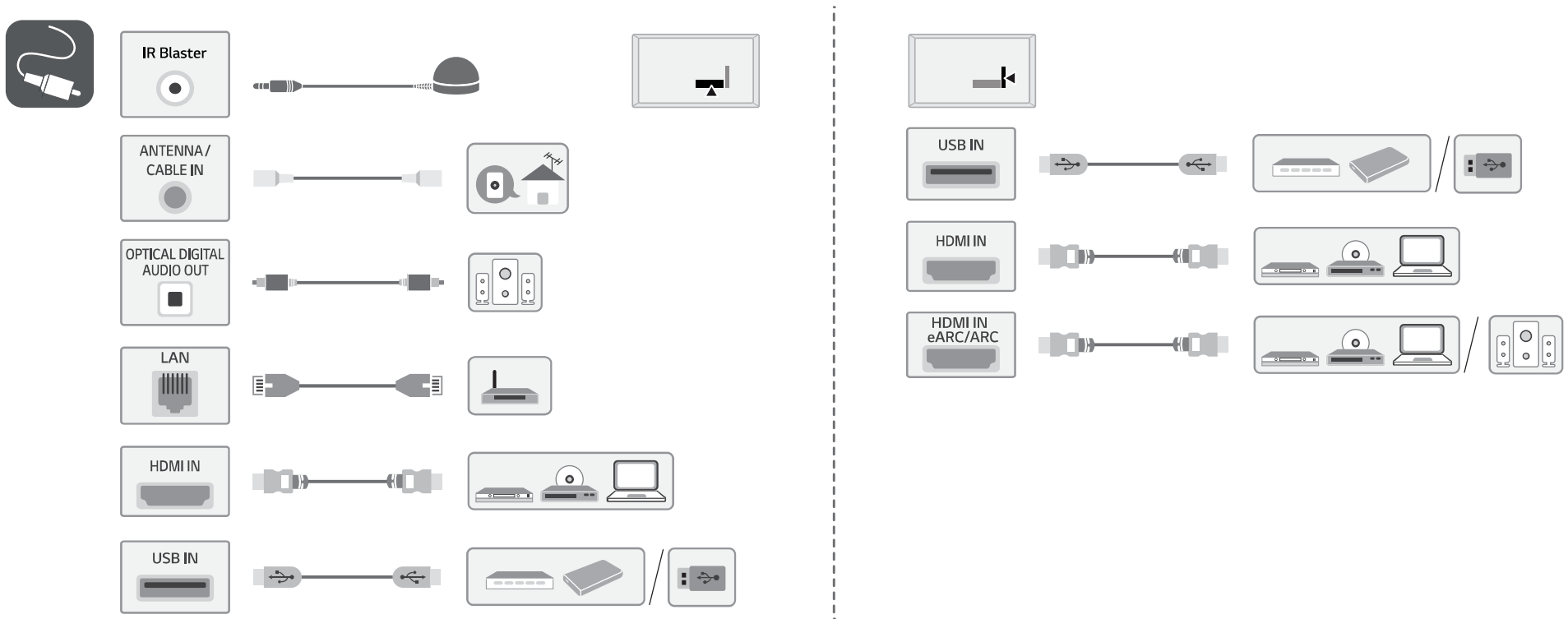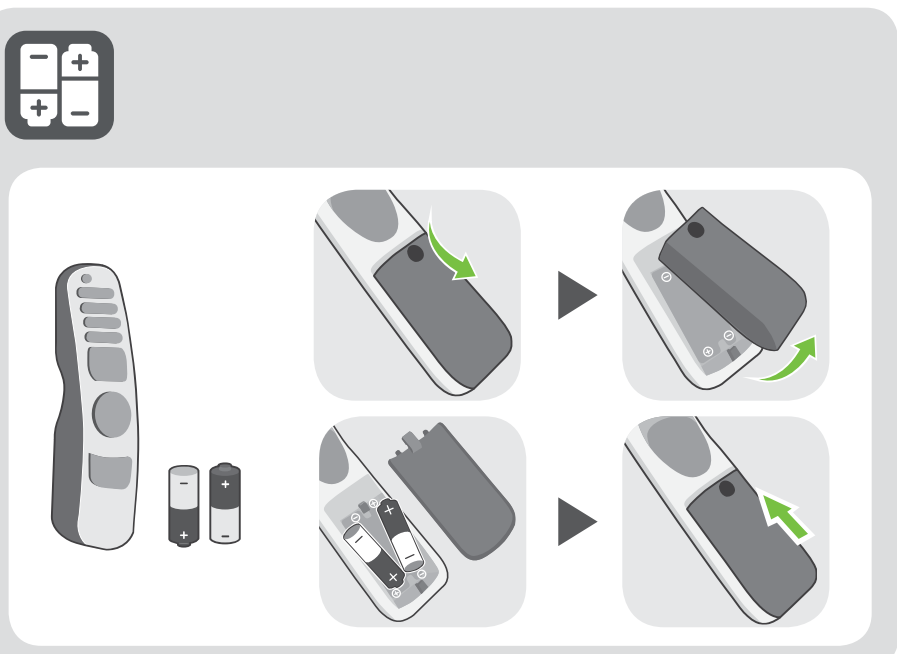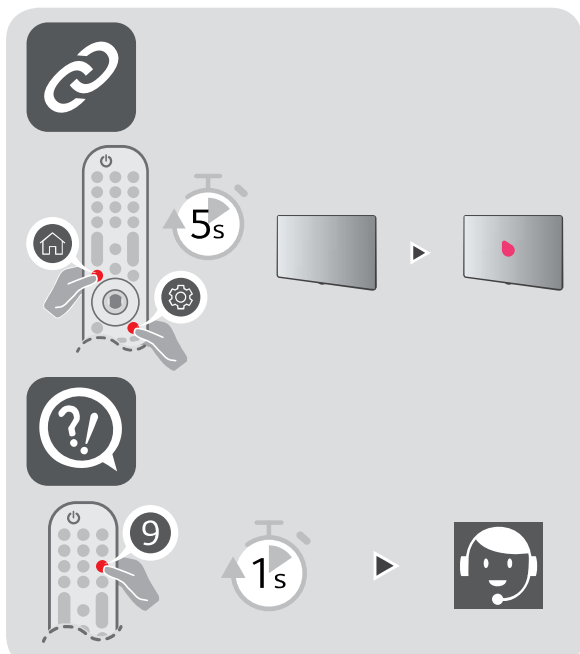
- Efetue a montagem conforme as figuras desta seção.
- As ilustrações desta seção exibem um exemplo geral da instalação da base e podem ser diferentes do produto real.
- Não aperte os parafusos com força excessiva, caso contrário, eles podem ser danificados.
- Ao fixar a base no aparelho de TV, utilize somente os parafusos fornecidos e indicados para a montagem do aparelho.
- Não aplicar substâncias estranhas (óleos, lubrificantes, etc.) aos parafusos durante a montagem da base na TV. Isso pode danificar o aparelho e invalidar a garantia.
- Sempre que for montar ou desmontar o Conjunto Base, coloque a TV com a tela virada para baixo sobre uma superfície plana, acolchoada e livre de objetos.