LG
Life's Good

MANUAL DEL PROPIETARIO

MINI COMPONENTE

Por favor lea este manual detenidamente antes de poner en funcionamiento el equipo y guárdelo para futuras consultas.

MODELO

OL100

MFL71402725
2003_Rev02

www.lg.com

Copyright © 2019-2021 LG Electronics Inc. Todos los derechos reservados.

Información de seguridad

PRECAUCIÓN
RIESGO DE CHOQUES ELÉCTRICOS NO ABRIR

PRECAUCIÓN: PARA REDUCIR EL RIESGO DE UN CHOQUE ELÉCTRICO, NO QUITE LA CUBIERTA (NI LA PARTE TRASERA) DE ESTE APARATO. NO HAY PARTES INTERNAS QUE PUEDAN SER REPARADAS POR EL USUARIO; PARA HACER REPARACIONES, CONTACTE AL PERSONAL DE SERVICIO CALIFICADO.



Este símbolo de rayo con punta de flecha dentro de un triángulo equilátero tiene por finalidad advertir al usuario sobre la presencia de voltaje peligroso, no aislado, dentro de la carcasa del producto, que puede ser de suficiente magnitud para constituir un riesgo de choque eléctrico para las personas.



El signo de exclamación dentro de un triángulo equilátero tiene la intención de alertar al usuario sobre la presencia de instrucciones importantes de operación y mantenimiento (servicio) en la literatura que acompaña el producto.

ADVERTENCIA: PARA EVITAR EL RIESGO DE FUEGO O CHOQUE ELÉCTRICO, NO EXPONGA ESTE APARATO A LA LLUVIA NI A LA HUMEDAD.

PRECAUCIÓN: No exponga el aparato al agua (goteo o salpicaduras), y no coloque sobre él ningún recipiente con agua, como jarrones.

ADVERTENCIA: No instale este equipo en un espacio confinado, como un librero o unidad similar.

PRECAUCIÓN: No use dispositivos de alto voltaje cerca de este producto. (ej. un matamoscas eléctrico) Ya que este producto puede experimentar funcionamiento defectuoso debido a choques eléctricos.



PRECAUCIÓN: Este aparato emplea un Sistema Láser. Para asegurar el uso apropiado de este aparato, por favor lea este manual de usuario cuidadosamente y consérvelo para consulta futura. Si la unidad necesita mantenimiento, póngase en contacto con un centro de servicio autorizado. La utilización de controles o ajustes, o la realización de procedimientos diferentes a los especificados en este manual puede resultar en exposiciones peligrosas a la radiación.

Para evitar la exposición directa al rayo láser, no intente abrir la cubierta.

PRECAUCIÓN: No bloquee las salidas de ventilación. Realice la instalación siguiendo las instrucciones del fabricante. La carcasa cuenta con ranuras y aberturas para ventilación y para garantizar el correcto funcionamiento del aparato y protegerlo del calentamiento excesivo.

Nunca se deben bloquear las aberturas al colocar el producto sobre una cama, un sofá, una alfombra u otra superficie similar. Este producto no debe colocarse en una instalación confinada tal como una biblioteca o un bastidor, salvo que se proporcione de ventilación adecuada y se haya cumplido con las instrucciones del fabricante.

AVISO: Para la información relacionada con la seguridad, incluida la identificación del producto y las características eléctricas, consulte la etiqueta principal de la base parte inferior del aparato.

PRECAUCIÓN relacionada con el cable de alimentación

El enchufe de alimentación es el dispositivo de desconexión. En caso de emergencia, se podrá acceder fácilmente al enchufe de alimentación.

Consulte la página de especificaciones del manual del propietario para estar seguro de conocer los requisitos de corriente.

No sobrecargue las tomas eléctricas de pared. Son peligrosas las tomas de pared sobrecargadas, flojas o dañadas, los cables de alargadera, los cables de alimentación deshilachados o los aislamientos de cable dañados o agrietados. Cualquiera de estas condiciones pueden dar como resultado una descarga eléctrica o un incendio. Periódicamente examine el cable de su dispositivo, y si su apariencia indica daño o deterioro, desconéctelo, interrumpa el uso del dispositivo y reemplace el cable por un recambio exacto obtenido en un centro de servicio autorizado. Proteja el cable de alimentación de daños físicos o mecánicos y evite retorcerlo, doblarlo, aplastarlo, atraparlo con una puerta o pisarlo. Ponga especial atención a los enchufes, tomas de corriente y al punto donde el cable sale del dispositivo.

CUIDADO: No permita que los niños coloquen las manos o cualquier objeto en el *conducto del subwoofer.

* conducto del subwoofer: Orificio que asegura sonidos graves plenos en el cajón del altavoz (estructura).

PRECAUCIÓN: No coloque sobre el aparato fuentes de calor con llama, como velas encendidas.

Símbolos

~	Significa corriente alterna (CA).
⎓	Significa corriente directa (CD).
⧈	Significa equipo Clase II.
⏻	Significa espera.
I	Significa “ON” (encendido).
⚡	Significa alto voltaje.

Tabla de contenidos

1 Inicio

2 Información de seguridad
6 Características exclusivas
7 Requisitos de archivos reproducibles
7 – Requisitos de archivos de música
7 – Dispositivos USB Compatibles
7 – Requisitos de dispositivos USB
8 Control remoto
10 Panel superior
12 Panel frontal/Panel trasero
13 Transporte de la unidad

2 Conexión

14 Conexión con el cable de alimentación CA
14 Conexión opcional de equipos
14 – Conexión AUX IN 1
15 – Conexión AUX IN 2
15 – Escuchar música desde su reproductor portátil o un dispositivo externo
16 – Conexión de la entrada óptica - OPTICAL IN
16 LG Sound Sync
18 – Conexión USB
18 – Conexión de la antena

3 Operación

19 Operaciones básicas
19 – Operaciones de CD/USB
19 – Reproducción automática
20 – Selección de una carpeta y un archivo MP3/WMA
21 – Borrar un archivo/carpeta o formatear
21 Efecto en la reproducción
21 – DJ EFFECT
22 – DJ SCRATCHER
23 – AUTO DJ
23 – DJ PAD
24 – DJ LOOP
24 – PARTY ACCELERATOR
25 – MIX
25 – TEMPO
25 – AUTO SYNC
26 – DJ STAR
26 – REAL SCRATCHER
26 – CUE
27 Uso de la tecnología inalámbrica BLUETOOTH®
27 – Escuche la música almacenada en el dispositivo Bluetooth
30 Uso de la aplicación LG XBOOM
30 – Acerca de la aplicación “LG XBOOM”
30 – Instale la aplicación “LG XBOOM” en su dispositivo Bluetooth
31 – Active Bluetooth con la aplicación “LG XBOOM”

32 Operaciones de radio
32 – Para escuchar la radio
32 – Cómo mejorar una mala recepción de emisiones en FM
32 – Presintonización de estaciones de radio
32 – Para borrar todas las estaciones memorizadas
33 Ajuste de sonido
33 – Configuración del modo de sonido
33 – Configuración de USER EQ
34 Operaciones avanzadas
34 – Grabación al USB
36 – Reproducción JUKE BOX
37 Otras funciones
37 – Apaga el sonido temporalmente.
37 – DRC (Control de rango dinámico)
37 – Modo CHILDSAFE
37 – DEMO
37 – Reanudar parada
38 – Utilización del control remoto de su TV
38 – Uso del micrófono
40 – Uso de H/P MODE
41 – Efecto LIGHTING
41 – Configuración del temporizador para el apagado automático
41 – Atenuador
42 – Encendido AUTO POWER
43 – Cambio de función automática
44 Ajuste del reloj
44 – Configuración del reloj con uso de la aplicación "LG XBOOM"
44 – Uso del reproductor como despertador
45 Conexión WIRELESS PARTY LINK

4 Solución de problemas

47 Solución de problemas
47 – General
48 – notas para el lanzamiento de la versión Demo

5 Apéndice

49 Especificaciones generales
50 Marcas comerciales y permisos
51 Mantenimiento
51 – Notas en los discos
51 – Manipulación de la unidad

Características exclusivas

BLUETOOTH®

Escuche música almacenada en su dispositivo **Bluetooth**.

Entrada Óptica

Para escuchar música desde su dispositivo portátil.

Efectos de reproducción

Para escuchar música con diferentes efectos de sonido y reproducción.

Grabación directa en USB

Graba música en su dispositivo USB.

LG XBOOM

LG XBOOM es una aplicación diseñada para permitirle tomar el control de algunos de los dispositivos de audio más recientes de LG.
(Página 30-31)

LG Sound Sync

Controla el nivel de volumen de la unidad mediante el control remoto de su TV LG compatible con LG Sound Sync.

Requisitos de archivos reproducibles

Requisitos de archivos de música

La compatibilidad del archivo MP3/WMA con esta unidad se limita como sigue:

- Frecuencia de muestreo: desde 32 hasta 48 kHz (MP3), desde 32 hasta 48 kHz (WMA)
- Velocidad de bits: desde 32 hasta 320 kbps (MP3), 40 hasta 192 kbps (WMA)
- Número máximo de archivos: CD de datos: 999 / USB : 2 000
- Número máximo de carpetas: CD de datos: 99 / USB : 200
- Extensiones de archivos: ".mp3"/ ".wma"
- Es posible que ciertos archivos MP3/WMA no se puedan reproducir, dependiendo del tipo de formato del archivo.
- Formato de archivos de CD-ROM: ISO 9660/ JOLIET
- Recomendamos que utilice Easy-CD Creator, el cual crea un sistema de archivos ISO 9660
- Los archivos protegidos con DRM (Gestión de derechos digitales) no se pueden reproducir en la unidad.
- No se admiten discos DTS.

Al formatear discos regrabables, debe seleccionar la opción de formato de disco en [Mastered] para compatibilizar los discos con los reproductores LG. Cuando configure la opción en Sistema de archivos LFS, no podrá usarla en reproductores LG.

(Digitalizado/Sistema de archivos LFS: Sistema de formato de disco para Windows Vista)

Dispositivos USB Compatibles

- Reproductor MP3: Reproductor MP3 tipo Flash
- Unidad USB Flash:
  Dispositivos compatibles con USB2.0 o USB1.1.
- La función USB de esta unidad no es compatible con todos los dispositivos USB.

Requisitos de dispositivos USB

- Los dispositivos que requieren un programa de instalación adicional al ser conectados a una computadora, no son compatibles.
- No retire el dispositivo USB mientras está en funcionamiento.
- En el caso de USBs de gran capacidad, la búsqueda puede tomar más que unos cuantos minutos.
- Para prevenir pérdida de datos, respalde todos sus datos.
- Si usted usa un cable de extensión USB o un concentrador USB, el dispositivo USB no será reconocido.
- El sistema de archivos NTFS no es compatible. (Sólo es compatible el sistema de archivos FAT(16/ 32).)
- Esta unidad reconoce hasta 2 000 archivos.
- No se aceptan discos duros externos, lectores de tarjetas, dispositivos bloqueados o dispositivos USB tipo duro.
- El puerto USB de la unidad no puede ser conectado a una PC. La unidad no puede ser usada como dispositivo de almacenamiento.
- Es posible que algunos dispositivos USB no funcionen con esta unidad.

Control remoto

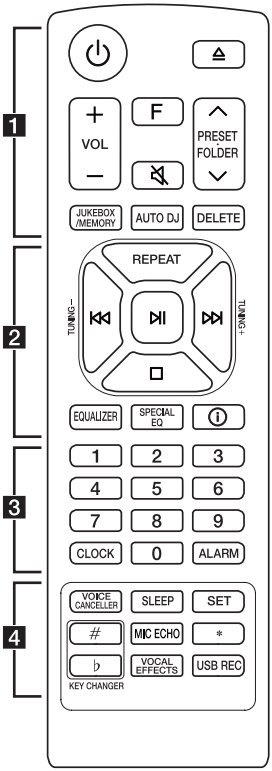

Sustitución de la batería

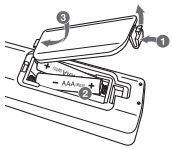

Retire la cubierta de las baterías que está en la parte posterior del control remoto e introduzca la batería de forma que ⊕ y ⊖ coincidan.

1

⏻ (Modo espera) : Enciende o apaga.

⏏ (Abrir/Cerrar) : Abre y cierra la bandeja del disco.

VOL (Volumen) **+/- :** Ajusta el volumen de las bocinas.

F (Función) : Selecciona la función y la fuente de entrada.

Fuente de entrada / Función	Display
Disco	CD
USB	USB1 / USB2
Óptica	OPTICAL
LG Sound Sync (Óptica)	LG OPTICAL
Entrada AUX (3,5 mm)	AUX 1
Entrada AUX	AUX 2
Bluetooth	BLUETOOTH
LG Sound Sync (inalámbrico)	LG TV
Radio	RADIO

🔇 (Silencio) :

- Silencia el sonido.
- Controla esta unidad mediante el control remoto de la TV. (Página 38)

PRESET·FOLDER ∧/∨ :

- Elige un número preestablecido para una estación de radio. (Página 32)
- Busca una carpeta con archivos MP3/WMA. Cuando se esté reproduciendo un CD/USB que contiene archivos MP3/WMA en varias carpetas, presione **PRESET·FOLDER ∧/∨** para seleccionar la carpeta que desee reproducir.

JUKEBOX/MEMORY :

- Almacena estaciones de radio. (Página 32)
- Selecciona el modo JUKE BOX. (Página 36)
- Elabora la lista de reproducción de JUKE BOX.

AUTO DJ : Selecciona el modo AUTO DJ. (Página 23)

DELETE :

- Borra los archivos MP3/WMA. (Únicamente para USB) (Página 21)
- Borra una canción de la lista JUKE BOX.
- Elimina todas las estaciones memorizadas.

2

REPEAT : Permite escuchar las pistas/archivos de forma repetida o aleatoria.

TUNING-/+ : Selecciona las estaciones de radio.

⏮/⏭ (Saltar/Buscar) :

- Avanza o retrocede rápidamente.
- Busca una sección dentro de una pista/archivo.

⏯ (Reproducir/Pausa) :

- Inicia o pausa la reproducción.
- Selecciona estéreo/mono.

☐ (Parar)**:**

- Detiene la reproducción.
- Cancela la función DELETE.

EQUALIZER : Elige impresiones de sonido.

SPECIAL EQ : Escoge un ecualizador especial.

ⓘ (Información) **:**

- Ve información sobre su música. Un archivo MP3 a menudo viene con una etiqueta ID3. La etiqueta incluye la información de Título, Artista, Álbum o Duración.
- Reproduce la información de la fuente óptica en el modo OPTICAL.
- Ve el nombre del dispositivo **Bluetooth** de la unidad en BLUETOOTH READY.
- Ve el nombre del dispositivo **Bluetooth** conectado en modo **Bluetooth**.
- Cuando las unidades están correctamente conectadas entre sí en modo WIRELESS PARTY LINK, cada uno de los nombres de los dispositivos conectados aparece en cada unidad.

3

Botones numéricos del **0** al **9** : Seleccionan pistas o archivos numerados, o números preseleccionados.

CLOCK : Configura la hora del reloj y comprueba la hora.

ALARM : Con la función ALARM puede programar la reproducción del CD, USB y recepción del sintonizador a la hora deseada.

4

VOICE CANCELLER : Puede reducir los tonos vocales durante la reproducción de música desde varias fuentes de entrada.

SLEEP : Configura el sistema para el apagado automático a una hora determinada. (Atenuador: la ventana de visualización se oscurecerá a la mitad).

SET : Confirma la configuración.

KEY CHANGER (♯/♭) : Cambia la clave para adecuarla al rango vocal.

MIC ECHO : Selecciona el modo ECHO.

✱ : Este botón no está disponible.

VOCAL EFFECTS : Selecciona el modo de varios efectos modales.

USB REC :

- Graba a USB.
- Detiene la grabación.

Panel superior

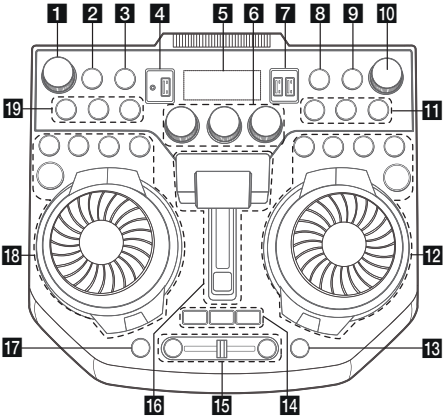

1 **H/P** (Auriculares) **VOLUME -/+**
Ajusta el volumen de los auriculares.

2 ⏻ (Espera)
Enciende o apaga la alimentación.

3 **F** (Función)
Selecciona la función y la fuente de entrada.

Fuente de entrada / Función	Display
Disco	CD
USB	USB1 / USB2
Óptica	OPTICAL
LG Sound Sync (Óptica)	LG OPTICAL
Entrada AUX (3,5 mm)	AUX 1
Entrada AUX	AUX 2
Bluetooth	BLUETOOTH
LG Sound Sync (inalámbrico)	LG TV
Radio	RADIO

4 Toma **HEADPHONE IN**
Puerto USB 1
Puede reproducir archivos conectando el dispositivo USB.

5 Ventana de visualización

6 **TEMPO A -/+**
Ajusta TEMPO en la función USB 1.
MASTER VOLUME -/+
Ajusta el volumen del altavoz.
TEMPO B -/+
Ajusta TEMPO en la función USB 2.

7 Puerto USB 2
Usted puede reproducir archivos de música conectando el dispositivo USB.
RECORD PORT
Usted puede grabar ficheros de diversas fuentes.

8 **USB REC / DEMO**
- Graba en un dispositivo USB.
- Detiene la grabación.
- Con la alimentación apagada, si usted pulsa **USB REC / DEMO**, se muestra el modo demo.

9 **MIC** (Micrófono) **ECHO**
Selecciona el modo ECHO.

10 **MIC** (Micrófono) **VOLUME -/+**
Ajusta el volumen del micrófono.

11 **VOCAL EFFECTS**
Selecciona el modo de varios efectos vocales.
VOICE CANCELLER
Usted puede reducir los tonos vocales durante la reproducción de música desde varias fuentes de entrada.
KEY CHANGER
Cambia la llave para adaptarse a su diapasón, girando **MIC VOLUME.**

12 Lado **2** / Controles básicos (USB 2 solamente)
☐ (Detener)
Detiene la reproducción o cancela la función DELETE.
⏮/⏭ (Saltar/Buscar)
- Salta hacia adelante o hacia atrás.
- Busca una sección dentro de un archivo/pista.

⏯ (Reproducir/Pausa)
Inicia o pausa la reproducción.
CUE
Establece el punto de sincronización en el modo DJ STAR.
SEARCH
Se mueve a una carpeta o archivo en modo de selección.
OK
Selecciona una carpeta al buscar un archivo.
REAL SCRATCHER / SEARCH & MULTI
- Gire en sentido horario o antihorario para realizar un sonido de scratch.
- Gire en sentido horario o antihorario para controlar el punto de reproducción en modo DJ STAR.
- Busca una carpeta o archivo.
- Selecciona los efectos de iluminación.

SPECIAL EQ / BASS BLAST (o **BASS BLAST+**)
- Escoge un ecualizador especial.
- Mantenga presionado para seleccionar directamente el efecto BASS BLAST (o BASS BLAST+).

DJ LOOP
Selecciona el modo DJ LOOP.
(el modo DJ LOOP se puede utilizar durante la reproducción USB.)

LIGHTING
Selecciona el modo de iluminación.

13 ⏏ (Abrir/Cerrar)
Abre y cierra la bandeja de discos.

14 CLUB, DRUM, USER (DJ PAD)
Selecciona los efectos de sonido CLUB, DRUM o USER a ser mezclados.
(Si desea utilizar USER, tiene que registrar una fuente con la aplicación "LG XBOOM".)

1, 2, 3 (DJ PAD)
Pulse una almohadilla de sonido deseada.

15 AUTO SYNC
Cuando se utiliza MIX/DJ STAR, se puede sincronizar el tempo de los archivos de audio que se están reproduciendo en USB 1 y USB 2 pulsando **AUTO SYNC.**

MIX
Mezcla el sonido de audio.

Cross fader (Fader cruzado)
Mueva el fader cruzado para ajustar el volumen de sonido del sonido mezclado cuando se usa MIXER/DJ STAR ON.

16 Palanca **PARTY ACCELERATOR**
Deslice la palanca para crear un ambiente de fiesta.

PARTY ACCELERATOR MODE
Selecciona el modo PARTY ACCELERATOR MODE.

17 MERIDIAN EQ
Puede seleccionar directamente el ecualizador MERIDIAN primera.

18 Lado **1** / Controles laterales (CD / USB 1 / BLUETOOTH / RADIO solamente)

□ (Detener)
Detiene la reproducción o cancela la función DELETE.

⏮/⏭ (Saltar/Buscar)
- Salta hacia adelante o hacia atrás
- Busca una sección dentro de un archivo/pista.
- Selecciona las emisoras de radio.

⏯ (Reproducir/Pausa)
- Inicia o pausa la reproducción.
- Selecciona Stereo/Mono.

CUE
Establece el punto de sincronización en modo DJ STAR.

SEARCH
Se mueve a una carpeta o archivo en modo selección.

OK
Selecciona una carpeta al buscar un archivo.

REAL SCRATCHER / SEARCH & LEVEL CONTROL
- Gire en sentido horario o antihorario para realizar un sonido de scratch.
- Gire en sentido horario o antihorario para controlar el punto de reproducción en modo DJ STAR.
- Gire a la derecha o a la izquierda para controlar el nivel de USER EQ.
- Busca una carpeta o archivo.
- Ajusta el nivel de DJ EFFECT.
- Selecciona los efectos vocales.

DJ EFFECT
Selecciona un DJ EFFECT deseado.

DJ LOOP
Selecciona el modo DJ LOOP.
(el modo DJ LOOP se puede utilizar durante la reproducción CD/USB.)

USER EQ
Selecciona el ecualizador creado por usted.

19 H/P (Auriculares) **MODE**
Presione para seleccionar el modo de control de los auriculares.

TWIN
Conecta dos altavoces para el modo TWIN de WIRELESS PARTY LINK.

DJ STAR
Apaga el modo DJ STAR.

Panel frontal/Panel trasero

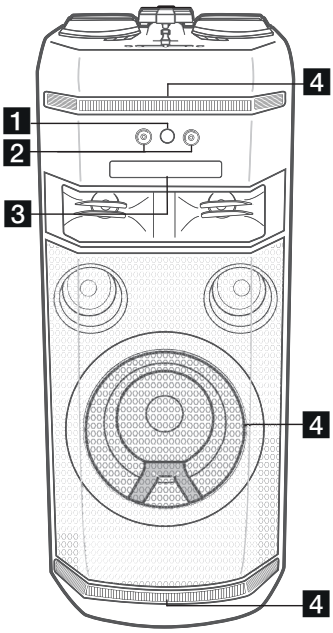

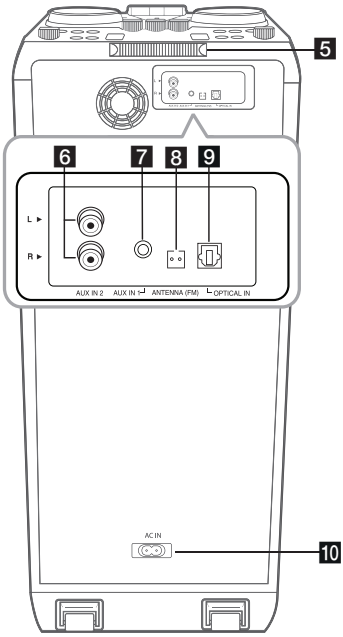

1 (Sensor remoto)
2 Toma **MIC** (Micrófono) **1/2**
3 Bandeja de discos
4 Iluminación

Precaución

Coloque el altavoz a una distancia segura fuera del alcance de los niños. De lo contrario podría caer y causar daños personales o daños en la propiedad.

5 Iluminación
6 **AUX IN 2** (L/R) : Conecte un dispositivo auxiliar.
7 **AUX IN 1** :Conecte un dispositivo portátil.
8 **ANTENNA** (FM)
9 **OPTICAL IN** :Conecte un dispositivo óptico.
10 Toma de entrada **AC IN**

Precaución

- Conecte el cable de alimentación directamente al tomacorriente siempre que sea posible. O cuando use un cable de extensión, es muy recomendable que sea un cable de extensión de 110 V~ / 15 A o de 230 V~ / 15 A de lo contrario, es probable que la unidad no funcione adecuadamente debido a la falta de alimentación eléctrica.
- No sobrecargue el cable de extensión con carga eléctrica excesiva.

Transporte de la unidad

La unidad tiene ruedas y un control remoto para que la pueda mover con facilidad.

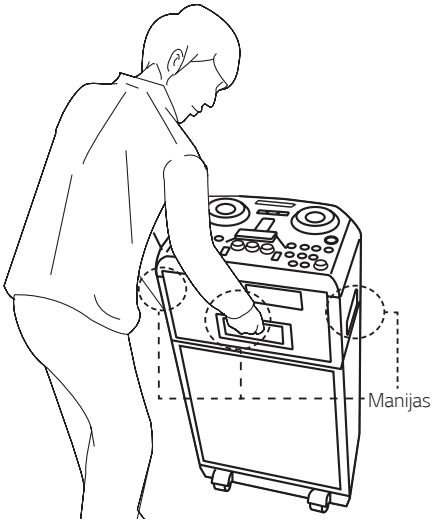

Precaución

- No deslice la unidad por un camino sin pavimentar ni en las escaleras.
- Tenga cuidado al transportar la unidad para que no caiga.
- Desconecte todos los cables conectados antes de transportar la unidad.
- No coloque la unidad sobre una superficie inestable. Coloque la unidad en un lugar seguro fuera del alcance de los niños.
- Tenga cuidado para que no se caiga la unidad. De lo contrario, podría averiarse y causar lesiones y/o daños materiales.

Funciones útiles para utilizar la unidad

Función	Descripción	Para utilizar:	Haga lo siguiente:
Activar/ Desactivar Bloqueo BT (Página 38)	Le permite controlar el volumen de esta unidad utilizando el control remoto de su TV, incluso aunque sea de otra marca. La configuración inicial de esta función estaba establecida como activada.	ENCENDIDO	Pulse y mantenga presionado 🔇 en el control remoto durante 3 segundos en la función Óptica.
		APAGADO	Pulse y mantenga presionado 🔇 en el control remoto durante 3 segundos en la función Óptica.
Encendido/ Apagado del bloqueo BT (Página 29)	Le permite conectar un dispositivo **Bluetooth** con las funciones BLUETOOTH y LG TV. La configuración inicial de esta función estaba establecida como desactivada.	ENCENDIDO	Mantenga presionado ⏯ en el mando a distancia o ⏯ en el lado **1** de la unidad durante 5 segundos en la función BLUETOOTH.
		APAGADO	Mantenga presionado ⏯ en el mando a distancia o ⏯ en el lado **1** de la unidad durante 5 segundos en la función BLUETOOTH.
Encendido/ Apagado automático (Página 42)	Permite que se encienda y apague la unidad de forma automática mediante las señales de entrada: Óptica, LG TV o BLUETOOTH	ENCENDIDO	Se desconecta la unidad al presionar ⏻ durante 5 segundos.
		APAGADO	Se desconecta la unidad al presionar ⏻ durante 5 segundos.

Conexión con el cable de alimentación CA

1. Conecte un extremo del cable de alimentación CA (incluido) en la toma **AC IN**.

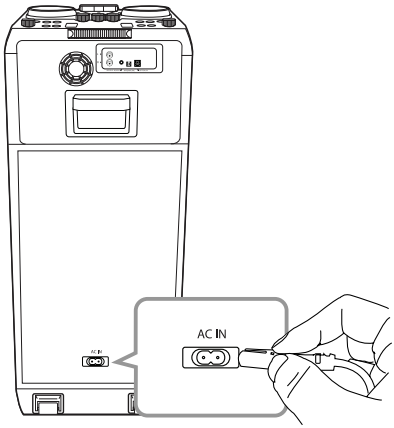

2. Conecte el otro extremo del cable al tomacorriente.

Nota

Desenchufe el cable de alimentación CA del tomacorriente si no va a utilizar el aparato durante un período de tiempo prolongado .

Conexión opcional de equipos

Conexión AUX IN 1

Conecte una salida (auricular o salida de línea) de dispositivo portátil (MP3 o PMP etc) al conector **AUX IN 1** (3,5 mm).

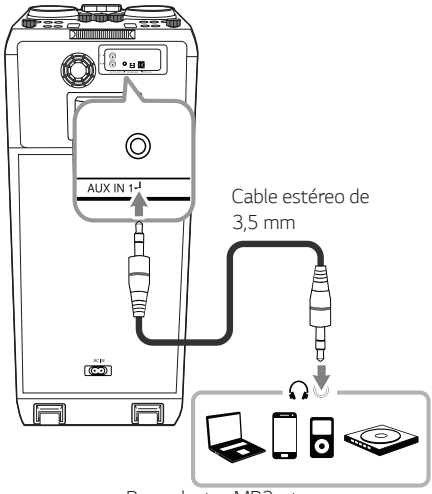

Conexión AUX IN 2

Conecte el cable de salida de un dispositivo externo (videocámara, TV, reproductor, etc.) a la entrada auxiliar **AUX IN 2** (L/R).

Si su dispositivo cuenta con una sola salida de audio (mono), conéctela al terminal izquierda de la unidad.

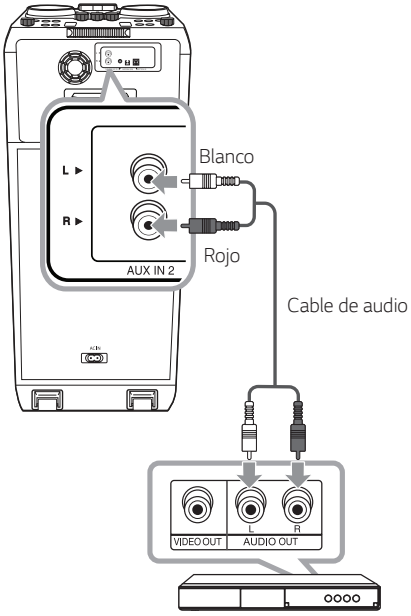

Reproductor de DVD, Blu-ray, etc.

Escuchar música desde su reproductor portátil o un dispositivo externo

La unidad se puede utilizar para reproducir música desde muchos tipos de reproductores portátiles o dispositivos externos.

1. Conecte el reproductor portátil a la terminal **AUX IN 1** de la unidad.

   O

   Conecte el dispositivo externo a la conexión **AUX IN 2** de la unidad.
2. Encienda presionando ⏻.
3. Presione **F** para seleccionar la función AUX 1 o AUX 2.
4. Encienda el reproductor portátil o dispositivo externo y comience la reproducción.

Nota

Cambia automáticamente a la función AUX 1 cuando se conecta el dispositivo portátil al conector **AUX IN 1**.

Conexión de la entrada óptica - OPTICAL IN

1. Conecte la clavija de un dispositivo óptico en la clavija de la entrada óptica, OPTICAL IN.

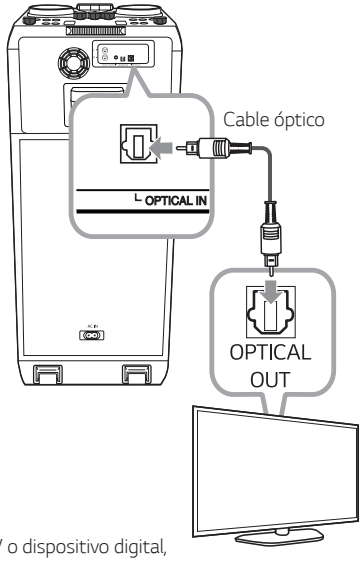

TV o dispositivo digital, etc.

2. Pulse **F** hasta seleccionar la función OPTICAL.

Nota

- Antes de conectar el cable óptico asegúrese de retirar la tapa del tapón de protección si su cable la tiene.
- Puede disfrutar del sonido del televisor a través de los altavoces de esta unidad. Pero, con algunos televisores, debe seleccionar el estado de altavoces externos en el menú del televisor. (Para más detalles, consulte el manual de usuario del televisor.)
- Configure la salida de sonido del TV para escuchar el sonido a través de esta unidad :
- Menú de configuración del TV → [Sonido] → [Salida de sonido del TV] → [Altavoz externo (Óptico)]
- Los detalles del menú de configuración de la TV pueden variar dependiendo del modelo de TV.
- Los efectos de reproducción, la función MIC y el modo H/P no funcionan en la función OPTICAL o LG OPTICAL.

LG Sound Sync

Sound Sync Wireless

Puede controlar algunas funciones de esta unidad con el control remoto de su TV con LG Sound Sync. Puede utilizarse con televisiones LG compatibles con LG Sound Sync. Asegúrese que su TV cuenta con el logotipo LG Sound Sync.

Funciones controlables mediante el control remoto de la TV LG: subir/bajar volumen, lencio.

Consulte el manual de instrucciones del televisor para obtener los detalles de LG Sound Sync.

LG Sound Sync con conexión por cable

1. Conecte su televisor LG a la unidad con un cable óptico.
2. Configure la salida de sonido del TV para escuchar el sonido a través de esta unidad : Menú de configuración del TV → [Sonido] → [Salida de sonido del TV] → [Sincronizacion de Sonido LG (Óptico)]
3. Encienda la unidad presionando ⏻ en el control remoto o en la unidad.
4. Pulse **F** hasta seleccionar la función OPTICAL.

   Usted puede ver "LG OPTICAL" en la ventana de la pantalla si se conecta normalmente entre esta unidad y el televisor.

LG Sound Sync con conexión por cable

1. Encienda la unidad presionando ⏻.
2. Presione **F** hasta que se seleccione la función LG TV.
3. Configure la salida de sonido del TV para escuchar el sonido a través de esta unidad: Menú de ajustes de TV [Sound] → [TV Sound output] → [LG Sound Sync (Wireless)] Usted puede ver "LG TV PAIRED" en la pantalla si se ha realizado normalmente la conexión entre esta unidad y su televisor.

Nota

- También puede utilizar el control remoto de esta unidad mientras utiliza LG Sound Sync. Si usa el control remoto del televisor nuevamente, la unidad se sincroniza con el televisor. (Dependiendo de las especificaciones del TV, el volumen y el silencio de esta unidad se sincronizan con la TV.)
- Si la conexión falla, verifique las condiciones de esta unidad y de su TV: encendido/apagado, función.
- Asegúrese de la condición de la unidad y la conexión en los casos siguientes cuando utilice LG Sound Sync.
  - La unidad está apagada.
  - Cambio a una función diferente.
  - Desconexión de la conexión inalámbrica causada por una interferencia o distancia.
  - Desconexión del cable óptico.
- Si trata de cambiar la función actual usando la función TV LG, cambiará el volumen de acuerdo al nivel de volumen del TV LG.
- Los detalles del menú de configuración de la TV pueden variar dependiendo del modelo de TV.
- Si ha apagado la unidad directamente presionando ⏻, LG Sound Sync se desconectará. Para usar esta función de nuevo, deberá volver a conectar la TV y la unidad.
- El volumen puede aumentar cuando el TV y esta unidad se conectan a través de LG Sound Sync. Baje el volumen del TV y, a continuación, conéctelo con esta unidad.
- Cuando encienda su televisión LG conectada con LG Sound Sync o acceda a la función LG, esta unida cambiará la función a LG TV automáticamente.
- Debe configurar manualmente la salida de sonido del TV según la versión del televisor.
- Si controla el volumen del televisor cuando esta unidad y el televisor están conectados por LG Sound Sync, esta unidad puede aumentar el volumen debido a la sincronización del volumen con el televisor.

Conexión USB

Conecte el dispositivo USB (o reproductor MP3, etc.) al puerto USB de la unidad.

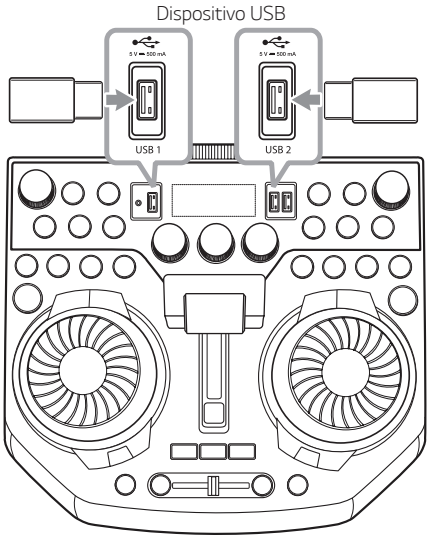

Nota

Desconexión del dispositivo USB de la unidad:

1. Seleccione una función/modo diferente o pulse ☐ dos veces seguidas.
2. Retire el dispositivo USB de la unidad.

Conexión de la antena

Conecte la antena FM suministrada para escuchar la radio.

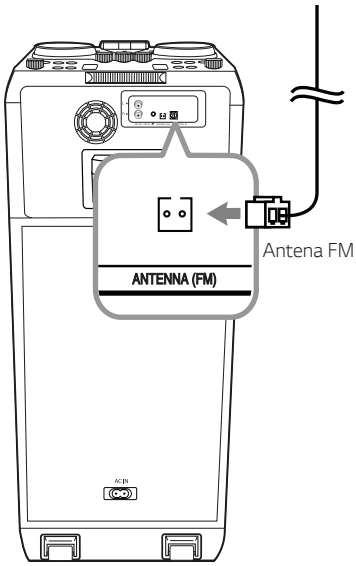

Nota

Asegúrese de extender totalmente el cable de la antena FM.

Operaciones básicas

Operaciones de CD/USB

1. Inserte el disco presionando ⏏
   O conecte el dispositivo USB al puerto USB.
2. Seleccione la función CD o USB presionando **F**.

Para	Haga esto
Detener	Presione ☐.
Reproducir	Presione ⏯.
Pausar	Presione ⏯ durante la reproducción.
Búsqueda de una sección dentro de una pista/archivo	Presione y mantenga presionado ⏮/⏭ durante la reproducción y suelte en el momento que desee escuchar.
Selección directa de una pista/archivo.	Presione los botones numéricos **0** a **9** en el control remoto para pasar directamente al archivo o pista deseado.
Saltar a la pista/archivo siguiente/ anterior	- En estado de parada, Presione ⏮/⏭ para pasar al siguiente/anterior archivo o pista. - Durante la reproducción, (1) Utilizando los botones ⏮/⏭: presione ⏭ para ir a la siguiente anterior/pista. Si ha reproducido menos de tres segundos, pulse ⏮ para pasar a la pista/archivo anterior. Si ha reproducido más de tres segundos, pulse ⏮ para pasar al comienzo de la pista/archivo. (2) Usando **SEARCH**: Gire **REAL SCRATCHER / SEARCH & LEVEL CONTROL** en el lado **1** de la unidad (o **REAL SCRATCHER / SEARCH & MULTI** en el lado **2** de la unidad) o ⏮/⏭ y pulse ⏯ para reproducir la pista/archivo.
Reproducir repetida o aleatoriamente	Presione **REPEAT** en el control remoto varias veces. Consulte la nota para los detalles acerca del cambio de pantalla.

Nota

- La Reproducción repetida/aleatoria funciona de la siguiente manera.

En pantalla	Descripción
OFF	Reproduce canciones en orden., y se detiene la reproducción.
ONE	Reproduce repetidamente la misma canción.
FOLDER	Reproduce repetidamente las canciones de una carpeta. (Excepto AUDIO CD)
ALL	Reproduce repetidamente todas las canciones.
SHUFFLE	Reproduce todas las canciones una vez al azar, y se detiene la reproducción.

- Al reproducir la lista de JUKE BOX, solamente hay disponibles las opciones ONE y ALL.
- Incluso después de reiniciar el equipo o cambiar de una función a otra, se puede escuchar música a partir del último punto reproducido.
- Si deja la bandeja del disco abierta durante 5 minutos, se cerrará automáticamente.

Reproducción automática

- Se reproduce AUDIO/MP3/WMA CD automáticamente tras abrirse y cerrarse la bandeja de discos.
- Cambia automáticamente a la función de CD si se abre y se cierra la bandeja cuando no hay un disco en su interior.
- Cuando se inserta un CD o unidad USB
  - Si pulsa ⏯ en el lado **1** de la unidad, la función cambia a CD o USB 1 y se inicia la reproducción. (Excepto la función BLUETOOTH, RADIO, OPTICAL)
  - Si pulsa ⏯ en el lado **2** de la unidad, la función cambia a USB 2 y se inicia la reproducción. (Excepto el modo MIXER/DJ STAR ON)

Nota

Cuando se inserta un CD o unidad USB

- La función cambia a CD o USB 1 si se presiona ⏮/⏭, ☐, **SEARCH** en el lado **1** de la unidad. (Excepto la función BLUETOOTH, RADIO)
- La función cambia a USB 2 si se presiona ⏮/⏭, ☐, **SEARCH** en el lado **2** de la unidad. (Excepto el modo MIXER/DJ STAR ON)

Selección de una carpeta y un archivo MP3/WMA

En la unidad

1. Presione **SEARCH** y gire **REAL SCRATCHER / SEARCH & LEVEL CONTROL** en el lado **1** (o gire **REAL SCRATCHER / SEARCH & MULTI** en el lado **2**) o ⏮/⏭ hasta que aparezca el fichero deseado. También podrá buscar una carpeta presionando **SEARCH** nuevamente.
2. Pulse **OK** o ⏯ para reproducir el archivo seleccionado. Para buscar una carpeta, pulse **OK** para seleccionar un archivo de la carpeta y, a continuación, pulse **OK** o ⏯ de nuevo. Se reproduce el archivo seleccionado.

En el control remoto

1. Presione **PRESET·FOLDER** ∧/∨ repetidamente hasta que aparezca la carpeta deseada.
2. Seleccione el archivo que desee utilizando ⏮/⏭.
3. Presione ⏯ para reproducirle.

Nota

- Las carpetas/los archivos en el CD / la USB se reconocen como sigue.

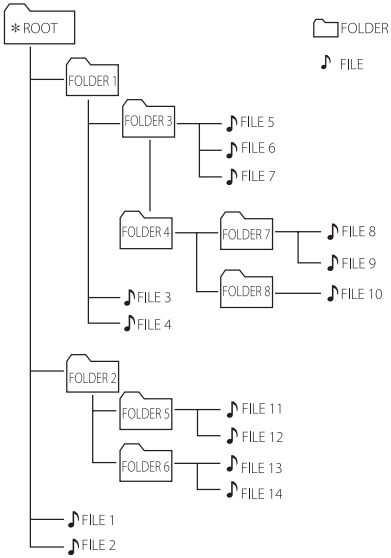

- Si no hay archivos en una carpeta, no se muestra la carpeta.
- Las carpetas se presentan en el siguiente orden; ROOT → FOLDER 1 → FOLDER 3 → FOLDER 7 → FOLDER 8 → FOLDER 5 → FOLDER 6
- Los archivos se reproducen uno por uno desde ♪ archivo n° 1 hasta ♪ archivo n° 14.
- Los archivos y las carpetas se presentarán por orden de grabación y pueden ser presentados de forma diferente según las circunstancias de la grabación.

*ROOT : La primera pantalla que puede ver cuando la computadora reconoce el CD/USB es "ROOT".

Borrar un archivo/carpeta o formatear

Puede borrar un archivo o carpeta de su USB o formatear el USB.

1. Seleccione la función USB presionando **F**.
2. Pulse **DELETE** en el control remoto repetidamente, la pantalla cambia como sigue. DEL FILE ? → DEL FOLDER ? → FORMAT ?

En pantalla	Descripción
DEL FILE ?	Seleccione el archivo que desea borrar
DEL FOLDER ?	Seleccione la carpeta que desea borrar
FORMAT ?	Seleccione formatear el dispositivo USB.

Si desea salir del modo actual, pulse ☐.

3. Para borrar el archivo/carpeta o formatear, mantenga presionado **DELETE** en el control remoto.

Precaución

- No extraiga el dispositivo USB durante su funcionamiento (reproducir, borrar, etc.).
- Se recomienda el respaldo regular para evitar pérdidas de datos.
- Es posible que la función Borrar no esté disponible dependiendo del estado del USB (bloqueo, etc.)

Efecto en la reproducción

La unidad es compatible con varios efectos de reproducción: DJ EFFECT, DJ SCRATCHER, DJ PAD, AUTO DJ, DJ LOOP, PARTY ACCELERATOR, MIX, TEMPO, AUTO SYNC, REAL SCRATCHER, CUE.

DJ EFFECT

Permite disfrutar DJ EFFECT como efecto de sonido FLANGER/PHASER/WAH/DELAY/VCF/ROLLING/ BIT CRUSH.

1. Presione **DJ EFFECT** en la unidad para seleccionar un DJ EFFECT deseado.

   Modo normal
   (FLANGER, PHASER, WAH, DELAY, OFF)

   Modo DJ STAR
   (VCF, PHASER, FLANGER, DELAY, ROLLING, BIT CRUSH, OFF)

2. Gire **REAL SCRATCHER / SEARCH & LEVEL CONTROL** en la unidad en sentido horario o antihorario para ajustar el nivel de DJ EFFECT entre 0 y 15.

En pantalla	Descripción
FLANGER	Como un efecto de audio, utilizando la diferencia de fase, produce un efecto de demora en la señal sonora.
PHASER	Como un efecto de audio, utilizando la diferencia de fase, produce una sensación de distancia o longitud de onda en el sonido original, detectando la posición del mismo.
WAH	Efecto de crear un sonido 'wah-wah' utilizando el filtro de frecuencia.
DELAY	Como un efecto de audio, utilizando el efecto de eco.
VCF	Un efecto que produce una diferencia de tono, utilizando una fuente de audio que ha pasado una banda específica de frecuencia.
ROLLING	Crea un efecto de lazo utilizando la fuente de audio reproducida antes de crear efecto giratorio
BIT CRUSH	Cambia la profundidad de bits de una fuente de audio para crear un efecto de distorsión digital.

Nota

- El modo DJ EFFECT se muestra 3 segundos cuando se presiona una tecla **DJ EFFECT** en la unidad.
- Cuando se ajusta el nivel se muestra el indicador actual de nivel.
- Si la función cambia o la unidad se apaga y enciende, el modo DJ EFFECT con DJ EFFECT se apaga.
- Si el modo DJ STAR es encendido o apagado, el modo DJ EFFECT se apaga.
- En función del nivel del efecto y la duración de aplicación, el efecto DJ EFFECT puede no surtir efecto cuando el efecto DJ cubre el sonido original.
- Aunque DJ EFFECT es el mismo, el efecto puede ser diferente debido al modo DJ STAR.

DJ SCRATCHER

Puede aplicar y mezclar los sonidos de DJ SCRATCHER.

Gire **REAL SCRATCHER / SEARCH & LEVEL CONTROL** o **REAL SCRATCHER / SEARCH & MULTI** en la unidad para mezclar sonido scratch.

- Puede oír el efecto de sonido scratch dependiendo de la dirección en la que gire **REAL SCRATCHER / SEARCH & LEVEL CONTROL** o **REAL SCRATCHER / SEARCH & MULTI** en la unidad.

Nota

La función DJ SCRATCHER no funciona en el modo DJ STAR.

AUTO DJ

Auto DJ combina el final de una canción con el principio de otra para obtener una reproducción continua. Ecualiza el volumen de las diversas pistas/archivos para que la reproducción sea uniforme.

Presione **AUTO DJ** varias veces en el control remoto o en la unidad, la pantalla cambia de la siguiente manera.

SHUFFLE → SEQUENTIAL → OFF

En pantalla	Descripción
OFF	-
SHUFFLE	En este modo se reproduce la música de manera aleatoria.
SEQUENTIAL	En este modo se repite la reproducción de música.

Nota

- El modo AUTO DJ no es compatible con la búsqueda de una sección en una pista/archivo o con la reproducción repetida o aleatoria.
- Si pasa a otras funciones o detiene la música utilizando ☐ en modo AUTO DJ, AUTO DJ se deshabilitará.
- La función AUTO DJ no es compatible con archivos de música de duración inferior a 60 segundos.
- Solo se selecciona SEQUENTIAL durante la reproducción de una lista JUKE BOX.

DJ PAD

Permite combinar el efecto de sonido CLUB, DRUM o USER. Cada modo tiene hasta 3 efectos de sonido.

1. Mantenga presionado **DJ PAD** (**CLUB, DRUM** o **USER**) en la unidad para seleccionar un efecto de sonido DJ PAD deseado.
2. Presione a **DJ PAD** Pad **(1, 2, 3)** del sonido deseado en la unidad.

Nota

- Si desea usar USER, debe registrar una fuente con la aplicación "LG XBOOM". Si la fuente no está registrada para USER, "USER MODE EMPTY" o "DJ PAD NO SOUND" aparece en la pantalla.
- El modo DJ PAD inicial es el efecto de sonido CLUB.
- DJ PAD se muestra 3 segundos cuando se presiona **DJ PAD** (**CLUB, DRUM** o **USER**) en la unidad.
- El sonido DJ PAD se mezcla cuando se pulsa un **DJ PAD** Pad **(1, 2, 3)**
- El sonido de DJ PAD se para y se emite el sonido de DJ PAD seleccionado si se selecciona una efecto de sonido de **DJ PAD** Pad **(1, 2, 3)** diferente en la unidad mientras se está reproduciendo el sonido de DJ PAD.

DJ LOOP

Se reproduce repetidamente la sección determinada (aproximadamente 1 s). (Solo para CD, USB)

Durante la reproducción, mantenga presionado **DJ LOOP** en la unidad en el punto deseado. Y puede cancelar la función DJ LOOP soltándolo.

Nota

Esta función se libera tras funcionar 10 veces o liberando **DJ LOOP** en la unidad.

PARTY ACCELERATOR

Le permite una atmósfera de fiesta.

1. Seleccione el modo presionando **PARTY ACCELERATOR MODE** en la unidad.
   El efecto de sonido reaccionará de forma diferente según el modo.

   PARTY ACCEL MODE 1 → PARTY ACCEL MODE 2 → PARTY ACCEL USER
2. Tras seleccionar el modo, deslice hacia arriba el control **PARTY ACCELERATOR** de la unidad para crear una atmósfera de fiesta.
   La iluminación de las bocinas, la iluminación LED y el efecto de sonido reaccionarán según el movimiento del control **PARTY ACCELERATOR** de la unidad.

   PARTY ACCEL OFF → PARTY ACCEL 1 → PARTY ACCEL 2 → PARTY ACCEL CLIMAX

Nota

Si usted desea utilizar USER, deberá grabar una fuente con la aplicación “Music Flow Bluetooth”. Si la fuente no es grabada en USER, los mensajes “PARTY ACCEL EMPTY” o “PARTY ACCEL NO SOUND” aparecen en la ventana de visualización.

MIX

Puede combinar sonidos de audio.

1. Pulse **MIX** en la unidad.
   Se muestra "MIXER ON". Seleccione la función deseada para el lado **1** y reprodúzcala. Mix está disponible en todas las funciones excepto USB 2 y Óptica.
2. Durante la reproducción, introduzca un dispositivo USB en el puerto USB 2 y reprodúzcalo. El lateral **2** está establecido como función USB 2.
3. Mueva el Cross fader para ajustar el volumen de sonido del sonido combinado .
   Muévalo a la izquierda para bajar el volumen del lateral **2** y muévalo a la derecha para bajar el volumen del lateral **1**.

Nota

- En modalidad MIXER ON,
  - Puede ajustar el Tempo para la función USB 1 o 2.
  - Si presiona ⏮/⏭, ☐ o ⏯ en la unidad, funciona sólo para cada uno de los lados.
  - Si pulsa ⏮/⏭, ☐ o ⏯ en el mando a distancia, se accionan el lateral **1** y el lateral **2**.
  - Para la operación, se recomienda utilizar ⏮/⏭, ☐ o ⏯ en la unidad, en vez del control remoto.
  - Los botones numéricos y **DELETE** no funcionan.
  - Puede utilizar **H/P MODE**. (Ver página 40)
- Si apaga la unidad durante el proceso de combinación, la modalidad MIX se apaga.

TEMPO

Puede ajustar el tiempo para la función USB entre 50 (MIN) y 150 (MAX).

Gire **TEMPO A** en la unidad para ajustar el tiempo a USB 1. Gire **TEMPO B** para ajustar el tiempo a USB 2.

Nota

- El tempo se establece en 100 si enciende / apaga la unidad o se detiene por completo.
- El tempo se mantiene cuando se pausa o cuando se reanuda la reproducción.

AUTO SYNC

Cuando se utiliza la mezcla, se puede sincronizar el tempo de los archivos de audio que se están reproduciendo en USB 1 y USB 2 pulsando **AUTO SYNC** en la unidad.

Para cancelar esta función pulse dos veces **AUTO SYNC** en la unidad.

Nota

- El tempo de la música que se está reproduciendo en USB1 se sincroniza con la música reproducida en USB2.
- **TEMPO A** no funciona cuando AUTO SYNC está activado.
- Si USB2 se detiene completamente o la función se cambia, se cancela la función AUTO SYNC.
- En el caso siguiente, puede ocurrir un error AUTO SYNC dependiendo de la fuente de sonido.
  - La sección de silencio al inicio de la pista.
  - Aparece Intro o la función de puente en que aparecen pocos instrumentos musicales.
  - En casos en los que cambia la velocidad de reproducción o el tempo de la canción.
  - Si los datos para la BPM se proporcionan en tiempo real, no al inicio de la canción.
- Si la canción se está reproduciendo con demasiada rapidez o poca velocidad, mantenga presionado **AUTO SYNC**. Se muestra 'AUTO SYNC/RE-ANALYZING.'
- AUTO SYNC solamente está disponible cuando se ha seleccionado USB 1 para el lateral **1** y USB 2para el lateral **2** en modo MIXER/DJ STAR ON y se están reproduciendo los dos.

DJ STAR

El modo DJ STAR combina varios modos de efectos, para permitirle experimentar el efecto DJ.

1. Pulse **DJ STAR** en la unidad.

   Se muestra "DJ STAR ON".
2. Introduzca los dispositivos USB en los puertos USB 1/USB 2 y reproduzca la música.
3. Controle los diversos efectos sonoros.

Para apagar el modo DJ STAR, presione nuevamente **DJ STAR** en la unidad.

Nota

- En modo DJ STAR,
  - Introduzca automáticamente el modo USB 1 & USB 2 & MIX.
  - Las funciones REAL SCRATCHER y CUE funcionan en el modo DJ STAR.
  - Usted puede disfrutar los efectos DJ (VCF, PHASER, FLANGER, DELAY, ROLLING, BIT CRUSH) en el modo DJ STAR.
  - El modo DJ STAR sólo reconoce archivos musicales USB 1 y USB 2.
- La función DJ SCRATCHER no funciona en el modo DJ STAR.
- El modo DJ STAR cesa sólo cuando se apaga la unidad, cambia la función o se desactiva el Mix.

REAL SCRATCHER

Usted puede controlar el punto de reproducción hacia adelante o hacia atrás en el modo DJ STAR.

Gire REAL **REAL SCRATCHER / SEARCH & LEVEL CONTROL** o **REAL SCRATCHER / SEARCH & MULTI** en la unidad para controlar el punto de sincronización.

Nota

- Esta función trabaja en el modo DJ STAR.
- Usted no puede pasar al fichero musical anterior utilizando esta función.

CUE

Usted puede establecer el punto de sincronización en el modo DJ STAR.

1. Durante el estado de reproducción, pausa o reinicio, presione **CUE** en la unidad en el punto que usted desee.
2. Presione **CUE** en la unidad cuando usted desee iniciar la música a partir del punto de sincronización.

Para borrar el punto de sincronización, mantenga presionado **CUE** en la unidad.

Nota

- Esta función trabaja en el modo DJ STAR.
- Usted puede establecer sólo 1 punto de sincronización en la música actual seleccionada.
- El punto de sincronización será borrado cuando el dispositivo USB sea removido, la música cambie o la reproducción se detenga totalmente.

Uso de la tecnología inalámbrica BLUETOOTH®

Acerca de Bluetooth

Bluetooth es una tecnología inalámbrica de comunicación para conexiones de corto alcance.

El sonido puede interrumpirse si se producen interferencias con otras ondas electrónicas o si se conecta el **Bluetooth** en otras habitaciones.

La conexión de dispositivos individuales bajo tecnología inalámbrica **Bluetooth** no incurre en ningún cargo. Se puede utilizar un teléfono móvil con tecnología inalámbrica **Bluetooth** a través de Cascade si la conexión se ha realizado con tecnología inalámbrica **Bluetooth**.

- Dispositivos disponibles: Smartphone, MP3, Notebook, etc.
- Versión: 4.0
- Codec : SBC, AAC

Perfiles de Bluetooth

Para usar la tecnología inalámbrica **Bluetooth**, los dispositivos deben poder interpretar ciertos perfiles. Esta unidad es compatible con el siguiente perfil.

A2DP (perfil avanzado de distribución de audio)

Escuche la música almacenada en el dispositivo Bluetooth

Acoplamiento de la unidad con el dispositivo Bluetooth

Antes de iniciar el procedimiento de acoplamiento, asegúrese que la función **Bluetooth** esté encendida en su dispositivo **Bluetooth**. Consulte la guía de usuario de su dispositivo **Bluetooth**. Una vez realizada la operación de acoplamiento no es necesario volver a realizarla.

1. Encienda la unidad.

Nota

Cuando está activado el bloqueo de la conexión Bluetooth, puede buscar el dispositivo **Bluetooth** en la función BLUETOOTH.

2. Inicie el dispositivo **Bluetooth** y realice la operación de acoplamiento. Durante la búsqueda de esta unidad con el dispositivo **Bluetooth**, quizá se muestre una lista de los dispositivos encontrados en la pantalla del dispositivo **Bluetooth**, dependiendo del tipo de dispositivo de que se trate. Su unidad aparece como "LG OL100 (XX)".

Nota

- XX son los dos últimos dígitos de la dirección **Bluetooth**. Por ejemplo, si su unidad tiene una dirección de **Bluetooth** como 9C:02:98:4A:F7:08, usted verá "LG OL100 (**08**)" en el dispositivo **Bluetooth**.
- Dependiendo del tipo de dispositivo **Bluetooth**, algunos dispositivos pueden tener un modo de emparejamiento diferente. Para más detalles sobre el emparejamiento **Bluetooth**, refiérase al manual de su dispositivo **Bluetooth**.
- Usted puede conectar esta unidad con hasta 3 dispositivos **Bluetooth** simultáneamente usando el mismo método descrito anteriormente, solamente en la función **Bluetooth**.
- La conexión mediante vinculación de varios teléfonos solamente se admite en dispositivos Android. (Puede que no se admita este tipo de conexión, dependiendo de las especificaciones de los dispositivos conectados).
- Los dispositivos **Bluetooth** desmontables (por ejemplo, Dongle etc.) no admiten la vinculación de múltiples teléfonos.

3. Cuando esta unidad se conecta con éxito a su dispositivo **Bluetooth**, aparece "BLUETOOTH PAIRED" en la pantalla y cambia al nombre del dispositivo **Bluetooth** en unos segundos.

Nota

- Se mostrará momentáneamente en pantalla "BLUETOOTH PAIRED" cuando se conectan otros dispositivos para realizar una sincronización múltiple de teléfonos.
- Si el dispositivo no está disponible, aparecerá "_" en pantalla.

4. Escuche su música.
   Para reproducir la música almacenada en su dispositivo **Bluetooth**, consulte la guía de usuario del dispositivo **Bluetooth**.

Nota

- Al usar tecnología **Bluetooth**, debe hacer la conexión entre la unidad y el dispositivo **Bluetooth** tan cerca como sea posible y mantener la distancia.
  Sin embargo, es posible que no funcione bien en ciertas situaciones como se describe a continuación:
  - Hay un obstáculo entre la unidad y el dispositivo **Bluetooth**.
  - Hay un dispositivo que utiliza la misma frecuencia con tecnología **Bluetooth**, como un aparato médico, un microondas o un dispositivo LAN inalámbrico.
- Si la conexión **Bluetooth** no funciona bien, intente realizar de nuevo la conexión.
- Aún si esta unidad está conectada con hasta 3 dispositivos **Bluetooth**, solamente puede reproducir y controlar música con uno sólo de ellos.

Nota

- Es posible que se interrumpa el sonido si la conexión recibe interferencias de otros dispositivos electrónicos.
- Según el tipo de dispositivo, es posible que no pueda utilizar la función **Bluetooth**.
- Puede disfrutar del sistema inalámbrico con el teléfono, el MP3, notebook, etc.
- Cuanto mayor sea la distancia entre la unidad y el dispositivo **Bluetooth**, menor será la calidad de sonido.
- La conexión **Bluetooth** se desconectará cuando se apague la unidad o se aleje el dispositivo **Bluetooth** de la unidad.
- Si se pierde la conexión **Bluetooth**, vuelva a conectar el dispositivo **Bluetooth** a la unidad.
- Cuando no hay un dispositivo **Bluetooth** conectado, "BLUETOOTH READY" aparece en la ventana.
- Cuando utilice la función **Bluetooth**, ajuste el volumen a un nivel adecuado en el dispositivo **Bluetooth**.
- Al conectar el dispositivo **Bluetooth** (dispositivo iOS, etc.) a esta unidad o al operar el dispositivo, el nivel de volumen puede sincronizarse entre los dos.
- La conexión **Bluetooth** se desconectará cuando cambie la función **Bluetooth** a otra. En conexión de aplicación "LG XBOOM" sólo uno de los dispositivos que se está reproduciendo puede mantener la conexión **Bluetooth**. Puede controlar el dispositivo **Bluetooth** con esta unidad, pero no puede usar la salida de sonido.
- Al entrar en la función **Bluetooth**, esta unidad se conectará automáticamente al dispositivo **Bluetooth** que se haya conectado o reproducido por última vez. (Puede que no se admita la conexión automática, dependiendo de las especificaciones de los dispositivos conectados).

Controles conectados a un dispositivo Bluetooth

Puede conectar con la unidad un dispositivo Bluetooth conectado; reproducir, pausa, parar, saltar.

Nota

- Esta función sólo está disponible para los sistema operativos Android e iOS.
- Esta función puede no estar disponible, dependiendo del dispositivo Bluetooth, o funcionar de manera diferente.

Bloqueo de conexión Bluetooth (BT LOCK)

Puede limitar la conexión **Bluetooth** solamente a BLUETOOTH y LG TV para evitar conexiones indeseadas mediante **Bluetooth**.

Para activar esta función, pulse y mantenga presionado ⏯ en el mando a distancia o ⏯ en el lateral **1** de la unidad durante 5 segundos en la función BLUETOOTH.
Cuando aparezca en pantalla "BLUETOOTH LOCK ON" ya podrá limitar la conexión **Bluetooth**.

Para desactivar esta función, pulse y mantenga presionado ⏯ en el mando a distancia o ⏯ en el lateral **1** de la unidad durante aproximadamente 5 segundos en la función BLUETOOTH.
Aparece "BLUETOOTH LOCK OFF".

Nota

Incluso si ha configurado el Bloqueo de la función **Bluetooth**, esta unidad se enciende con la función Auto Power. Desactive Auto Power para evitar que se encienda. (Página 42)

Uso de la aplicación LG XBOOM

Nota

- Solo el SO Android está disponible para utilizar la aplicación "LG XBOOM" con esta unidad.
- Se recomienda utilizar la versión más reciente de esta aplicación.

Acerca de la aplicación "LG XBOOM"

La aplicación "LG XBOOM" trae un conjunto de nuevas funciones para esta unidad.

Para disfrutar de más funciones, le recomendamos que descargue e instale la aplicación gratuita "LG XBOOM".

Esta es una pequeña introducción a las funciones de la aplicación "LG XBOOM".

Caja Multi Juke: El entretenimiento se triplica cuando se conectan 3 teléfonos Bluetooth al mismo tiempo. Reproduzca la música de los tres teléfonos y cree una lista de reproducción personalizada de todos los teléfonos.

Creador de sampler: Grabe efectos en su smartphone y sincronícelos con el sistema muy fácilmente a través de Bluetooth. Lleve al máximo su creatividad.

Instale la aplicación "LG XBOOM" en su dispositivo Bluetooth

Hay dos formas de instalar la aplicación "LG XBOOM" en su dispositivo **Bluetooth**.

Instale la aplicación "LG XBOOM" a través del código QR

1. Instale la aplicación "LG XBOOM" a través del código QR. Utilice el software de escaneo para escanear el código QR.
2. Toque el ícono para la instalación.

Nota

- Asegúrese de que el dispositivo **Bluetooth** esté conectado a Internet.
- Asegúrese de que el dispositivo **Bluetooth** cuente con una aplicación de software de búsqueda. Si no la tiene, descárguela desde "Google Android Market (Google Play Store)".
- Dependiendo del área, es posible que el código QR no funcione.

Instale la aplicación “LG XBOOM” a través de “Google Android Market (Google Play Store)”

1. Toque sobre el ícono “Google Android Market (Google Play Store)”.
2. En la barra de búsqueda, digite “LG XBOOM” y realice la búsqueda.
3. En la lista de resultados, encuentre y toque sobre “LG XBOOM” para iniciar la descarga de la aplicación de **Bluetooth**.
4. Toque el ícono para la instalación.

Nota

- Asegúrese de que el dispositivo **Bluetooth** esté conectado a Internet.
- Asegúrese de que el dispositivo **Bluetooth** está equipado con “Google Android Market (Google Play Store)”.

Active Bluetooth con la aplicación “LG XBOOM”

“LG XBOOM” permite conectar su dispositivo **Bluetooth** con esta unidad.

Toque sobre el ícono de la aplicación “LG XBOOM” en la pantalla de inicio para abrir la aplicación “LG XBOOM”, y vaya al menú principal.

Nota

- La aplicación “LG XBOOM” estará disponible en la versión de software de la siguiente manera;
  - SO Android: Ver. 5.0 (o posterior)
- Si usa la aplicación “LG XBOOM” para la operación, habrá algunas diferencias entre la aplicación “LG XBOOM” y el control remoto suministrado. Utilice el control remoto que se suministra cuando sea necesario.
- Dependiendo del dispositivo **Bluetooth**, es posible que la aplicación “LG XBOOM” no funcione.
- Después de conectar la aplicación “LG XBOOM”, la música puede ser reproducida de su dispositivo **Bluetooth**. En este caso, intente efectuar nuevamente el procedimiento de conexión.
- Si utiliza otras aplicaciones o cambia los ajustes de su dispositivo **Bluetooth** mientras está utilizando la aplicación “LG XBOOM”, esta aplicación podría no funcionar correctamente.
- Cuando la aplicación “LG XBOOM” opera anormalmente, verifique su dispositivo **Bluetooth** y la conexión de la aplicación “LG XBOOM” y entonces trate de conectarlos nuevamente.
- Dependiendo del sistema operativo del teléfono inteligente, hay algunas diferencias para la operación de “LG XBOOM”.
- Verifique la configuración de **Bluetooth** en su dispositivo **Bluetooth** si la conexión de la aplicación “LG XBOOM” no funciona bien.

Operaciones de radio

Asegúrese de que esté conectada la antena de FM. (Página 18)

Para escuchar la radio

1. Presione **F** hasta que aparezca RADIO en la pantalla.
   Se sintoniza la última estación recibida..
2. Sintonización automática:
   Mantenga presionado **TUNING -/+** en el mando a distancia o ⏮/⏭ en el lado **1** de la unidad por aproximadamente dos segundos, hasta que la indicación de la frecuencia empiece a cambiar, y entonces suelte el botón. El escaneo se detiene cuando la unidad sintoniza una estación.

   O

   Sintonización manual:
   Presione **TUNING-/+** en el control remoto o ⏮/⏭ en la unidad repetidamente.
3. Ajuste el volumen pulsando **VOL +/-** en el mando a distancia o girando el selector **MASTER VOLUME** en la unidad varias veces.

Cómo mejorar una mala recepción de emisiones en FM

Pulse ⏯ en el mando a distancia o ⏯ en el lado **1** de la unidad, para que la radio pase de estéreo a mono, lo cual mejora generalmente la recepción.

Presintonización de estaciones de radio

Puede predeterminar 50 emisoras para RADIO.

Antes de la sintonización, asegúrese de bajar el volumen.

1. Presione **F** hasta que aparezca RADIO en la pantalla.
2. Seleccione la frecuencia deseada pulsando **TUNING -/+** en el mando a distancia o ⏮/⏭ en el lado 1 de la unidad.
3. Presione **JUKEBOX/MEMORY** en el control remoto Un número preseleccionado parpadeará en la ventana de visualización.
4. Presione **PRESET·FOLDER ∧/∨** en el control remoto para seleccionar el número presintonizado deseado.
5. Presione **JUKEBOX/MEMORY** en el control remoto Se memorizará la estación.
6. Repita los pasos 2 a 5 para memorizar otras estaciones.
7. Para escuchar una estación presintonizada, presione **PRESET·FOLDER ∧/∨** o los botones numéricos **0** a **9** en el control remoto.

Para borrar todas las estaciones memorizadas

1. Pulse **DELETE** en el control remoto. "DELETE ALL?" se mostrará de forma intermitente en la pantalla
2. Pulse **DELETE** en el control remoto para borrar todas las emisoras de radio guardadas. Parpadeará "DELETED ALL" en la pantalla de la unidad.

Ajuste de sonido

Configuración del modo de sonido

Este sistema cuenta con un número de ecualizadores predeterminados.
Los elementos visualizados para el ecualizador pueden ser diferentes, dependiendo de las fuentes de sonido y los efectos.

Puede seleccionar un modo de sonido deseado usando **EQUALIZER** en el control remoto.

En pantalla	Descripción
MERIDIAN	Puede seleccionar directamente el ecualizador MERIDIAN presionando MERIDIAN EQ en la unidad.
BASS (BASS BLAST) O BASS+ (BASS BLAST+)	Refuerza los sonidos graves y potentes.
POP CLASSIC ROCK JAZZ	Este programa brinda una atmósfera entusiasta al sonido, dándole la sensación que está en un concierto real de música rock, pop, jazz o clásica.
FOOT BALL	Usted puede disfrutar del ecualizador FOOTBALL STADIUM.
STANDARD	Puede disfrutar el sonido optimizado.

Nota

Puede seleccionar directamente el ecualizador MERIDIAN presionando **MERIDIAN EQ** en la unidad.

Puede seleccionar un modo de sonido deseado con **SPECIAL EQ** en el control remoto o **SPECIAL EQ / BASS BLAST** (O **BASS BLAST+**) en la unidad.

En pantalla	Región	Descripción
FUNK, REGUETON, SAMBA, MERENGUE, AXE, SALSA, SERTANEJO, FORRO	Latinoamérica	Ecualizador optimizado para el género musical preferido en cada región.
ARABIC	Oriente Medio	
DANGDUT	Indonesia	
AFRO	África	
INDIA	India	

Nota

Al pulsar y mantener presionado **SPECIAL EQ / BASS BLAST** (o **BASS BLAST+**) en la unidad durante 3 segundos, Puede seleccionar directamente el efecto BASS (BASS BLAST) o BASS+ (BASS BLAST+).

Configuración de USER EQ

Puede ajustar el nivel de sonido de agudos, medios y graves según sus preferencias.

1. Presione **USER EQ** en la unidad. Se muestra "USER EQ".
2. Presione **USER EQ** en la unidad repetidamente hasta que aparezca el ajuste deseado en la pantalla.
3. Gire **REAL SCRATCHER / SEARCH & LEVEL CONTROL** en la unidad para ajustar el valor.

Operaciones avanzadas

Grabación al USB

Puede grabar al USB desde varias fuentes de audio (CD, USB 1, USB 2, AUX 1, AUX 2, RADIO)

1. Conecte el dispositivo USB al RECORD PORT de la unidad.
2. Presione **F** para seleccionar una función que desea grabar.
3. Inicie la grabación presionando **USB REC** en el control remoto o **USB REC / DEMO** en la unidad.

Función	Condición	Resultado
CD, USB 1, USB 2	Reproducir/ Pausa	Grabación hasta parada
	Reanudar parada (Página 37)	Grabación rápida hasta la canción más reciente
	Parada completa	Grabación rápida de todas las canciones En el caso siguiente, el alcance es limitado. - Tras la búsqueda de archivo (Página 20), grabación rápida como canción indexada - Cuando se muestra en pantalla el nombre de la Carpeta, se grabarán rápidamente todas las canciones en la carpeta. (Se desactivará el modo de búsqueda de carpeta cuando no se pulse ningún botón durante varios segundos tras haber entrado en el modo de búsqueda). (Página 20) - Tras JUKE BOX encendido (Página 36), grabación rápida de todas las canciones de JUKE BOX.
AUX 1, AUX 2, RADIO, MIXER ON, DJ STAR ON Modo	-	Grabación hasta parada.

Para dejar de grabar

Inicie la grabación pulsando **USB REC** en el mando a distancia o **USB REC / DEMO** en la unidad.

Para seleccionar la velocidad de bits

1. Mantenga presionado **USB REC / DEMO** en la unidad o **USB REC** en el control remoto durante 3 segundos.
2. Pulse ⏮/⏭ en el mando a distancia o ⏮/⏭ en el lado 1 de la unidad para seleccionar una velocidad de bits
3. Presione **USB REC** en el control remoto o **USB REC / DEMO** en la unidad para finalizar el ajuste.

La realización de copias no autorizadas de material protegido contra copia, incluidos programas informáticos, archivos, emisiones y grabaciones de sonido, puede vulnerar los derechos de autor y constituir un delito.
No utilice este equipo para tales fines.
Sea responsable
Respete los derechos de autor

Nota

- Para obtener una grabación estable, el nivel de sonido baja en forma automática cuando se graba música desde un CD a USB.
- Durante la grabación solo se puede cambiar el volumen entre MIN y 30. (Sólo función CD)
- Cuando usted detiene la grabación, el archivo que se está grabando en ese momento queda almacenado. (Excepto cuando se graban archivos MP3/WMA en estado de parada.)
- No retire el dispositivo USB o apague la unidad durante la grabación USB. De lo contrario, puede crear un archivo incompleto y no eliminado en la PC.
- Si la grabación en USB no funciona, el mensaje "NO USB", "ERROR", "USB FULL", "NOT SUPPORT" o "FILE MAX" se mostrará en la pantalla.
- No pueden usarse lectores multi-tarjeta o discos duros externos para la grabación en USB.
- Un archivo se grabará aproximadamente en 512 Mb, al realizar una grabación de larga duración.

Nota

- Usted puede grabar varios sonidos utilizando DJ EFFECT, DJ SCRATCHER, DJ PAD, REAL SCRATCHER, CUE o MIC. (En modo MIXER/ DJ STAR OFF, excepto cuando USB/CD están detenidos).
- Puede controlar el sonido del micrófono grabado según el volumen de del micrófono.
- Usted no podrá almacenar más de 2 000 archivos.
- Si los archivos MP3/WMA son incompatibles, se interrumpirá la grabación.
- Cuando se está grabando durante la reproducción, se emite el sonido que se está reproduciendo.
- Cuando la función se establece en BLUETOOTH o LG TV, la grabación está disponible en modo MIXER ON.
- Se reiniciarán VOICE CANCELLER o KEY CHANGER si utiliza la función de grabación durante la operación de VOICE CANCELLER o KEY CHANGER.
- VOICE CANCELLER o KEY CHANGER no pueden usarse durante la grabación.
- Esta se almacenará de la siguiente manera.

<table>
<tr><th>AUDIO CD</th><th>MP3/WMA</th></tr>
<tr><td>Condición de reproducción o parada
CD_REC
AUDIO_0001
AUDIO_0002</td><td>Condición de reproducción o parada
FILE_REC
AUDIO_0001
AUDIO_0002</td></tr>
<tr><td>La otra condición
CD_REC
TRACK_0001
TRACK_0002</td><td>La otra condición
FILE_REC
ABC(File name)
DEF(File name)</td></tr>
<tr><th>Otras fuentes*</th><th>Sintonizador</th></tr>
<tr><td>OTHERS_REC
AUDIO_0001
AUDIO_0002</td><td>TUNER_REC
AUDIO_0001_107-7FM</td></tr>
<tr><th colspan="2">Modo MIXER / DJ STAR ON</th></tr>
<tr><td colspan="2">DJ_MIX_REC
MIX_0001
MIX_0002</td></tr>
</table>

*: AUX y similares.

Sintonizador: Se muestra la frecuencia de grabación actual.

Reproducción JUKE BOX

La función JUKE BOX le permite hacer una lista de pistas/archivos favoritos de un disco. Dicha lista puede contener hasta 100 pistas/ficheros.

Creación de una lista JUKE BOX

1. Mantenga presionado **JUKEBOX/MEMORY** en el control remoto para acceder al modo de edición. (La reproducción se parará cuando presione **JUKEBOX/MEMORY** en el control remoto.)
2. Seleccione un archivo/pista pulsando ⏮/⏭ en el control remoto.
3. Presione **JUKEBOX/MEMORY** en el control remoto para guardar la pista/archivo.
4. Repita los pasos 2 - 3 para guardar otras pistas/archivos.
   (Puede modificar la lista presionando **PRESET·FOLDER** ∧/∨ en el control remoto para seleccionar el número de programa de JUKE BOX.)
5. Presione **JUKEBOX/MEMORY** de nuevo una vez en el control remoto.

Para reproducir la lista JUKE BOX, presione ⏯ en el control remoto tras elaborar la lista.

Nota

Cuando se elabora o modifica la lista JUKE BOX, el modo REPEAT se desactiva.

Disfrutar JUKE BOX

Presione **JUKEBOX/MEMORY** una vez en el control remoto. "JUKEBOX ON" aparece en la pantalla.

Para reproducir la lista en JUKE BOX, pulse ⏯ en el control remoto.

Para cancelarlo, presione **JUKEBOX/MEMORY** una vez en el control remoto.
Aparece "JUKEBOX OFF" en la pantalla.

Edición de JUKE BOX

1. Mantenga presionado **JUKEBOX/MEMORY** en la unidad para acceder al modo de edición. (La reproducción se parará cuando presione **JUKEBOX/MEMORY** en el control remoto.)
2. Presione **PRESET·FOLDER** ∧/∨ en el control remoto para seleccionar la pista/archivo que desea editar.
3. Pulse ⏮/⏭ en el control remoto.
4. Presione **JUKEBOX/MEMORY** en el control remoto.
5. Repita los pasos 2 a 4 para almacenar otras pistas/archivos.
6. Presione **JUKEBOX/MEMORY** de nuevo una vez en el control remoto.

Para reproducir la lista JUKE BOX, presione ⏯ en el control remoto tras editar la lista.

Borrar una lista JUKE BOX

La función de borrado solo funciona en el modo de edición.

1. Mantenga presionado **JUKEBOX/MEMORY** en el control remoto para acceder al modo de edición.

   O

   Pulse **DELETE** en el control remoto durante la reproducción de JUKE BOX para entrar en el modo edición.
2. Seleccione una canción presionando varias veces **PRESET·FOLDER** ∧/∨ en el control remoto.
3. Pulse **DELETE** en el control remoto con una canción seleccionada.

Nota

- Si no hay lista JUKE BOX , aparece "JUKEBOX NO PROGRAM" en la pantalla cuando se presiona **JUKEBOX/MEMORY** en el control remoto.
- JUKE BOX se apaga en los siguientes casos.
  - Cambio a una función diferente.
  - Apagado y encendido de la unidad.
  - Uso de los botones numéricos en el control remoto.
  - Reproducción de un archivo usando **REAL SCRATCHER / SEARCH & LEVEL CONTROL** en la unidad.
- La lista JUKE BOX se borra en los siguientes casos.
  - Removiendo el disco.

Otras funciones

Apaga el sonido temporalmente.

Presione 🔇 en el control remoto para silenciar el sonido.

Puede silenciar la unidad, por ejemplo, para responder al teléfono; "X▶II" aparecerá en la ventana de visualización.

Para cancelarlo, presione 🔇 de nuevo en el control remoto o cambie el nivel de volumen.

DRC (Control de rango dinámico)

Hace que el sonido sea claro cuando se baja el volumen y evita subidas repentinas de volumen (solo Dolby Digital).

Pulse ▶II en la función OPTICAL para activar o desactivar esta función.

En pantalla	Descripción
DRC ON	La función DRC está activada.
DRC OFF	La función DRC está desactivada.

Nota

Esta característica solamente está disponible con la función OPTICAL.

Modo CHILDSAFE

Esta función le ayuda a prevenir sorpresas en caso de que al encender la unidad el volumen esté establecido en un nivel alto.

Para activar el modo CHILDSAFE, mantenga presionado **OK** en la unidad cuando el volumen de la unidad se encuentre en "MIN".

En el modo CHILDSAFE, el volumen incrementa gradualmente.

Para desactivar el modo CHILDSAFE, mantenga presionado **OK** en la unidad cuando el volumen de la unidad se encuentre en "MIN" y este modo esté activo.

Nota

Al usar la función CD, USB o BLUETOOTH, el modo CHILDSAFE no funcionará después de 2 minutos de permanecer apagada la unidad, aun si el modo está habilitado.

DEMO

En estado de apagado, presione una vez en **USB REC / DEMO** en la unidad. La unidad se encenderá y mostrará cada una de las funciones con demostración de sonido en la pantalla. Para cancelar la función DEMO, presione **USB REC / DEMO** una vez más en el control remoto.

Reanudar parada

La unidad registra el punto en que pulsó ☐ den el disco o USB.

Si pulsa ☐ dos veces, la unidad borrará el punto presionado

Utilización del control remoto de su TV

Le permite controlar algunas funciones de esta unidad utilizando el control remoto de su TV, incluso aunque sea de otra marca.
Las funciones que puede controlar son subir y bajar el volumen, y silenciar la unidad.

Pulse y mantenga presionado 🔇 en el control remoto durante aproximadamente tres segundos en la función OPTICAL para activar o desactivar esta función.

En pantalla	Descripción
TV REMOTE ON	La opción TV REMOTE está activada.
TV REMOTE OFF	La opción TV REMOTE está desactivada.

Nota

- Marcas de TV

LG	Panasonic	Philips	Samsung
Sharp	Sony	Toshiba	Vizio

- segúrese que la salida de sonido de su TV está configurada para [Altavoz externo].
- Dependiendo del control remoto, puede ser que esta función no trabaje bien.
- Esta función no es compatible con el control remoto magic de la televisión LG.
- Esta característica solamente funciona con la función OPTICAL.

Uso del micrófono

1. Conecte su micrófono al terminal MIC.
2. Reproduzca la canción que desee.
3. Cante con el acompañamiento. Ajuste el volumen del micrófono girando **MIC VOLUME** en sentido horario o antihorario en la unidad.

Nota

- Cuando no esté usando el micrófono, ponga el volumen de MIC en el nivel mínimo o apague el MIC y retire el micrófono de la toma MIC.
- Si el micrófono está demasiado cerca de la bocina, puede producirse un sonido con pitidos. En este caso, aleje el micrófono de la bocina o baje el volumen del micrófono utilizando **MIC VOLUME** en la unidad.
- Si el sonido a través del micrófono es extremadamente potente, puede distorsionarse. En este caso, gire **MIC VOLUME** al mínimo.
- Se puede lograr un efecto de eco en el sonido de los micrófonos pulsando **MIC ECHO**.

CANCELADOR DE VOZ

Puede reducir los tonos vocales durante la reproducción de música desde varias fuentes de entrada.

Presione **VOICE CANCELLER**, y aparecerá "VOICE CANCELLER ON" en la pantalla.

Para cancelarlo, presione **VOICE CANCELLER** de nuevo.

La calidad del VOICE CANCELLER puede ser diferente, según las condiciones de grabación de los archivos de música.

Nota

- Esta función está disponible en la función CD, USB o BLUETOOTH.
- Si la función no está disponible, aparece "NOT SUPPORT" en la pantalla.
- Esta función está disponible sólo cuando hay un micrófono conectado.
- Cuando no hay un micrófono conectado, aparece "PLEASE INSERT MIC" en la pantalla.
- No está disponible en la fuente mono.
- Para inicializarlo, cambie la función o desconecte el micrófono.
- Puede no ser posible inicializar esta función dependiendo del estado de los dispositivos conectados.

CAMBIADOR DE CLAVE

Puede ajustar la clave a 9 pasos (4 pasos más alta, 4 pasos más baja y la clave original).

- Para hace que la llave sea más alta, sucesivamente, apriete **KEY CHANGER** (♯) en el mando a distancia o presione **KEY CHANGER** en la unidad y gire **MIC VOLUME** en sentido horario durante la reproducción.
- Para hace que la llave sea más baja, sucesivamente, apriete **KEY CHANGER** (♭) en el mando a distancia o presione **KEY CHANGER** en la unidad y gire **MIC VOLUME** en sentido antihorario durante la reproducción.

Nota

- Esta función está disponible en la función CD, USB o BLUETOOTH.
- Para inicializarla, cambie la función, desconecte el micrófono o cambie la música.
- Puede no ser posible inicializar esta función dependiendo del estado de los dispositivos conectados.
- Si la función no está disponible, aparece "NOT SUPPORT" en la pantalla.
- Cuando no hay un micrófono conectado, aparece "PLEASE INSERT MIC" en la pantalla.

VOCAL EFFECTS

Cuando se conecta el micrófono en la toma MIC, se puede disfrutar de la función karaoke cambiando la voz en las diferentes fuentes.

Para seleccionar varios modos, presione **VOCAL EFFECTS** repetidamente o presione **VOCAL EFFECTS** y gire **REAL SCRATCHER / SEARCH & LEVEL CONTROL** en la unidad cuando aparezca el modo de efectos vocales en la pantalla.

BASS → SOPRANO → HELIUM → ROBOT → DUET MAN → DUET WOMAN → BASS ECHO1 → SOPRANO ECHO1 → HELIUM ECHO1 → ROBOT ECHO1 → DUET MAN1 → DUET WOMAN1 → BASS ECHO2 → SOPRANO ECHO2 → HELIUM ECHO2 → ROBOT ECHO2 → DUET MAN2 → DUET WOMAN2 → OFF

Nota

- Cuando no hay un micrófono conectado, aparece "PLEASE INSERT MIC" en la pantalla.
- Si presiona **KEY CHANGER, DJ EFFECT** o **ECHO** en la unidad en el modo VOCAL EFFECTS, tras guardar los VOCAL EFFECTS actuales, desactive el modo VOCAL EFFECTS y active el modo KEY CHANGER, DJ EFFECT o ECHO.
- Para desactivar el modo VOCAL EFFECTS, mantenga presionado **VOCAL EFFECTS**.

ECHO

Cuando conecte el micrófono a la toma MIC, se le puede dar un efecto de eco al sonido de los micrófonos pulsando **MIC ECHO**.

ECHO MODE 1 → ECHO MODE 2 → ECHO OFF

Nota

- Cuando no hay un micrófono conectado, aparece "PLEASE INSERT MIC" en la pantalla.
- Si presiona el botón **VOCAL EFFECTS** en el modo ECHO, tras guardar el ECHO actual, apague el modo ECHO y active el modo VOCAL EFFECTS .
  Presione **MIC ECHO** de nuevo después de hacer una copia de seguridad en los VOCAL EFFECTS actuales, utilice el modo ECHO.

Uso de H/P MODE

Se cuenta con monitoreo de auriculares.

Pulse **H/P MODE** para escuchar música utilizando los auriculares. Pulse **H/P VOLUME** y gire VOLUME para ajustar el volumen.

Al mezclar sonidos, pulse **H/P MODE** para seleccionar un modo de control. Puede escuchar la música que se está combinando o reproduciendo en la Fuente A o la Fuente B.

Nota

- No es compatible con una toma de 4 polos.

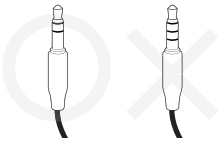

- Si selecciona una salida de fuente en el modo MIXER / DJ STAR ON, no se aplican los efectos de reproducción (excepto TEMPO) a la salida a través de los auriculares.
- Si apaga o cambia a MIXER / DJ STAR OFF, se cancela el H/P MODE seleccionado.

Efecto LIGHTING

Esta función ofrece una atmósfera de fiesta con la iluminación de la unidad.
Pulse **LIGHTING** varias veces en la unidad o pulse **LIGHTING** en la unidad y active **REAL SCRATCHER / SEARCH & MULTI** en la unidad.

PARTY → WATER → FOREST → (MY STYLE) → OFF

Nota

- La función de iluminación está disponible en todas las funciones.
- La función de iluminación mantiene su modo anterior cuando se presiona en primer lugar **LIGHTING** en la unidad, y presione de nuevo para cambiar modos.
- Si desea usar MY STYLE, debe grabar una fuente con la aplicación "LG XBOOM".
- No mire directamente a la parte emisora de luz cuando la función de iluminación LIGHTING está encendida.
- Si la iluminación resulta molesta, encienda las luces de la habitación o desactive la función de **LIGHTING** en la unidad.
- Para activar o desactivar la iluminación superior e inferior LED, pulse y mantenga presionado **LIGHTING** en la unidad durante 3 segundos.

En pantalla	Descripción
FLASH ON	La luz LED inferior y superior está encendida.
FLASH OFF	La luz LED inferior y superior está apagada.

Configuración del temporizador para el apagado automático

Presione **SLEEP** repetidamente en el control remoto para seleccionar el tiempo de retardo entre 10 y 18 minutos. Tras el tiempo de retardo, la unidad se apagará.
Para cancelar la función de Atenuación, pulse **SLEEP** en el control remoto hasta que aparezca "SLEEP OFF".

Nota

- Puede verificar el tiempo que queda antes de que la unidad se apague. Presione **SLEEP** en el control remoto para verificar el tiempo restante.
- Puede editar el tiempo mientras se visualiza el tiempo restante o "DIMMER ON".

Atenuador

Presione **SLEEP** en el control remoto una vez. La pantalla se oscurecerá a medias.
Para cancelar la función, pulse **SLEEP** en el control remoto varias veces hasta que aparezca "SLEEP OFF".

Nota

Se apaga toda la iluminación cuando se utiliza el atenuador.

Encendido AUTO POWER

Esta unidad se enciende automáticamente con una fuente de entrada: LG TV, **Bluetooth** u Óptica.

Cuando se enciende la televisión o un dispositivo externo conectado a esta unidad, la unidad reconoce la señal de entrada y selecciona la función adecuada. Puede oír el sonido de la unidad.

Si intenta conectar su dispositivo **Bluetooth**, esta unidad se enciende y se conecta a su dispositivo **Bluetooth**. Puede reproducir su música.
Cuando desactiva esta unidad presionando ⏻ en la unidad 5 segundos cada vez, puede activar o desactivar la función AUTO POWER.

En pantalla	Descripción
AUTO POWER ON	Se activa la función AUTO POWER.
AUTO POWER OFF	Se desactiva la función AUTO POWER.

Nota

- Dependiendo del dispositivo conectado, la función podría no activarse.
- Dependiendo del dispositivo conectado, la unidad enciende pero la función **Bluetooth** podría no estar conectada
- Si desconecta la conexión **Bluetooth** de esta unidad, algunos dispositivos **Bluetooth** tratarán de conectarse a la unidad continuamente. Por lo tanto se recomienda desconectar la conexión antes de apagar la unidad
- Si trata de conectarse a la aplicación "LG XBOOM", se encenderá la función **Bluetooth** de esta unidad.
- Si enciende la unidad usando la función TV LG o **Bluetooth**, se enciende la función correspondiente de esta unidad.
- Si ya está emparejado con esta unidad, la unidad se puede encender automáticamente con una fuente de entrada cuando la unidad esté apagada.
- Si ha apagado la unidad directamente, no será posible encenderla mediante la función AUTO POWER. No obstante, la unidad se encenderá con la función AUTO POWER si se recupera la señal después de no haber recibido señal durante 5 segundos.

Cambio de función automática

Esta unidad reconoce las señales de entrada Óptica, **Bluetooth**, LG TV y Aux 1, y cambia automáticamente a la función más adecuada.

Cuando intenta conectar el dispositivo Bluetooth

Cuando intenta conectar su dispositivo **Bluetooth** con esta unidad, se selecciona la función **Bluetooth**. Reproduzca su música en el dispositivo **Bluetooth**.

Cuando AUX IN 1 (cable estéreo 3,5 mm) está conectado

Cuando se conecta el dispositivo portátil al conector **AUX IN 1**, se selecciona la función AUX 1. Reproduzca la música en el dispositivo portátil.

Cuando entra la señal óptica

Cuando encienda el equipo externo conectado a este aparato con un cable óptico, este cambia la función a óptico. Puede escuchar el sonido desde su equipo.

Cuando se conecta la TV LG

Cuando usted enciende su TV LG conectada por LG Sound Sync (Conexión inalámbrica), esta unidad cambia la función a TV LG. Usted podrá escuchar el sonido en su TV.

Nota

- Esta función no está disponible durante la grabación o eliminación.
- Esta función solamente opera con los dispositivos previamente conectados.
- Si está seleccionada la función de bloqueo de conexión de **Bluetooth**, la conexión **Bluetooth** y la conexión LG TV sólo estarán disponibles en la función **Bluetooth** y LG TV. (Página 29)
- LG Sound Sync (óptica) cambia igual que la función OPTICAL.

Ajuste del reloj

1. Encienda el aparato.
2. Mantenga presionado **CLOCK** en el control remoto
3. Seleccione el modo de hora presionando ⏮ / ⏭ en el control remoto.

   - AM 12:00 (para mostrar el formato AM/PM) o 0:00 (para mostrar el formato de 24 horas)
4. Presione **SET** en el control remoto para confirmar su selección.
5. Seleccione las horas presionando ⏮ / ⏭ en el control remoto.
6. Presione **SET** en el control remoto.
7. Seleccione los minutos presionando ⏮ / ⏭ en el control remoto.
8. Presione **SET** en el control remoto.

Configuración del reloj con uso de la aplicación “LG XBOOM”

Instale la aplicación “LG XBOOM” en su dispositivo Android. (Página 30-31)

El reloj de su unidad se sincronizará automáticamente con su dispositivo por medio de la activación de la conexión **Bluetooth** a través de la aplicación “LG XBOOM”.

Uso del reproductor como despertador

1. Encienda la unidad.
2. Mantenga presionado **ALARM** en el control remoto
3. Presione ⏮ / ⏭ en el control remoto para cambiar la hora y los minutos y presione **SET** para guardarlos.
4. Presione ⏮ / ⏭ en el control remoto para seleccionar la función y presione **SET** para guardarla.
   -Presione ⏮ / ⏭ en el control remoto para seleccionar un número de memoria cuando seleccione el sintonizador y, a continuación, presione **SET** en el control remoto.
   Si no hay ningún número presintonizado, se omitirá este paso.
5. Presione ⏮ / ⏭ en el control remoto para cambiar el volumen y presione **SET** para guardarlo.

Nota

- Si se pone el reloj en hora, podrá comprobar la hora presionando **CLOCK** en el control remoto incluso con el reproductor apagado.
- Puede configurar la alarma después de configurar la hora.
- Si configura la hora del reloj y la alarma, puede comprobar el ícono de la alarma “🕒” presionando **CLOCK** incluso con la unidad apagada.
- Si ajusta la hora y la alarma, puede comprobar el icono de alarma “🕒” y la información de configuración pulsando **ALARM** incluso con la unidad apagada.
- Puede seleccionar el modo ALARM ON/OFF presionando **ALARM**.

Conexión WIRELESS PARTY LINK

Usted puede disfrutar el sonido utilizando dos altavoces. Para disfrutar WIRELESS PARTY LINK, usted necesita comprar otro altavoz.

Es compatible con una unidad que acepte WIRELESS PARTY LINK.

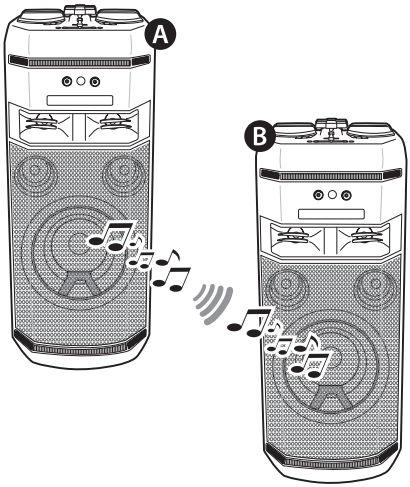

1. Presione **TWIN** en la unidad. Aparece TWIN MODE ROLE SELECT en la pantalla.
2. Pulse **TWIN** en la unidad para seleccionar MAIN u OTHER .
   - Ⓐ Unidad: Selecciona MAIN.
   - Ⓑ Unidad: Selecciona OTHER.

   Las dos unidades intentan conectar entre ellas.
3. Cuando las unidades están correctamente conectadas entre sí, en las unidades verá los nombres de los dispositivos conectados.

Nota

- Si está utilizando la conexión LG Sound Sync o la conexión OPTICAL, esta función no está disponible.
  - Si intenta conectar WIRELESS PARTY LINK utilizando la función LG TV o la función OPTICAL, en la pantalla se mostrará "NOT SUPPORT".
  - Si cambia la función desde otra función a OPTICAL al utilizar WIRELESS PARTY LINK, se activará la función WIRELESS PARTY LINK.
- Sólo puede usar el micrófono en la unidad OTHER. En el caso de la unidad OTHER, sólo se aceptan algunas funciones.
- Cuando se desconecta WIRELESS PARTY LINK, la unidad OTHER cambia a la función BLUETOOTH.
- Si falla la conexión, se mostrará "FAILED" en la pantalla.
- Se sincroniza la función de silencio.
- La conexión WIRELESS PARTY LINK se desconectará cuando apague la unidad o si presiona **TWIN** en la unidad.
- El sonido de la unidad MAIN y la unidad OTHER puede ser diferente según el estado de reproducción o la fuente.

Nota

- Compruebe la información siguiente cuando haga la conexión a **Bluetooth**.
  - Solo puede conectar un dispositivo **Bluetooth** en la unidad MASTER. No puede conectar un dispositivo **Bluetooth** a la unidad SLAVE.
  - La conexión WIRELESS PARTY LINK sólo es compatible con dispositivos Android. (La conexión WIRELESS PARTY LINK puede no ser compatible, dependiendo de las especificaciones del dispositivo conectado o el SO.)
  - Dispositivos **Bluetooth** desmontables/separables (por ejemplo, mochila dongle etc.) no son compatibles con la conexión WIRELESS PARTY LINK.
  - Cuando se conecta, WIRELESS PARTY LINK, la conexión **Bluetooth** no está disponible en estado de grabación o borrado.
  - Si conecta WIRELESS PARTY LINK mientras está reproduciendo un dispositivo **Bluetooth** conectado, es posible que se vuelva a conectar, dependiendo de las especificaciones del teléfono.

Solución de problemas

General

Problema	Causa y solución
La unidad no funciona correctamente.	• Apague esta unidad y el dispositivo externo conectado (TV, woofer, reproductor DVD, amplificador, etc.) y vuelva a encenderlos. • Desconecte el cable de alimentación de la unidad y del dispositivo externo conectado (TV, Woofer, reproductor DVD, amplificador, etc.) y luego trate de conectarlos nuevamente. • Es posible que no se guarde la configuración previa cuando se apaga el dispositivo.
No hay alimentación.	• El cable de alimentación no está conectado. Conecte el cable de alimentación. • Verifique si hay corriente eléctrica. Verifique el estado, utilizando dispositivos electrónicos en la misma toma CA.
No hay sonido.	• Compruebe si ha seleccionado la función correcta. Presione el botón de la función y verifique si ha seleccionado la función correcta.
La unidad no inicia la reproducción.	• Se ha insertado un disco que no se puede reproducir. Verifique el disco a reproducir. • No hay ningún disco insertado. Introduzca un disco. • El disco está sucio. Limpie el disco. (Página 51) • El disco se insertó en posición invertida. Coloque el disco con la etiqueta o el lado impreso hacia arriba.
No pueden sintonizarse correctamente las estaciones de radio.	• La antena se encuentra inadecuadamente posicionada o está débilmente conectada. Conéctela firmemente. • La fuerza de señal de la estación de radio es demasiado débil. Sintonice la estación manualmente. • No hay estaciones presintonizadas o estas se han borrado (al sintonizar con canales presintonizados). Presintonice algunas estaciones de radio, Consulte la página 32 para detalles.

Problema	Causa y Solución
El control remoto no funciona correctamente.	• El control remoto está demasiado lejos de la unidad. Utilice el control remoto en un entorno aproximado de 7 m. • Hay un obstáculo entre el control remoto y la unidad. Retírelo. • Las baterías en el control remoto están agotadas. Reemplácelas por otras nuevas.
No enciende la luz de bocina	• Compruebe los efectos de iluminación presionando **LIGHTING** (Página 38).
LG Sound Sync no funciona.	• Verifique si su TV LG es compatible con LG Sound Sync. • Verifique la conexión de LG Sound Sync • Verifique la configuración de sonido de su TV y de esta unidad.
La función AUTO POWER no funciona.	• Verifique la conexión del dispositivo externo, tal como un TV o un dispositivo Bluetooth. • Dependiendo del dispositivo conectado, esta función puede no estar disponible.

notas para el lanzamiento de la versión Demo

Problema	Causa y solución
No se puede cambiar la fuente de alimentación con la tecla '**F**', tal como BLUETOOTH, USB etc. y sólo el modo DEMO se muestran en la pantalla.	• Presione la tecla '**DEMO**' en la unidad del producto por 15 segundos.
No funciona el mando a distancia. (No responde)	

Especificaciones generales

General	
Requerimientos de energía	Consulte la etiqueta principal de la unidad
Consumo de Energía	Consulte la etiqueta principal de la unidad
Dimensiones (An x Alt x P)	Aprox. 430.0 mm x 1,050.0 mm x 400.0 mm
Temperatura de Operación	5 °C a 35 °C
Humedad de Operación	5 % a 60 % RH

Entradas	
Entrada de audio digital (OPTICAL IN)	3,3 V (p-p), clavija óptica x 1
Entrada de audio analógica (AUX IN 2)	2,0 V raíz cuadrático medio (1 kHz 0 dB), 600 Ω conector RCA (L, R)
Entrada portátil (AUX IN 1)	1,0 Vrms (toma estéreo de 3,5 mm) x 1
Micrófono (MIC 1/2)	Sensibilidad 20 mV (1 kHz), 2 tomas de 6,3 mm

Sintonizador	
Rango de sintonización FM	87,5 a 108,0 MHz u 87,50 a 108,00 MHz

Sistema	
Respuesta de frecuencia Response	100 a 20 000 Hz
Relación señal-ruido	Más de 75 dB
Rango dinámico	Más de 80 dB
Suministro de energía del puerto (USB)	5 V ⎓ 500 mA
Frecuencia de muestreo de audio de entrada digital disponible	32 kHz, 44,1 kHz, 48 kHz, 88,2 kHz, 96 kHz
Formato de entrada de audio digital disponible	Dolby Audio, PCM

Amplificador (potencia de salida valor cuadrático medio total)	
Salida total RMS	2,000 W RMS
ALTA	550 W RMS X 2 (6 Ω at 1 khz, 25 % THD)
BAJA	900 W RMS (12 Ω a 200 Hz, 15 % THD)

- El diseño y especificaciones están sujetos a cambios sin previo aviso.

Marcas comerciales y permisos

Todas las otras marcas registradas son marcas registradas por sus respectivos propietarios.

DOLBY AUDIO™

Fabricado bajo licencia de Dolby Laboratories. Los símbolos Dolby, Dolby Audio y doble D son marcas comerciales de Dolby Laboratories.

Bluetooth®

El término, la marca y los logotipos **Bluetooth** son propiedad de Bluetooth SIG, Inc. y cualquier uso que Pioneer Corporation haga de ellos estará bajo licencia.

Otras marcas comerciales y nombre comerciales son propiedad de sus respectivos propietarios.

Mantenimiento

Notas en los discos

Manipulación de discos

Nunca pegue papel o cinta adhesiva en el disco.

Almacenamiento de discos

Después de reproducirlo, almacene el disco en su caja. No exponga el disco a la luz solar directa o a fuentes de calor y nunca lo deje en un automóvil estacionado expuesto a la luz solar directa.

Limpieza de discos

Las huellas dactilares y el polvo en el disco pueden causar pobre calidad de imagen y distorsión de sonido. Antes de reproducirlo, limpie el disco con un paño limpio. Limpie el disco desde el centro hacia afuera.

No utilice solventes fuertes como alcohol, bencina, diluyente, limpiadores comerciales ni el spray antiestático diseñado para los discos de vinilo.

Manipulación de la unidad

Al transportar la unidad

Guarde el empaque original de transporte y los materiales de embalaje. Si necesita transportar la unidad, para obtener una protección máxima, vuelva a embalar la unidad como llego empacada de fábrica.

Mantenga las superficies exteriores limpias

No utilice líquidos inflamables como insecticida en aerosol cerca de la unidad. La limpieza con presión excesiva puede dañar la superficie. No deje productos de goma o plástico en contacto prolongado con la unidad.

Limpieza de la unidad

Para limpiar el reproductor use un paño suave y seco. Si las superficies están extremadamente sucias, use un paño ligeramente humedecido con una solución de detergente suave. No utilice solventes fuertes como alcohol, benceno o diluyente de pintura, porque pueden dañar la superficie de la unidad.

Mantenimiento del aparato

La unidad es un dispositivo de alta tecnología y precisión. Si los lentes de lectura óptica y las partes de la unidad de disco están sucias o desgastadas, la calidad de imagen podría disminuir. Para detalles, por favor contacte a su centro de servicio autorizado más cercano.


LG
Life's Good