LG
Life's Good

MFL71522104
(2005-REV02)

www.lg.com

OLED55CX*
OLED65CX*
OLED77CX*

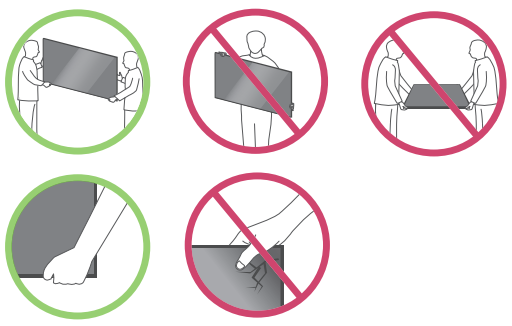

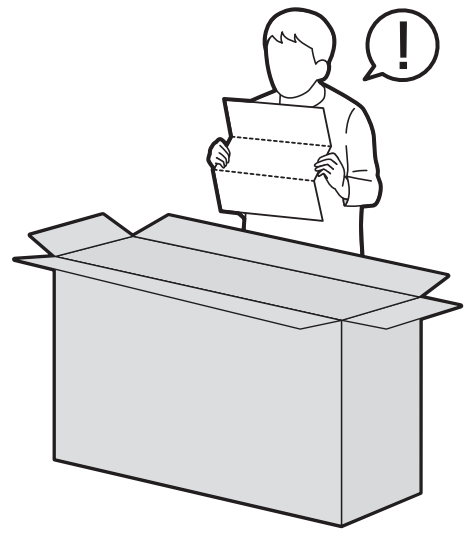

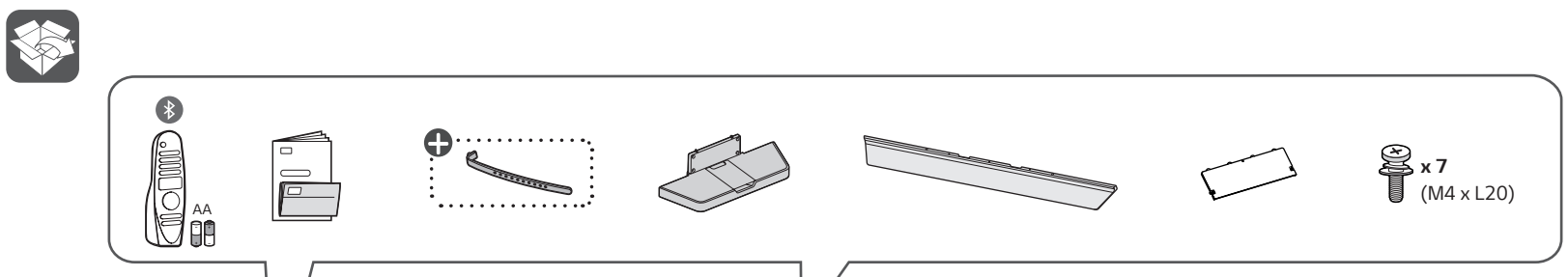

1-A OLED55/65CX*

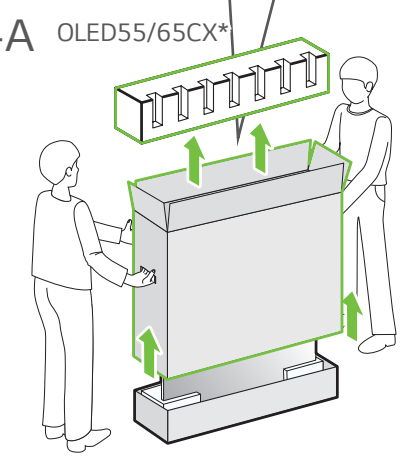

1-B OLED77CX*

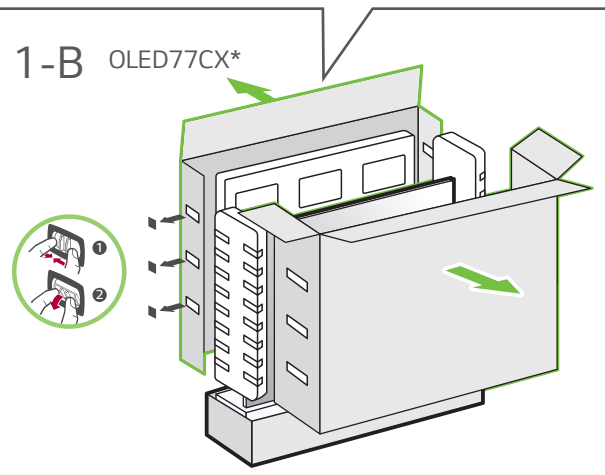

2

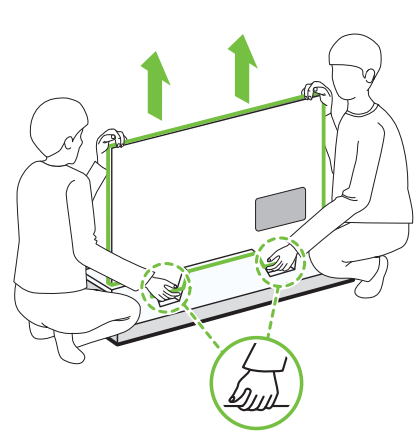

3

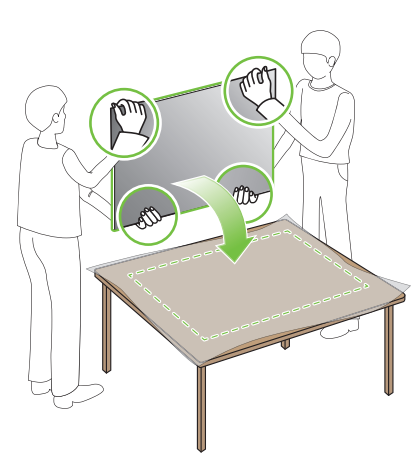

1

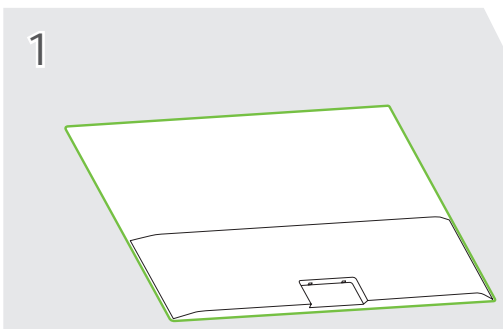

2

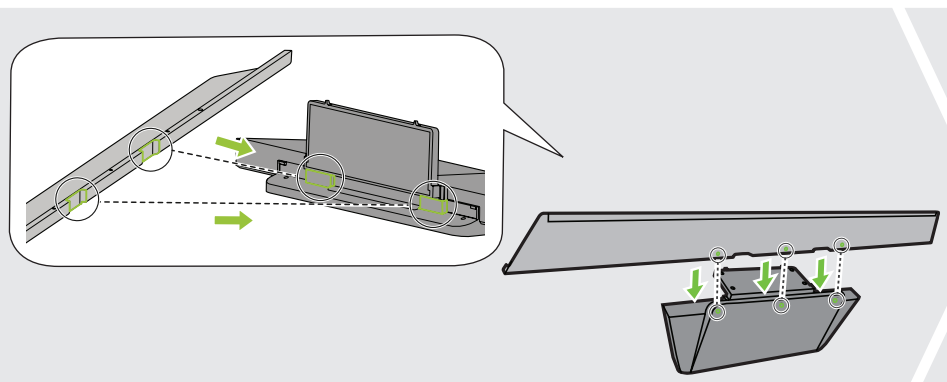

3

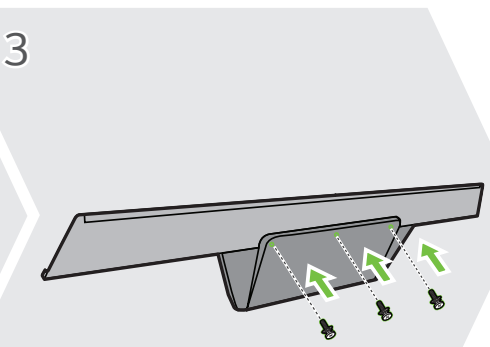

4

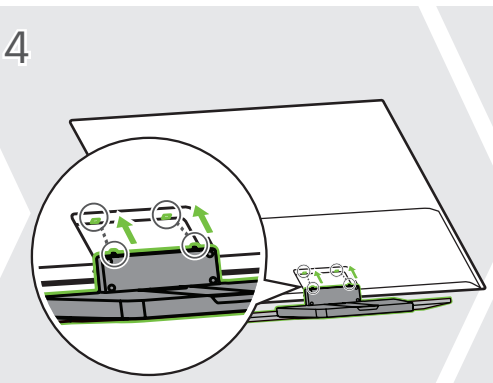

5

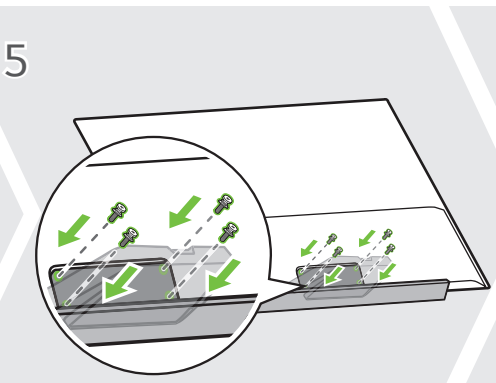

6

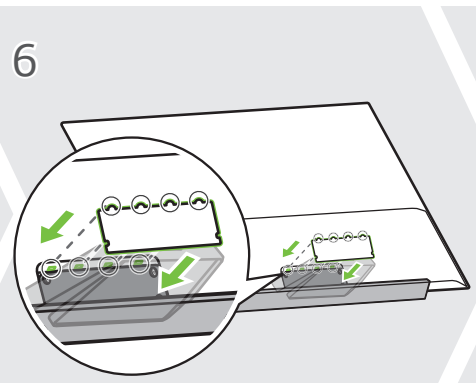

7

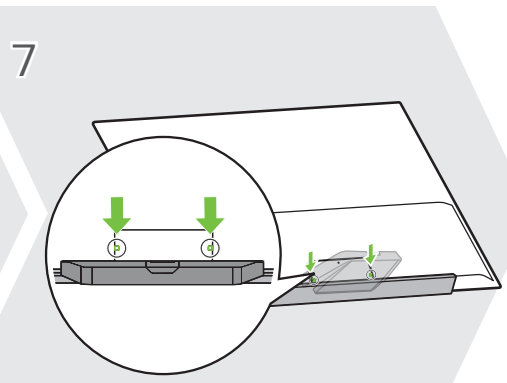

8

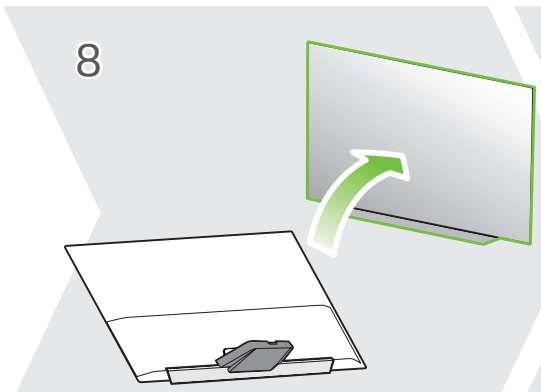

9

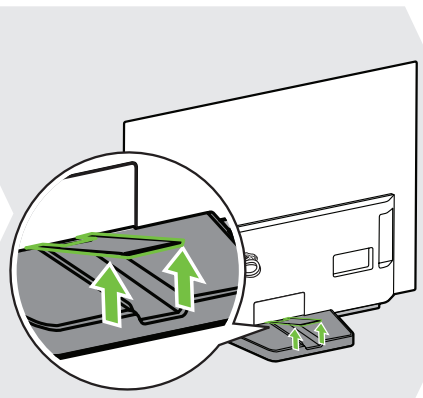

10

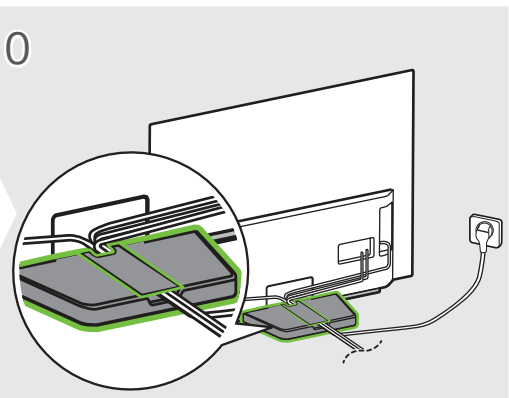

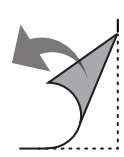

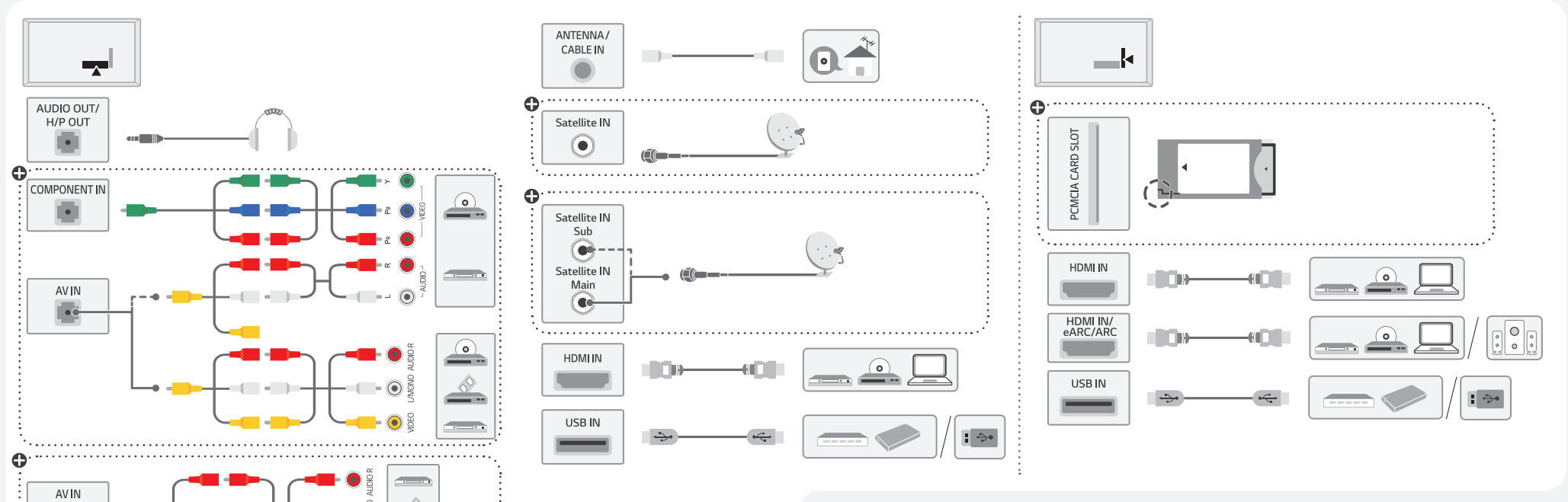

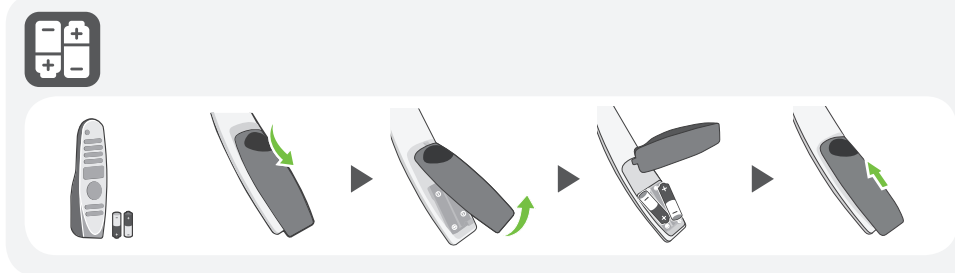

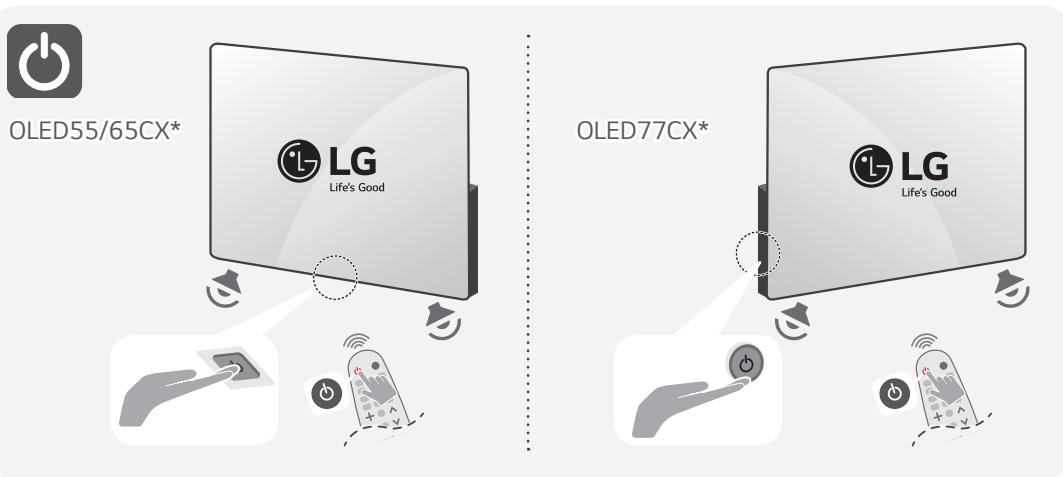

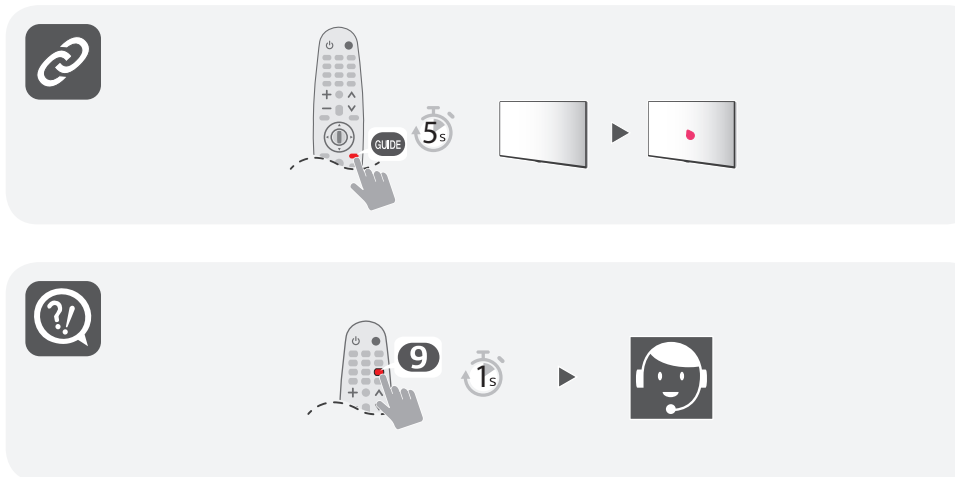

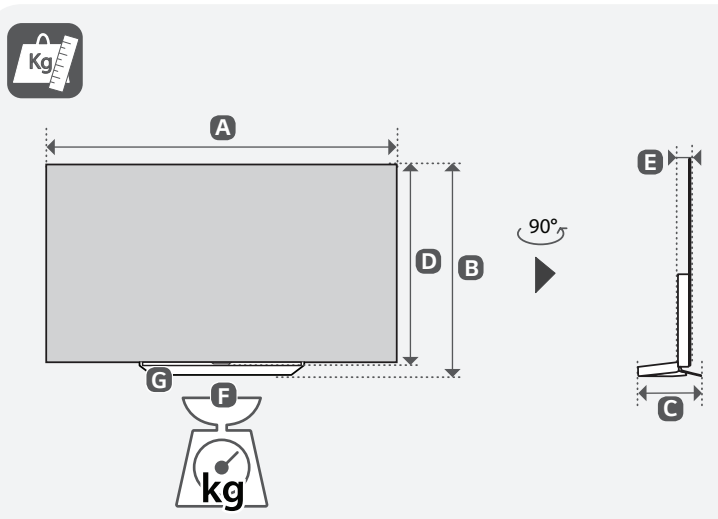

	A	B	C	D	E	F	F-G
	(mm)					(kg)	
OLED55CX3LA OLED55CX6LA OLED55CX9LA OLED55CXRLA OLED55CX5LB OLED55CX8LB	1228	738	251	706	46.9	23.0	18.9
OLED65CX3LA OLED65CX6LA OLED65CX9LA OLED65CXRLA OLED65CX5LB OLED65CX8LB	1449	862	251	830	46.9	32.6	24.0
OLED77CX3LA OLED77CX6LA OLED77CX9LA OLED77CXRLA	1723	1023	269	993	55.3	35.9	26.7
Power requirement			AC 100-240 V ~ 50 / 60 Hz				

English · Read **Safety and Reference.**

Русский · Прочтите **Руководство по технике безопасности**.

Українська · Прочитайте **"Правила безпеки та довідкова інформація"**.

Қазақша · **Қауіпсіздік нұсқаулығын** оқыңыз.

O'zbekcha · **Xavfsizlik bo'yicha ko'rsatmalar va havolalar** o'qib chiqing.

Монгол · **Аюулгүй ажиллагааны зааварчилгаа** унш.

: Depending on model / В зависимости от модели / Залежно від моделі / Үлгіге байланысты / Rusumiga qarab / Загвараас хамаарна