ENGLISH
ESPAÑOL
PORTUGUÊS

INSTALLATION MANUAL

AIR CONDITIONER

Please read this installation manual completely before installing the product.
Installation work must be performed in accordance with the national wiring standards by authorized personnel only.
Please retain this installation manual for future reference after reading it thoroughly.

Wall Mounted
Original instruction

MFL05937501
Rev.00_101926

www.lg.com

Copyright © 2026 LG Electronics Inc. All Rights Reserved.

TIPS FOR SAVING ENERGY

Here are some tips that will help you minimize the power consumption when you use the air conditioner. You can use your air conditioner more efficiently by referring to the instructions below:

- Do not cool excessively indoors. This may be harmful for your health and may consume more electricity.
- Block sunlight with blinds or curtains while you are operating the air conditioner.
- Keep doors or windows closed tightly while you are operating the air conditioner.
- Adjust the direction of the air flow vertically or horizontally to circulate indoor air.
- Speed up the fan to cool or warm indoor air quickly, in a short period of time.
- Open windows regularly for ventilation as the indoor air quality may deteriorate if the air conditioner is used for many hours.
- Clean the air filter once every 2 weeks. Dust and impurities collected in the air filter may block the air flow or weaken the cooling / dehumidifying functions.

For your records

Staple your receipt to this page in case you need it to prove the date of purchase or for warranty purposes. Write the model number and the serial number here:

Model number :

Serial number :

You can find them on a label on the side of each unit.

Dealer's name :

Date of purchase :

SAFETY INSTRUCTIONS

The following safety guidelines are intended to prevent unforeseen risks or damage from unsafe or incorrect operation of the appliance. The guidelines are separated into 'WARNING' and 'CAUTION' as described below.

⚠ This symbol is displayed to indicate matters and operations that can cause risk.
Read the part with this symbol carefully and follow the instructions in order to avoid risk.

⚠ WARNING

This indicates that the failure to follow the instructions can cause serious injury or death.

⚠ CAUTION

This indicates that the failure to follow the instructions can cause the minor injury or damage to the product.

⚠ WARNING

- Installation or repairs made by unqualified persons can result in hazards to you and others.
- Installation must conform with local building codes.
- The information contained in the manual is intended for use by a qualified service technician familiar with safety procedures and equipped with the proper tools and test instruments.
- Failure to carefully read and follow all instructions in this manual can result in equipment malfunction, property damage, personal injury and/or death.

Installation

- Don't use a power cord, a plug or a loose socket which is damaged.
  - Otherwise, it may cause a fire or electrical shock.

- For electrical work, contact the dealer, seller, a qualified electrician, or an Authorized Service Center.
  - Do not disassemble or repair the product. There is risk of fire or electric shock.
- Always ground the product.
  - There is risk of fire or electric shock.
- Install the panel and the cover of control box securely.
  - There is risk of fire or electric shock.
- Always install a dedicated circuit and breaker.
  - Improper wiring or installation may cause fire or electric shock.
- Use the correctly rated breaker or fuse.
  - There is risk of fire or electric shock.
- Do not modify or extend the power cable.
  - There is risk of fire or electric shock.
- Do not let the air conditioner run for a long time when the humidity is very high and a door or a window is left open.
  - Moisture may condense and wet or damage furniture.
- Be cautious when unpacking and installing the product.
  - Sharp edges could cause injury. Be especially careful of the case edges and the fins on the condenser and evaporator.
- For installation, always contact the dealer or an Authorized Service Center.
  - There is risk of fire, electric shock, explosion, or injury.
- Do not install the product on a defective installation stand.
  - It may cause injury, accident, or damage to the product.
- Be sure the installation area does not deteriorate with age.
  - If the base collapses, the air conditioner could fall with it, causing property damage, product failure, and personal injury.
- There is a risk of fire and explosion.
  - Inert gas (nitrogen) should be used when you check plumbing leaks, cleaning or repairs of pipes etc. If you are using combustible gases including oxygen, product may have the risk of fires and explosions.

- Use a vacuum pump or Inert (nitrogen) gas when doing leakage test or air purge. Do not compress air or Oxygen and do not use Flammable gases. Otherwise, it may cause fire or explosion.
  - There is the risk of death, injury, fire or explosion.
- Do not turn on the breaker or power under condition that front panel, cabinet, top cover, control box cover are removed or opened.
  - Otherwise, it may cause fire, electric shock, explosion or death.
- The appliance shall be installed in accordance with the national wiring regulation.

Operation

- Do not store or use flammable gas or combustibles near the product.
  - There is risk of fire or failure of product.

⚠ CAUTION

Installation

- Always check for gas (refrigerant) leakage after installation or repair of product.
  - Low refrigerant levels may cause failure of product.
- Install the drain hose to ensure that water is drained away properly.
  - A bad connection may cause water leakage.
- Keep level even when installing the product.
  - To avoid vibration or water leakage.
- Use two or more people to lift and transport the product.
  - Avoid personal injury.
- Do not install the unit in potentially explosive atmospheres.
- Means for disconnection must be incorporated in the fixed wiring in accordance with the wiring rules.
- If the supply cord is damaged, it must be replaced by the manufacturer, its service agent or similarly qualified persons in order to avoid a hazard.

ENGLISH

TABLE OF CONTENTS

2 TIPS FOR SAVING ENERGY

3 SAFETY INSTRUCTIONS

7 INSTALLATION PARTS

7 INSTALLATION TOOLS

8 INSTALLATION MAP

9 INSTALLATION

9 Select the best Location
9 Fixing Installation Plate
10 Drill a Hole in the Wall
10 Flaring Work
11 Connecting the Piping
15 Checking the Drainage
17 Manual the decor, air filter Assembly & Disassembly
18 Wiring Connection
20 DIP Switch Setting
21 Group Control Setting
26 Model Designation
26 Airborne Noise Emission
26 Limiting concentration

INSTALLATION PARTS

Name	Quantity	Shape
Installation plate	1 EA	 SJ SK
Drain hose	1 EA	
Type "A" screw	5 EA	
Type "C" screw	2 EA	
Type screw wood	2 EA	
Cloth tape	1 EA	

Cloth tape is not attached to the product.

INSTALLATION TOOLS

Figure	Name	Figure	Name
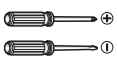	Screw driver		Multi-meter
	Electric drill		Hexagonal wrench
	Measuring tape, Knife	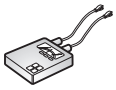	Ammeter
	Hole core drill		Gas-leak detector
	Spanner	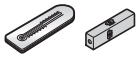	Thermometer, Level
	Torque wrench		Flaring tool set

INSTALLATION MAP

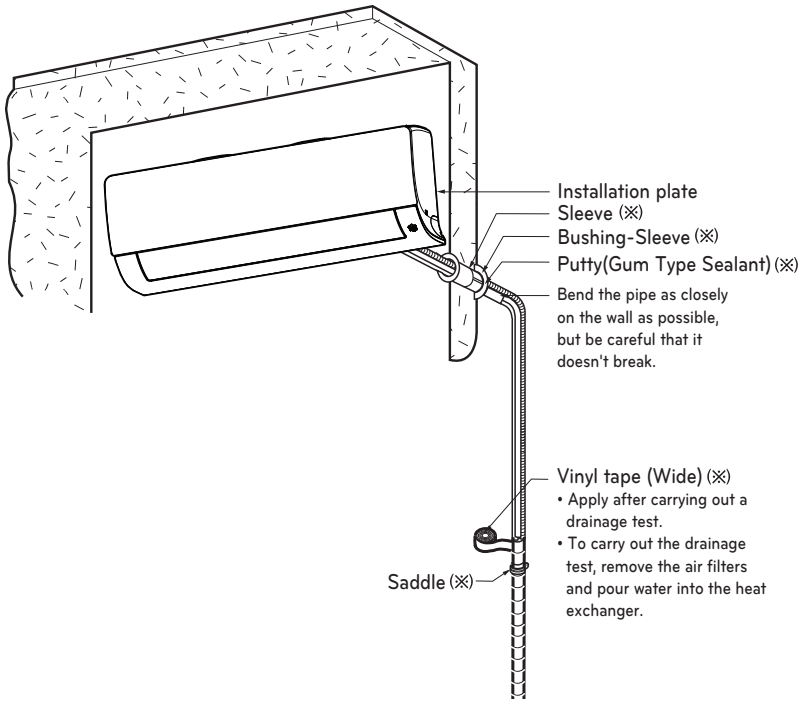

* The feature can be changed according to type of model.

NOTE

• You should purchase the installation parts.

INSTALLATION

Select the best Location

- There should not be any heat or steam near the unit.
- Select a place where there are no obstacles around of the unit.
- Make sure that condensation drainage can be conveniently routed away.
- Do not install near a doorway.
- Ensure that the interval between a wall and the left (or right) of the unit is more than 100 mm. The unit should be installed as high as possible on the wall, allowing a minimum of 200 mm from ceiling.
- Use a metal detector to locate studs to prevent unnecessary damage to the wall.

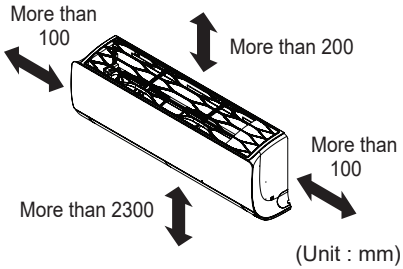

* The feature can be changed according to type of model.

CAUTION

Install the indoor unit on the wall where the height from the floor is more than 2 300 mm.

Do not use nails and/or screws to attach indoor units to sheetrock, drywall, plasterboard, tile, plywood, or similar material types without proper anchors.

Indoor units must be securely, and properly mounted and anchored or damage and/or injury may result from improper installation.

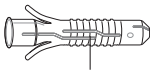

Anchor	Screw
mm	mm
6 x 30	4 x 50

Fixing Installation Plate

The wall you select should be strong and solid enough to prevent vibration

1 Mount the installation plate on the wall with type "A" screws. If mounting the unit on a concrete wall, use anchor bolts.

- Mount the installation plate horizontally by aligning the centerline using Horizontal meter.

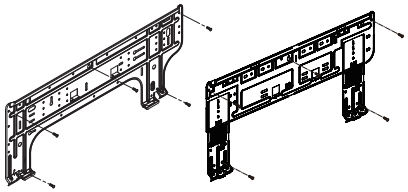

* The feature can be changed according to type of model.

2 Measure the wall and mark the centerline. It is also important to use caution concerning the location of the installation plate. Routing of the wiring to power outlets is through the walls typically. Drilling the hole through the wall for piping connections must be done safely.

Unit Outline Place a level on raised tab

SJ Chassis

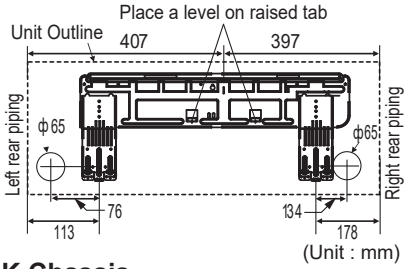

SK Chassis

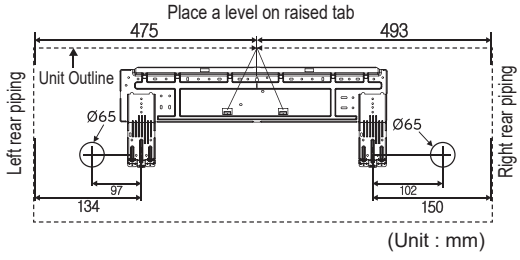

* The feature can be changed according to type of model.

Drill a Hole in the Wall

- Drill the piping hole with a Ø 65 mm hole core drill. Drill the piping hole at either the right or the left with the hole slightly slanted to the outdoor side.

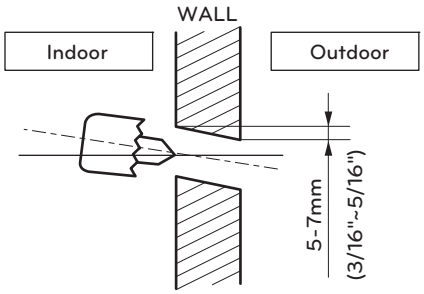

Flaring Work

Main cause for gas leakage is due to defect of flaring work. Carry out correct flaring work in the following procedure.

Cut the pipes and the cable

1 Use the piping kit accessory or the pipes purchased locally.
2 Measure the distance between the indoor and the outdoor unit.
3 Cut the pipes a little longer than measured distance.
4 Cut the cable 1.5m longer than the pipe length.

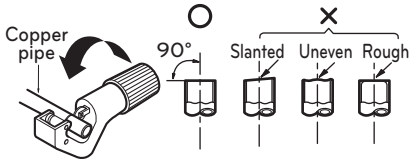

Burrs removal

1. Completely remove all burrs from the cut cross section of pipe/tube.
2. While removing burrs put the end of the copper tube/pipe in a downward direction while removing burrs location is also changed in order to avoid dropping burrs into the tubing.

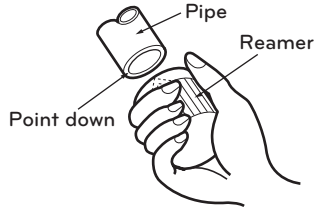

Putting nut on

- Remove flare nuts attached to indoor and outdoor unit, then put them on pipe/tube having completed burr removal.
(not possible to put them on after finishing flare work)

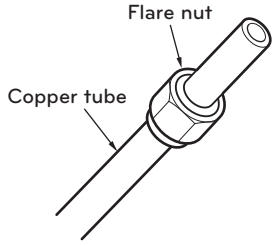

Flaring work

1 Firmly hold copper pipe in a bar with the dimension shown in below table table below.
2 Carry out flaring work with the flaring tool.

Pipe diameter Inch (mm)	inch (mm)	
	Wing nut type	Clutch type
Ø 1/4 (Ø 6.35)	0.04~0.05(1.1~1.3)	0~0.02 (0~0.5)
Ø 3/8 (Ø 9.52)	0.06~0.07(1.5~1.7)	
Ø 1/2 (Ø 12.7)	0.06~0.07(1.6~1.8)	
Ø 5/8 (Ø 15.88)	0.06~0.07(1.6~1.8)	
Ø 3/4 (Ø 19.05)	0.07~0.08(1.9~2.1)	

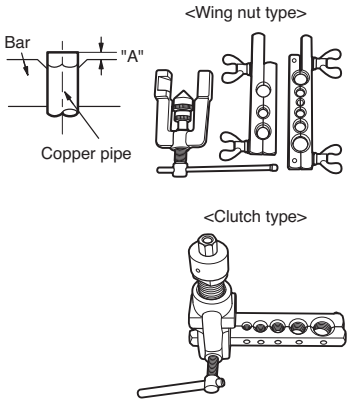

Check

1 Compare the flared work with the figure by.
2 If a flared section is defective, cut it off and do flaring work again.

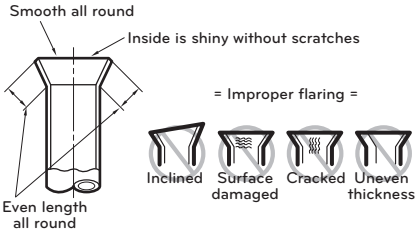

Connecting the Piping

1 Pull the cover at the bottom of the indoor unit. Pull the cover ① → ②.
2 Remove the cover from the indoor unit.

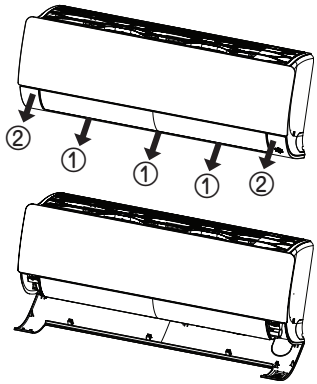

3 Pull back the tubing holder.
4 Remove pipe port cover and positioning the tubing

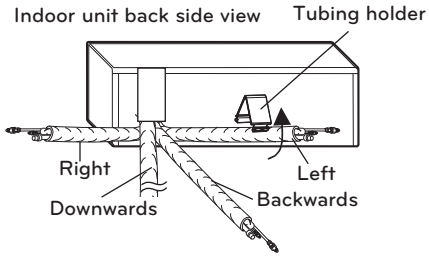

* The feature can be changed according to type of model.

Assembly of chassis cover

1 Insert 3 hooks of the chassis cover into gap of the chassis certainly.

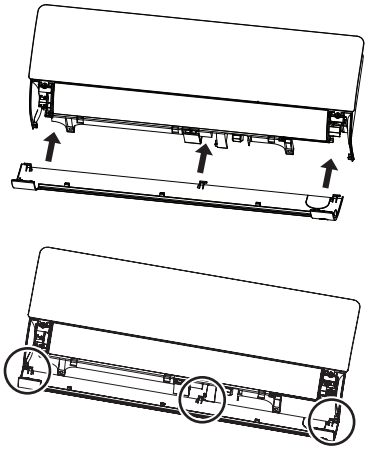

2 Push the hooks to assemble chassis cover. Push the chassis cover ① → ②.

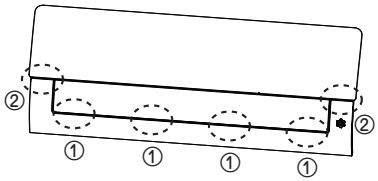

Good case

- Press on the tubing cover and unfold the tubing to downward slowly. And then bend to the left side slowly.

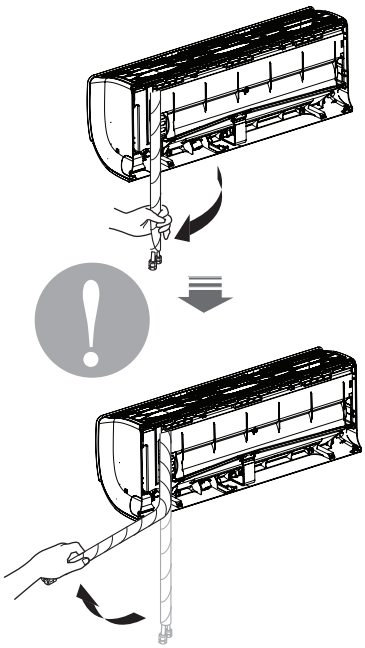

* The feature can be changed according to type of model.

Bad case

- Following bending case from right to left directly may cause damage to the tubing.

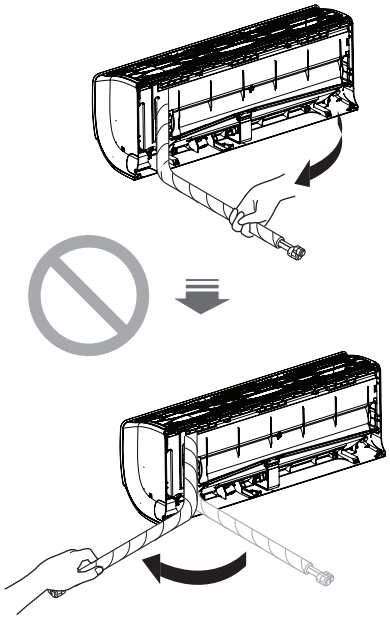

* The feature can be changed according to type of model.

⚠ CAUTION

Installation Information. For right piping. Follow the instruction above.

Installation of Indoor Unit

1 Hook the indoor unit onto the upper portion of the installation plate.(engage the three hooks at the top of the indoor unit with the upper edge of the installation plate) Ensure that the hooks are properly seated on the installation plate by moving it left and right.

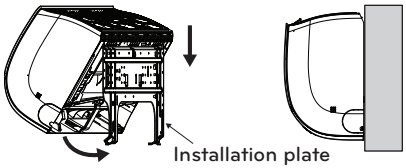

2 Unlock the tubing holder from the chassis and mount between the chassis and installation plate in order to separate the bottom side of the indoor unit from the wall.

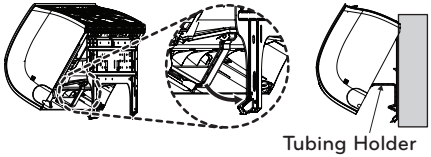

* The feature can be changed according to type of model.

Piping

1 Insert the connecting cable through the bottom side of indoor unit and connect the cable (You can see detail contents in 'Connecting the cables' section)

<Left side piping>

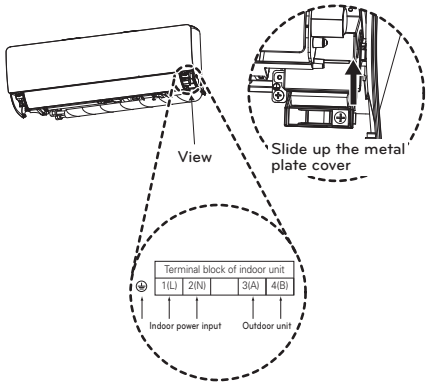

<Right side piping>

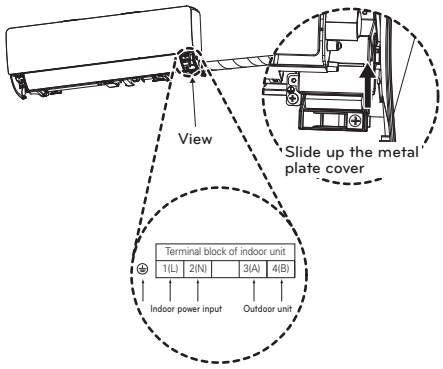

2 Secure the cable onto the control board with the cable retainer.

3 Tape the tubing pipe, drain hose and the connection cable. Be sure that the drain hose is located at the lowest side of the bundle. Locating at the upper side can cause overflow from the drain pan through the inside of the unit.

<Left side piping>

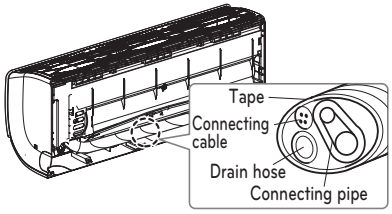

<Right side piping>

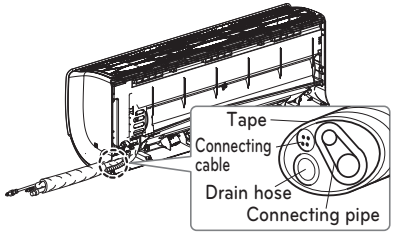

* The feature can be changed according to type of model.

⚠ CAUTION

If the drain hose is routed inside the room insulate the hose with an insulation material* so that dripping from sweating condensation) will not damage furniture or floors.

* Foamed polyethylene or equivalent is recommended.

Connecting the installation pipe and drain hose to the indoor unit.

1 Align the center of the pipes and sufficiently tighten the flare nut by hand

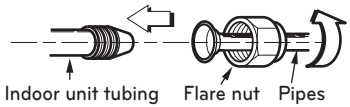

2 Tighten the flare nut with a wrench

Outside diameter		Torque
mm	inch	kgf·m
Ø 6.35	1/4	1.8~2.5
Ø 9.52	3/8	3.4~4.2
Ø 12.7	1/2	5.5~6.5
Ø 15.88	5/8	6.3~8.2
Ø 19.05	3/4	9.9~12.1

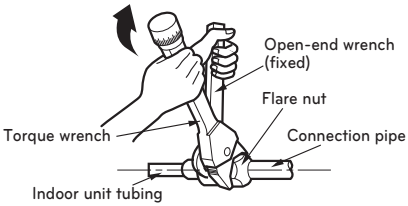

3 When needed to extend the drain hose of indoor unit, assembly the drain pipe as shown on the drawing

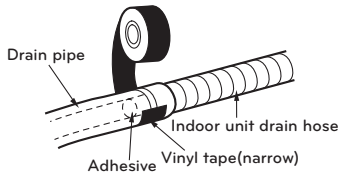

Wrap the insulation material around the connecting portion.

1 Overlap the connection pipe insulation material and the indoor unit pipe insulation material. Bind them together with vinyl tape so that there may be no gap.

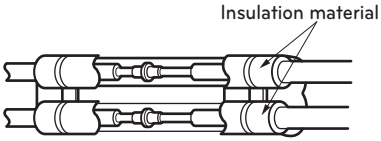

2 Set the tubing cutting line upward. Wrap the area which accommodates the rear piping housing section with vinyl tape.

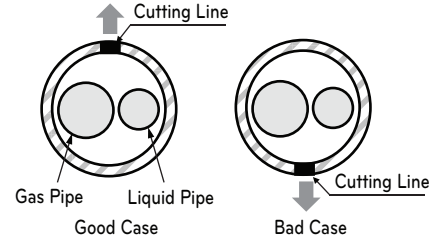

* Tubing cutting line have to be upward.



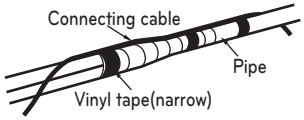

3 For left rear piping, bundle the piping and drain hose together by wrapping them cloth tape over the range within which they fit into the rear piping housing section.

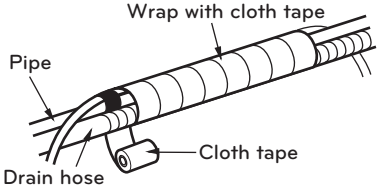

* Wrap the piping of the indoor unit that are visible from the outside with vinyl tape.

Finishing the indoor unit installation

1 Mount the tubing holder in the original position.
2 Ensure that the hooks are properly seated on the installation plate by moving it left and right.
3 Press the lower left and right sides of the unit against the installation plate until the hooks engage into their slots (clicking sound).
4 Finish the assembly by screwing the unit to the installation plate by using two pieces of type "C" screws. And assemble a chassis cover.

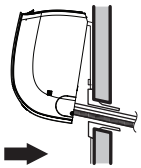

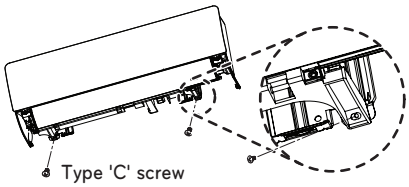

Checking the Drainage

To check the drainage

1 Pour a glass of water on the evaporator.
2 Ensure the water flows through the drain hose of the indoor unit without any leakage and goes out the drain exit.

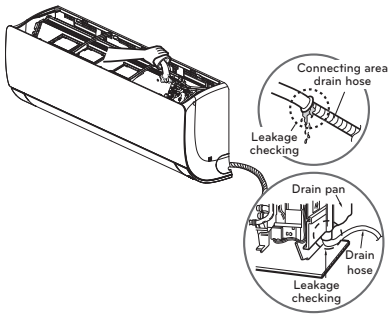

Drain piping

1 The drain hose should point downward for easy drain flow.

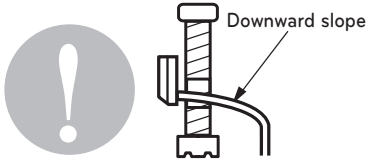

2 Do not make drain piping like the following.

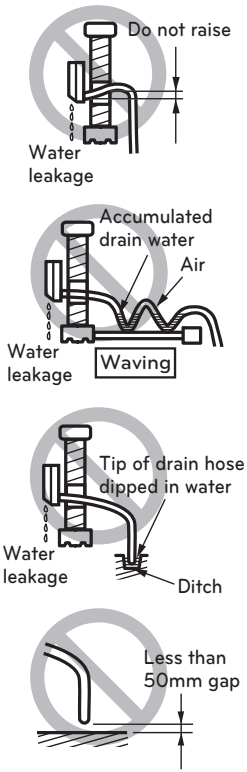

* The feature can be changed according to type of model.

Manual the decor, air filter Assembly & Disassembly

Disassemble the decor

1 Turn off the power and unplug the power cord.
2 Pull the decor at the bottom of the indoor unit.



3 Remove the decor from the indoor unit.

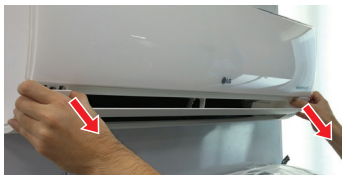

Assemble the decor

1 Turn off the power and unplug the power cord.
2 Insert 3 hooks of the decor into gap of the indoor unit certainly.

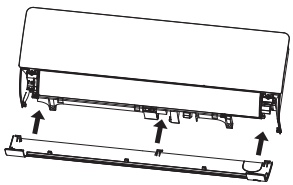



3 Push the hooks to assemble the decor.

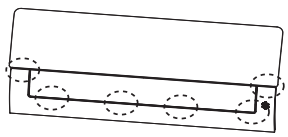

NOTE

The air filter can be broken when it is bended.

Disassemble the air filter

1 Turn off the power and unplug the power cord.
2 Hold the knob of air filter, Lift it up slightly.



3 Hold the knob of the air filter, lift it up slightly and remove it from the unit.



Assemble the air filter

1 Turn off the power and unplug the power cord.
2 Insert the hooks of the air filter into the front grille.

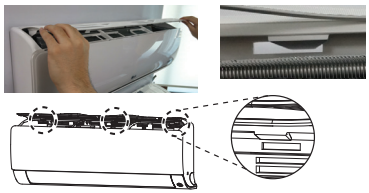

3 Push down hooks to assemble the air filter.

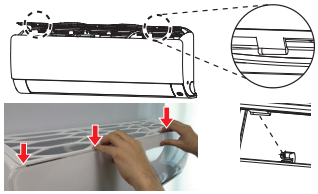

4 Check side of the front grille for the air filter assembled correctly.



NOTE

If the air filter is not assembled correctly, Dust and other substance come into the indoor unit. If look at the indoor unit from higher than it, can assemble the air filter easily.

Wiring Connection

- Connect the wires to the terminals on the control board individually according to the outdoor unit connection.
- Ensure that the color of the wires of outdoor unit and the terminal No. are the same as those of indoor unit respectively.

SJ/SK

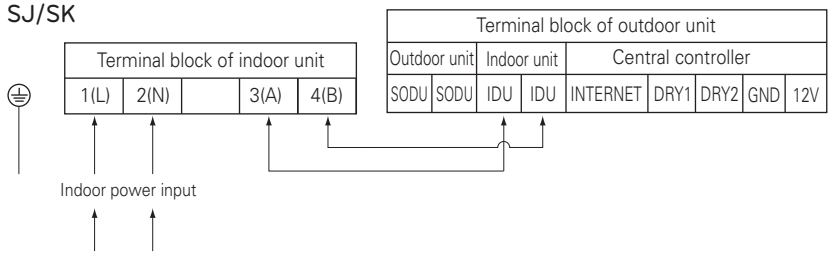

※ Resistance measurement position for incorrect wiring.

- Communication and Power Cable
  1. Communication Cable : CVV-SB 1.0~1.5×2C
  2. Power Cable : CV2.5×3C

⚠ CAUTION

The connecting cable connected to the indoor and outdoor unit should be complied with the following specifications (This equipment shall be provided with a cable set complying with the national regulation).

If the supply cable is damaged, it must be replaced by a special cable or assembly available from the manufacturer of its service agent.

⚠ WARNING

Make sure that the screws of the terminal are free from looseness.

⚠ CAUTION

The Power cord connected to the unit should be selected according to the following specifications.

⚠ CAUTION

Be sure to test the power line and communication line for incorrect wiring before power is applied.

1) If the power line and communication line are swapped over, the product will be damaged.
2) Incorrect wiring confirmation test method
   : Measure the resistance across the power terminals (L,N) using a multi meter.
   - Resistance value of a normal connection: 1MΩ or more
   - Incorrect wiring resistance value: 500 MΩ or less

⚠ CAUTION

After the confirmation of the above conditions, prepare the wiring as follows:

1) Never fail to have separate power specially for the air conditioner. As for the method of wiring, follow the circuit diagram pasted on the inside of control box cover.
2) Provide a circuit breaker switch between power source and the unit.
3) The screw which fasten the wiring in the casing of electrical fittings are liable to come loose from vibrations to which the unit is subjected during the course of transportation. Check them and make sure that they are all tightly fastened. (If they are loose, it could give rise to burn-out of the wires.)
4) Confirm the Specification of power source
5) Confirm that electrical capacity is sufficient.
6) Be sure that the starting voltage is maintained at more than 90 percent of the rated voltage marked on the name plate.
7) Confirm that the cable thickness is as specified in the power sources specification. (Particularly note the relation between cable length and thickness.)
8) Do not install the leakage breaker in a place which is wet or moist. Water or moist may cause short circuit.
9) The following troubles would be caused by voltage drop-down.
   - Vibration of a magnetic switch, damage on the contact point there of, fuse breaking, disturbance to the normal function of a overload protection device.
   - Proper starting power is not given to the compressor.
10) Before applying power to the indoor unit, be sure to check for incorrect wiring of the power and communication lines.

DIP Switch Setting

Indoor Unit

	Function	Description	Setting Off	Setting On	Default
SW1	Communication	N/A (Default)	-	-	Off
SW2	Cycle	N/A (Default)	-	-	Off
SW3	Group Control	Selection of Master or Slave	Master	Slave	Off
SW4	Dry Contact Mode	Selection of Dry Contact Mode	Wired/Wireless remote controller Selection of Manual or Auto operation Mode	Auto	Off
SW5	Installation	Fan continuous operation	Continuous operation Removall	-	Off
SW6	Heater linkage	N/A	-	-	Off
SW7	Ventilator linkage	Selection of Ventilator linkage	Linkage Removal	Working	Off
	Vane selection (Console)	Selection of up/down side Vane	Up side + Down side Vane	Up side Vane Only	
	Region selection	Selection tropical region	General model	Tropical model	
SW8	Etc.	Spare	-	-	Off

* Whether the DIP Switch function of PCB is applied or not may be different depending on the model.

⚠ CAUTION

For Multi V Models, DIP switch 1, 2, 6, 8 must be set OFF.

Outdoor Unit

In case that the products meet specific conditions, “Auto addressing” function can start automatically with the improved speed by turning the DIP switch #3 of the outdoor unit and resetting the power.

* Specific conditions:
  - All names of the indoor units are ARNU****4
  - The serial number of Multi V super IV (outdoor units) is after October 2013,

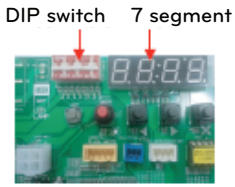

Outdoor Unit PCB

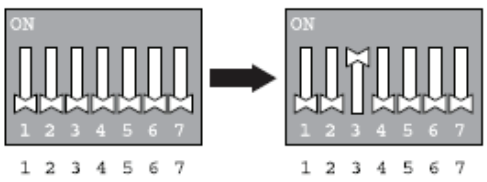

Outdoor Unit DIP Switch

Group Control Setting

Group Control 1

■ Wired remote controller 1 + Standard Indoor Units

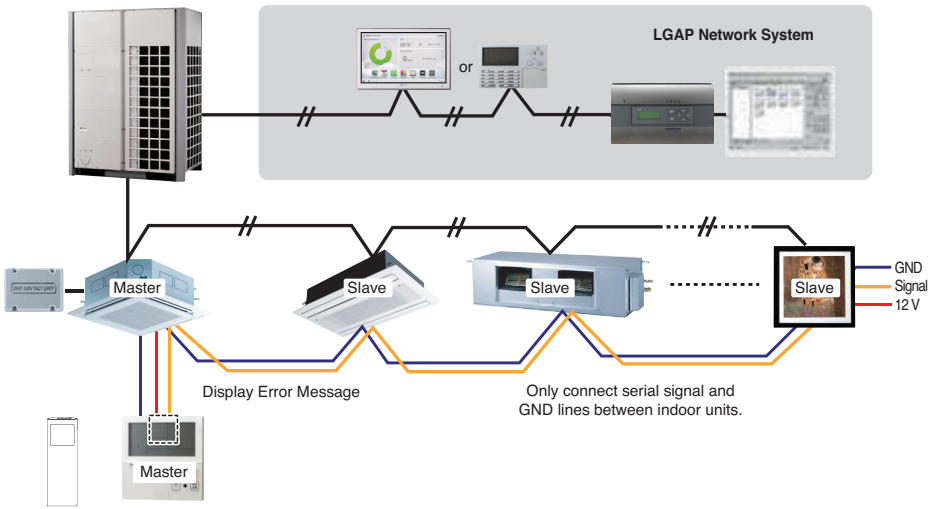

■ DIP Switch in PCB

① Master Setting
- No. 3 Off

② Slave Setting
- No. 3 On

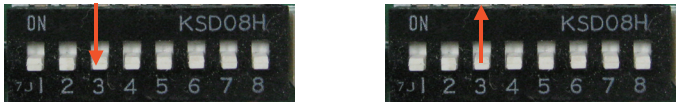

Indoor Unit DIP Switch

Some products have no DIP switch on PCB. It is possible to set indoor units to Master or Slave by using the wireless remote controller instead of DIP switch.

For the details of the setting, please refer to the manual of the wireless remote controller.

1. It is possible to 16 indoor units(Max.) by one wired remote controller.
   Set only one indoor unit to Master, set the others to Slave.
2. It is possible to connect with every type of indoor units.
3. It is possible to use wireless remote controller at the same time.
4. It is possible to connect with Dry Contact and Central controller at the same time.
   - The Master indoor unit is possible to recognize Dry Contact and Central Controller only.
5. In case that any error occurs at indoor unit, the error code is displayed on the wired remote controller.
   It is possible to control the other indoor units except the error units.

* It is possible to connect indoor units since Feb. 2009.
* It can be the cause of malfuctions when there is no setting of master and slave.
* In case of Group Control, it is possible to use following functions.
  - Selection of operation, stop or mode
  - Temperature setting and room temperature check
  - Current time change
  - Control of flow rate (High/Middle/Low)
  - Reservation settings
  - It is not possible at some functions.

Group Control 2

■ Wired remote controllers + Standard Indoor Units

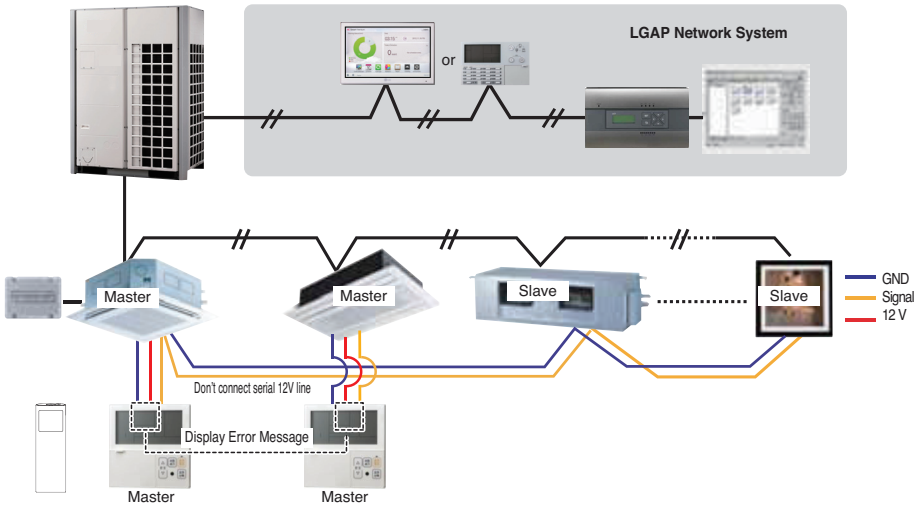

* It is possible to control 16 indoor units(Max.) with the master wired remote control.
* Other than those, it is same with the Group Control 1.

Group Control 3

■ Mixture connection with indoor units and Fresh Air Intake Unit

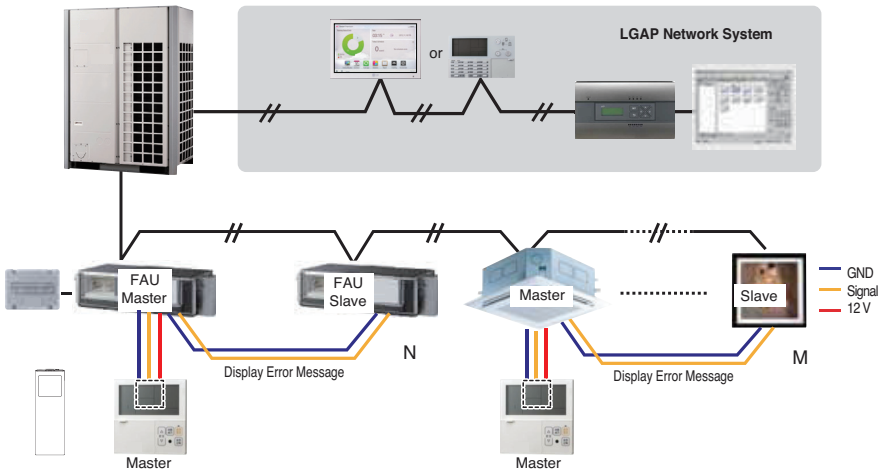

* In case of connecting with standard indoor unit and Fresh Air Intake Unit, separate Fresh Air Intake Unit with standard units. (N, M ≤ 16) (Because setting temperature are different.)

* Other than those, it is same with Group Control 1.

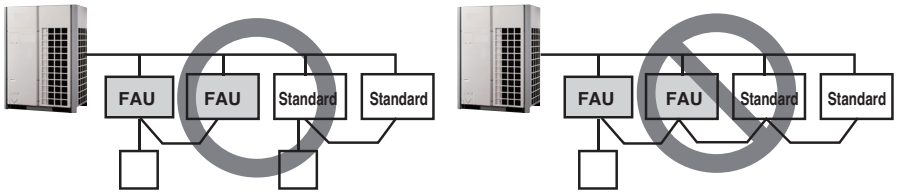

* FAU : Fresh Air Intake Unit
Standard: Standard Indoor Unit

2 Remote Control

■ Wired remote controller 2 + Indoor unit 1

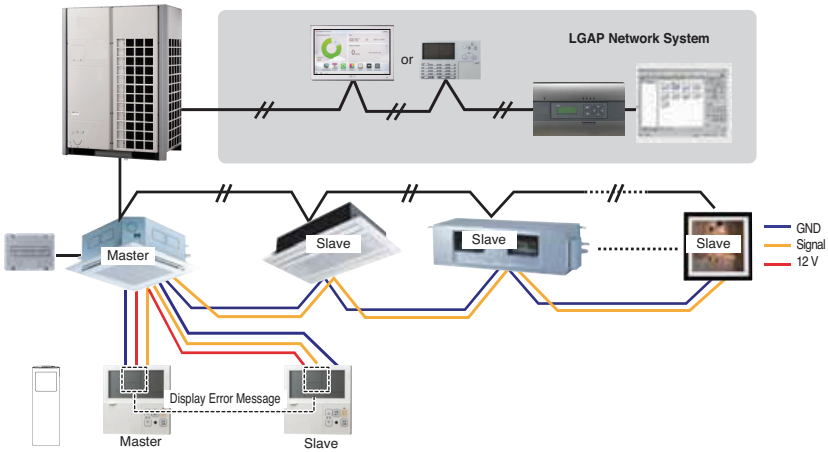

1. It is possible to connect two wired remote controllers (Max.) with one indoor unit.
   Set only one indoor unit to Master, set the others to Slave.
   Set only one wired remote controller to Master, set the others to Slave.
2. Every types of indoor unit is possible to connect two remote controller.
3. It is possible to use wireless remote controller at the same time.
4. It is possible to connect with Dry Contact and Central controller at the same time.
5. In case that any error occurs at indoor unit, the error code is displayed on the wired remote controller.
6. There isn't limits of indoor unit function.

Accessories for group control setting

It is possible to set group control by using below accessories.

Indoor unit 2 EA +Wired remote controller 1 EA	Indoor unit 1 EA +Wired remote controller 2EA
* PZCWRCG3 cable used for connection 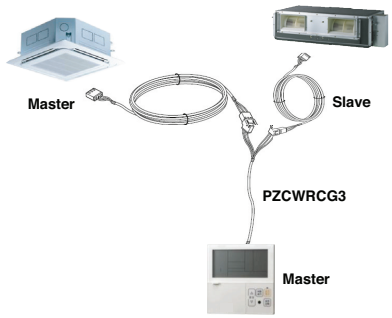	* PZCWRC2 cable used for connection 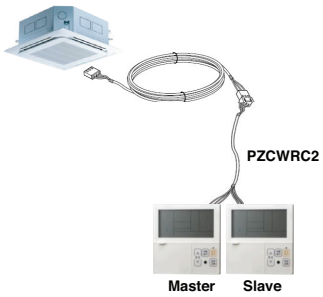

⚠ CAUTION

Apply totally enclosed noncombustible conduit in case of local building code Requiring plenum cable usage.

Model Designation

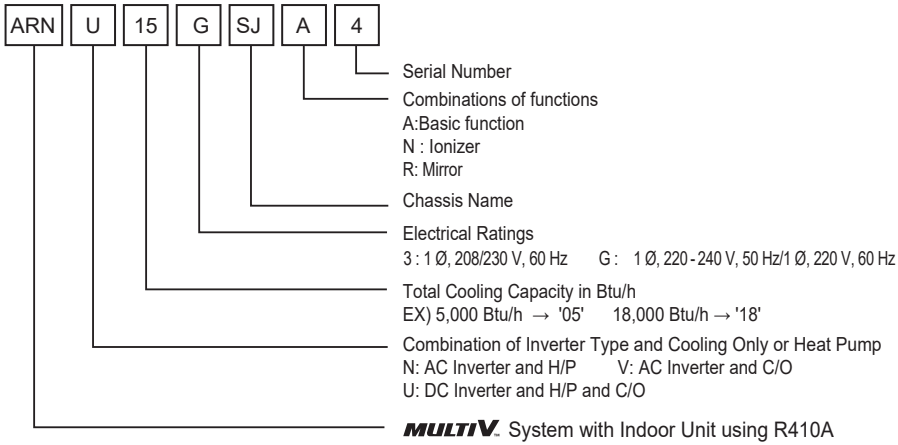

Airborne Noise Emission

The A-weighted sound pressure emitted by this product is below 70 dB.

** The noise level can vary depending on the site.

The figures quoted are emission level and are not necessarily safe working levels. Whilst there is a correlation between the emission and exposure levels, this cannot be used reliably to determine whether or not further precautions are required. Factor that influence the actual level of exposure of the workforce include the characteristics of the work room and the other sources of noise, i.e. the number of equipment and other adjacent processes and the length of time for which an operator exposed to the noise. Also, the permissible exposure level can vary from country to country. This information, however, will enable the user of the equipment to make a better evaluation of the hazard and risk.

Limiting concentration

Limiting concentration is the limit of Freon gas concentration where immediate measures can be taken without hurting human body when refrigerant leaks in the air. The limiting concentration shall be described in the unit of kg/m^3 (Freon gas weight per unit air volume) for facilitating calculation

Limiting concentration: 0.44 kg/m^3 (R410A)

■ Calculate refrigerant concentration

$$\text{Refrigerant concentration} = \frac{\text{Total amount of replenished refrigerant in refrigerant facility (kg)}}{\text{Capacity of smallest room where indoor unit is installed (m}^3\text{)}}$$

ESPAÑOL

MANUAL DE INSTALACIÓN

AIRE ACONDICIONADO

Por favor, lea completamente este manual antes de instalar el producto.
El trabajo de instalación debe realizarse conforme a los estándares de cableado nacionales por el personal autorizado.
Una vez haya leído el manual atentamente, guárdelo para futuras referencias.

MONTADO EN LA PARED

Traducción de las instrucciones originales

www.lg.com

Copyright © 2026 LG Electronics Inc. Todos los derechos reservados.

CONSEJOS PARA AHORRAR ENERGÍA

Estos consejos le ayudarán a reducir el consumo de energía cuando utilice el aire acondicionado. Podrá utilizar el aparato de aire acondicionado de forma eficiente siguiendo estas instrucciones:

- No enfríe excesivamente los espacios. Puede ser nocivo para su salud y consumirá más electricidad.
- Evite el paso de la luz solar con persianas o cortinas cuando esté utilizando el aire acondicionado.
- Mantenga las puertas y ventanas bien cerradas mientras tenga en funcionamiento el aire acondicionado.
- Ajuste la dirección del flujo de aire vertical u horizontalmente para que circule el aire en el interior.
- Aumente la velocidad del ventilador para enfriar o calentar el aire interior con rapidez y en periodo corto de tiempo.
- Abra las ventanas con regularidad para ventilar, porque la calidad del aire interior puede deteriorarse si se utiliza el aire acondicionado durante muchas horas.
- Limpie el filtro del aire una vez cada dos semanas.
  El polvo y las impurezas recogidas en el filtro de aire puede bloquear el flujo de aire o debilitar las funciones de refrigeración / deshumidificación.

Como referencia

Grape el justificante de compra en esta página, ya que será su prueba de compra para la garantía. Escriba aquí el número de modelo y el número de serie:

Número de modelo:

Número de serie:

Los encontrará en una etiqueta en el lateral de cada unidad.

Número de modelo:

Número de serie:

INSTRUCCIONES DE SEGURIDAD

Las siguientes pautas de seguridad sirven para evitar daños o riesgos imprevistos generados por una operación incorrecta del producto. Las directrices se dividen entre "ADVERTENCIA" y "PRECAUCIÓN", tal como se describe a continuación.

⚠ Este símbolo se muestra para indicar cuestiones y funcionamientos que pueden resultar riesgosos. Lea la sección con este símbolo atentamente y siga las instrucciones para evitar riesgos.

⚠ ADVERTENCIA

Esto indica que el incumplimiento de las instrucciones puede provocar lesiones graves o la muerte.

⚠ PRECAUCIÓN

Esto indica que el incumplimiento de las instrucciones puede provocar lesiones leves o daño al producto.

⚠ ADVERTENCIA

- Las instalaciones o reparaciones realizadas por personas no cualificadas pueden dar lugar a peligros para usted y otras personas.
- La instalación debe cumplir con los códigos de construcción locales.
- La información de este manual está dirigida a personal técnico cualificado, familiarizado con los procedimientos de seguridad y equipado con las herramientas e instrumentos de prueba adecuados.
- Lea detenidamente y cumpla con todas las instrucciones de este manual. De lo contrario, el aparato podría no funcionar correctamente, o producirse lesiones graves o mortales y daños materiales.

Instalación

- No utilice un cable de alimentación eléctrica, un enchufe o una toma que estén dañados.
  - De lo contrario, podría producirse un incendio o descargas eléctricas.

- Para los trabajos eléctricos, póngase en contacto con su distribuidor, un electricista cualificado o un Servicio Técnico Autorizado.
  - No desmonte ni repare el producto. Existe riesgo de descarga eléctrica o incendio.
- Conecte a tierra el producto.
  - Existe riesgo de descarga eléctrica o incendio.
- Instale correctamente el panel y la tapa de la caja de control.
  - Existe riesgo de descarga eléctrica o incendio.
- Utilice siempre un circuito y un disyuntor dedicados.
  - El cableado o instalación incorrectos pueden causar un incendio o descargas eléctricas.
- Utilice un disyuntor o fusible de la capacidad correcta.
  - Existe riesgo de descarga eléctrica o incendio.
- No modifique ni alargue el cable de alimentación.
  - Existe riesgo de descarga eléctrica o incendio.
- No deje el aire acondicionado en funcionamiento durante un tiempo prolongado si la humedad es muy alta o si se han dejado abiertas una puerta o una ventana.
  - Puede condensarse la humedad y mojar o dañar el mobiliario.
- Tenga cuidado al desembalar e instalar el producto.
  - Los bordes cortantes podrían causarle heridas. Tenga especial cuidado con los bordes de la carcasa y las aletas del condensador y el evaporador.
- Para la instalación, póngase en contacto con su distribuidor o un Servicio Técnico Autorizado.
  - Existe riesgo de incendio, descargas eléctricas, explosión o lesiones.
- No instale el producto sobre un soporte defectuoso.
  - Podría ser causa de accidentes, lesiones o daños en el producto.
- Asegúrese de que el área de instalación no se deteriore con el paso del tiempo.
  - Si se cae la base, también lo hará el aparato de aire acondicionado, y causará daños materiales, fallos del producto y lesiones.

• Existe un riesgo de incendio y explosión.
  - El gas inerte (nitrógeno) debe ser utilizado a la hora de verificar escapes en las tuberías, de limpiar o reparar tubos, etc. En caso de utilizar gases combustibles, oxigeno incluido, el producto puede causar incendios y explosiones.
• Utilice una bomba al vacío o gas inerte (nitrógeno) cuando proceda a pruebas de escape o purga de aire. No comprima ni el aire ni el oxígeno, ni utilice gases inflamables. En caso contrario, podría causar un incendio o una explosión.
  - Existe riesgo de muerte, lesión, incendio o explosión.
• No encienda el disyuntor ni la alimentación en caso de que el panel frontal, el gabinete, la cubierta superior o la cubierta de la caja de control se hayan extraído o abierto.
  - De lo contrario, podría producirse un incendio, una descarga eléctrica, una explosión o incluso la muerte.
• El aparato debe instalarse de acuerdo con las normas nacionales de cableado.

Operación

• No guarde ni utilice gases inflamables o combustibles cerca del producto.
  - Existe incendio o fallo del producto.

⚠ PRECAUCIÓN

Instalación

• Compruebe las posibles fugas de gas (refrigerante) tras la instalación o reparación del producto.
  - El nivel bajo de refrigerante puede causar fallos del producto.
• Instale la manguera de drenaje de modo que el agua se vacíe correctamente.
  - Una conexión defectuosa puede causar fugas de agua.
• Mantenga el nivel incluso durante la instalación del producto.
  - Para evitar vibraciones o fugas de agua.
• Utilice dos o más personas para elevar y transportar el producto.
  - Evite sufrir lesiones.
• No instale la unidad en atmósferas potencialmente explosivas.
• Si el cable de alimentación está dañado, deberá ser sustituido por el fabricante, su agente deservicio o personal con la cualificación necesaria para evitar peligros.
• Los medios para la desconexión deben ser incorporados en el cableado fijo de acuerdo con las Rreglas de cableado

ESPAÑOL

TABLA DE CONTENIDOS

2 CONSEJOS PARA AHORRAR ENERGÍA

3 INSTRUCCIONES DE SEGURIDAD

7 COMPONENTES DE INSTALACIÓN

7 HERRAMIENTAS DE INSTALACIÓN

8 MAPA DE INSTALACIÓN

9 INSTALACIÓN

9 Seleccione la mejor ubicación
9 Fijación de la placa de instalación
10 Taladre un orificio en la pared
10 Abocinado
11 Conexión de las tuberías
15 Comprobación del drenaje
17 Manual de la tapa decorativa, montaje y desmontaje del filtro de aire
18 Conexiones eléctricas
20 Configuración de interruptor DIP
21 Ajuste de control de grupo
26 Designación del modelo
26 Emisiones de ruido aéreo
26 Concentración limitante

COMPONENTES DE INSTALACIÓN

Name	Quantity	Shape
Placa de instalación	1 EA	 SJ SK
Manguera de drenaje	1 EA	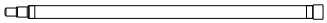
Tornillo de tipo "A"	5 EA	
Tornillo de tipo "C"	2 EA	
Madera de tornillo tipo	2 EA	
Cinta americana	1 EA	

La cinta americana no está incluida con el producto.

HERRAMIENTAS DE INSTALACIÓN

Figura	Nombre	Figura	Nombre
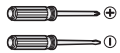	Destornillador		Polímetro
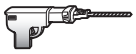	Taladro eléctrico		Llave hexagonal
	Cinta métrica, cuchillo	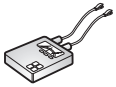	Amperímetro
	Broca hueca		Detector de fugas de gas
	Llave fija	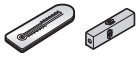	Termómetro, Nivel
	Llave de carraca		Juego de herramientas de abocinado

MAPA DE INSTALACIÓN

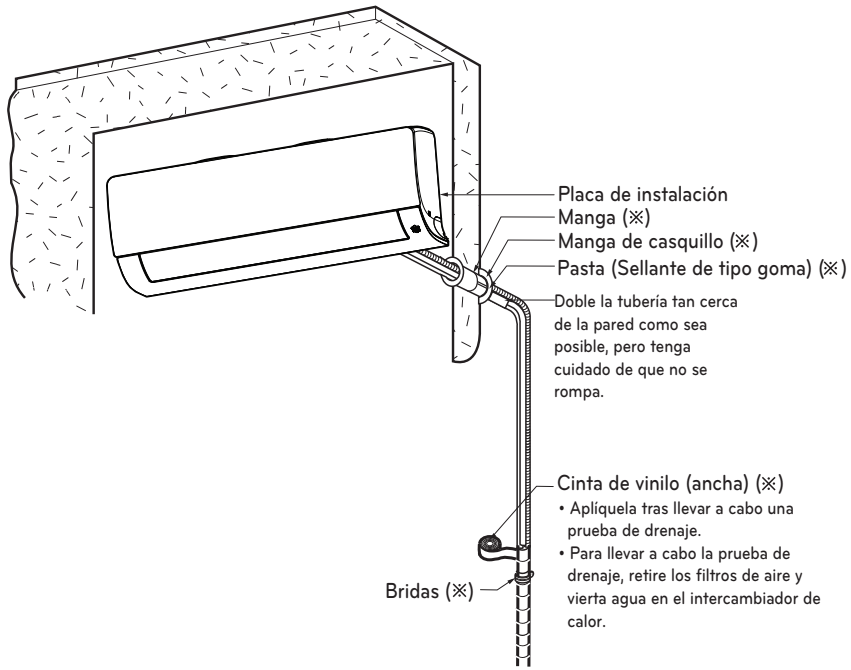

* La placa puede cambiar dependiendo del tipo de modelo.

NOTA

• Debe comprar los componentes de instalación.

INSTALACIÓN

Seleccione la mejor ubicación

- No debe haber ninguna fuente de calor o vapor cerca de la unidad.
- Seleccione un lugar donde no haya obstáculos alrededor de la unidad.
- Asegúrese de que el drenaje de la condensación pueda ser conducido cómodamente hacia fuera.
- No lo instale cerca del hueco de una puerta.
- Asegúrese de que la separación entre la pared y la izquierda (o derecha) de la unidad es mayor de 100 mm. La unidad debe instalarse en la pared a la mayor altura que sea posible, dejando una separación mínima de 200 mm del techo.
- Utilice un detector de metales para localizar pernos y evitar daños innecesarios a la pared.

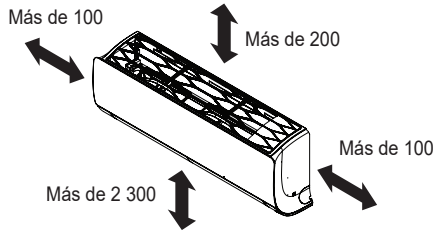

(Unidad: mm)

* La placa puede cambiar dependiendo del tipo de modelo.

⚠ PRECAUCIÓN

Instale la unidad de interior sobre la pared en un lugar donde la distancia del suelo sea mayor a 2 300 mm.

No use clavos y/o tornillos para fijar unidades interiores a cartón piedra, tablaroca, panel de yeso, mosaicos, triplay o tipos de materiales similares sin unos anclajes apropiados. Las unidades interiores deben ser montadas y ancladas con seguridad y de manera adecuada, de lo contrario, podrían provocarse daños y/o lesiones por una instalación inadecuada.

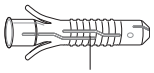

Anclaje

Anclaje	Tornillo
mm	mm
6 x 30	4 x 50

Fijación de la placa de instalación

La pared que seleccione debe ser lo suficiente fuerte y sólida para evitar la vibración

1 Monte la placa de instalación en la pared con tornillos de tipo “A”. Si monta la unidad en una pared de cemento, use pernos de anclaje.
- Monte la placa de instalación horizontalmente alineando la línea central utilizando un nivel.

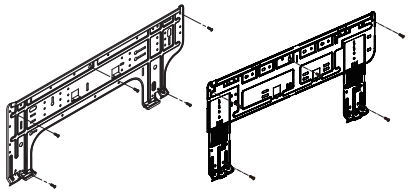

* La placa puede cambiar dependiendo del tipo de modelo.

2 Mida la pared y marque la línea central. También es importante tener cuidado con relación a la ubicación de la placa de instalación. El recorrido del cableado a las tomas de corriente se hace típicamente por la pared. Taladre un orificio en la pared para que las conexiones de conductos puedan realizarse con seguridad.

SJ chasis

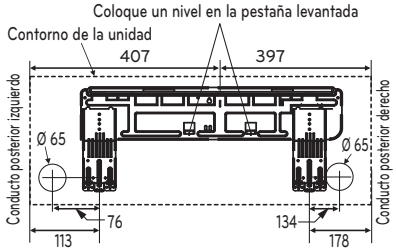

(Unidad: mm)

SK chasis

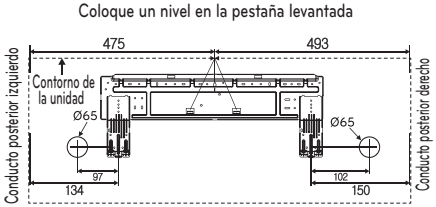

(Unidad: mm)

* La placa puede cambiar dependiendo del tipo de modelo.

Taladre un orificio en la pared

- El taladro de conductos debe realizarse con una broca de Ø 65 mm. Realice el taladro a la derecha o izquierda con el orificio ligeramente inclinado hacia el exterior.

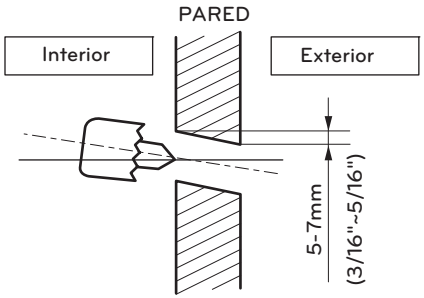

Abocinado

La causa principal de las fugas de gas es un abocinado defectuoso. Lleve a cabo correctamente el abocinado como se detalla a continuación.

Corte las tuberías y el cable

1 Utilice el kit de accesorios de tuberías o las tuberías compradas localmente.
2 Mida la distancia entre la unidad de interior y la de exterior.
3 Corte las tuberías un poco más largas que la distancia medida.
4 Corte el cable 1,5 m más largo que la tubería.

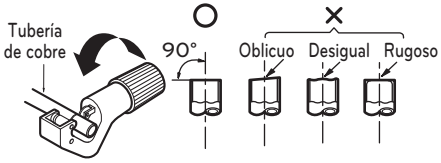

Eliminación de rebabas

1 Elimine completamente todas las rebabas de la sección cortada de la tubería/conducto.
2 Al eliminar las rebabas, ponga el extremo de la tubería de cobre hacia abajo. Esto también se hace para evitar que las rebabas caigan dentro de la tubería.



Colocación de la tuerca

- Retire las tuercas de abocinado de las unidades de interior y exterior y colóquelas en la tubería una vez eliminadas las rebabas. (Es imposible colocarlas una vez abocinada la tubería)

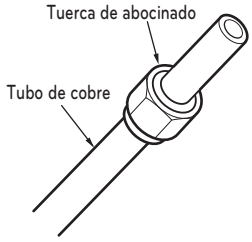

Abocinado

1 Sujete la tubería de cobre firmemente en una vara con la dimensión mostrada en la tabla siguiente.
2 Lleve a cabo el abocinado con la herramienta adecuada.

Tamaño de la tubería inch (mm)	Pulgada (mm)	
	Tipo de tuerca de ala	Tipo de embrague
Ø 1/4 (Ø 6,35)	0,04~0,05(1,1~1,3)	0~0,02 (0~0,5)
Ø 3/8 (Ø 9,52)	0,06~0,07(1,5~1,7)	
Ø 1/2 (Ø 12,7)	0,06~0,07(1,6~1,8)	
Ø 5/8 (Ø 15,88)	0,06~0,07(1,6~1,8)	
Ø 3/4 (Ø 19,05)	0,07~0,08(1,9~2,1)	

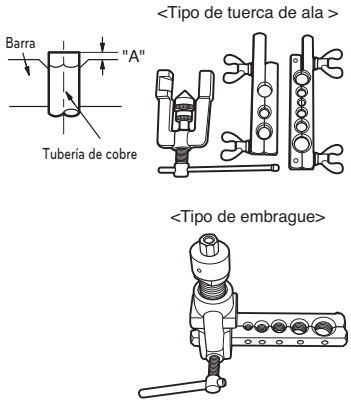

Compruebe

1 Compare el abocinado con la figura.
2 Si la sección abocinada está defectuosa, córtela y vuelva a abocinarla.



Conexión de las tuberías

1 Tire de la tapa de la parte inferior de la unidad interior. Tire de la tapa ① → ②.
2 Retire la tapa de la unidad interior.

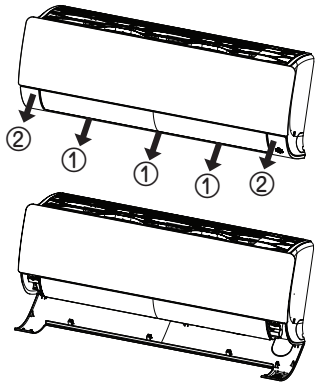

3 Tire del soporte del tubo.
4 Retire la entrada del conducto y colóquelo en su lugar.

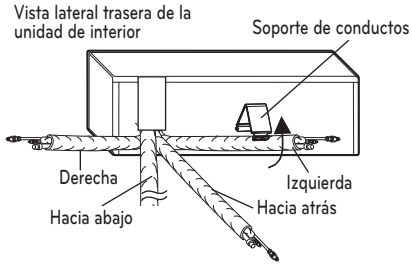

* La placa puede cambiar dependiendo del tipo de modelo.

Montaje de la tapa del chasis

1 Inserte los 3 ganchos de la tapa del chasis en la separación del chasis.

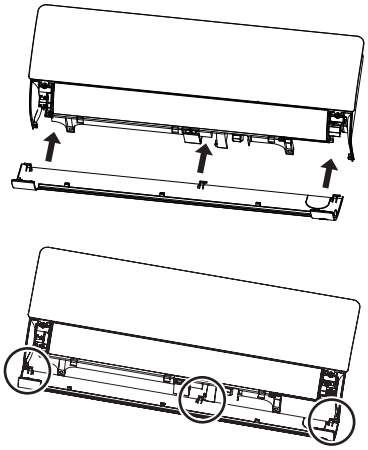

2 Presione los ganchos para montar la tapa del chasis. Empuje la tapa ① → ②.

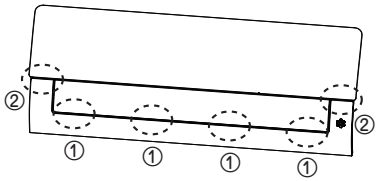

Buen método

- Empuje la cubierta del conducto y despliéguelo hacia abajo lentamente. Y, a continuación dóblelo lentamente hacia la izquierda.

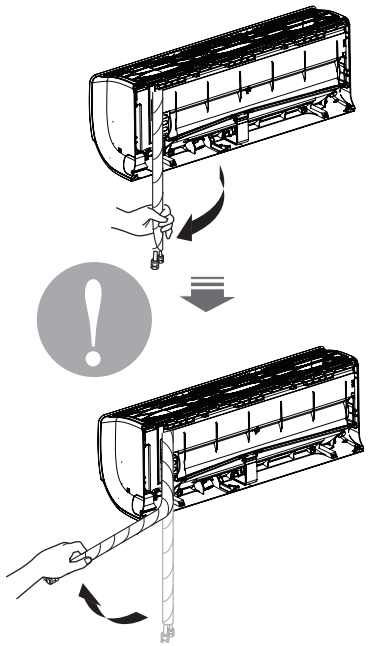

* La placa puede cambiar dependiendo del tipo de modelo.

Mal método

- Un doblado continuado de izquierda a derecha directamente podría dañar el conducto.

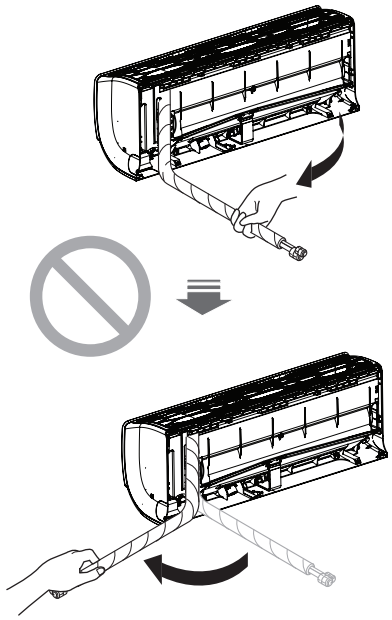

* La placa puede cambiar dependiendo del tipo de modelo.

⚠ PRECAUCIÓN

Información de istalación. Para los conductos de la derecha. Siga las instrucciones detalladas a continuación.

Instalación de la unidad de interior

1 Enganche la unidad de interior en la parte superior de la placa de instalación.(Enganche los tres ganchos de la parte superior de la unidad de interior con el borde superior de la placa de instalación). Asegúrese de que los ganchos están bien sujetos moviéndolos a derecha e izquierda.

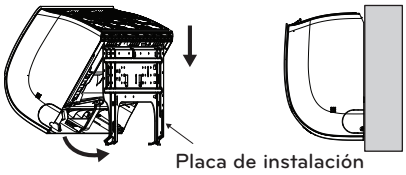

2 Desbloquee el soporte de conductos del chasis y móntelo entre el chasis y la placa de instalación para separar la parte inferior de la unidad de interior de la pared.

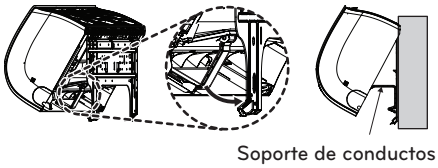

* La placa puede cambiar dependiendo del tipo de modelo.

Conductos

1 Inserte el cable de conexión a través de la parte inferior de la unidad de interior y conecte el cable (puede ver una información más detallada en la sección "Conexión de los cables")

<Para los conductos hacia la izquierda.>

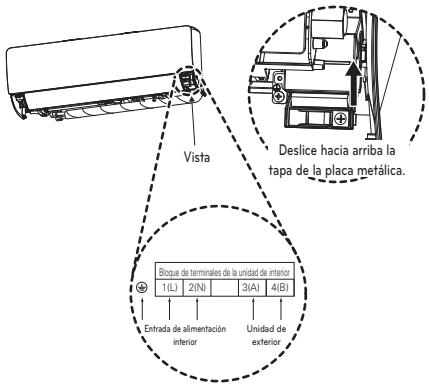

<Para los conductos hacia la derecha.>

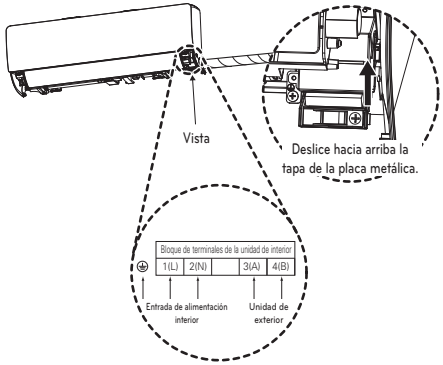

2 Fije el cable en el panel de control con la abrazadera del cable.

3 Encinte los conductos, la manguera de drenaje y el cable de conexión. Asegúrese de que la salida de la manguera de drenaje está situada en la parte inferior del rollo. Si queda en la parte superior podría hacer que el excedente de la bandeja de drenaje entrara en la unidad.

<Para los conductos hacia la izquierda.>

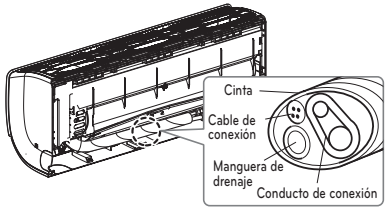

<Para los conductos hacia la derecha.>

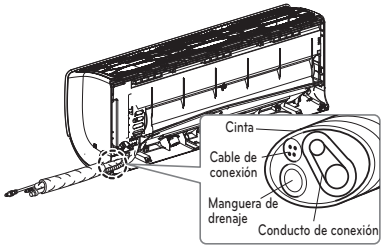

* La placa puede cambiar dependiendo del tipo de modelo.

⚠ PRECAUCIÓN

Si la manguera de drenaje discurre por el interior de la habitación, aísle la manguera con un material aislante* para que el goteo del sudado (condensación) no dañe los muebles o el suelo.

* Es recomendable usar polietileno expandido o un material similar.

Conexión del conducto de instalación y la manguera de drenaje a la unidad de interior

1 Alinee el centro de las conducciones y apriete suficientemente la tuerca de abocinado con la mano.

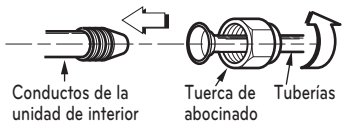

2 Apriete la tuerca de abocinado con una llave.

Diámetro exterior		Torsión
mm	pulg	kgf·m
Ø 6,35	1/4	1,8~2,5
Ø 9,52	3/8	3,4~4,2
Ø 12,7	1/2	5,5~6,5
Ø 15,88	5/8	6,3~8,2
Ø 19,05	3/4	9,9~12,1

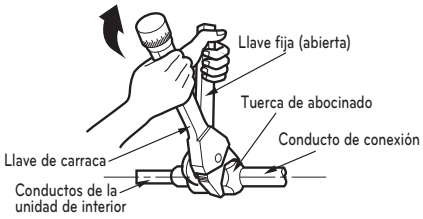

3 Cuando necesite extender la manguera de drenaje de la unidad de interior, monte la manguera de drenaje como se muestra en el diagrama

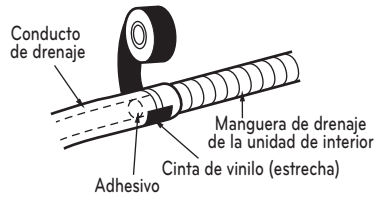

Envuelva el material aislante alrededor de la parte de la conexión

1 Solape el material aislante del conducto de conexión y el material aislante del conducto de la unidad interior. Envuélvalos juntos con cinta de vinilo para que no haya huecos.

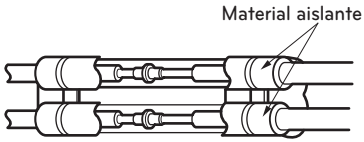

2 Coloque la línea de corte del tubo hacia arriba. Envuelva el área que albergue la sección de conducto trasera con cinta de vinilo.

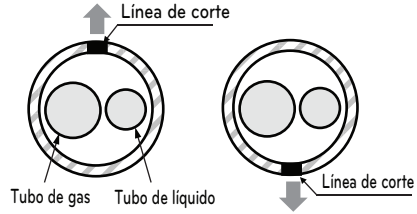

* La línea de corte del tubo debe estar hacia arriba.

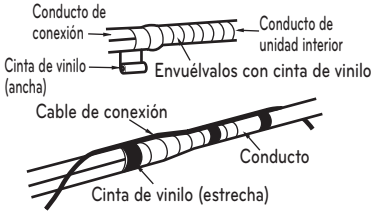

3 Agrupe los conductos y la manguera de drenaje envolviéndolos con cinta americana hasta un grosor suficiente para cubrir la sección de la carcasa de conductos posterior.

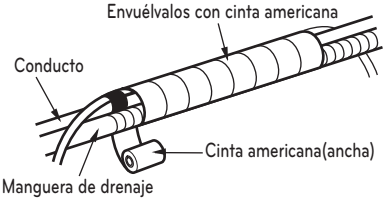

Finalización de la instalación de la unidad de interior

1 Monte el soporte de conductos en la posición original.

2 Asegúrese de que los ganchos están bien asentados en la placa de instalación moviendo la unidad a la derecha e izquierda.

3 Empuje la unidad desde la parte inferior a derecha e izquierda sobre la placa de instalación hasta que los ganchos entren en sus ranuras (escuchará un "clic").

4 Finalice el montaje atornillando la unidad a la placa de instalación usando dos tornillos de tipo "C".
Y monte la cubierta del chasis.

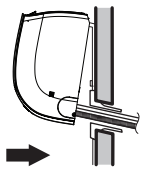

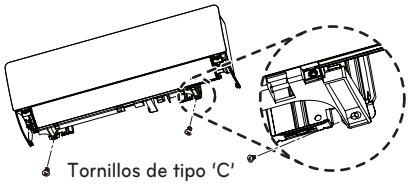

Comprobación del drenaje

Para comprobar el drenaje

1 Vierta un vaso de agua en el evaporador.

2 Asegúrese de que el agua fluye por la manguera de drenaje de la unidad de interior sin fugas y vaya directamente a la salida de drenaje.

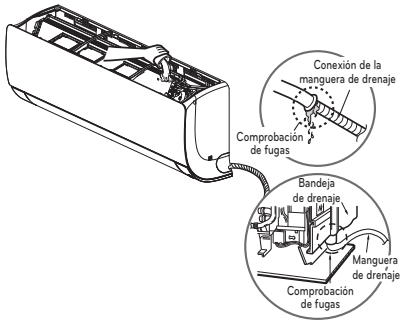

Tubería de drenaje

1 La manguera de drenaje debe quedar hacia abajo para facilitar el flujo de drenaje.

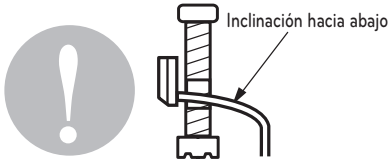

2 No coloque el conducto de drenaje de la forma siguiente.

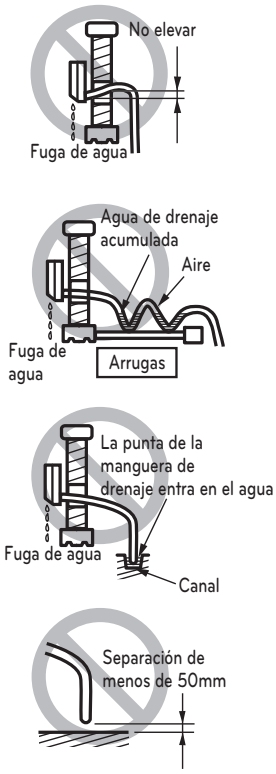

* La placa puede cambiar dependiendo del tipo de modelo.

Manual de la tapa decorativa, montaje y desmontaje del filtro de aire

Desmonte la tapa decorativa

1 Apague el suministro eléctrico y desconecte el cable de alimentación.
2 Tire de la tapa decorativa desde la parte inferior de la unidad interior



3 Retire la tapa decorativa de la unidad interior.

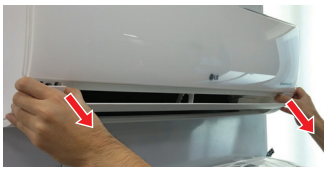

Monte la tapa

1 Apague el suministro eléctrico y desconecte el cable de alimentación.
2 Inserte 3 o 4 ganchos de la tapa decorativa en el espacio de la unidad interior.

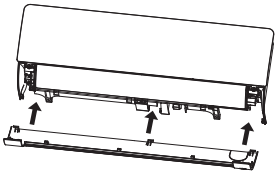



3 Presione los ganchos para montar la tapa decorativa.

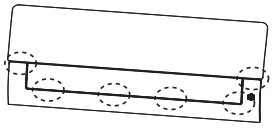

NOTA

El filtro de aire puede romperse si se dobla.

Desmonte el filtro del aire.

1 Apague el suministro eléctrico y desconecte el cable de alimentación.
2 Sujete la pestaña del filtro de aire, levántela ligeramente.



3 Sujete la pestaña del filtro de aire, levántela ligeramente y retírela de la unidad.

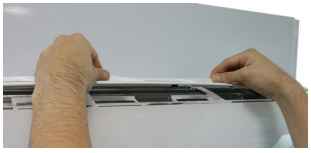

Monte el filtro del aire.

1 Apague el suministro eléctrico y desconecte el cable de alimentación.
2 Inserte los ganchos del filtro de aire en la rejilla frontal.

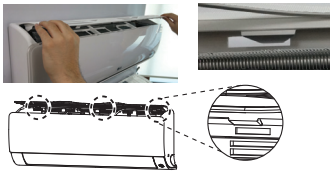

3 Presione los ganchos hacia abajo para montar el filtro de aire.

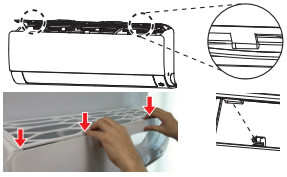

4 Compruebe el correcto montaje del filtro de aire en el lado de la rejilla frontal.



NOTA

Si el filtro de aire no se monta correctamente, puede entrar polvo u otras sustancias en la unidad interior. Si se sitúa en una posición más alta que la unidad interior, podrá montar el filtro de aire fácilmente.

Conexiones eléctricas

- Conecte individualmente los cables a los terminales de la placa de control, según las conexiones de la unidad de exterior.
- Asegúrese de que el color de los cables de la unidad de exterior y el n.º de terminal. coincidan con los de la unidad de interior.

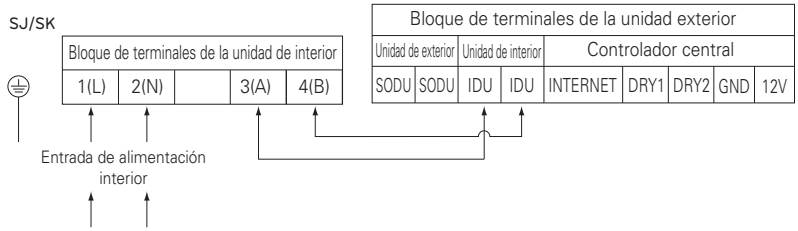

※ Medición de resistencia para evitar conexión de cableado incorrecta.

• Cables de comunicación y alimentación
  1. Cable de comunicación : CVV-SB 1,0~1,5x2C
  2. Cable de alimentación : CV2,5×3C

⚠ PRECAUCIÓN

El cable de conexión conectado a la unidad interior y exterior debe cumplir con las especificaciones siguientes (Este equipo incluirá un juego de cables que cumplen con las regulaciones nacionales)

Si el cable de alimentación está dañado, debe cambiarse por un cable o juego especial del fabricante o su servicio técnico.

⚠ ADVERTENCIA

Asegúrese de que los tornillos del terminal no estén sueltos.

⚠ PRECAUCIÓN

El cable de alimentación conectado a la unidad debería seleccionarse según las siguientes especificaciones.

⚠ PRECAUCIÓN

Asegúrese de probar la línea de alimentación y la línea de comunicación antes de que se aplique alimentación eléctrica.

1) Si se intercambia la conexión del cableado de alimentación eléctrica y la línea de comunicación, el producto se dañara.
2) Método de prueba de confirmación de cableado correcto
   : Mida la resistencia a través del terminal de potencia (L, N).
   «Use un medidor de resistencia eléctrica».
   - Valor de resistencia en conexión normal: 1MΩ o más.
   - Resistencia de cableado incorrecta: 500MΩ o menos.

⚠ PRECAUCIÓN

Tras confirmar el estado anterior, prepare las conexiones de la forma siguiente:

1) Disponga siempre un suministro eléctrico específico para el aire acondicionado. Realice las conexiones según el diagrama de circuitos que se incluye en el interior de la cubierta de la caja de control.
2) Instale un interruptor cortacircuitos entre la fuente de alimentación y la unidad exterior.
3) Los tornillos que unen las conexiones situadas en la carcasa de componentes eléctricos puede soltarse a causa de vibraciones de la unidad durante el transporte. Compruébelos y asegúrese de que están firmemente apretados. (Si se sueltan, puede quemar los cables).
4) Confirme las especificaciones de la fuente de alimentación.
5) Confirme que la capacidad eléctrica sea suficiente.
6) Asegúrese de que se mantiene la tensión inicial a más de un 90% de la tensión nominal marcada en la placa de identificación.
7) Confirme que el grosor del cable es tal y como se indica en las especificaciones de fuente de alimentación. (Observe en particular la relación entre la longitud del cable y el grosor).
8) No instale el cortocircuito de pérdida en un lugar húmedo o mojado.
   El agua o la humedad pueden producir un cortocircuito.
9) Una caída de voltaje puede producir los siguientes problemas.
   - Vibración de un interruptor magnético, daños en el punto de contacto, alteración del funcionamiento normal de un dispositivo de protección de sobrecarga..
   - Energía inadecuada suministrada al compresor.
10) Antes de alimentar eléctricamente la unidad interior, asegúrese de verificar el cableado correcto de las líneas de alimentación y comunicación.

Configuración de interruptor DIP

Unidad Interior

	Función	Descripción	Desactivación	Activación	Predeterminado
SW1	Comunicación	N/D (Por defecto)	-	-	DESACT
SW2	Ciclo	N/D (Por defecto)	-	-	DESACT
SW3	Control de grupo	Selección de maestro o esclavo	Maestro	Slave	DESACT
SW4	Modo de contacto seco	Selección de modo de contacto seco	Control remoto con cable/inalámbrico Selección de modo de funcionamiento manual o automático	Auto (Automático)	DESACT
SW5	Instalación	Funcionamiento continuo del ventilador	Funcionamiento continuo Retirada	-	DESACT
SW6	Conexión de calefactor	N/A	-	-	DESACT
SW7	Conexión de ventilador	Selección de conexión del ventilador	Conexiones Retirada	En funcionamiento	DESACT
	Selección de aletas (Consola)	Selección arriba/debajo de la aleta lateral	Aleta lado arriba + lado abajo	Sólo aleta lado arriba	
	Selección de región	Selección de región tropical	Modelo general	Tropical model	
SW8	Etc.	Repuesto	-	-	DESACT

* La aplicación o no de la función del interruptor DIP de la PCB puede variar en función del modelo.

⚠ PRECAUCIÓN

Para modelos Multi V, los interruptores 1, 2, 6, 8 deben estar desactivados.

Unidad exterior

Si los productos cumplen condiciones específicas, la función "Direccionamiento automático" puede iniciarse automáticamente con la velocidad mejorada girando el interruptor DIP nº3 de la unidad exterior y volviendo a conectar la alimentación eléctrica.

* Condiciones específicas:
- Todos los nombres de las unidades interiores son ARNU****4.
- El número de serie de Multi V super IV (unidades exteriores) es posterior a octubre de 2013.

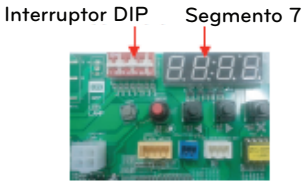

PCB de unidad exterior

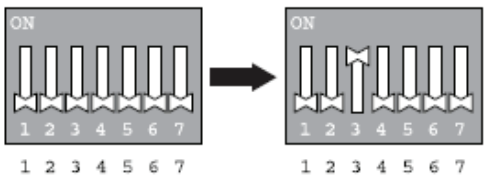

Interruptor de DIP de unidad exterior

Ajuste de control de grupo

Control de grupo 1

■ Control remoto por cable 1 + unidades interiores estándar

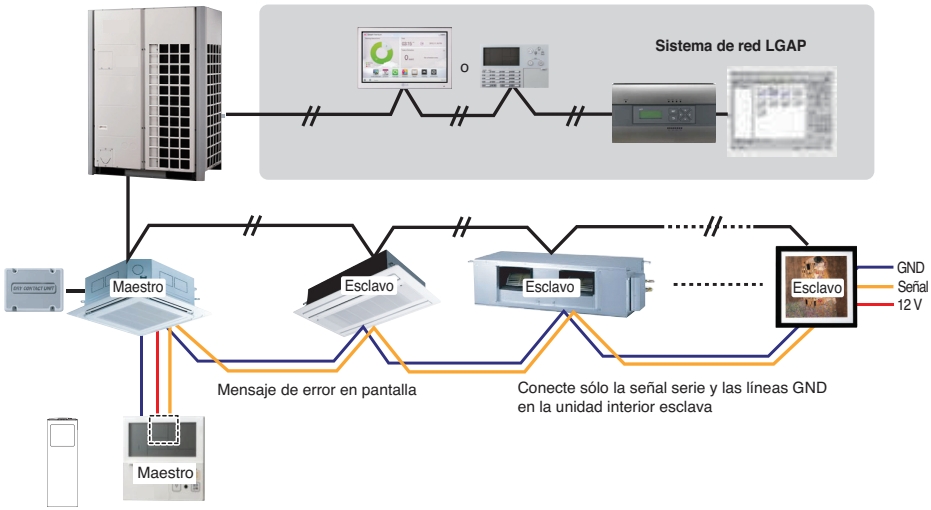

■ Interruptor DIP en PCB (unidades interiores de tipo cassette y conducto)

① Ajuste maestro
- No. 3 Off

② Ajuste esclavo
- No. 3 On

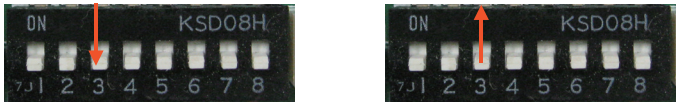

Interruptor DIP unidad interior

Algunos productos no tienen interruptor DIP en el PCB. Es posible poner unidades interiores como maestras o esclavas utilizando el control remoto inalámbrico, en vez del interruptor DIP.

Para más detalles sobre este ajuste, consulte el manual del control remoto inalámbrico.

1. Es posible controlar un máximo de 16 unidades interiores con un control remoto con cable. Ponga una unidad interior como maestra, las otras como esclavas.
2. Se puede conectar cualquier tipo de unidad interior.
3. Se puede una un mando a distancia al mismo tiempo.
4. Se puede conectar con contacto seco y control central al mismo tiempo.
   - La unidad interior maestra se puede reconocer sólo con contacto seco y control central.
5. Si se produce algún error en la unidad interior, se mostrará el error en el control remoto con cable.
   Se pueden controlar las otras unidades interiores, excepto las unidades con errores.

* Se pueden conectar unidades interiores desde febrero de 2009.
* La falta de un ajuste de maestro y esclavo puede ser la causa de fallos de funcionamiento.
* En el caso de control de grupo, se pueden usar las funciones siguientes.
  - Selección de funcionamiento, parada o modo
  - Ajuste de temperatura y comprobación de la temperatura de la habitación
  - Cambio de hora actual
  - Control de caudal de aire (Alto/Medio/Bajo)
  - Ajustes de reserva

  No se pueden usar algunas funciones.

Control de grupo 2

■ Controles remotos por cable + unidades interiores estándar

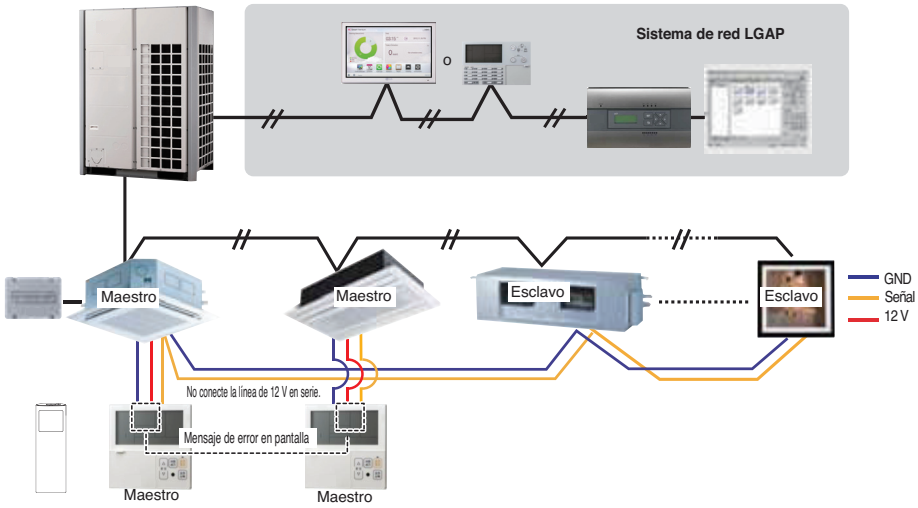

* Se pueden controlar 16 unidades interiores (máx.) con el control remoto maestro con cable.
* Aparte de esto, es el mismo procedimiento aplicado al Control de Grupo 1.

Control de grupo 3

■ Conexión mixta con unidades interiores y unidad de entrada de aire exterior

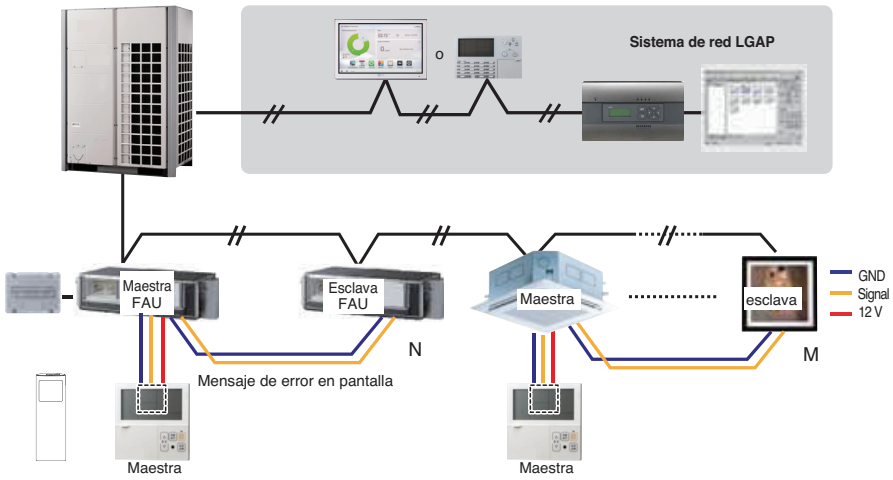

* Si se realiza la conexión con unidad interior estándar y unidad de entrada de aire fresco, separe la unidad de aire fresco con unidades estándar. (N, M ≤ 16) (Porque las temperaturas de configuración son diferentes.)

* Además de esto, es todo como con el Grupo de control 1.



* FAU : Unidad de entrada de aire exterior
Estándar: Unidad interior estándar

2 Control remoto

■ Control remoto por cable 2 + Unidad interior 1

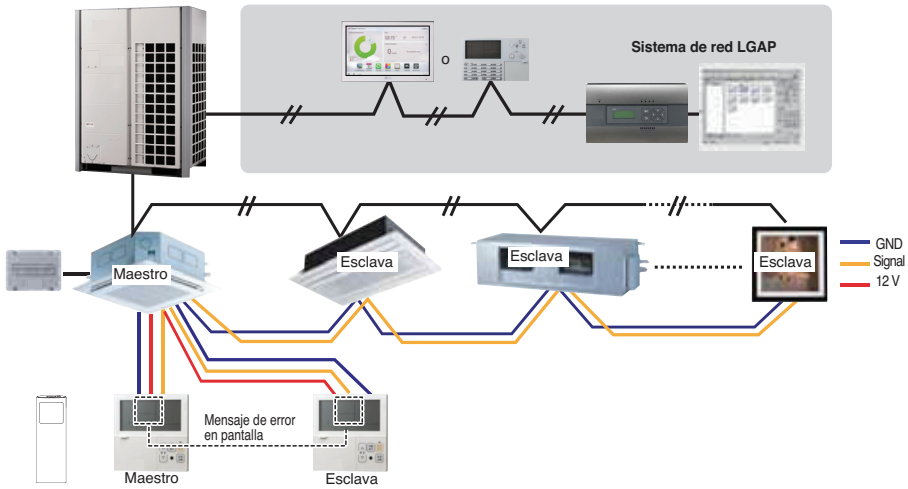

1. Se pueden conectar dos controles remotos (máx.) con una unidad interior.
   Ponga solo una unidad interior como maestra, las otras como esclavas.
   Ponga sólo un control remoto con cable como maestro, y los restantes como esclavos.
2. Se puede conectar cada tipo de unidad interior con dos controles remotos.
3. Se puede una un mando a distancia al mismo tiempo.
4. Se puede conectar con contacto seco y control central al mismo tiempo.
5. Si se produce algún fallo en la unidad interior, se mostrará en el control remoto con cable.
6. No hay límites de funcionamiento de las unidades interiores.

Accesorios para el ajuste de control de grupos

Se puede ajustar el control de grupos con las utilización de los accesorios siguientes.

2 unidades interiores + 1 control remoto por cable	1 unidades interiores + 2 controles remotos por cable
* Cable PZCWRCG3 utilizado para la conexión	* Cable PZCWRC2 utilizado para la conexión
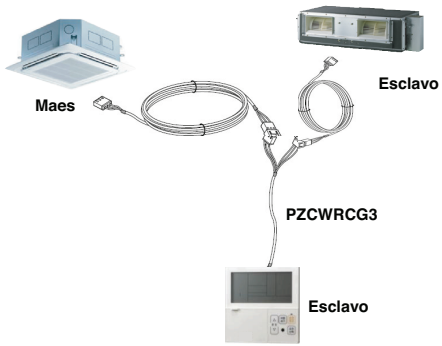	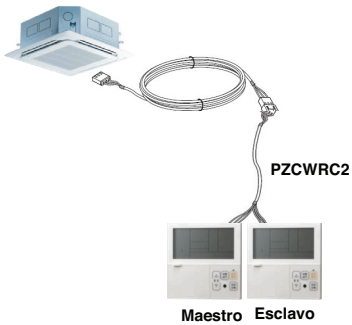

⚠ PRECAUCIÓN

Utilice conductos incombustibles totalmente cerrados si la normativa de construcción local requiere el uso de cable con plenum.

Designación del modelo

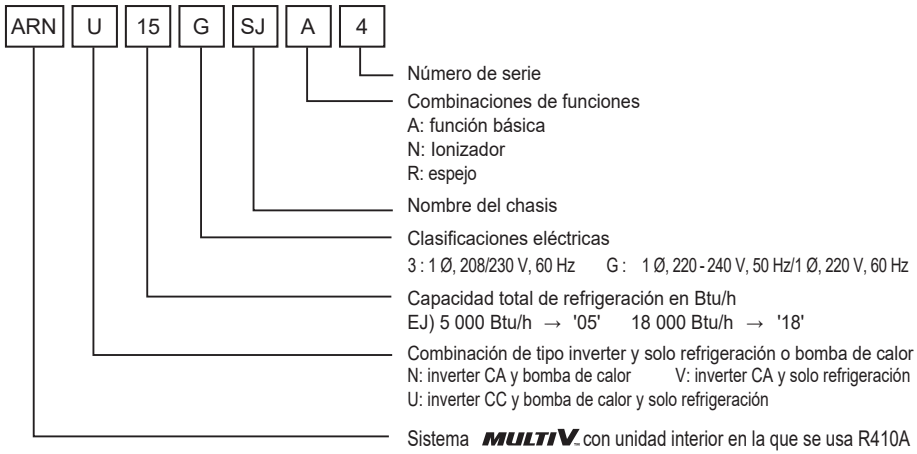

Emisiones de ruido aéreo

La presión sonora de ponderación A emitida por este producto está por debajo de los 70 dB.

** El nivel de ruido puede variar en función del lugar. Las cifras mencionadas corresponden al nivel de emisión, y no son necesariamente niveles de trabajo seguros. A pesar de que existe correlación entre los niveles de emisión y de exposición, esta información no puede utilizarse de modo fiable para determinar si se necesitan o no medidas de precaución adicionales. Entre los factores que tienen influencia sobre el nivel real de exposición del personal se incluyen las características de la sala de trabajo y el resto de fuentes de ruido, como son el número de equipos y procesos adyacentes y el periodo de tiempo durante el que un operador se ha visto expuesto al ruido. Del mismo modo, el nivel de exposición permitido puede variar de un país a otro. Esta información, sin embargo, permitirá al usuario del equipo realizar una mejor evaluación de los peligros y los riesgos.

Concentración limitante

La concentración limitante es el límite de concentración de gas freón en el que pueden tomarse medidas inmediatas sin que se produzcan lesiones en el cuerpo humano cuando se producen fugas de refrigerante en el aire. La concentración limitante se debe describir en la unidad kg/m^3 (peso del gas freón por volumen de aire de la unidad) a efectos de facilitar el cálculo

Concentración limitante: 0,44 kg/m^3 (R410A)

■ **Calcular concentración de refrigerante**

$$\text{Concentración de refrigerante} = \frac{\text{Cantidad total de refrigerante cargado en el depósito de refrigerante (kg)}}{\text{Capacidad de la sala más pequeña en la que se instala la unidad interior (m}^3\text{)}}$$

PORTUGUÊS

MANUAL DE INSTALAÇÃO

AR CONDICIONADO

Leia o manual de instalação na íntegra antes de instalar o produto.
O trabalho de instalação deverá ser executado em conformidade com as normas de instalação nacionais e, apenas, por pessoal autorizado.
Depois de ler este manual de instalação na totalidade, por favor, guarde-o para consultas futuras.

MONTAGEM NA PAREDE

Tradução da instrução original

www.lg.com

Copyright © 2026 LG Electronics Inc. Todos os direitos reservado026s.

DICAS PARA POUPAR ENERGIA

Eis algumas dicas para ajudar a minimizar o consumo de energia ao utilizar o ar condicionado. Pode utilizar o ar condicionado de forma mais eficiente consultando as instruções seguintes:

- Não refrigere excessivamente recintos fechados. Pode ser nocivo para a saúde e consumir mais electricidade.
- Bloqueie a luz solar com persianas ou cortinas durante a utilização do ar condicionado.
- Mantenha as portas e janelas bem fechadas durante a utilização do ar condicionado.
- Ajuste o fluxo de ar de recintos fechados de forma a circular na vertical ou na horizontal.
- Acelere a ventoinha para refrigerar ou aquecer rapidamente o ar de recintos fechados, num curto espaço de tempo.
- Abra regularmente as janelas para ventilação, uma vez que a qualidade do ar em recintos fechados pode deteriorar-se se o ar condicionado for utilizado durante muitas horas.
- Limpe o filtro de ar de 2 em 2 semanas. O pó e as impurezas acumuladas no filtro podem bloquear o fluxo de ar ou enfraquecer as funções de refrigeração/desumidificação.

Para o seu arquivo

Agrafe o recibo a esta página para o caso de precisar de fazer prova da data de aquisição ou para fins de garantia. Anote aqui o número do modelo e o número de série:

Número do modelo: _____

Número de série: _____

Encontra-os num rótulo na parte lateral de cada unidade.

Nome do fornecedor: _____

Data de aquisição:

INSTRUÇÕES DE SEGURANÇA

As seguintes diretrizes de segurança se destinam a prevenir danos ou riscos inesperados provenientes da utilização incorreta ou insegura do produto.
As diretrizes estão divididas em "AVISO" e "CUIDADO", conforme descrito abaixo.

⚠ Este símbolo é exibido para indicar problemas e utilizações que podem apresentar riscos.
Leia atentamente a parte com este símbolo e siga as instruções para evitar riscos.

⚠ AVISO

Indica que o não cumprimento das instruções pode provocar lesões graves ou a morte.

⚠ CUIDADO

Indica que o não cumprimento das instruções pode provocar lesões menores ou danos ao produto.

⚠ AVISO

- A instalação ou reparações realizadas por pessoas não qualificadas podem ser perigosas para si e para terceiros.
- A instalação tem de estar em conformidade com as normas de construção locais.
- A informação contida no manual destina-se a ser utilizada por um técnico de assistência qualificado que conheça os procedimentos de segurança e possua as ferramentas e instrumentos de teste adequados.
- Não ler atentamente este manual e não seguir as instruções nele contidas pode dar origem a avaria do equipamento, danos materiais, ferimentos e/ou morte.

Instalação

- Não utilize um cabo de alimentação, uma ficha ou uma tomada solta danificados.
  - Pode dar origem a um incêndio ou choque eléctrico.

- Para trabalhos eléctricos, contacte o representante, vendedor, um electricista qualificado ou um centro de assistência autorizado.
  - Não desmonte nem repare o produto. Existe risco de incêndio ou choque eléctrico.
- Ligue sempre o produto à terra.
  - Existe risco de incêndio ou choque eléctrico.
- Instale o painel e a cobertura da caixa de comando com segurança.
  - Existe risco de incêndio ou choque eléctrico.
- Instale sempre um circuito dedicado e um disjuntor.
  - A instalação ou existência de ligações eléctricas inadequadas pode provocar incêndios ou choques eléctricos.
- Utilize o disjuntor ou fusível com a classificação correcta.
  - Existe risco de incêndio ou choque eléctrico.
- Não modifique nem prolongue o cabo de alimentação.
  - Existe risco de incêndio ou choque eléctrico.
- Não deixe o ar condicionado funcionar durante um longo período de tempo quando o nível de humidade for muito elevado e houver uma porta ou janela aberta.
  - A humidade pode condensar e molhar ou danificar a mobília.
- Tenha cuidado ao desembalar e instalar o produto.
  - As arestas cortantes podem provocar ferimentos. Tenha especial cuidado com as arestas e aletas do condensador e do evaporador.
- Para questões relacionadas com a instalação, contacte sempre o representante ou um centro de assistência autorizado.
  - Existe risco de incêndio, choque eléctrico, explosão ou ferimentos.
- Não instale o produto num suporte de instalação com defeito.
  - Pode provocar ferimentos, acidentes ou danos no produto.
- Certifique-se de que a área de instalação não se deteriora com o passar do tempo.
  - Se a base cair, o ar condicionado pode cair também, provocando danos materiais, avaria do produto e ferimentos.
- Existe risco de incêndio e explosão.
  - Deve ser utilizado gás inerte (azoto) ao verificar quanto a fugas na canalização, limpar ou reparar condutas, etc. Se utilizar gases combustíveis, incluindo oxigénio, o produto incorre em risco de incêndio e explosão.

- Utilize uma bomba de vácuo ou gás inerte (azoto) ao verificar quanto a fugas ou ao realizar purgas de ar. Não comprima ar nem oxigénio e não utilize gases inflamáveis. Pode provocar um incêndio ou uma explosão.
  - Existe risco de morte, ferimentos ou explosão.
- Não ligue o disjuntor ou a energia nas casos em que o painel frontal, o armário eléctrico, a tampa superior ou a tampa da caixa de controlo tenham sido removidas ou estejam abertas.
  - Caso contrário, poderá ocorrer incêndio, choque eléctrico, explosão ou morte.
- O aparelho deve ser instalado em conformidade com os regulamentos de instalação elétrica nacionais.

Funcionamento

- Não guarde nem utilize gases inflamáveis ou combustíveis junto do produto.
  - Existe risco de incêndio ou avaria do produto.

⚠ CUIDADO

Instalação

- Verifique sempre se existem fugas de gás (líquido de refrigeração) após a instalação ou reparação do produto.
  - Níveis baixos de líquido de refrigeração podem dar origem a avaria do produto.
- Instale a mangueira de drenagem para garantir que a água é adequadamente escoada.
  - Uma má ligação pode causar fugas de água.
- Mantenha o nivelamento, mesmo durante a instalação do produto.
  - Para evitar vibração ou fugas de água.
- Não instale o produto em locais onde o ruído ou o ar quente da unidade exterior possam prejudicar os vizinhos.
  - Pode constituir um problema para os seus vizinhos.
- Recorra a duas ou mais pessoas para levantar e transportar o produto.
  - Evite ferimentos.
- Não instale o produto em locais em que fique directamente exposto a ventos marinhos (pulverização salina).
  - Pode causar corrosão do produto. A corrosão, especialmente nas aletas do condensador e do evaporador, pode provocar avaria ou mau funcionamento do produto.
- Não instale a unidade em atmosferas potencialmente explosivas.
- Têm de ser incorporados meios de desativação na cablagem fixa em conformidade com as regras de cablagem.
- Se o cabo de alimentação estiver danificado, deve ser substituído pelo fabricante, o seu agente de serviço ou pessoas de qualificação semelhante, de forma a evitar acidentes.

ÍNDICE

2 DICAS PARA POUPAR ENERGIA
3 INSTRUÇÕES DE SEGURANÇA
7 PEÇAS PARA INSTALAÇÃO
7 FERRAMENTAS DE INSTALAÇÃO
8 MAPA DE INSTALAÇÃO
9 INSTALAÇÃO
9 Escolher o melhor lugar
9 Placa de instalação
10 Fazer um furo na parede
10 Trabalho de alargamento
11 Ligar a tubagem
15 Verificar a drenagem
17 Manual do elemento decorativo, Montagem e desmontagem do filtro de ar
18 Ligação das cablagens
20 Configuração do DIP Switch
21 Configuração de Controlo de Grupo
26 Designação do modelo
26 Emissão de ruído aéreo
26 Concentração limite

PEÇAS PARA INSTALAÇÃO

Name	Quantity	Shape
Placa de instalação	1 EA	 SJ SK
Mangueira de drenagem	1 EA	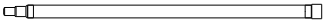
Parafuso tipo "A"	5 EA	
Parafuso tipo "C"	2 EA	
Parafuso de madeira tipo	2 EA	
Fita de tecido	1 EA	

A fita de tecido não se encontra fixa ao produto.

FERRAMENTAS DE INSTALAÇÃO

Figura	Nome	Figura	Nome
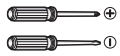	Chave de parafusos		Multímetro
	Berbequim		Chave sextavada
	Fita métrica, Navalha	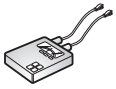	Amperímetro
	Broca helicoidal de alargamento		Detector de fugas de gás
	Chave inglesa	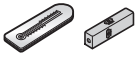	Termómetro, Nível
	Chave dinamométrica		Conjunto de ferramentas de alargamento

MAPA DE INSTALAÇÃO

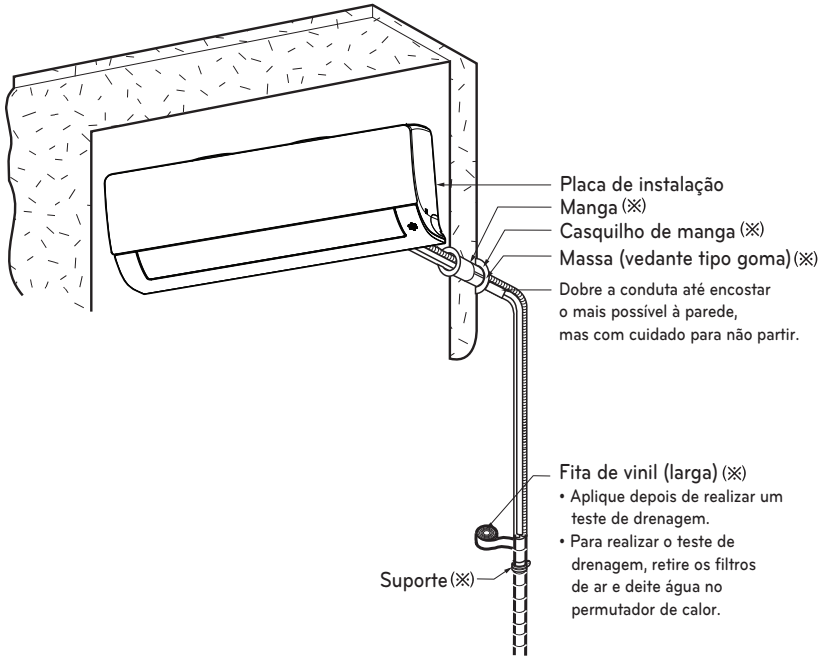

* As características podem variar dependendo do tipo de modelo.

OBSERVAÇÃO

• Deve adquirir as peças para instalação.

INSTALAÇÃO

Escolher o melhor lugar

- Não deve haver calor ou vapor perto da unidade.
- Escolha um lugar onde não existam objectos em volta da unidade.
- Certifique-se de que a drenagem da condensação pode ser convenientemente encaminhada.
- Não instale perto de ombreiras de portas.
- Certifique-se de que o espaço entre a parede e o lado esquerdo (ou direito) da unidade é superior a 100 mm. A unidade deve ser instalada o mais alto possível na parede, a um espaço mínimo de 200 mm do tecto.
- Utilize um detector de metais para localizar pernos e assim evitar danos desnecessários na parede.

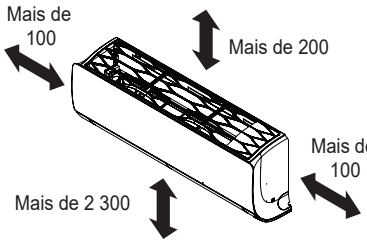

(Unidade: mm)

* As características podem variar dependendo do tipo de modelo.

⚠ ATENÇÃO

Instale a unidade interior na parede, num local onde a altura a partir do chão seja superior a 2 300 mm.

Não use pregos e/ou parafusos para anexar unidades internas a gesso cartonado, placas de gesso, estuque, ladrilhos, compensado ou tipos de materiais semelhantes sem as fixações adequadas. As unidades internas devem ser montadas e fixadas de forma correta e segura, ou danos e/ou ferimentos podem resultar de uma instalação incorreta.

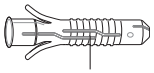

Fixação

Fixação	Parafuso
mm	mm
6 x 30	4 x 50

Placa de instalação

A parede que escolher deverá ser suficientemente forte e resistente para evitar vibrações.

1 Monte a placa de instalação na parece com a ajuda de parafusos tipo "A". Se colocar a unidade numa parede de betão, recorra a parafusos de ancoragem.
- Monte a placa de instalação horizontalmente alinhando a linha central com a ajuda de uma ferramenta de nível.

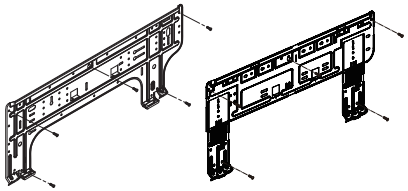

* A funcionalidade pode ser alterada consoante o tipo de modelo.

2 Meça a parede e marque a linha central. É importante ter cuidado também ao escolher o local para a placa de instalação. Geralmente, o percurso das cablagens eléctricas até às tomadas faz-se através das paredes. A perfuração da parede para as ligações das condutas deve ser realizada em segurança.

Chassis SJ

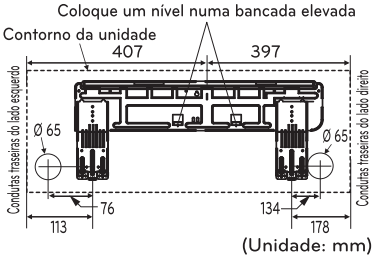

(Unidade: mm)

Chassis SK

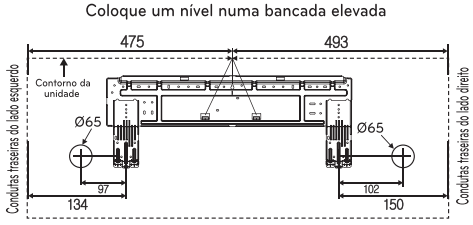

(Unidade: mm)

* As características podem variar dependendo do tipo de modelo.

Fazer um furo na parede

- Faça o furo para as condutas com uma broca helicoidal de alargamento de Ø 65 mm. Faça o furo para as condutas à direita ou à esquerda, ligeiramente inclinado para o lado exterior.

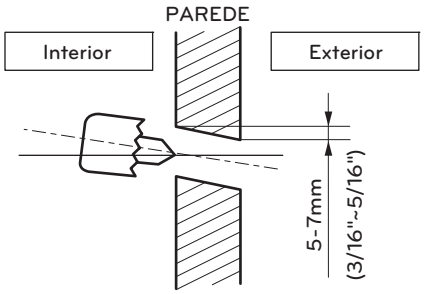

Trabalho de alargamento

A principal causa de fugas de gás é um trabalho de alargamento defeituoso. Realize correctamente o trabalho de alargamento através do seguinte procedimento.

Corte as condutas e o cabo

1 Utilize os acessórios do kit de condutas ou as condutas adquiridas localmente.
2 Meça a distância entre a unidade interior e a unidade exterior.
3 Corte as condutas de modo a ficarem um pouco mais longas do que a distância medida.
4 Corte o cabo de modo a ficar com mais 1,5 m de comprimento do que as condutas.

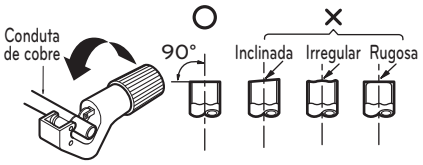

Remoção de rebarbas

1. Remova todas as rebarbas do corte transversal da(o) conduta/tubo.
2. Ao remover rebarbas, vire a extremidade do(a) tubo/conduta de cobre para baixo. Deve alterar a localização durante a remoção de rebarbas para evitar que estas caiam nas tubagens.



Colocar a porca

- Retire as porcas de alargamento fixas à unidade interior e à unidade exterior e coloque-as na(o) conduta/tubo depois de concluir a remoção de rebarbas. (não é possível colocá-las depois de concluir o trabalho de alargamento)

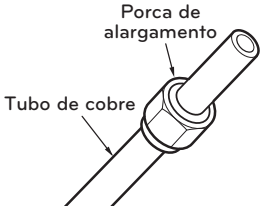

Trabalho de alargamento

1 Segure a conduta de cobre com firmeza numa barra com a dimensão apresentada na tabela seguinte.
2 Realize o trabalho de alargamento com a ferramenta própria.

Diâmetro da tubulação polegadas (mm)	Polegada (mm)	
	Tipo porca-borboleta	Tipo de aclopamento
Ø 1/4 (Ø 6,35)	0,04~0,05(1,1~1,3)	0~0,02 (0~0,5)
Ø 3/8 (Ø 9,52)	0,06~0,07(1,5~1,7)	
Ø 1/2 (Ø 12,7)	0,06~0,07(1,6~1,8)	
Ø 5/8 (Ø 15,88)	0,06~0,07(1,6~1,8)	
Ø 3/4 (Ø 19,05)	0,07~0,08(1,9~2,1)	

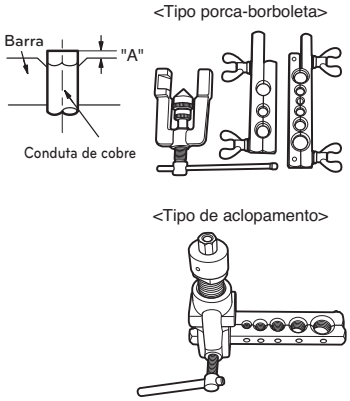

Verificar

1 Compare o trabalho de alargamento com a figura.
2 Se uma secção alargada apresentar defeito, corte-a e realize novamente o trabalho de alargamento.

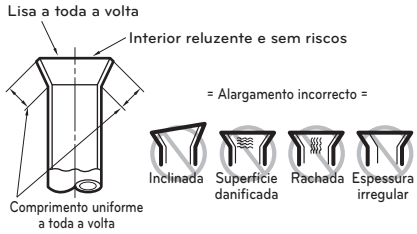

Ligar a tubagem

1 Puxe a tampa da rosca na parte inferior da unidade de interior. Puxe a tampa ① → ②.
2 Remova a tampa da unidade de interior.

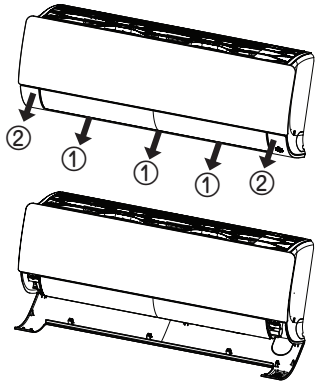

3 Puxe o suporte da tubagem para trás.
4 Retire a cobertura da porta da conduta e posicione a tubagem.

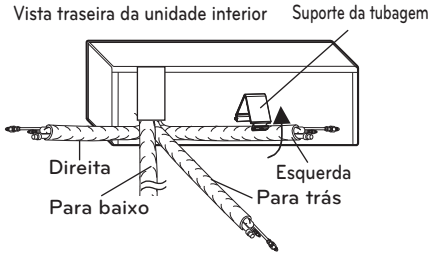

* As características podem variar dependendo do tipo de modelo.

Instalação da tampa do chassis

1 Insira com precisão os 3 ganchos da tampa do chassis dentro da ranhura do chassis.

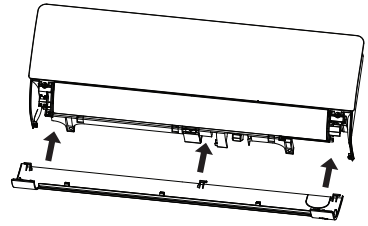

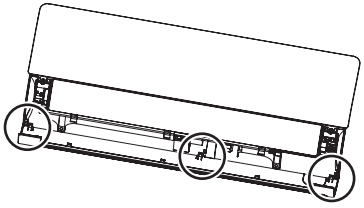

2 Empurre os ganchos para montar a tampa do chassis.
Empurre a tampa do chassis ① → ②.

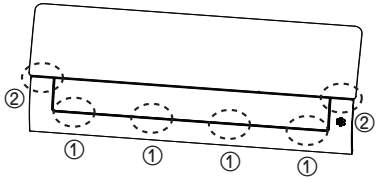

Bom exemplo

- Faça pressão na cobertura da tubagem e desenrole o tubo lentamente para baixo. Em seguida, dobre lentamente para o lado esquerdo.

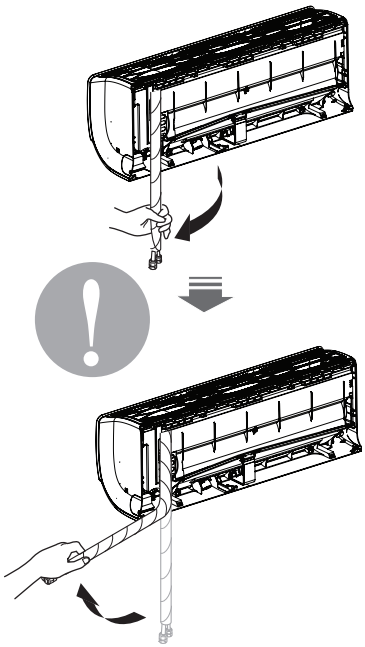

* As características podem variar dependendo do tipo de modelo.

Mau exemplo

- Dobrar directamente da direita para a esquerda pode causar danos na tubagem.

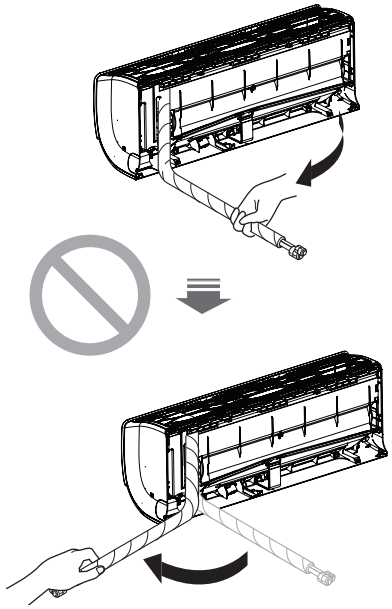

* As características podem variar dependendo do tipo de modelo.

⚠ CUIDADO

Informação para instalação. Para instalação correcta das condutas. Siga as instruções supracitadas.

Instalação da unidade interior

1 Prenda a unidade interior à parte superior do placa de instalação. (prenda os três ganchos na parte de cima da unidade interior à aresta superior da placa de instalação) Certifique-se de que os ganchos se encontram correctamente posicionados na placa de instalação movendo-a para a esquerda e para a direita.

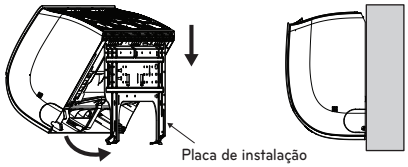

2 Solte o suporte da tubagem do chassis e monte entre o chassis e a placa de instalação para separar a parte de baixo da unidade interior da parede.

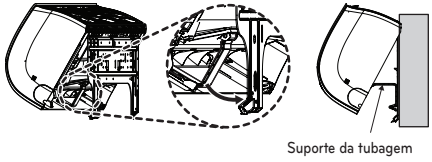

* As características podem variar dependendo do tipo de modelo.

Condutas

1 Introduza o cabo de ligação através da parte de baixo da unidade interior e ligue-o. (Pode ver o conteúdo detalhado na secção "Ligar os cabos")

<Condutas do lado esquerdo>

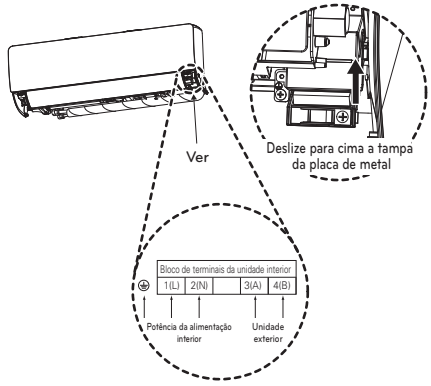

<Condutas do lado direito>

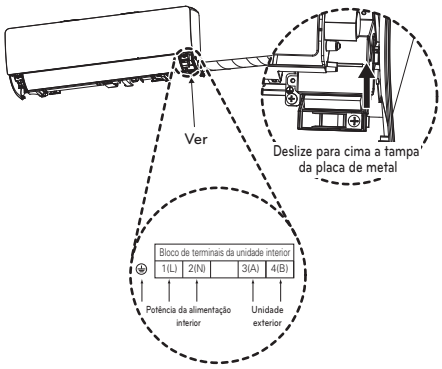

2 Fixe o cabo ao painel de controlo com o retentor de cabos.

3 Una a conduta, a mangueira de drenagem e o cabo de ligação com fita. Certifique-se de que a mangueira de drenagem fica na parte inferior do feixe. Se ficar na parte superior, o reservatório de drenagem pode transbordar para o interior da unidade.

<Condutas do lado esquerdo>

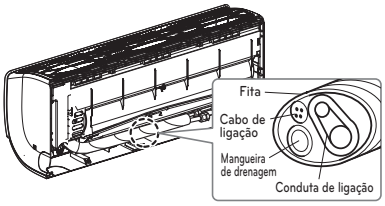

<Condutas do lado direito>

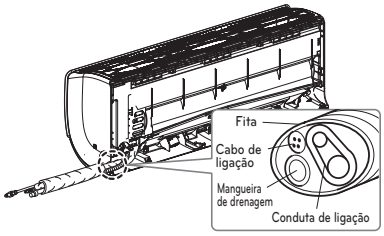

* As características podem variar dependendo do tipo de modelo.

⚠ CUIDADO

Se o percurso da mangueira de drenagem atravessar a divisão, utilize material isolante* na mangueira para que as gotículas de condensação não danifiquem a mobília ou o chão.

* Recomenda-se a utilização de polietileno ou um material equivalente.

Ligar a conduta de instalação e a mangueira de drenagem à unidade interior.

1 Alinhe o centro das condutas e, manualmente, aperte a porca de alargamento o suficiente.

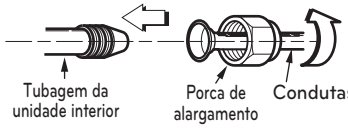

2 Aperte a porca de alargamento com uma chave inglesa

Diâmetro exterior		Binário
mm	polegadas	kgf·m
Ø6,35	1/4	1,8~2,5
Ø9,52	3/8	3,4~4,2
Ø12,7	1/2	5,5~6,5
Ø15,88	5/8	6,3~8,2
Ø19,05	3/4	9,9~12,1

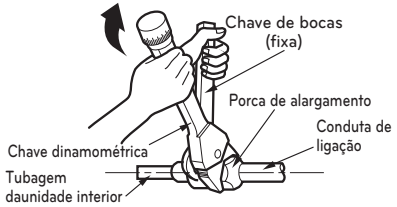

3. Quando necessário para estender a mangueira de drenagem da unidade interior, monte a conduta de drenagem como se vê na figura.

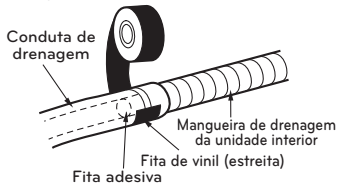

Envolva a parte de ligação com o material isolante.

1 Sobreponha o material isolante da conduta de ligação e o material isolante da conduta da unidade interior. Una-os com fita de vinil para que não haja lacuna.

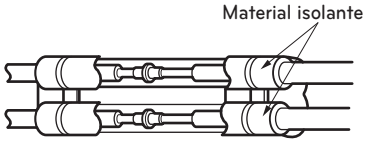

2 Coloque a linha de corte da tubagem virada para cima. Envolva a área que aloja a caixa das condutas traseiras com fita de vinil.

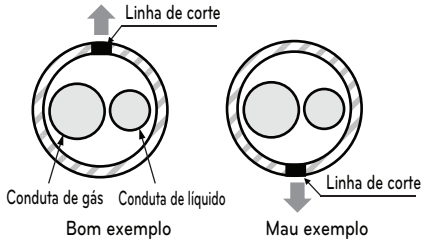

* A linha de corte da tubagem tem de ficar virada para cima.

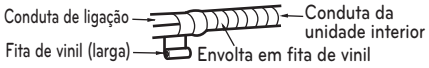



3 Una as condutas e a mangueira de drenagem envolvendo-as em fita de tecidosuficiente para cobrir a parte a introduzir na caixa das condutas traseiras.

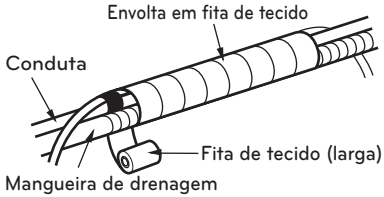

Concluir a instalação da unidade interior

1 Monte o suporte da tubagem na posição original.

2 Certifique-se de que os ganchos se encontram correctamente posicionados na placa de instalação movendo-a para a esquerda e para a direita.

3 Comprima os lados esquerdo e direito da parte de baixo da unidade contra a placa de instalação até os ganchos engatarem nas respectivas ranhuras (ouve-se um estalido).

4 Conclua a montagem unindo a unidade à placa de instalação com dois parafusos tipo "C". Monte a tampa do chassis.

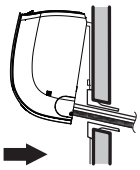

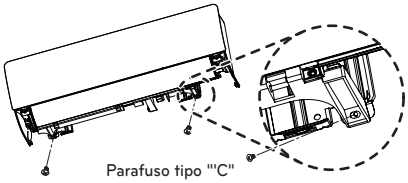

Verificar a drenagem

Para verificar a drenagem.

1 Deite um copo de água no evaporador.

2 Certifique-se de que a água circula pela mangueira de drenagem da unidade interior sem que haja fugas, e que sai pelo sítio certo.

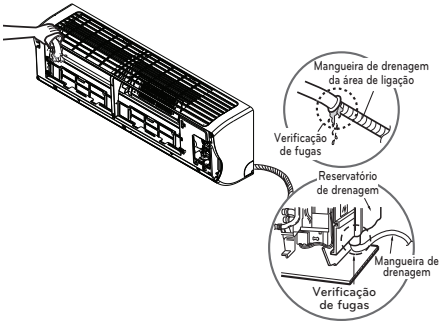

Condutas de drenagem

1 A mangueira de drenagem deve estar virada para baixo para um fácil escoamento.

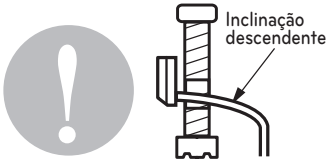

2 Não faça o seguinte às condutas de drenagem.

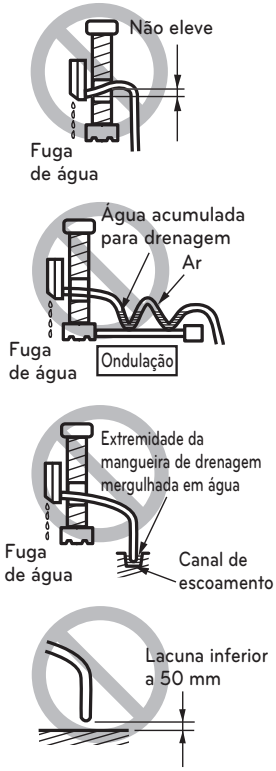

* As características podem variar dependendo do tipo de modelo.

Manual do elemento decorativo, Montagem e desmontagem do filtro de ar

Desinstalação do elemento decorativo

1 Desligue a alimentação e desconecte o cabo de alimentação da tomada.
2 Puxe o elemento decorativo na parte inferior da unidade de interior.



3 Remova o elemento decorativo da unidade de interior.

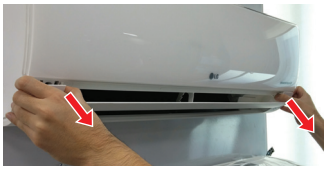

Instale o elemento decorativo

1 Desligue a alimentação e desconecte o cabo de alimentação da tomada.
2 Insira com precisão os 3 ou 4 ganchos do elemento decorativo dentro da ranhura da unidade de interior.

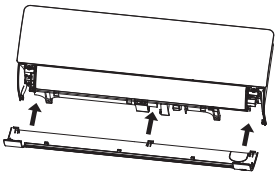



3 Empurre os recantos para montar o elemento decorativo.

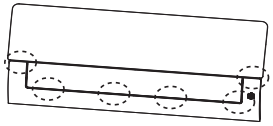

OBSERVAÇÃO

O filtro de ar pode partir-se ao ser dobrado.

Desmonte o filtro de ar

1 Desligue a alimentação e desconecte o cabo de alimentação da tomada.
2 Segure no botão do filtro de ar. Levante-o ligeiramente.



3 Segure no botão do filtro de ar, levante-o ligeiramente e remova-o da unidade.

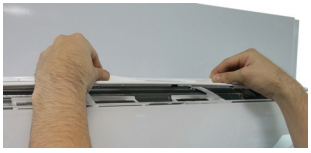

Instale o filtro de ar.

1 Desligue a alimentação e desconecte o cabo de alimentação da tomada.
2 Insira os ganchos do filtro de ar na grelha frontal.

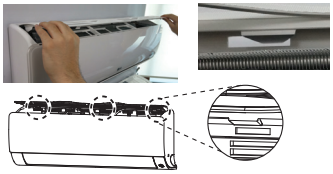

3 Faça pressão sobre os ganchos para instalar o filtro de ar.

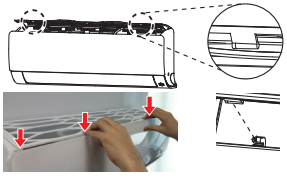

4 Verifique a lateral da grelha frontal para o filtro de ar ser montado corretamente.



OBSERVAÇÃO

Quando o filtro de ar não está devidamente montado, pó e outras substâncias podem entrar na unidade de interior. Uma observação da unidade interior, vista de cima, permite uma montagem mais fácil do filtro de ar.

Ligação das cablagens

- Ligue as cablagens individualmente aos terminais no painel de controlo, de acordo com a ligação da unidade exterior.
- Certifique-se de que a cor das cablagens da unidade exterior e o n.º do terminal são os mesmos que na unidade interior.

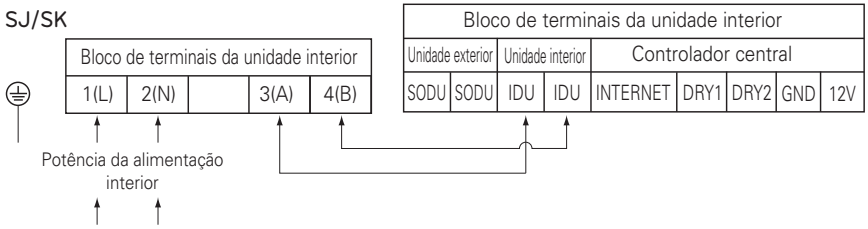

※ Posição para medição da resistência no caso de ligações erradas

• Cabo de comunicação e alimentação
  1. Cabo de comunicação : CVV-SB 1,0 ~ 1,5x2C
  2. Cabo de alimentação : CV2,5×3C

⚠ CUIDADO

O cabo de ligação ligado à unidade de interior e de exterior deve cumprir com as seguintes especificações. (Este equipamento será fornecido com um conjunto de cabos, respeitando a norma nacional)

Se o cabo de alimentação estiver danificado, este deve ser substituído por um cabo especial ou por montagem disponível do fabricante através do seu agente de assistência.

⚠ AVISO

Certifique-se de que os parafusos dos terminais não estão mal apertados.

⚠ CUIDADO

O cabo de alimentação ligado à unidade deve ser escolhido de acordo com as seguintes especificações.

⚠ CUIDADO

Verifique a linha de comando e de alimentação antes de realizar as ligações;

1) Se a linha de comando e de alimentação forem trocadas, o produto será danidicado.
2) Método de verificação de ligação errada
   : Meça a resistência entre od terminais de Alimentação utilizando um equipamento de medida.
   - Resistência eléctrica numa ligação normal: 1MΩ ou mais;
   - Resistência eléctrica numa ligação errada: 500 MΩ ou menos.

⚠ CUIDADO

Após confirmação das condições supracitadas, prepare as cablagens da seguinte forma:

1) Nunca deixe de ter uma fonte de alimentação independente para o ar condicionado. Quanto ao método de ligação das cablagens, siga o diagrama de circuitos colado na parte interior da tampa da caixa de controlo.
2) Disponibilize um interruptor de disjuntor entre a fonte de alimentação e a unidade.
3) É provável que as vibrações sofridas pela unidade durante o transporte soltem os parafusos que fixam as cablagens na caixa das instalações eléctricas. Verifique-os e certifique-se de que estão todos bem apertados. (Se estiverem soltos, as cablagens podem queimar).
4) Confirme a especificação para a fonte de alimentação.
5) Confirme se a capacidade eléctrica é suficiente.
6) Certifique-se de que a tensão de arranque é mantida a mais de 90 por cento da tensão nominal marcada na placa de identificação.
7) Confirme se a espessura do cabo está de acordo com as especificações das fontes de alimentação. (Tenha especial atenção à relação entre o comprimento e a espessura do cabo.)
8) Não instale o disjuntor de fuga num local molhado ou húmido. A água ou humidade podem provocar um curto-circuito.
9) Uma queda de tensão daria origem aos seguintes problemas.
   - Vibração dos interruptores magnéticos, danos no ponto de contacto do mesmo, fusíveis partidos, perturbações do funcionamento normal de dispositivos de protecção contra sobrecarga.
   - O compressor não recebe a alimentação de arranque correcta.
10) Antes de alimentar a unidade interior confirme se não tem as ligações trocadas entre alimentação e comunicação.

Configuração do DIP Switch

Unidade interior

	Função	Descrição	Definições Desligadas	Definições Ligadas	Padrão
SW1	Comunicação	N/A (Padrão)	-	-	Off
SW2	Ciclo	N/A (Padrão)	-	-	Off
SW3	Grupo de controlo	Selecção do Principal e Secundário	Principal	Secundário	Off
SW4	Modo de Contacto Seco	Selecção do Modo de Contacto Seco	Selecção do controlo remoto com/sem fios no modo de utilização Manual ou Automático	Auto	Off
SW5	Instalação	Ventilação Contínua	Operação de Remoção Contínua	-	Off
SW6	Ligação de aquecimento	N/A	-	-	Off
SW7	Ligação do Ventilador	Selecção da Ligação do Ventilador	Remoção das Ligações	em Funcionamento	Off
	Selecção de ventoinha (Consola)	Selecção da direcção da Ventoinha para cima/baixo	Ventoinha superior + Ventoinha inferior	Apenas Ventoinha Superior	
	Selecção da Região	Selecção de região tropical	Modelo Geral	Modelo Tropical	
SW8	Etc.	Peças sobresselentes	-	-	Off

* Consoante o modelo, a função do interruptor DIP pode ou não ser aplicada.

⚠ CUIDADO

Nos Modelos Multi V, o Comutador DIP 1, 2, 6, 8 devem estar DESLIGADOS.

Unidade Externa

Caso os produtos satisfaçam as condições específicas, a função "Endereçamento Automático" pode iniciar automaticamente com a velocidade melhorada, ao ligar o interruptor DIP # 3 da unidade de exterior e ao reiniciar a alimentação.

* Condições específicas:
  - Todos os nomes das unidades de interior são ARNU****4.
  - O número de série do Multi V super IV (unidades de exterior) após Outubro de 2013.

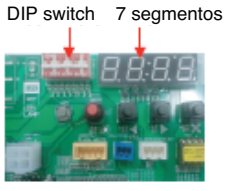

PCI da unidade de exterior

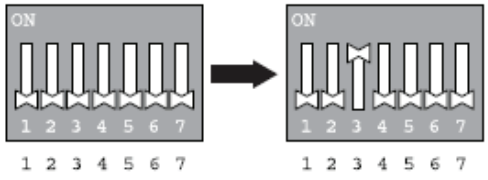

Interruptor DIP da unidade de exterior

Configuração de Controlo de Grupo

Controlo de grupo 1

■ Controlo remoto com fios 1 + unidades interiores

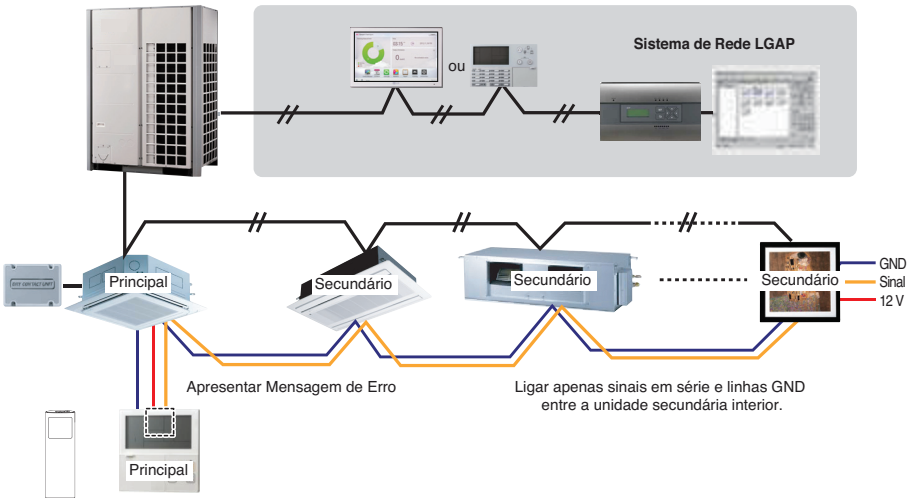

■ DIP Switch no PCB (Unidades interiores de tipo Cassete e de Conduta)

① Configuração Principal
- Nr. 3 Desligado

② Configuração Secundária
- Nr. 3 Ligado

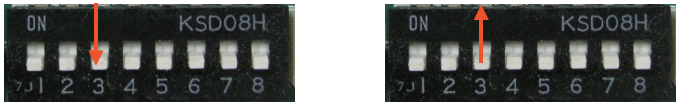

Interruptor DIP da unidade de interior

Alguns produtos não possuem interruptor DIP na PCI. É possível configurar as unidades de interior para Principal ou Secundário ao utilizar o aparelho de controlo remoto sem fios em vez do interruptor DIP. Para os detalhes da configuração, por favor consulte o manual do controlo remoto wireless.

1. É possível ligar até 32 unidades interiores (Max) por cada controlo remoto com fios.
   Defina apenas uma unidade interior como Principal e as restantes como secundárias.
2. É possível ligar todo o tipo de unidades interiores.
3. É possível utilizar controlo remoto sem fios simultaneamente
4. É possível ligar o Contacto Seco e o Controlador Central em simultâneo.
   - A unidade Principal interior consegue reconhecer apenas o Contacto Seco e o Controlador central.
5. Caso aconteça algum erro na unidade de interior, o código de erro é exibido no controlo remoto com fios.
   É possível controlar as outras unidades de interior exceto as unidades com erro.

* É possível conectar unidades interiores desde Feb. 2009.
* Pode ser a causa de avarias quando não estão definidas as opções principal e secundário.
* No caso de Controlo de Grupo, é possível o uso das seguintes funções:
  - Seleção da operação, paragem ou modo.
  - Configuração de temperatura e verificação da temperatura ambiente.
  - Alteração da hora atual
  - Controlo da taxa de fluxo (Alta / Média / Baixa)
  - Configurações de marcação.

  Não é possível utilizar algumas funções.

Controlo de grupo 2

■ Controlos remoto com fios + Unidades interiores

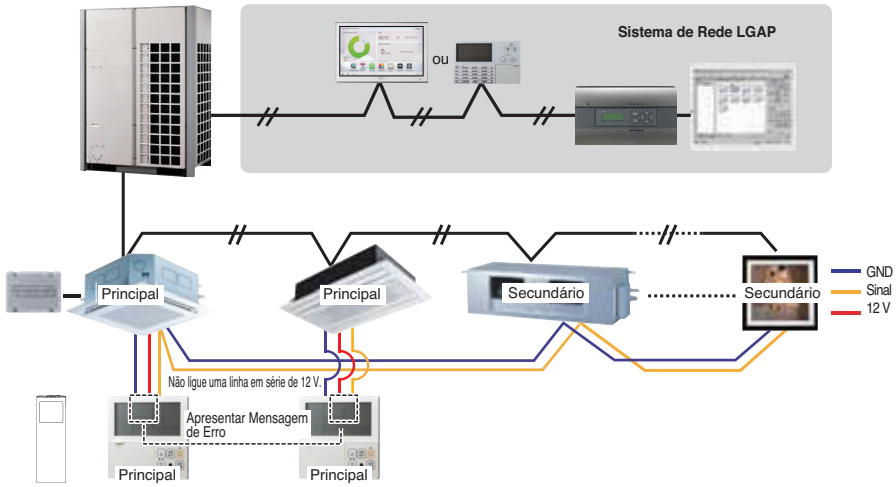

* É possivel controlar 16 unidades de interior (Max) com o controlo remoto com fios principal.
* Com exceção desses, o mesmo ocorre com o Controlo de Grupo 1.

Controlo de grupo 3

■ Conexão misturada entre unidades interiores e Unidades de Fornecimento de Ar Fresco

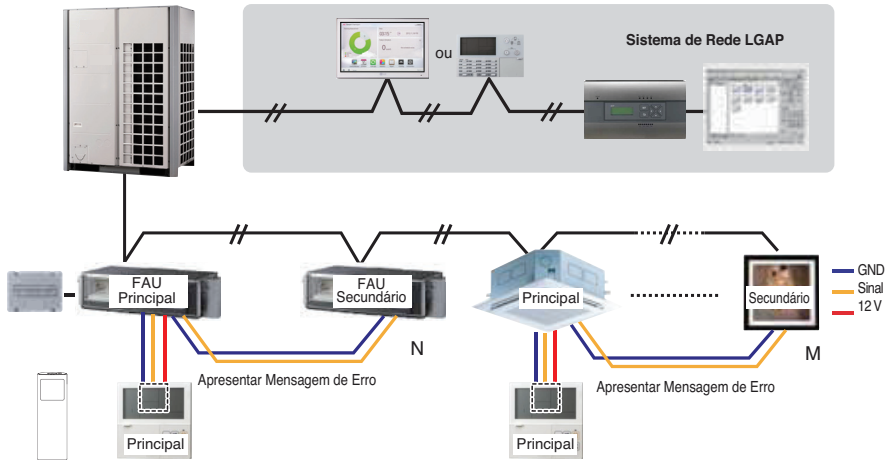

* Caso efectue a conexão de unidades interiores standard e Unidades de Fornecimento de Ar Fresco, Separe as mesmas com unidades standard. (N, M ≤ 16) (Devido às diferentes configurações de temperatura.)

* Caso contrario, é o mesmo controlo de Grupo 1

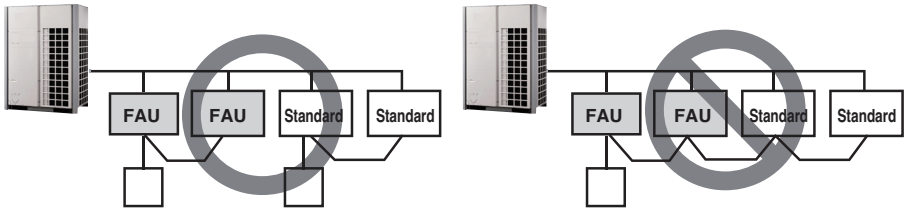

* FAU : Unidade de Fornecimento de Ar Fresco
Standard: Unidade Interior Standard

2 Controlo Remoto

■ Controlo remoto com fios 2 + Unidade interior 1

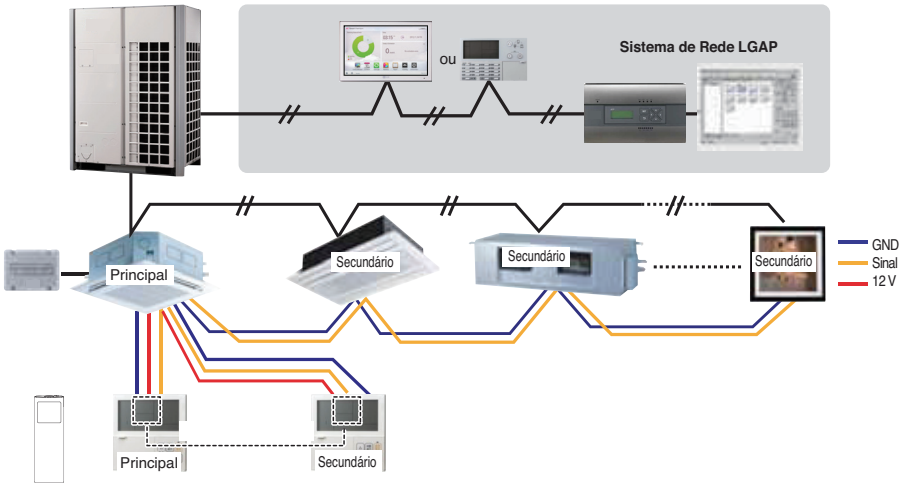

1. É possível ligar dois controlos remoto com fios (Max) numa unidade interior.
   Configure apenas uma unidade de interior como Principal, configurando as outras como Secundário.
   Configure apenas um controlo remoto com fios como Principal, configurando os outros como Secundário.
2. Pode ligar dois controlos remotos em todas as unidades interiores.
3. É possível utilizar o controlo remoto sem fios em simultâneo
4. É possível ligar o Contacto Seco e o Controlador Central em simultâneo
5. Caso ocorra algum erro na unidade de interior, o código de erro é exibido no controlo remoto com fios.
6. Não existem limites na função da unidade interior.

Acessórios para configurações de controlo em grupo

É Possível configurar um controlo em grupo utilizando os seguintes acessórios.

Unidade interior 2 EA + Controlo remoto com fios 1 EA	Unidade interior 1 EA + Controlo remoto com fios 2 EA
* PZCWRCG3 cable used for connection 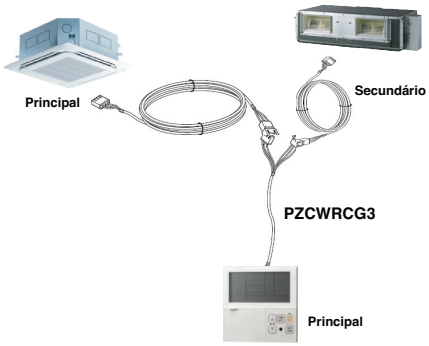	* PZCWRC2 cable used for connection 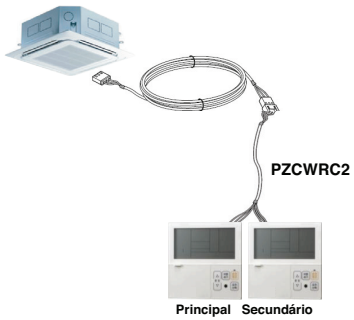

⚠ CUIDADO

- Utilize um condutor não combustivel no caso do código local de construção requerer a utilização de cabo pleno.

Designação do modelo

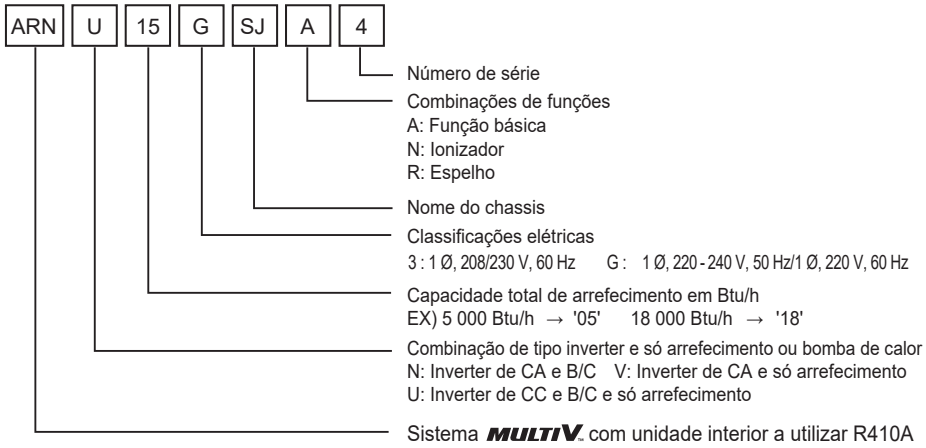

Emissão de ruído aéreo

A pressão sonora com ponderação A emitida por este produto é inferior a 70 dB.

** O nível de ruído pode variar consoante o local.

Os valores indicados referem-se ao nível de emissão, e não são necessariamente níveis de trabalho seguros. Embora exista uma correlação entre os níveis de emissão e de exposição, esta não pode ser usada para determinar se são ou não necessárias precauções. Os fatores que influenciam o nível real de exposição da força de trabalho incluem as características do ambiente de trabalho e das outras fontes de ruído, isto é, o número de equipamento e outros processos adjacentes e a quantidade de tempo que um operador está exposto ao ruído. Além disso, o nível de exposição permitido pode variar de país para país. No entanto, esta informação vai permitir ao utilizador do equipamento fazer uma melhor avaliação do perigo e risco.

Concentração limite

Concentração limite é o limite de concentração de gás fréon em que podem ser tomadas medidas imediatas sem mazelas para o corpo humano quando há fuga do fluido frigorigéneo para o ar. A concentração limite deve ser descrita na unidade de kg/m^3 (peso de gás fréon por unidade de volume de ar) para facilitar o cálculo

Concentração limite: 0,44 kg/m^3 (R410A)

■ **Cálculo da concentração de fluido frigorigéneo**

$$\text{Concentração de fluido frigorigéneo} = \frac{\text{Quantidade total de fluido frigorigéneo reabastecido na instalação de fluido frigorigéneo (kg)}}{\text{Capacidade da divisão mais pequena onde a unidade interior está instalada (m}^3\text{)}}$$

