LG
Life's Good

OLED TV
OLED55E7*
OLED65E7*

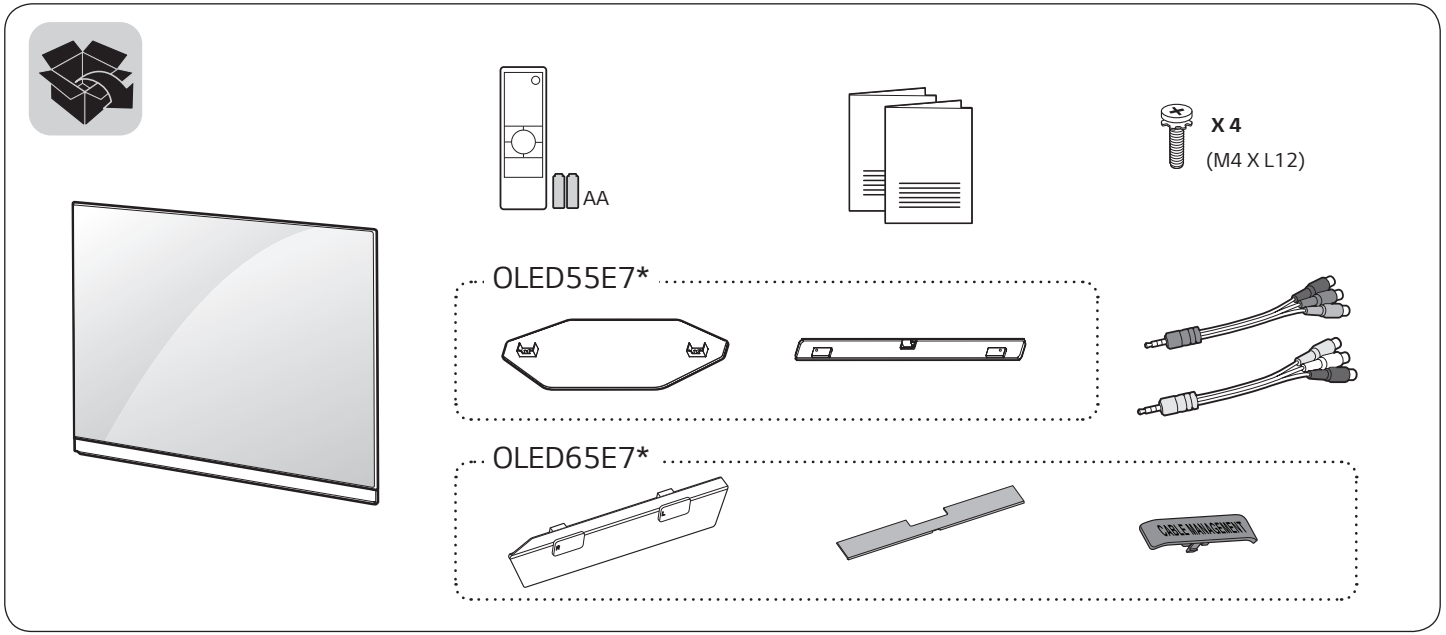

⊕ : Tergantung model

www.lg.com

P/No: MFL69649094 (1702-REV00)
Dicetak di Indonesia

Indonesia

- Baca **Keamanan dan Referensi.**
- Untuk daya masukkan dan konsumsi daya, lihat label yang melekat pada produk.

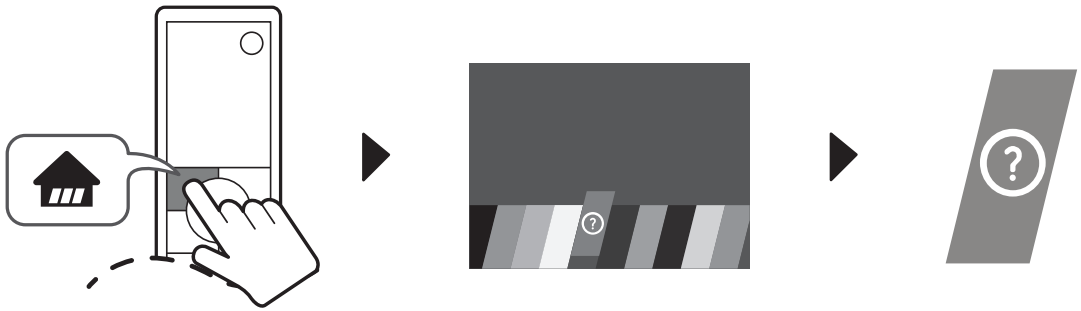

OLED55E7*

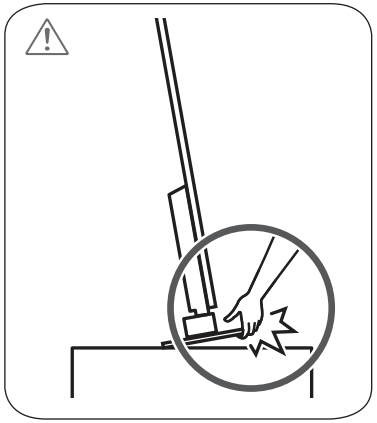

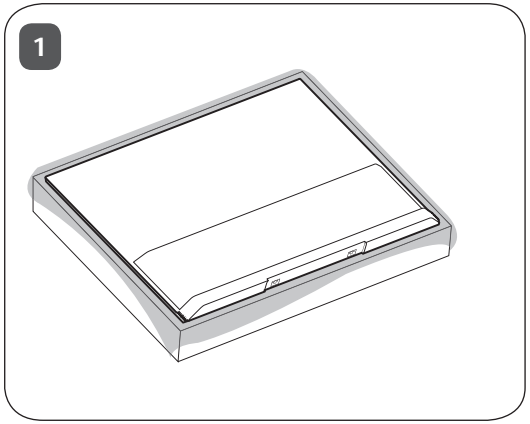

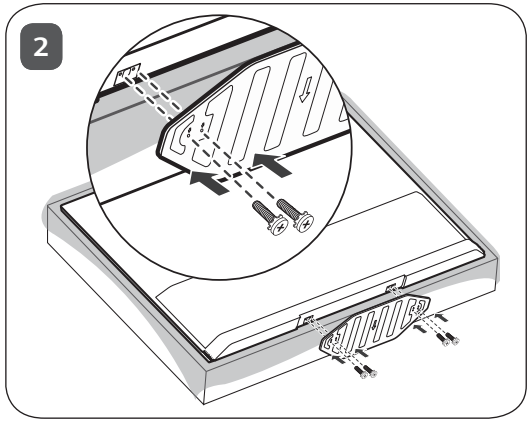

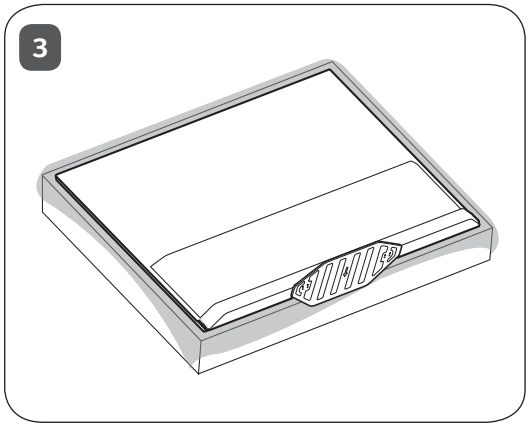

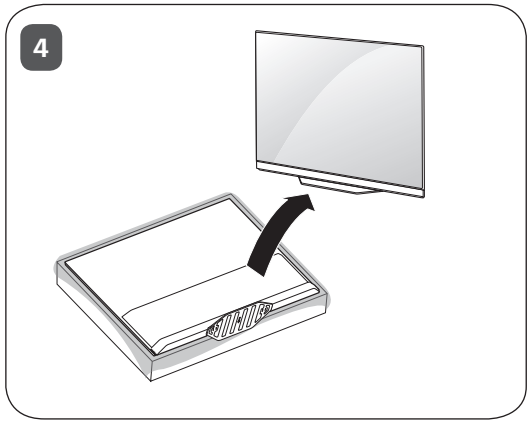

OLED65E7*

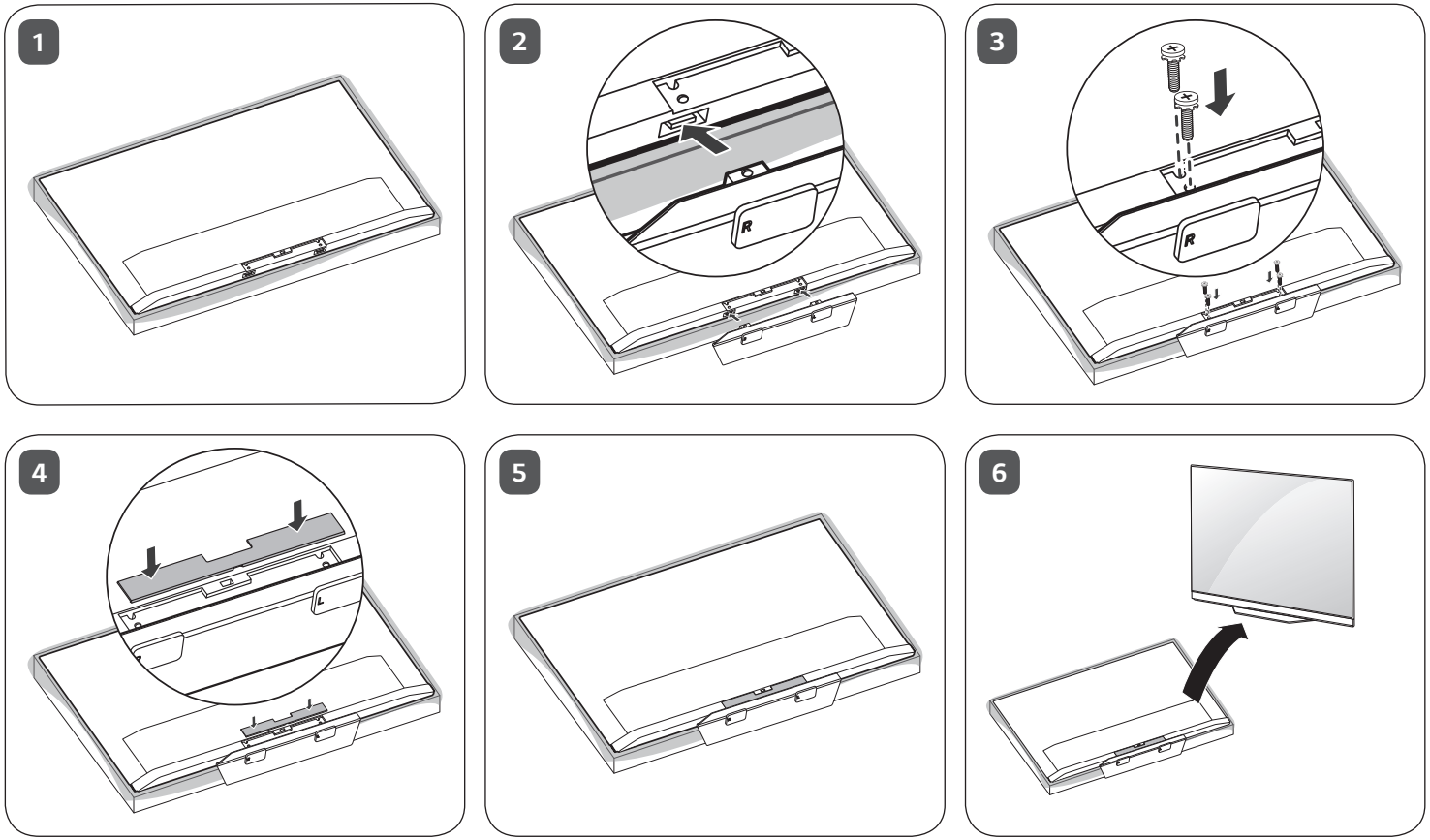

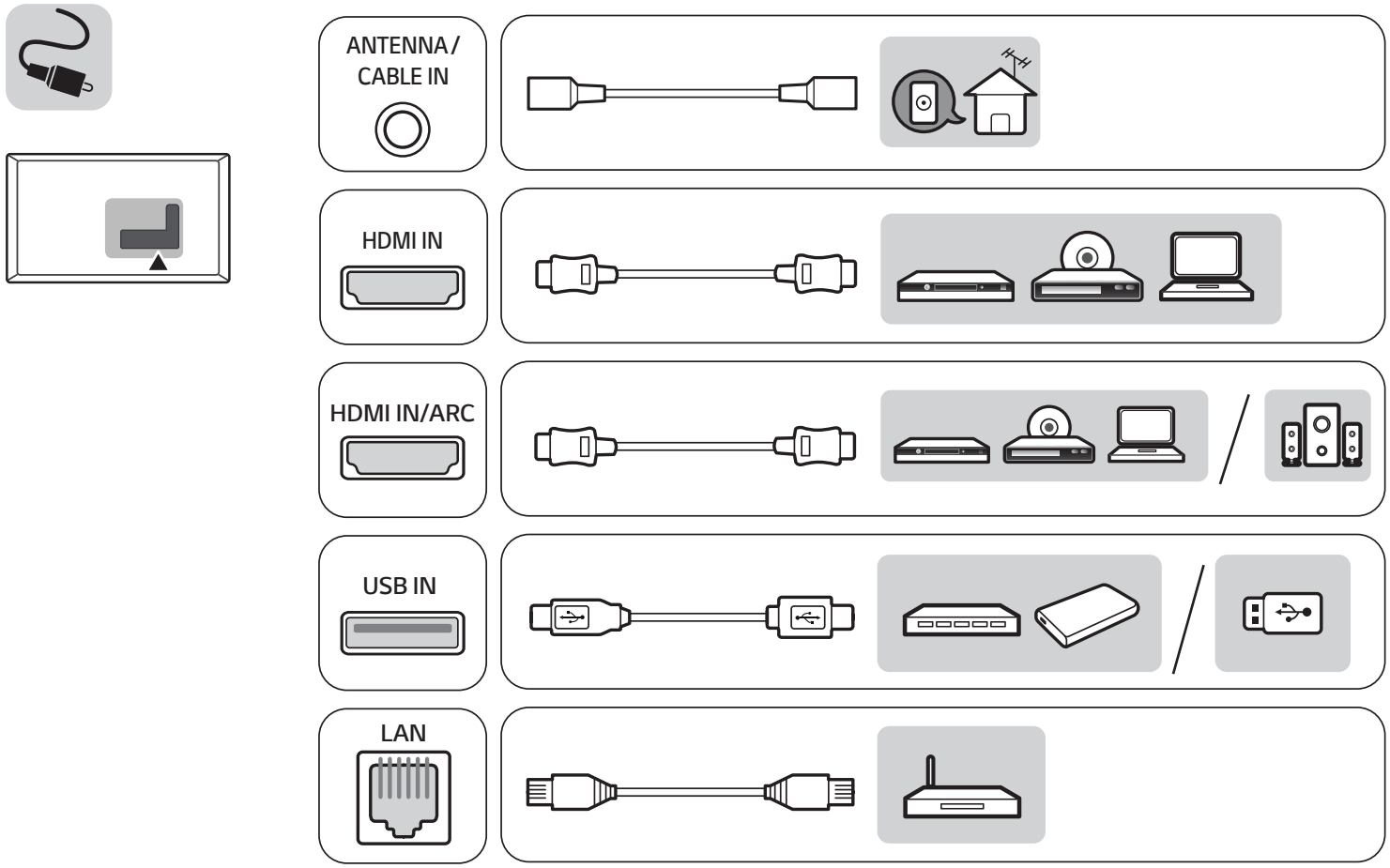
ANTENNA / CABLE IN
HDMI IN
HDMI IN/ARC
USB IN
LAN

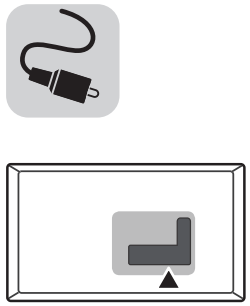

AUDIO OUT/
H/P OUT

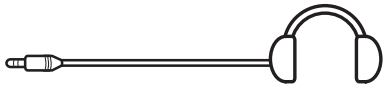

Satellite IN



OPTICAL DIGITAL
AUDIO OUT

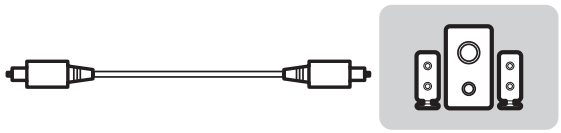

PCMCIA CARD SLOT

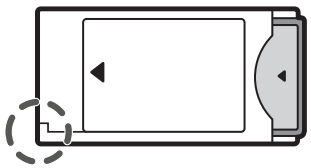

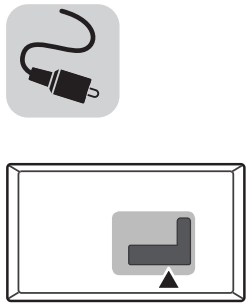

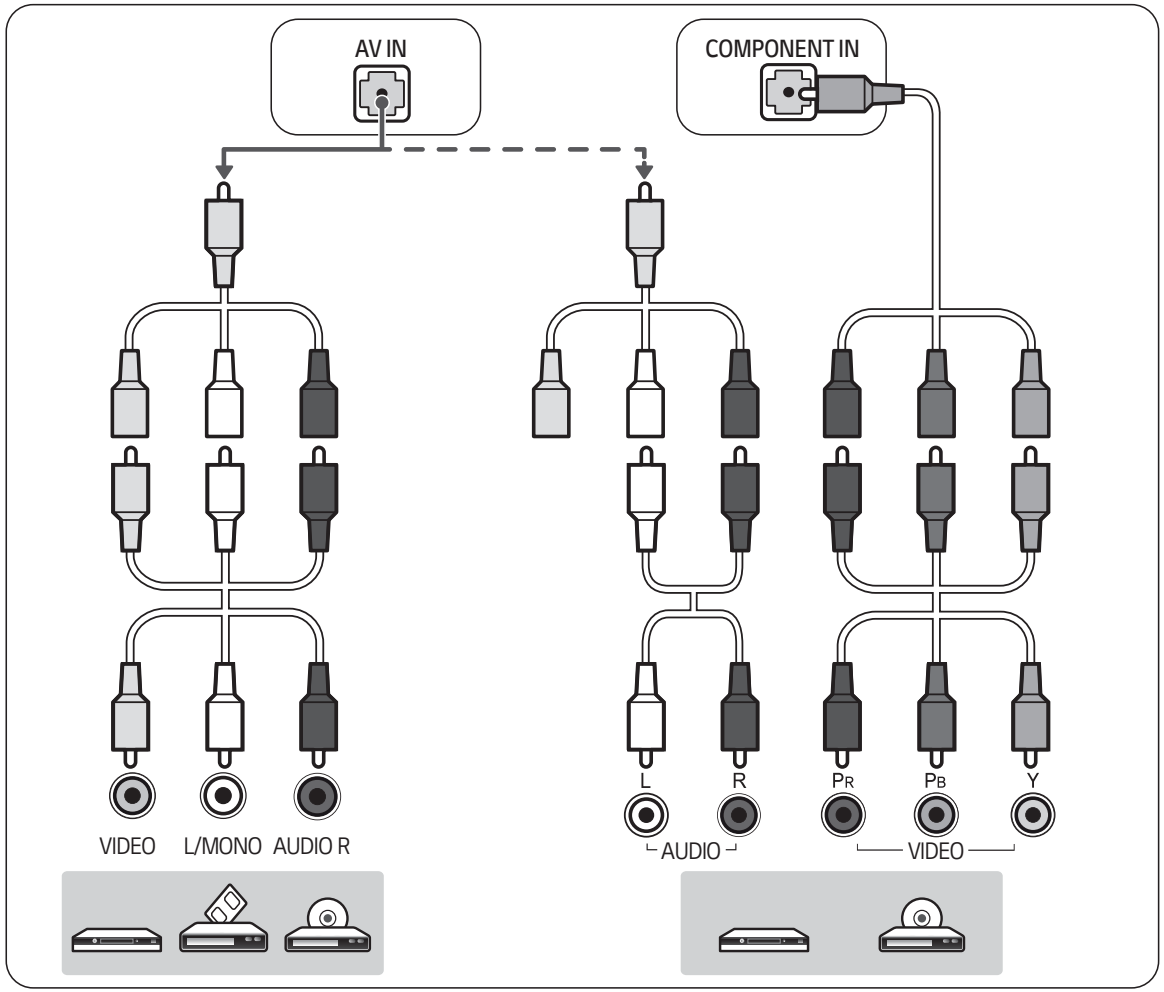
AV IN
COMPONENT IN
VIDEO
L/MONO
AUDIO R
L
R
PR
PB
Y
AUDIO
VIDEO

OLED55E7*

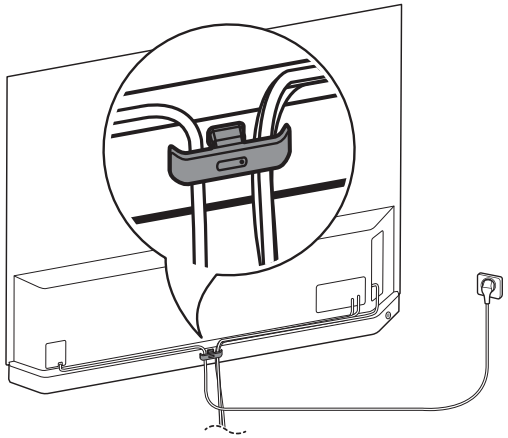

OLED65E7*

1

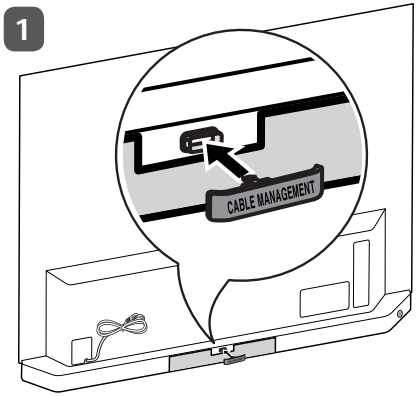

2

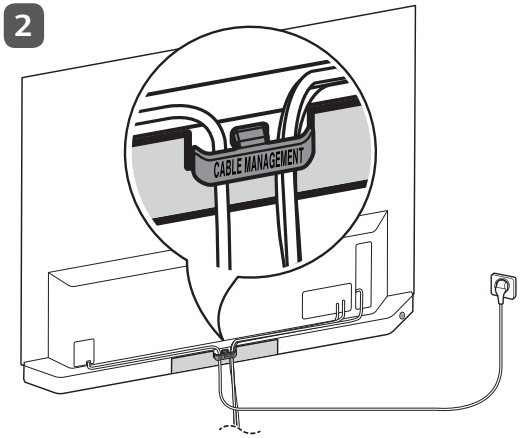

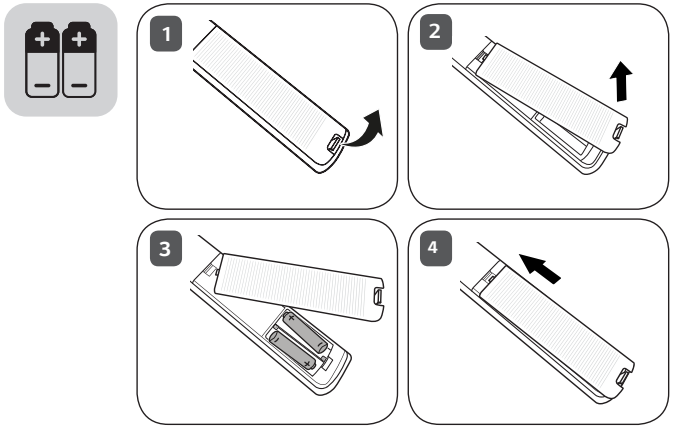
1
2
3
4

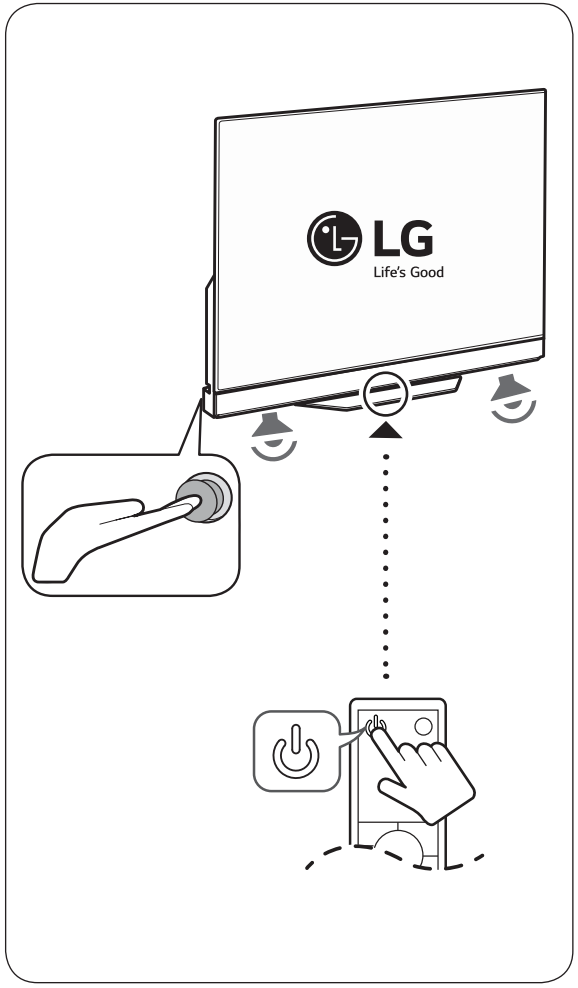
LG
Life's Good

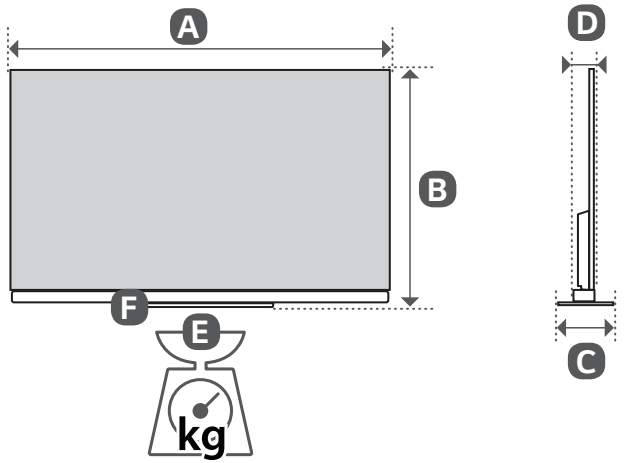

	A (mm)	B (mm)	C (mm)	D (mm)	E (kg)	E - F (kg)
OLED55E7T-T OLED55E7V-T OLED55E7Y-T	1237	767	175	56.7	18.5	17.1
Kebutuhan daya				AC 100-240 V ~ 50 / 60 Hz		

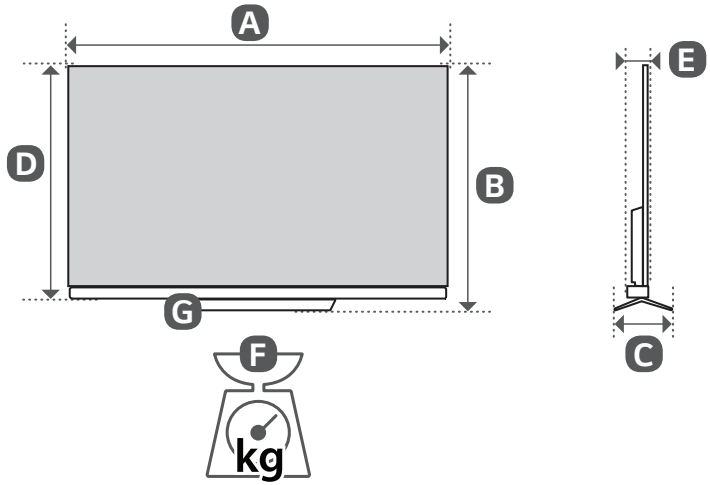

	A (mm)	B (mm)	C (mm)	D (mm)	E (mm)	F (kg)	F - G (kg)
OLED65E7T-T OLED65E7V-T OLED65E7Y-T	1461	904	195	877	62	23.1	21.2
Kebutuhan daya					AC 100-240 V ~ 50 / 60 Hz		

MFL69694094

LG
Life's Good

LG OLED TV

Ic_k_l_l b_l Pcdcpc l qg

Baca panduan ini dengan baik sebelum mengoperasikan TV, Simpanlah sebagai pegangan selanjutnya.

OLED55C7V	OLED65C7V	OLED55E7T	OLED65E7T
OLED55C7T	OLED65C7T	OLED55E7V	OLED65E7V
OLED55C7Y	OLED65C7Y	OLED55E7Y	OLED65E7Y

MFL69708707

www.lg.com

P/NO : MFL69708707 (1700-REV0/)

Dicetak di Indonesia

Peringatan! Petunjuk Kemanan

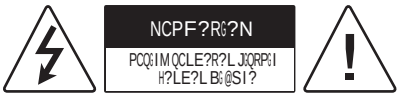

PERHATIAN : UNTUK MENGURANGI RESIKO SENGATAN LISTRIK, JANGAN MEMBUKA PENUTUP BELAKANG. BUKAN UNTUK PENGGUNA - KOMPONEN DI DALAMNYA TAHAN LAMA. MERUJUK KE PETUGAS JASA LAYANAN YANG BERKUALITAS.

Simbol ini dimaksudkan untuk mengingatkan pengguna adanya "tegangan berbahaya" dalam produk yang mungkin cukup besar untuk menimbulkan risiko sengatan listrik bagi manusia.

Simbol ini dimaksudkan untuk mengingatkan pengguna untuk adanya operasi penting dan pemeliharaan (servis) petunjuk dalam literatur yang menyertai perlengkapan.

PERINGATAN : UNTUK MENGURANGI RESIKO KEBAKARAN DAN SENGATAN LISTRIK, HINDARI PRODUK DARI PAPARAN HUJAN ATAU KELEMBABAN.

- Jangan menempatkan TV dan/atau remote kontrol di lingkungan berikut:
  - Lokasi yang terkena sinar matahari langsung
  - Daerah dengan kelembaban yang tinggi seperti kamar mandi
  - Dekat dengan sumber panas seperti kompor dan perangkat lain yang menghasilkan panas
  - Dekat dengan dapur atau area lembab dimana dapat dengan mudah terkena uap atau minyak
  - Area yang terkena hujan dan angin
  - Dekat wadah air seperti vas

  Karena, hal ini dapat menyebabkan kebakaran, sengatan listrik, kerusakan atau cacat produk.
- Jangan menempatkan produk ditempat yang mungkin terkena deb

  Hal ini dapat menyebabkan bahaya kebakaran.
- Steker listrik berguna saat menghubungkan TV/melepaskan perangkat listrik utama AC. Steker ini harus tetap siap terpasang dan beroperasi ketika TV sedang digunakan.
- Jangan menyentuh kabel daya saat tangan basah. Jika ujung steker basah atau penuh debu, keringkan dengan sempurna dan bersihkan debu dari steker. Anda bisa tersengat listrik akibat kondisi basah
- Pastikan kabel daya sudah terhubung pada soket yang sudah dihubungkan pada ground.(Kecuali untuk perangkat yang tidak ada groundnya.) Anda dapat tersengat listrik atau cedera.
- Tancapkan kabel daya dengan benar. Jika kabel daya tidak benar, api dapat keluar.
- Pastikan kabel daya tidak kontak langsung dengan benda panas seperti pemanas. Hal ini dapat menyebabkan kebakaran atau bahaya sengatan listrik
- Jangan menempatkan objek yang berat, atau atau produk itu sendiri, diatas kabel daya. Hal ini dapat menyebabkan kebakaran atau sengatan listrik.
- Tekuk kabel antena antara di dalam dan di luar gedung untuk mencegah air hujan masuk kedalam. Hal ini dapat menyebabkan kerusakan pada produk dan bisa memberikan sengatan listrik.
- Saat memasang TV di dinding pastikan kabel dan kabel sinyal tidak tergantung di belakang dan kabel sinyal tidak tergantung di belakang TV. Ini dapat menyebabkan kebakaran dan sengatan listrik.
- Jangan mencolokkan beberapa perangkat listrik terlalu banyak ke dalam satu stop kontak listrik. Hal ini dapat menimbulkan api akibat kelebihan panas (over-heating).
- Jangan membenturkan atau menjatuhkan produk saat menghubungkan perangkat eksternal. Hal ini dapat mengakibatkan cedera atau kerusakan pada produk.
- Jauhkan kemasan sterofoam atau plastik kemasan bagian luar dari jangkauan anak-anak. Bahan sterofoam merupakan material berbahaya jika tertelan. Jika tertelan karena kesalahan, paksakan pasien untuk memuntahkannya dan kunjungi rumah sakit terdekat. Selain itu, kemasan plastik dapat menyebabkan sesak napas.
- Jangan biarkan anak-anak Anda menaiki atau bergelantungan pada TV. TV mungkin akan jatuh, yang dapat menyebabkan cedera.
- Buanglah baterai yang sudah tidak digunakan dengan hati-hati untuk melindungi anak menelannya. Jika mereka memakannya, bawalah ke dokter segera.
- Jangan memasukkan benda logam/konduktor (seperti sumpit logam, alat potong, obeng) ke salah satu ujung kabel daya dan menghubungkan soket dinding ke input terminal di dinding. Selain itu, jangan sentuh kabel daya setelah masuk ke terminal dinding. Anda mungkin akan tersengat listrik. (Tergantung model).
- Jangan meletakkan atau menyimpan zat-zat yang mudah terbakar dekat produk. Hal ini dapat menimbulkan bahaya ledakan atau kebakaran karena kecerobohan penanganan dari bahan yang mudah terbakar.
- Jangan menjatuhkan benda logam seperti koin, pin rambut, sumpit atau kawat ke dalam produk, atau benda-benda yang mudah terbakar seperti kertas dan sejenisnya. Anak-anak harus mendapat perhatian khusus. Sengatan listrik, kebakaran atau cedera dapat terjadi. Jika objek yang asing jatuh ke dalam produk cabut kabel listrik dan hubungi pusat layanan.
- Jangan semprotkan air diatas produk atau mengosoknya dengan bahan yang mudah terbakar (tiner atau bensin). Kebakaran atau kecelakaan bisa terjadi.

- Jangan biarkan produk terguncang atau benda jatuh mengenai produk, dan jangan membenturkan sesuatu ke layar. Anda mungkin bisa terluka atau dapat merusak produk.
- Jangan pernah menyentuh produk atau antena selama ada sambaran petir atau badai Anda mungkin akan tersengat listrik.
- Jangan pernah menyentuh stopkontak di dinding ketika ada kebocoran gas, bukalah ventilasi. Hal ini dapat menyebabkan kebakaran akibat percikan api.
- Jangan membongkar pasang atau mereparasi produk sendiri. Dapat menyebabkan korsleting atau kebakaran. Hubungi pusat layanan untuk pengecekan, kalibrasi atau reparasi.
- Jika salah satu dari yang berikut ini terjadi, segera cabut produk dan hubungi pusat layanan di daerah Anda.
    - Produk terjatuh, terguncang atau atau tertimpa benda lain
    - Produk rusak
    - Benda asing masuk ke dalam produk
    - Ada asap yang keluar dari produk atau tercium bau aneh

  Hal ini dapat mengakibatkan kebakaran atau sengatan listrik .
- Jika Anda berniat untuk tidak menggunakan produk dalam waktu yang lama, cabutlah kabel daya dari produk. Debu yang menutupi produk dapat menyebabkan kebakaran, dan kerusakan isolasi dapat menyebabkan kebocoran listrik / sengatan listrik / kebakaran
- Pastikan perlengkapan Anda tidak akan terkena tetesan dan percika dan tidak ada benda yang berisi cairan, seperti vas, yang ditempatkan dekat peralatan Anda.
- Jangan pasang produk pada tembok jika ada kemungkinan terkena embun atau minyak. Hal tersebut dapat merusak produk atau menyebabkan terjatuh.
- Jika air atau zat lain memasuki produk (seperti adaptor AC, kabel listrik, TV), lepaskan kabel listrik dan segera hubungi pusat layanan segera. Jika tidak, hal ini dapat menyebabkan kebakaran atau sengatan listrik.
- Gunakan adapter AC dan kabel listrik resmi disetujui oleh LG Electronics. Jika tidak, hal ini dapat mengakibatkan kebakaran, sengatan listrik, kerusakan atau deformasi produk .
- Jangan membongkar adapter AC atau kabel daya.
  Hal ini dapat menyebabkan kebakaran atau sengatan listrik.
- Hati-hati saat menangani adaptor untuk mencegah dari guncangan eksternal. Kejutan eksternal dapat menyebabkan kerusakan adaptor.
- Pastikan kabel daya tersambung dengan aman ke steker listrik pada TV.
- Pasanglah produk dimana tidak terjadi gelombang radio
- Harus ada jarak yang cukup antara antena luar dan kabel listrik agar tidak bersentuhan bahkan ketika antena jatuh. Hal ini dapat menyebabkan sengatan listrik.
- Jangan pasang produk di tempat seperti rak-rak yang tidak stabil atau permukaan miring. Hindari juga tempat-tempat di mana ada getaran atau tempat yang tidak dapat menahan berat produk. Hal ini dapat menyebabkan produk terjatuh atau terbalik, yang mungkin menyebabkan cedera atau kerusakan pada produk.
- Jika Anda memasang produk pada dudukan, Anda perlu mengambil tindakan untuk mencegah produk terbalik. Karena produk mungkin bisa terjatuh, yang dapat menyebabkan cedera
- Jika Anda berniat memasang produk didinding, gunakan braket dengan standarisasi VESA(opsional) di bagian belakang produk. Saat Anda memasang TV menggunakan braket penyangga dinding(opsional), pastikan memasangnya dengan hati-hati agar tidak terjatuh
- Gunakan aksesoris yang direkomendasikan /ditentukan oleh pabrik.
- Saat memasang antena, konsultasikan dengan petugas servis. Jika tidak, mungkin dapat menyebabkan bahaya kebakaran dan sengata listrik
- Kami merekomendasikan jarak menonton TV setidaknya 2 sampai 7 kali ukuran diagonal layar. Jika Anda menonton TV dalam jangka waktu lama, dapat menyebabkan penglihatan kabur.
- Gunakan baterai tipe tertentu yang sesuai. Jika tidak, dapat menyebabkan kerusakan pada remote kontrol.
- Jangan campur baterai lama dengan baterai baru. Hal ini bi menyebabkan baterai menjadi terlalu panas dan bocor.
- Baterai tidak boleh terkena panas berlebihan, jauhkan dari sinar matahari langsung, perapian terbuka dan pemanas listrik
- Sinyal dari remote kontrol mungkin akan terganggu oleh cahaya matahari atau cahaya kuat lainnya. Dalam kasus ini, gelapkan ruang Anda.
- Saat menghubungkan perangkat eksternal seperti video game,pastikan kabel yang terhubung cukup panjang. Jika tidak, produk mungkin bisa terjatuh, yang mungkin menyebabkan cedera atau kerusakan produk.
- Jangan mematikan/menyalakan TV dengan langsung mencabut atau mencolokkan kabel daya ke terminal dinding. (Jangan gunakan kabel daya untuk mematikan/ menyalakan TV). Hal ini dapat menyebabkan kerusakan produk atau menimbulkan sengatan listrik.
- Ikuti petunjuk pemasangan dibawah ini untuk mencegah produk dari kelebihan panas (overheating).
    - Jarak antara produk dan dinding harus lebih dari 10 cm.
    - Jangan memasang produk ditempat yang tidak ada ventilasinya (misal, pada rak buku atau di dalam lemari).
    - Jangan memasang produk diatas karpet atau busa.
    - Pastikan ventilasi udara tidak tertutup taplak meja atau tirai. Karena, dapat menyebabkan kebakaran.
- Jangan menyentuh lubang ventilasi saat TV dihidupkan. Lubang ventilasi mungkin sangat panas. Hal ini tidak berpengaruh pada pengoperasian atau tampilan TV.

- Periksa kabel secara berkala, jika kelihatan rusak atau kurang bagus, cabutlah, hentikan penggunaan, dan ganti dengan yang baru, yang asli, tersedia di tempat layanan resmi.
- Cegahlah penumpukan debu pada area terminal daya. Hal ini dapat menyebabkan kebakaran.
- Cegah kabel daya dari kerusakan secara fisik atau mekanik, seperti terpuntir,tertekuk, tergencet, terjepit pintu, atau terinjak. Perhatikan pada bagian colokan terminal dinding, dan bagian dimana kabel terhubung pada produk.
- Jangan menekan panel layar dengan tangan atau benda tajam lain, seperti kuku,pensil atau pena, dapat menyebabkan goresan pada layar
- Jangan menyentuh layar atau menekannya dengan jari anda untuk jangka waktu yang lama. Hal demikian dapat menghasilkan beberapa distorsi sementara atau permanen pada layar.
- Selama TV terhubung dengan terminal daya AC, daya tidak akan terputus meski Anda telah mematikan TV pada tombol dayanya.
- Saat mencabut kabel, genggam kepala kabel dan cabut kabel dengan memegang kepala kabel.
- Jangan mencabut dengan memegang kabel daya, kabel daya yang terputus, dapat menyebabkan kebakaran.
- Saat memindahkan produk, pastikan Anda mematikan daya terlebih dahulu. Kemudian, cabut kabel daya, kabel antena, dan semua kabel yang terhubung. Jika tidak, dapat merusak TV atau kabel daya, yang menyebabkan kebakaran atau kejutan listrik.
- Saat memindahkan atau mengeluarkan TV dari kotak, mintalah bantuan, karena TV sangat berat. Jika tidak, dapat terjatuh menyebabkan luka atau kecelakaan.
- Percayakan segala bentuk perbaikan, kepada petugas layanan resmi. Perbaikan diperlukan saat perangkat mengalami kerusakan, seperti kabel daya atau terminal daya rusak,cairan atau benda masuk ke dalam perangkat, perangkat terkena hujan atau embun, perangkat tidak berfungsi secara normal, atau karena terjatuh.
- Jangan menggunakan barang-barang elektronik bertegangan tinggi dekat dengan TV. (Mis. raket nyamuk). Hal ini dapat menyebabkan kegagalan fungsi produk.
- Saat membersihkan produk dan komponennya, cabut kabel daya, dan gunakan kain lembut untuk membersihkan. Jangan terlalu keras, dapat menyebabkan goresan, atau luntur. Jangan menyemprotkan air, atau menggunakan lap basah. Jangan pernah menggunakan pembersih kaca, mobil, pengkilap, abrasif atau wax, bensin, alkohol dsb., dapat menyebabkan kerusakan produk atau panel layar. Juga dapat menyebabkan kebakaran, kejutan listrik atau kerusakan produk (perubahan, bentuk, korosi, atau pecah).

Persiapan

- Jika TV dinyalakan untuk pertama kali setelah dikirim dari pabrik, proses inisialisasi mungkin akan memakan waktu hingga beberapa menit.
- Gambar yang ditampilkan mungkin berbeda dari TV Anda.
- OSD TV Anda (On Screen Display) mungkin sedikit berbeda dari yang ditunjukkan dalam buku petunjuk ini.
- Menu dan pilihan yang tersedia mungkin berbeda dari sumber masukkan atau dari model produk yang digunakan.
- Fitur baru mungkin ditambahkan untuk TV ini di masa yang akan datang.
- Item yang disertakan dengan produk Anda dapat bervariasi tergantung pada model.
- Spesifikasi produk atau konten manual dapat berubah tanpa pemberitahuan sebelumnya untuk meningkatkan fungsi produk.
- Untuk koneksi optimal, kabel HDMI dan perangkat USB harus memiliki bezel kurang dari 10 mm dan lebar 18 mm. gunakan kabel tambahan untuk mendukung USB 2.0 jika kabel atau memory stik USB tidak dapat bekerja dengan baik pada terminal USB TV Anda.

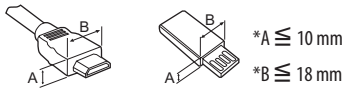

- Gunakan kabel bersertifikat dengan logo HDMI.
- Jika Anda tidak menggunakan kabel bersertifikat HDMI, gambar omungkin tidak tampil pada layar atau kegagalan koneksi dapat terjadi. (Tipe kabel HDMI yang disarankan)
  - Kabel High-Speed HDMI®/™ (3m atau kurang)
  - Kabel High-Speed HDMI®/™ dengan Ethernet (3m atau kurang)

- Jangan menggunakan item bajakan untuk memastikan keselamatan dan masa guna produk.
- Segala kerusakan dan kecelakaan yang diakibatkan dari item bajakan tidak digaransi oleh pabrik.
- Beberapa model sudah tertempel film tipis pada layar dan ini tidak perlu dilepaskan.
- Saat memasang penyangga ke TV, letakkan layar menghadap bawah dengan alas yang empuk atau permukaan datar untuk melindungi layar dari goresan.
- Pastikan bahwa sekrup terkunci dengan benar. (Jika mereka tidak terkunci dengan aman, TV dapat miring ke depan setelah diinstal.) Jangan terlalu kuat dan mengencangkan sekrup berlebihan; sebaliknya ; sekrup mungkin rusak dan tidak terpasang dengan benar.
- Pastikan untuk mengurangi kandungan air atau cairan pembersih pada kain lap.
- Jangan menyemprotkan air atau cairan pembersih langsung ke permukaan layar TV.
- Semprotkan air atau cairan pembersih secukupnya pada kain lap kering untuk membersihkan layar TV.

Dijual Terpisah

Item yang dijual terpisah ini dapat diganti atau dimodifikasi tanpa pemberitahuan, untuk peningkatan kualitas. Hubungi penyalur(dealer) Anda untuk membeli item ini. Perangkat ini hanya bekerja dengan model yang sesuai. Nama model atau desain dapat berubah tergantung pada peningkatan fungsi produk, pertimbangan atau kebijakan produsen.

(Tergantung model)

AN-MR650A Remote Ajaib

Mengangkat dan Memindahkan TV

Perhatikan hal berikut untuk mencegah TV tergores atau rusak, dan untuk keamanan yang sesuai dengan jenis dan ukurannya.

- Disarankan untuk memindahkan TV dengan menggunakan kotak atau packing pembungkus seperti kondisi awal saat membeli TV ini.
- Sebelum memindahkan atau mengangkat TV, cabut kabel daya dan semua kabel.
- Saat memegang TV, posisikan layar membelakangi Anda, untuk mencegah kerusakan.

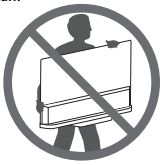

- Pegang bingkai atas dan bawah TV dengan erat. Pastikan tidak menyentuh bagian transparan, atau area speaker.

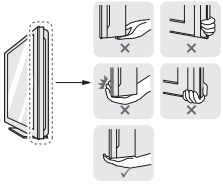

- Saat memindahkan TV ukuran besar, harus dilakukan setidaknya oleh 2 orang.
- Saat memindahkan TV dengan tangan, pegang TV seperti ilustrasi berikut.

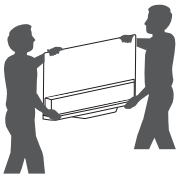

- Saat memindahkan TV, jangan diguncang atau digetarkan secara berlebihan.
- Saat memindahkan TV, jaga TV tetap tegak keatas, jangan dibalik atau dimiringkan ke kiri atau ke kanan.
- Jangan menekan terlalu berlebihan dapat menyebabkan bingkai renggang/bengkok yang dapat merusak layar.
- Saat mengangkat TV, hati-hati agar tidak merusak tombol yang menonjol.

- Jangan menekan layar terlalu lama, dapat menyebabkan kerusakan layar.
- Jangan memindahkan TV dengan mengangkat pengikat kabel, pengikat kabel dapat putus, menyebabkan cedera dan kerusakan pada TV.

Menggunakan tombol

(Tergantung model)

Anda dapat dengan mudah mengoperasikan fungsi TV, menggunakan tombol.

<Tipe A>

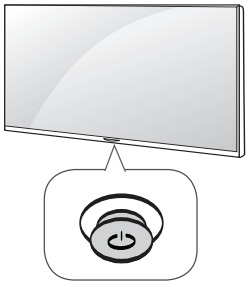

<Tipe B>

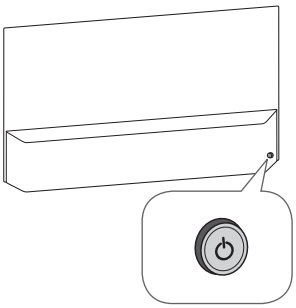

Fungsi Dasar

		Daya Hidup (Tekan Daya Mati (Tekan dan tahan [1]
	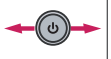	Kontrol Volume
		Kontrol Program

1 Semua aplikasi yang berjalan akan ditutup, dan proses perekaman akan dihentikan

Menyesuaikan menu

Saat TV dihidupkan, tekan tombol ⏻ satu kali. Anda dapat menyesuaikan item menu dengan menekan atau menggerakkan tombol.

⏻	Mematikan daya.
✕	Membersihkan on-screen display dan kembali ke tontonan TV.
	Mengganti sumber masukkan.
⚙	Mengakses menu Pengaturan.

Memasang TV pada Meja

1 Angkat dan atur TV ke posisi yang sesuai pada meja

- Beri jarak 10 cm (minimal) dari dinding untuk ventilasi yang baik.

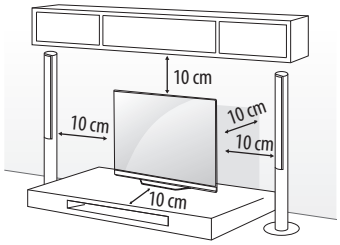

2 Hubungkan kabel daya pada colokan dinding

- Jangan letakkan TV dekat atau pada sumber panas, dapat menyebabkan kebakaran atau kerusakan yang lain.
- Jangan menambahkan cairan seperti (minyak, pelumas, dll.) pada sekrup saat memasang/merakit produk. (Melakukan hal tersebut dapat merusak produk.)
- Jika Televisi tidak diletakkan pada tempat yang cukup stabil, maka dapat menimbulkan potensi bahaya akibat TV terjatuh. Cedera yang terjadi, khususnya pada anak-anak dapat dihindari dengan langkah pencegahan sebagai berikut :
  - Menggunakan kabinet atau dudukan yang sesuai dengan rekomendasi produsen televisi.
  - Hanya gunakan furnitur yang dapat dengan aman menahan televisi.
  - Pastikan televisi tidak berada pada posisi menggantung di tepi furnitur penyangga/dudukan.
  - Tidak meletakkan televisi pada furnitur yang tinggi, (misalnya, lemari atau rak buku) tanpa mengamankan furnitur dan televisi pada sesuatu yang kuat untuk menahan TV terjatuh.
  - Tidak meletakkan televisi diatas kain atau material lain, yang diletakkan diantara televisi dengan furnitur penyangga.
  - Mengajarkan anak-anak akan bahaya memanjat furnitur untuk memainkan televisi dan pengontrolnya.

Pengaman TV di dinding

(Fitur ini hanya terdapat pada model tertentu.)

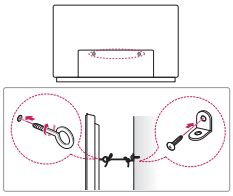

1 Masukkan dan kencangkan baut-mata, atau braket TV dan bautnya pada bagian belakang TV.
   - Jika terdapat baut pada posisi untuk baut-mata,lepaskan terlebih dahulu.
2 Pasang braket dinding dan bautnya pada dinding. Sesuaikan posisi dari braket dinding dan baut-mata pada belakang TV.
3 Hubungkan baut-mata dan braket dinding menggunakan tali yang kokoh. Pastikan tali pada posisi tegak lurus dengan permukaan dinding.

- Pastikan anak-anak tidak memanjat atau bergantungan pada TV.

- Gunakan dinding yang cukup besar dan kuat untuk memasang TV dengan aman.
- Braket, baut dan tali tidak disediakan. Anda dapat memperoleh aksesoris tambahan dari dealer terdekat.

Memasang TV pada Dinding

Pasangkan braket penyangga dinding pada belakang TV dengan hati-hati, kemudian pasangkan ke dinding yang kuat, tegak lurus lantai. Jika anda memasangkan TV pada material dinding yang lain, silahkan hubungi orang yang berpengalaman. LG menyarankan, pemasangan TV di dinding dilakukan oleh orang yang profesional. Braket penyangga dinding LG mudah utnuk dipindah dengan kabel terhubung. Jika Anda tidak menggunakan braket LG, mohon gunakan braket penyangga dinding dimana perangkat tersebut cukup aman untuk dipasang kedinding dengan ruang yang cukup untuk memberikan koneksi ke perangkat eksternal. Dianjurkan untuk menghubungkan semua kabel sebelum memasang penyangga dinding.

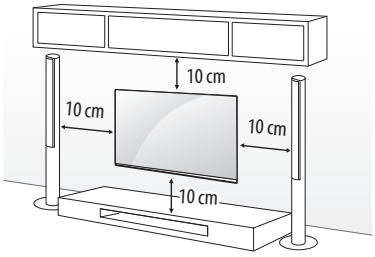

Pastikan untuk menggunakan sekrup dan braket penyangga dinding yang memenuhi standar VESA. Ukuran standar perlengkapan braket terlihat seperti tabel berikut.

Dijual terpisah(Braket penyangga dinding)

Model	OLED55/65B7* OLED55/65C7* OLED65E7*	OLED55E7*
VESA (A x B) (mm)	300 x 200	400 x 200
Sekrup standar	M6	M6
Jumlah sekrup	4	4
Braket penyangga dinding	OTW420B	OTW420B

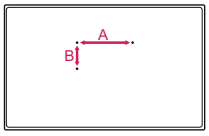

- Lepas penyangga sebelum memasang TV pada penyangga dinding dengan melakukan kebalikan dari proses memasang penyangga.
- Untuk melepas dudukan, pegang sisi atas dan bawah dudukan, lalu tarik keluar dengan sedikit menekan kebawah seperti terlihat pada gambar. (Hanya OLED55E7*)

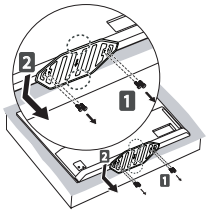

- Untuk memasang penyangga dinding, gunakan sekrup perakit dudukan dudukan guna merekatkan tutup penyangga dinding ke bagian bawah TV seperti pada gambar dibawah. (Hanya saat item pada gambar disertakan)

Item yg disertakan		
Tutup Pelindung	x 2	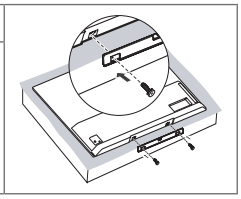

Koneksi (pemberitahuan)

Menghubungkan berbagai perangkat ke TV dan mengganti mode masukan untuk memilih perangkat. Untuk informasi rinci koneksi perangkat eksternal, lihat panduan yang disertakan pada perangkat tersebut.

Perangkat eksternal seperti: penerima HD, pemutar DVD, VCR, sistem audio, USB, PC, perangkat permainan, dan perangkat eksternal lainnya.

- Koneksi perangkat eksternal mungkin berbeda dari setiap model.
- Menghubungkan perangkat eksternal, tidak harus sesuai urutan terminal pada TV.
- Jika Anda merekam program TV pada perekam DVD atau VCR, pastikan untuk menghubungkan kabel sinyal input ke TV melalui perekam DVD atau VCR. Untuk informasi lebih lanjut tentang rekaman lihat panduan yang disediakan oleh perangkat yang terhubung.
- Ikuti petunjuk operasi yang disediakan pada perangkat eksternal tersebut.
- Jika menghubungkan perangkat permainan ke TV, gunakan kabel yang disertakan dengan perangkat permainan.
- Pada mode PC, mungkin ada derau yang terkait dengan resolusi, pola vertikal, kontras atau kecerahan Jika derau terjadi, ubah output PC ke resolusi lainnya, atur ulang refresh rate ke tingkat lain atau atur kecerahan dan kontras pada menu GAMBAR sampai gambar bersih.
- Pada mode PC, pengaturan beberapa resolusi mungkin tidak bekerja dengan baik tergantung pada kartu grafis.
- Jika konten ULTRA HD diputar di PC anda, video atau audio mungkin dapat seringkali terganggu tergantung pada performa PC anda.
- Saat menghubungkan melalui kabel LAN, direkomendasikan untuk menggunakan kabel CAT 7.

Koneksi Antena

Hubungkan TV ke soket antena dinding dengan menggunakan kabel RF (75 Ω).

- Gunakan pemisah sinyal jika menggunakan 2 TV atau lebih.
- Jika kualitas gambar tidak bagus, pasang penguat sinyal dengan benar untuk memperbaiki kualitas gambar.
- Jika kualitas gambar tidak bagus, dengan antena sudah terhubung aturlah arah antena ke arah lain.
- Kabel antena dan konverter tidak disediakan bersama produk.
- Audio DTV yang didukung: MPEG, Dolby Digital, Dolby Digital Plus, HE-AAC
- Untuk wilayah yang tidak mendukung siaran Ultra HD, TV ini tidak dapat menerima siaran Ultra HD secara langsung. TV ini tidak dapat menerima siaran UHD (3840 x 2160 pixel) secara langsung sebab belum ada konfirmasi terhadap standard yang berkaitan (Tergantung model).

Koneksi Parabola

(Hanya model Satellite)

Hubungkan TV ke parabola melalui soket parabola menggunakan kabel RF parabola (75 Ω).

Koneksi modul CI

(Tergantung model)

Lihat keterangan layanan (berbayar) pada mode TV digital.

- Periksa apakah modul CI dimasukkan ke dalam slot kartu PCMCIA ke arah yang benar. Jika modul tidak terpasang dengan benar, hal ini dapat menyebabkan kerusakan pada TV dan slot kartu PCMCIA.
- Jika TV tidak menampilkan video dan audio ketika CI + CAM terhubung, silahkan hubungi ke Terrestrial / Kabel / Operator Layanan Satelit.

Koneksi USB

Beberapa Hub USB mungkin tidak berfungsi. Jika perangkat USB tidak terdeteksi saat dihubungkan pada Hub USB, hubungkan USB langsung ke terminal USB pada TV.

Koneksi Lainnya

Hubungkan perangkat eksternal ke TV Anda. Untuk kualitas gambar dan audio terbaik, hubungkan perangkat eksternal dan TV dengan kabel HDMI . Beberapa kabel terpisah tidak disediakan.

- → → → **UMUM** → **HDMI ULTRA HD Deep Colour** :
  - **Aktif** : Mendukung 4K @ 50/60 Hz (4:4:4, 4:2:2, 4:2:0)
  - **Nonaktif** : Mendukung 4K @ 50/60 Hz 8bit (4:2:0)

Jika perangkat yang terhubung ke Terminal masukan juga mendukung ULTRA HD Deep Colour, gambar Anda mungkin lebih jelas. Namun, jika perangkat tidak mendukungnya, hal itu mungkin tidak bekerja dengan baik. Dalam hal ini, sambungkan perangkat ke terminal HDMI yang berbeda atau ubah **HDMI ULTRA HD Deep Colour** ke pengaturan **Nonaktif**.
(Fitur ini hanya tersedia pada model-model tertentu yang mendukung ULTRA HD Deep Colour.)

- Format audio HDMI yang didukung :
  Dolby Digital / Dolby Digital Plus (32 kHz, 44.1 kHz, 48 kHz),
  DTS (44.1 kHz, 48 kHz),
  PCM (32 kHz, 44.1 kHz, 48 kHz, 96 kHz, 192 kHz)
  (Tergantung model)

Fungsi Remote Ajaib

Saat pesan "Baterai Remote Kontrol Ajaib Habis. Ganti Baterai." ditampilkan, gantilah baterainya.

Untuk mengganti baterai, buka penutup baterai, ganti baterai (1.5 V AA) sesuaikan ⊕ dan ⊖ dengan petunjuk yang terdapat pada tempat baterai, dan tutup kembali. Pastikan untuk mengarahkan remote kontrol pada sensor remote kontrol pada TV. Untuk melepas baterai lakukan langkah kebalikan.
Direkomendasikan agar jarak lokasi Access Point (AP) lebih dari 0.2 m dari TV. Jika AP dipasang dalam jarak kurang dari 0.2 m Remote ajaib mungkin tidak bekerja secara maksimal akibat intervensi frekuensi.

- Beberapa tombol dan fungsi mungkin tidak tersedia tergantung model atau negara.

- Untuk TV Analog dan di beberapa negara, beberapa tombol remote kontrol mungkin tidak berfungsi..

(Tergantung model)

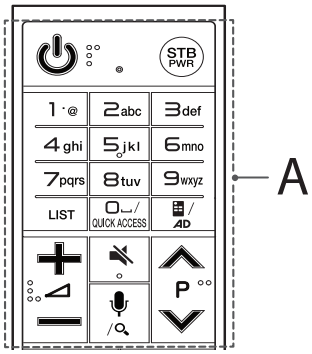

A

(DAYA) Menyalakan atau mematikan TV.

STB PWR Menghidupkan atau mematikan set-top box dengan menambahkan set-top box ke remote kontrol universal untuk TV Anda.

Tombol Angka Memasukkan angka.

Tombo huruf Memasukkan huruf. (Tergantung model)

␣ (Space) Membuat spasi pada keyboard layar. (Tergantung model)

LIST Mengakses daftar program yang telah disimpan.

(Layar Remote) Menampilkan layar Remote.

- Mengakses menu kontrol Universal. (Tergantung model)

QUICK ACCESS* Anda dapat menggunakan aplikasi dengan memilih nomor yang anda edit selagi menggunakan aplikasi atau saat menonton siaranTV.

AD* Fungsi deskripsi audio akan diaktifkan. (Tergantung model)

Mengatur tingkat volume.

P Memilih program siaran yang telah tersimpan.

(MUTE) Mematikan semua suara.

(Pengenal Suara)

Koneksi jaringan dibutuhkan untuk menggunakan fungsi pengenal suara

1 Tekan tombol pengenal suara.

2 Bicaralah saat tampilan window suara muncul pada layar TV.

(SEARCH)* Mencari konten seperti program TV, film dan video lainnya, atau melakukan pencarian website dengan memasukkan teks pada kolom pencarian.

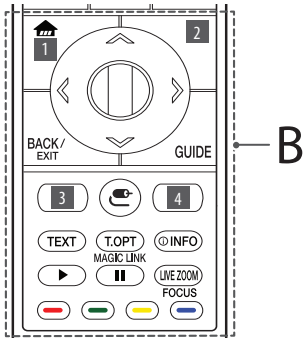

B

(HOME) Mengakses menu Home.

1 3 **RECENTS / RECENTS*** Menampilkan riwayat sebelum nya. Tergantung model)

2 **STB MENU** Menampilkan menu Homeset-top box. (Tergantung model)

- Saat Anda tidak menonton melalui set-top box, tampilan layar akan berubah ke layar set-top box.

Roda (OK) Tekan bagian tengah roda untuk memilih menu. Anda dapat merubah program menggunakan tombol roda.

Tombol navigasi (atas/bawah/kiri/kanan)
Tekan tombol atas, bawah, kiri atau kanan untuk memilih menu.

Jika Anda tekan tombol saat pointer sedang digunakan, pointer akan menghilang dari layar Remote Magic akan beroperasi seperti remote kontrol biasa. Untuk kembali menampilkan pointer, goyangkan Remote Magic ke kiri dan kanan.

BACK Kembali ke level sebelum nya.

EXIT* Menghilangkan semua tampilan pada layar dan kembali ke layar input terakhir.

GUIDE Menamplikan panduan program.

3 4 **Tombol layanan Streaming** Menghubungkan ke layanan video streaming. (Tergantung model)

(INPUT) Mengganti sumber masukkan.

- Menekan dan menahan tombol akan menampilkan daftar masukkan eksternal.

2 4 **(Q. Settings)** Mengakses pengaturan cepat. (Tergantung model)

- Menekan dan menahan tombol akan menampilkan menu **All Settings**

Tombol Teletext (TEXT, T.OPT) Tombol ini digunakan untuk teletext.

MAGIC LINK* Menyajikan konten yang terkait dengan program yang sedang Anda tonton saat ini.

INFO Melihat informasi dari program saat ini dan layar.

(▶, ❚❚) Mengontrol konten media.

LIVE ZOOM Memperbesar area gambar yang dipilih, untuk melihat secara full screen (layar penuh).

FOCUS* Anda dapat memperbesar area yang ditunjuk mengggunakan remote kontrol.

, , , Tombol ini mengakses fungsi khusus di beberapa menu.

* **Untuk dapat menggunakan tombol ini, tekan dan tahan lebih dari 3 detik.**

(Tergantung model)

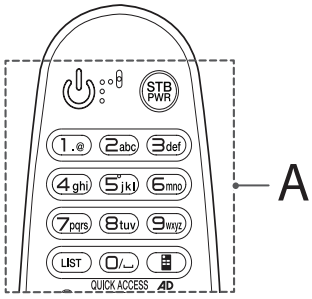

A

(DAYA) Menyalakan atau mematikan TV.

STB PWR Menghidupkan atau mematikan set-top box dengan menambahkan set-top box ke remote kontrol universal untuk TV Anda.

Tombol Angka Memasukkan angka.

Tombo huruf Memasukkan huruf. (Tergantung model)

(Space) Membuat spasi pada keyboard layar. (Tergantung model)

LIST Mengakses daftar program yang telah disimpan.

(Layar Remote) Menampilkan layar Remote.

- Mengakses menu kontrol Universal. (Tergantung model)

QUICK ACCESS* Anda dapat menggunakan aplikasi dengan memilih nomor yang anda edit selagi menggunakan aplikasi atau saat menonton siaranTV.

AD* Fungsi deskripsi audio akan diaktifkan. (Tergantung model)

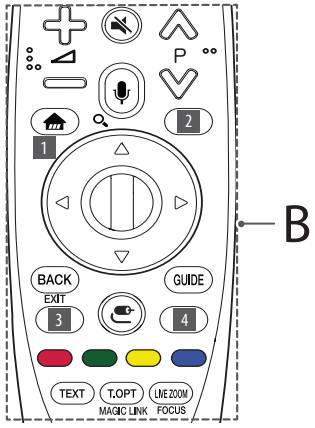

B

Mengatur tingkat volume.

P Memilih program siaran yang telah tersimpan.

(MUTE) Mematikan semua suara.

(Pengenal Suara)

Koneksi jaringan dibutuhkan untuk menggunakan fungsi pengenal suara

1 Tekan tombol pengenal suara.

2 Bicaralah saat tampilan window suara muncul pada layar TV.

(SEARCH)* Mencari konten seperti program TV, film dan video lainnya, atau melakukan pencarian website dengan memasukkan teks pada kolom pencarian.

(HOME) Mengakses menu Home.

1 3 **RECENTS / RECENTS*** Menampilkan riwayat sebelum nya. Tergantung model)

2 **STB MENU** Menampilkan menu Homeset-top box. (Tergantung model)

- Saat Anda tidak menonton melalui set-top box, tampilan layar akan berubah ke layar set-top box.

Roda (OK) Tekan bagian tengah roda untuk memilih menu. Anda dapat merubah program menggunakan tombol roda.

Tombol navigasi (atas/bawah/kiri/kanan)

Tekan tombol atas, bawah, kiri atau kanan untuk memilih menu.

Jika Anda tekan tombol saat pointer sedang digunakan, pointer akan menghilang dari layar Remote Magic akan beroperasi seperti remote kontrol biasa. Untuk kembali menampilkan pointer, goyangkan Remote Magic ke kiri dan kanan.

BACK Kembali ke level sebelum nya.

EXIT* Menghilangkan semua tampilan pada layar dan kembali ke layar input terakhir.

GUIDE Menamplikan panduan program.

3 4 **Tombol layanan Streaming** Menghubungkan ke layanan video streaming. (Tergantung model)

(INPUT) Mengganti sumber masukkan.

- Menekan dan menahan tombol akan menampilkan daftar masukkan eksternal.

2 4 **(Q. Settings)** Mengakses pengaturan cepat. (Tergantung model)

- Menekan dan menahan tombol akan menampilkan menu **All Settings**

, , , Tombol ini mengakses fungsi khusus di beberapa menu.

Tombol Teletext (TEXT, T.OPT) Tombol ini digunakan untuk teletext.

MAGIC LINK* Menyajikan konten yang terkait dengan program yang sedang Anda tonton saat ini.

LIVE ZOOM Memperbesar area gambar yang dipilih, untuk melihat secara full screen (layar penuh).

FOCUS* Anda dapat memperbesar area yang ditunjuk mengggunakan remote kontrol.

* **Untuk dapat menggunakan tombol ini, tekan dan tahan lebih dari 3 detik.**

Registrasi Remote Ajaib

Cara registrasi Remote Ajaib

Registrasikan Remote Ajaib ke TV terlebih dahulu sebelum digunakan.

1 Pasang baterai pada RemoteAjaib dan nyalakan TV.

2 Arahkan Remote Ajaib ke TV anda dan tekan tombol **Roda (OK)** pada remote kontrol..

* Jika registrasi gagal, ulang kembali setelah TV dimatikan dan dinyalakan kembali.

Cara menghapus registrasi Remote Ajaib

Tekan tombol **BACK** dan **(HOME)** secara bersamaan, selama sekitar 5 detik, untuk menghapus registrasi Remote Ajaib dengan TV anda.

* Tekan dan tahan tombol **GUIDE** untuk membatalkan sekaligus mengulang registrasi Remote Ajaib.

Lisensi

Lisensi yang didukung tiap model dapat berbeda. Untuk keterangan lebih rinci mengenai lisensi , kunjungi *www.lg.com*.

HDMI HIGH-DEFINITION MULTIMEDIA INTERFACE

dts-HD

DOLBY AUDIO™ DOLBY VISION™

DOLBY ATMOS®

Informasi Pemberitahuan Perangkat Lunak Sumber Terbuka

Untuk mendapatkan lisensi bebas di bawah GPL, LGPL, MPL dan lisensi bebas lainnya, yang termasuk dalam produk ini silahkan kunjungi, *http://opensource.lge.com* .

Selain itu untuk kode lisensi, semua persyaratan lisensi yang dimaksud, peraturan garansi dan pernyataan hak cipta tersedia untuk di-unduh.

LG Electronics juga akan memberikan kode lisensi bebas dalam CD-ROM Anda, dengan biaya yang dikenakan untuk proses pendistribusian (seperti biaya dari media, penanganan dan pengiriman), kirimkan email ke opensource@lge.com. Tawaran ini berlaku selama tiga (3) tahun dari tanggal di mana Anda membeli produk.

Pengaturan perangkat kontrol eksternal

Untuk memperoleh informasi pengaturan perangkat kontrol eksternal, silahkan kunjungi *www.lg.com*.

Penyelesaian Masalah

TV tidak dapat dikontrol dengan remote kontrol.

- Periksa sensor remote kontrol pada TV, ulangi sekali lagi.
- Periksa apakah ada benda yang menghalangi sensor dan remote kontrol.
- Periksa apakah baterai masih berfungsi dan benar posisinya (⊕ ke⊕, ⊖ ke ⊖).

Tidak ada gambar dan tidak ada suara.

- Periksa apakah TV telah dihidupkan.
- Periksa apakah kabel daya telah dihubungkan ke terminal daya
- Periksa apakah ada masalah pada terminal daya, dengan mencoba produk lain.

TV tiba-tiba mati.

- Periksa pengaturan kontrol daya. Suplai daya mungkin terganggu atau terputus.
- Periksa apakah **Pewaktu Mati** (Tergantung model) /**Pewaktu Tidur**/**Pengatur Mati Otomatis** diaktifkan di pengaturan **WAKTU**.
- Periksa apakah **Pengatur Mati Otomatis** diaktifkan pada pengaturan **UMUM** → **Eco mode**. (Tergantung model)
- Jika tidak ada sinyal saat TV dihidupkan, TV akan secara otomatis mati setelah 15 menit dalam keadaan tersebut

Saat menghubungkan ke PC (HDMI/DVI),muncul 'Tidak ada sinyal' atau 'Invalid Format'.

- Matikan dan hidupkan TV dengan menggunakan remote kontrol.
- Ulangi menghubungkan kabel HDMI.
- Nyalakan ulang (Restart) PC dengan keadaan TV hidup (on).

Suara stereo tidak jernih (suara naik turun) pada program analog, atau tidak ada suara dari salah satu speaker.

- (Hanya berlaku di negara yang memiliki siaran suara multiplek) Pilih MONO dalam Multi Audio jika Anda di luar jangkauan atau siaran suara multiplek tidak stabil.

Tampilan abnormal

- Jika TV terasa dingin saat disentuh, akan terdapat sedikit "flicker" saat TV dihidupkan. Hal ini normal, tidak ada kerusakan pada TV
- Panel layar adalah produk teknologi tinggi yang mengandung jutaan piksel. Anda mungkin melihat titik hitam kecil dan/atau titik Cerah berwarna (merah, biru atau hijaun) dengan ukuran 1 ppm pada panel. Hal ini tidak menunjukkan kerusakan fungsi dan tidak mempengaruhi tampilan dan kemampuan produk.
  Fenomena ini juga terjadi pada produk pihak ketiga lainnya dan tidak dapat ditukar atau pengembalian biaya.
- Anda mungkin menemukan perbedaan kecerahan dan warna pada panel, tergantung posisi layar pandang (kiri/kanan/atas/bawah). Fenomena ini terjadi karena karakteristik panel. Tidak berhubungan dengan kemampuan produk, dan bukan merupakan kerusakan
- Menampilkan gambar diam (still image) dalam jangka waktu yang lama dapat menyebabkan terjadi nya gambar sisa (image sticking). Cegah tampilan gambar diam pada televisi Anda dalam jangka waktu yang lama.
- Garis-garis horisontal dapat muncul daat fitur Pixel Refresher bekerja. Hal tersebut normal dan tidak perlu dikhawatirkan.

Suara yang muncul

- Suara "Retakan" : Suara retakan yang muncul saat menonton atau mematikan TV diakibatkan oleh kontraksi panas plastik karena temperatur dan kelembaban. Suara ini biasa terjadi pada produk yang memerlukan perubahan bentuk panas.
- Sirkuit elektrik berdengung/panel bergetar adalah tingkatan rendah suara yang dihasilkan dari perubahan cepat pada sirkuit elektrik, yang mensuplai arus untuk mengoperasikan produk. Hal ini bervariasi, tergantung jenis produk.
  Suara yang muncul ini tidak mempengaruhi tampilan dan kemampuan produk.

Spesifikasi

Spesifikasi modul nirkabel

- Karena pita saluran pada tiap negara mungkin berbeda, Pengguna tidak dapat mengganti atau mengatur frekuensi pengoperasian, produk ini diatur sesuai tabel frekuensi regional.
- Perangkat ini harus terpasang dan dioperasikan dengan jarak minimum 20 cm antara perangkat dengan anda. Pernyataan ini merupakan pernyataan umum menyangkut pertimbangan dari lingkungan pengguna.

Spesifikasi Modul Nirkabel (LGSBWAC72)	
LAN Nirkabel (IEEE 802.11a/b/g/n/ac)	
Jangkauan Frekuensi	Daya Keluaran(Maks.)
2400 hingga 2483.5 MHz 5150 hingga 5725 MHz 5725 hingga 5850 MHz (Selain EU)	14 dBm 16.5 dBm 11.5 dBm
Bluetooth	
Jangkauan Frekuensi	Daya Keluaran(Maks.)
2400 hingga 2483.5 MHz	8.5 dBm

* "IEEE 802.11ac" hanya tersedia di negara-negara tertentu.

Ukuran Modul CI[1] (W x H x D)		100.0 mm x 55.0 mm x 5.0 mm
Kondisi Lingkungan	Suhu Operasi	0 °C hingga 40 °C
	Kelembaban Operasi	Kurang dari 80 %
	Suhu Penyimpanan	-20 °C hingga 60 °C
	Kelembaban Penyimpanan	Kurang dari 85 %

1 Hanya model satelit.

	TV Digital (Tergantung Negara)	TV Analog (Tergantung Negara)
Sistem Televisi	DVB-T/T2[1] DVB-T/T2/C/S/S2[2]	PAL B/B, PAL B/G, PAL D/K, PAL-I SECAM B/G, SECAM D/K NTSC-M
Cakupan Program	VHF, UHF, C-Band[2], Ku-Band[2]	VHF, UHF, CATV
Jumlah maksimum program yang dapat disimpan	DVB-T/T2 & TV Analog : 3,000 DVB-S/S2 : 6,000	
Impedansi antena Luar	75 Ω	

1 Hanya model yang mendukung DVB-T2.

2 Hanya model yang mendukung DVB-T2/C/S2.

- Informasi energi yang disertakan pada produk ditampilkan berkaitan dengan regulasi di tiap negara. (Tergantung Country)
  - Konsumsi energi diukur berkaitan dengan IEC 62087.
- Konsumsi energi aktual dapat bervariasi tergantung faktor-faktor seperti tipe konten video yang diputar dan pengaturan TV.

Peraturan

PERINGATAN!

Jangan meletakkan Televisi pada tempat yang tidak stabil. Televisi dapat terjatuh, menyebabkan cedera yang serius atau kematian. Banyak kasus cedera khusus nya yang terjadi pada anaka-anak, dapat dihindari dengan langkah pencegahan sebagai berikut:

- Menggunakan kabinet atau dudukan yang sesuai dengan rekomendasi produsen televisi.
- Gunakan furnitur yang dapat dengan aman menahan televisi.
- Pastikan televisi tidak berada pada posisi menggantung di tepi furnitur penyangga/dudukan.
- Tidak meletakkan televisi pada furnitur yang tinggi, (misalnya, lemari atau rak buku) tanpa mengamankan furnitur dan televisi pada sesuatu yang kuat untuk menahan TV dari terjatuh.
- Tidak meletakkan televisi diatas kain atau material lain, yang diletakkan diantara televisi dengan furnitur penyangga.
- Mengajarkan anak-anak akan bahaya memanjat furnitur untuk memainkan televisi dan pengontrolnya.

Anda harus memperhatikan pertimbangan-pertimbangan diatas, saat Anda ingin memindahkan letak/posisi televisi Anda.

Simbol-simbol

~	Mewakili pada arus bolak-balik(AC).
⎓	Mewakili pada arus searah(DC).
⧈	Mewakili pada perangkat class II.
⏻	Mewakili pada kondisi siaga (stand-by)
|	Mewakili pada "ON" (daya).
↯	Mewakili pada tegangan berbahaya



PT. LG ELECTRONICS INDONESIA
Kawasan Industri MM2100 Blok G
Cikarang Barat, Bekasi, Jawa Barat 17520
INDONESIA

TANDA PENDAFTARAN

PETUNJUK PENGGUNAAN (MANUAL) DAN KARTU JAMINAN/GARANSI PURNA JUAL
DALAM BAHASA INDONESIA BAGI PRODUK TELEMATIKA DAN ELEKTRONIKA
NOMOR :
P.32.LEI12.00202.0117 :
OLED55C7V, OLED55C7T, OLED55C7Y, OLED65C7V, OLED65C7T, OLED65C7Y
OLED55E7T, OLED55E7V, OLED55E7Y, OLED65E7T, OLED65E7V, OLED65E7Y

Catat nomor model dan nomor seri TV mengacu
pada label di penutup belakang dan Informasikan
pada dealer Anda apabila memerlukan jasa pelayanan

MODEL _____

SERIAL _____