LG
Life's Good

FRANÇAIS

MANUEL D'UTILISATION

Mini-chaîne Hi-Fi

Veuillez lire attentivement ce manuel avant d'utiliser votre lecteur et conservez-le pour vous y référer ultérieurement.

CM4540 (CM4540, CMS4540F, CMS4540W)
CM4440 (CM4440, CMS4540F)
CM4340 (CM4340, CMS4340F)

MFL69146721

Consignes de sécurité

ATTENTION: AFIN DE RÉDUIRE LE RISQUE DE CHOC ÉLECTRIQUE, NE RETIREZ PAS LE BOÎTIER (NI L'ARRIÈRE). AUCUNE PIÈCE DE CET APPAREIL N'EST SUSCEPTIBLE D'ÊTRE RÉPARÉE PAR L'UTILISATEUR. CONFIEZ L'ENTRETIEN DE L'APPAREIL À DES PERSONNES QUALIFIÉES.

Le symbole d'un éclair à l'intérieur d'un triangle sert à avertir l'utilisateur de la présence d'une tension dangereuse non isolée dans le corps de l'appareil, qui peut être suffisamment élevée pour provoquer un risque d'électrocution.

Le symbole d'un point d'exclamation à l'intérieur d'un triangle sert à avertir l'utilisateur de la présence d'instructions d'utilisation et de maintenance (entretien) importantes dans la documentation qui accompagne l'appareil.

AVERTISSEMENT: POUR PRÉVENIR TOUT RISQUE D'INCENDIE OU D'ÉLECTROCUTION, N'EXPOSEZ PAS CET APPAREIL À LA PLUIE OU À L'HUMIDITÉ.

AVERTISSEMENT: n'installez pas cet appareil dans un espace confiné tel qu'une bibliothèque ou tout autre meuble similaire.

ATTENTION : n'obstruez pas les ouvertures d'aération. Installez l'appareil conformément aux instructions du fabricant.
Les fentes et les ouvertures du boîtier servent à assurer la ventilation et le bon fonctionnement de l'appareil, ainsi qu'à le protéger contre la surchauffe. Les ouvertures ne doivent jamais être bloquées en installant l'appareil sur un lit, un canapé, un tapis ou toute autre surface similaire. Cet appareil ne doit pas être placé dans un emplacement fermé tel qu'une bibliothèque ou une étagère, à moins d'assurer une ventilation adéquate ou que les instructions du fabricant l'autorisent.

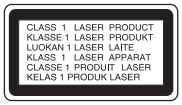

ATTENTION: cet appareil utilise un système laser. Afin de garantir l'utilisation correcte de cet appareil, veuillez lire attentivement ce manuel d'utilisation et conservez-le pour vous y référer ultérieurement. Si l'appareil nécessite une intervention de maintenance, contactez un point de service après-vente agréé. L'utilisation de commandes, de réglages ou de procédures autres que ceux décrits dans ce document peut entraîner une exposition à des radiations dangereuses.

PRÉCAUTION concernant le cordon d'alimentation

Il est recommandé de brancher la plupart des appareils sur un circuit dédié.

Autrement dit, un circuit comportant une prise de courant qui alimente uniquement cet appareil et qui n'a ni autres prises ni circuit dérivé. Reportez-vous à la page des spécifications de ce manuel d'utilisation pour plus de détails. Ne surchargez pas les prises murales. Les prises murales surchargées, desserrées ou endommagées, les câbles de rallonge, les cordons d'alimentation effilochés, ou les gaines isolantes craquelées ou endommagées constituent un danger. Chacune de ces conditions peut entraîner un risque de choc électrique ou d'incendie. Examinez régulièrement le cordon de votre appareil et, si son aspect indique qu'il est endommagé ou détérioré, débranchez-le, cessez d'utiliser l'appareil, et faites remplacer le cordon par une pièce de rechange appropriée auprès d'un point de service après-vente agréé. Protégez le cordon d'alimentation de sorte qu'il ne puisse pas être tordu, entortillé, pincé, coincé dans une porte ou piétiné. Faites particulièrement attention aux fiches, aux prises murales et au point d'où sort le cordon de l'appareil. Pour déconnecter l'appareil du réseau électrique, retirez le cordon d'alimentation de la prise électrique. Lors de l'installation de l'appareil, assurez-vous que la prise soit facilement accessible.

Cet appareil est équipé d'une batterie transportable ou de piles rechargeables.

Retrait sans danger de la batterie ou des piles de l'appareil: Pour retirer la batterie ou les piles usagées, procédez dans l'ordre inverse de leur insertion. Pour empêcher toute contamination de l'environnement et tout danger pour la santé des êtres humains et des animaux, la batterie ou les piles usagées doivent être mises au rebut dans le conteneur approprié à un point de collecte prévu pour leur recyclage. Ne jetez pas la batterie ou les piles usagées avec les autres déchets. Recyclez toujours les batteries et piles rechargeables usagées. Les piles ne doivent pas être exposées à une chaleur excessive comme le soleil, ou le feu.

ATTENTION: l'appareil ne doit pas être exposé à des projections d'eau ou à des éclaboussures, et aucun objet rempli de liquide tel qu'un vase ne doit être posé sur l'appareil.

Élimination de votre ancien appareil

1. Les éléments électriques et électroniques doivent être jetés séparément, dans les vide-ordures prévus à cet effet par votre municipalité.
2. Une élimination conforme aux instructions aidera à réduire les conséquences négatives et risques éventuels pour l'environnement et la santé humaine.
3. Pour plus d'information concernant l'élimination de votre ancien appareil, veuillez contacter votre mairie, le service des ordures ménagères ou encore la magasin où vous avez acheté ce produit.

Mise au rebut des piles ou batteries usagées

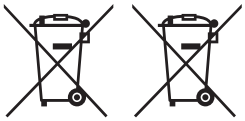

Pb

1. Ce symbole peut être associé aux symboles chimiques du mercure (Hg), du cadmium (Cd) ou du plomb (Pb) si la batterie contient plus de 0,0005% de mercure, 0,002% de cadmium ou 0,004% de plomb.
2. Toutes les piles et batteries doivent être collectées séparément et transportées par les services de voirie municipaux vers des installations spécifiques de collecte des déchets, identifiées en conséquence par le gouvernement ou par les autorités locales.
3. Le traitement correct de vos piles ou batteries usagées contribue protéger l'environnement et la santé des personnes et des animaux.
4. Pour plus d'infomations sur le traitement de vos piles ou batteries usagées, merci de bien vouloir vous adresser votre mairie, au service de la voirie ou au magasin où vous avez acheté le produit.

CE

LG Electronics déclare ce/ces produit(s) conforme(s) aux normes de base et aux dispositions des Directives 2004/108/CE, 2006/95/CE, 2009/125/CE et 2011/65/EU en la matière.

Vous pouvez obtenir une copie de la déclaration de conformité à l'adresse suivante.

Contactez le bureau pour la conformité de ce produit:

LG Electronics Inc.
Représentant de l'UE, Krijgsman 1,
1186 DM Amstelveen, The Netherlands

- Veuillez noter que ce Centre n'est PAS un Service Clients. Pour toute information Service Clients, veuillez consulter la Carte de Garantie ou contacter le revendeur chez qui vous avez acheté le produit.

Table des matières

1 Démarrage

2 Consignes de sécurité
7 Fonctionnalités uniques
7 Accessoires
8 Fichiers compatibles
8 – Impératifs pour les fichiers musicaux
8 – Périphériques USB compatibles
8 – Impératifs à respecter pour les périphériques USB
9 Télécommande
10 Panneau avant
12 Panneau arrière (CM4540)
13 Panneau arrière (CM4440, CM4340)

2 Raccordements

14 Raccordement des enceintes
14 – Raccordement des enceintes à l'appareil
14 – Raccordement du caisson de basse à l'appareil (CM4540)
15 Raccordement de l'antenne
15 Raccordement d'appareils auxiliaires
15 – Connexion USB
16 – Connexion AUX IN
16 – Raccordement à l'entrée PORT. IN

3 Utilisation

17 Fonctions de base
17 – CD/USB Opérations
17 – Lecture automatique
18 Autres opérations
18 – Lecture programmée
18 – Suppression de la liste programmée
18 – Recherche d'un dossier
19 – Suppression d'un fichier MP3/WMA
19 – Désactivation temporaire du son
19 – Affichage des informations sur les fichiers
19 – DEMO
20 – Lecture en mode AUTO DJ
20 Utilisation de la radio
20 – Ecouter la radio
20 – Préréglage des stations de radio
21 – Suppression de toutes les stations mémorisées
21 – Amélioration d'une mauvaise réception FM
21 – Affichage des informations sur une station de radio
21 Réglage du son
21 – Réglage du mode surround
22 Réglage de l'horloge
22 – Utilisation de votre appareil comme réveil
22 – Réglage de la veille programmée
22 – Diminution de la luminosité
22 Mise en veille automatique
23 Fonctions avancées
23 – Ecouter de la musique depuis un appareil
23 – Enregistrement sur un périphérique USB
23 – Sélection du débit binaire et de la vitesse d'enregistrement
23 – Réplique USB vers USB

4 Dépannage

25 Dépannage

5 Annexe

26 Spécifications générales
27 Spécifications des enceintes
28 Entretien
28 – Manipulation de l'appareil
28 – Remarques sur les disques

Fonctionnalités uniques

Enregistrement direct sur un périphérique USB

Permet d'enregistrer de la musique sur votre périphérique USB.

AUTO DJ

Mélange la fin d'une chanson avec le début d'une autre pour une lecture en fondu enchaîné.

Accessoires

Votre appareil est fourni avec les accessoires suivants.

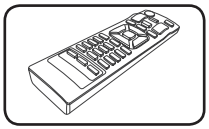

Télécommande (1)

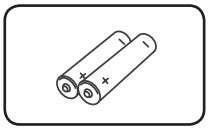

Piles (2)

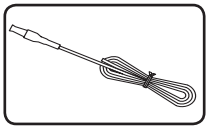

Antenne FM (1)

Fichiers compatibles

Impératifs pour les fichiers musicaux

La compatibilité de ce lecteur avec les fichiers MP3/WMA est limitée comme suit.

- Débit binaire : entre 32 kHz et 48 kHz (MP3), entre 32 kHz et 48 kHz (WMA)
- Fréquence d'échantillonnage : entre 32 kbps et 320 kbps (MP3), 40 kbps et 192 kbps (WMA)
- Nombre max de fichiers : moins de 999
- Extension des fichiers : ".mp3"/".wma"
- Système de fichier du CD-ROM : ISO 9660/JOLIET
- Il est recommandé d'utiliser Easy-CD Creator, pour créer un système de fichier ISO 9660.
- Lorsque vous reformatez un disque réenregistrable, vous devez régler l'option du format du disque sur [Masterisé] pour que celui-ci soit compatible avec les lecteurs LG. Lorsque vous réglez l'option sur Life File System, vous ne pouvez pas l'utiliser sur les lecteurs LG. (Masterisé/Live File System : système de format de disque pour Windows Vista)

Le codec audio DTS n'est pas pris en charge.Il n'y a pas de sortie audio pour le format DTS.

Périphériques USB compatibles

- Lecteur MP3 : lecteur MP3 à mémoire Flash.
- Clé USB à mémoire Flash : clés USB 2,0 ou USB 1,1.
- La fonction USB de cet appareil ne prend pas en charge certains périphériques USB.

Impératifs à respecter pour les périphériques USB

- Les périphériques nécessitant l'installation d'un programme supplémentaire après la connexion à un ordinateur ne sont pas pris en charge.
- Ne retirez pas le périphérique USB pendant l'utilisation.
- Si le périphérique USB a une grande capacité, la recherche peut prendre quelques minutes.
- Pour éviter la perte de données, sauvegardez toutes vos données.
- Si vous utilisez un câble d'extension USB ou un concentrateur USB, le périphérique USB ne sera pas reconnu.
- Le système de fichiers NTFS n'est pas pris en charge. (Seul le système de fichiers FAT (16/32) est accepté.)
- Cet appareil ne prend pas en charge un nombre total de fichiers supérieur à 1,000.
- Les disques durs externes, les périphériques verrouillés ou les périphériques USB de type disque dur ne sont pas pris en charge.
- Le port USB de l'appareil ne peut pas être raccordé à un ordinateur. L'appareil ne peut pas être utilisé comme périphérique de stockage.
- Certains périphériques USB sont susceptibles de ne pas fonctionner sur cet appareil.

Télécommande

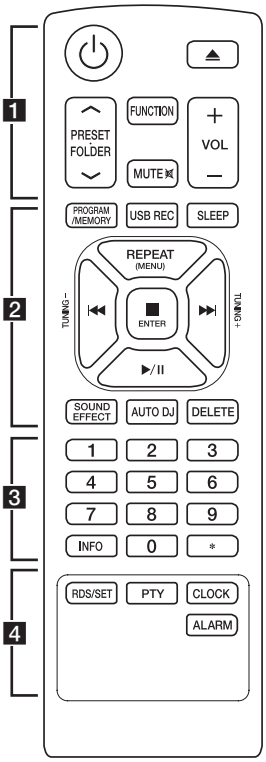

Remplacement de la pile

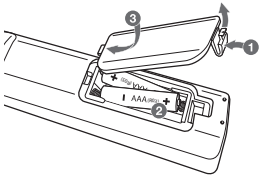

Retirez le couvercle du compartiment des piles à l'arrière de la télécommande, puis insérez deux piles (AAA) en respectant la polarité ⊕ et ⊖.

• • • • • • **1** • • • • • •

⏻ (Alimentation) : ALLUME et ARRETE l'appareil.

⏏ (Ouvrir/Fermer) : Permet d'ouvrir ou de fermer le tiroir du disque.

PRESET·FOLDER ∧/∨ :
- Permettent de rechercher un dossier contenant des fichiers MP3/WMA. Lorsque un périphérique USB en lecture contient des fichiers MP3/WMA répartis dans plusieurs dossiers, appuyez sur **PRESET·FOLDER ∧/∨** pour sélectionner le dossier que vous voulez lire.
- Permettent de choisir un numéro prédéfini pour une station de radio.

FUNCTION : Permet de sélectionner la fonction et la source d'entrée.

MUTE 🔇 : Mpermet de mettre le son en sourdine.

VOL +/- : Permet de régler le volume des enceintes.

• • • • • • **2** • • • • • •

PROGRAM/MEMORY :
- Permet de mémoriser les stations de radio.
- Permet de créer une liste de lecture.

USB REC : permet de démarrer l'enregistrement.

SLEEP : Configure l'arrêt automatique du système à une heure donnée. (Variateur : l'éclairage de l'afficheur sera assombri de moitié.)

REPEAT(MENU) : Écouter vos pistes plusieurs fois ou aléatoirement.

⏮/⏭ (Ignorer/Rechercher) :
- Permettent d'effectuer une avance ou un retour rapide.
- Recherches d'une section sur une piste.

TUNING-/+ : Recherche la station radio désirée.

■ **ENTER** :
- Arrête la lecture ou l'enregistrement.
- Annule la fonction SUPPRIMER.

►/II (Lecture/Pause) :
- Permet de démarrer ou mettre en pause la lecture.
- Sélectionne STEREO/MONO.

SOUND EFFECT : Permet de choisir des ambiances sonores.

AUTO DJ : Permet de sélectionner le mode AUTO DJ. (Pour plus d'informations, reportez-vous à la page 20)

DELETE : Suppression des fichiers MP3/WMA.

• • • • • • **3** • • • • • •

Boutons numériques de **0** à **9** : Sélectionne les fichiers des pistes numérotées, ou nu numéro prédéfini.

INFO : permet d'afficher des informations sur votre musique. Un fichier MP3 comporte souvent des balises ID3. Ces balises fournissent des informations sur le titre, l'artiste, l'album ou la durée.

✱ : cette touche n'est associée à aucune fonction

• • • • • • **4** • • • • • •

RDS/SET :
- RDS (Radio Data System).
- Permet de confirmer le réglage de l'horloge et du réveil.

PTY : Rechercher des stations de radio par type de radio.

CLOCK : permet de régler l'horloge et de consulter l'heure.

ALARM : Permet d'utiliser votre lecteur comme réveil.

Panneau avant

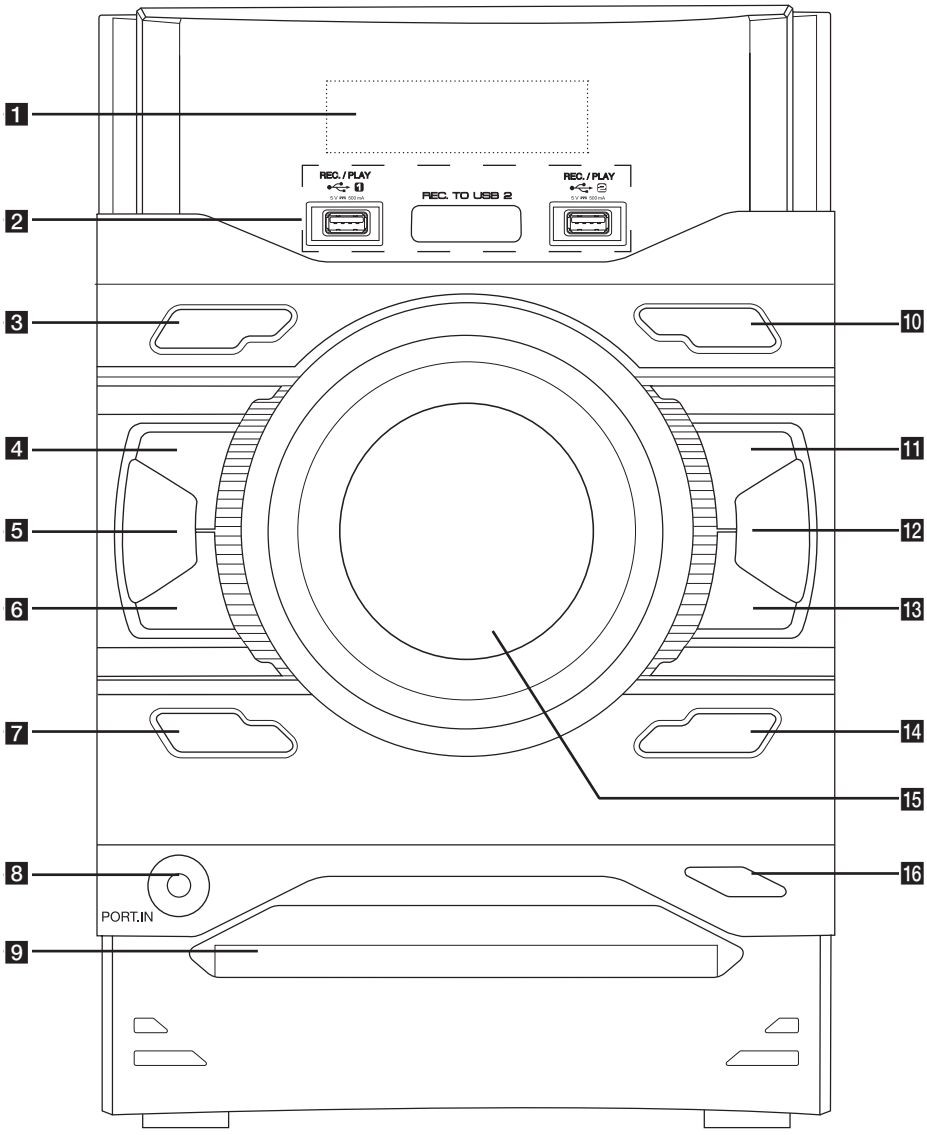

1 Afficheur

2 USB1/USB2
Lance la lecture des fichiers audio en branchant le périphérique USB.

USB REC.
Permet d'enregistrer sur un périphérique USB.

3 ⏻/I (Alimentation)
ALLUME et ARRETE l'appareil.

4 □(Arrêt)
Arrête la lecture ou l'enregistrement.

5 **AUTO DJ**
Permet de sélectionner le mode AUTO DJ.
(Pour plus d'informations, reportez-vous à la page 20)

6 I<< (Ignorer/Rechercher)
- Permet d'effectuer une recherche vers l'arrière.
- Permet d'accéder à la piste ou au fichier précédent.

7 **DEMO/RDS**
- Permet d'activer la démonstration de chaque fonction.
- RDS (Radio Data System).

8 **PORT. IN**

9 Fente Disque

10 **FUNCTION**
Permet de sélectionner la fonction et la source d'entrée.

11 **>II**
ST./MO.
- Permet de démarrer ou mettre en pause la lecture.
- Sélectionne Stereo/Mono.

12 **LG EQ**
Permet de choisir des ambiances sonores.

13 >>I (Ignorer/Rechercher)
- Permet d'effectuer une recherche vers l'avant.
- Permet de passer à la piste / fichier suivant "(e)"

14 **BASS BLAST**
Permet de sélectionner directement le mode son BASS BLAST ou BYPASS.

15 Molette du volume
Règle le volume de l'enceinte.

16 ⏏ (Ouvrir/Fermer)
Permet d'ouvrir ou de fermer le plateau du disque.

Panneau arrière (CM4540)

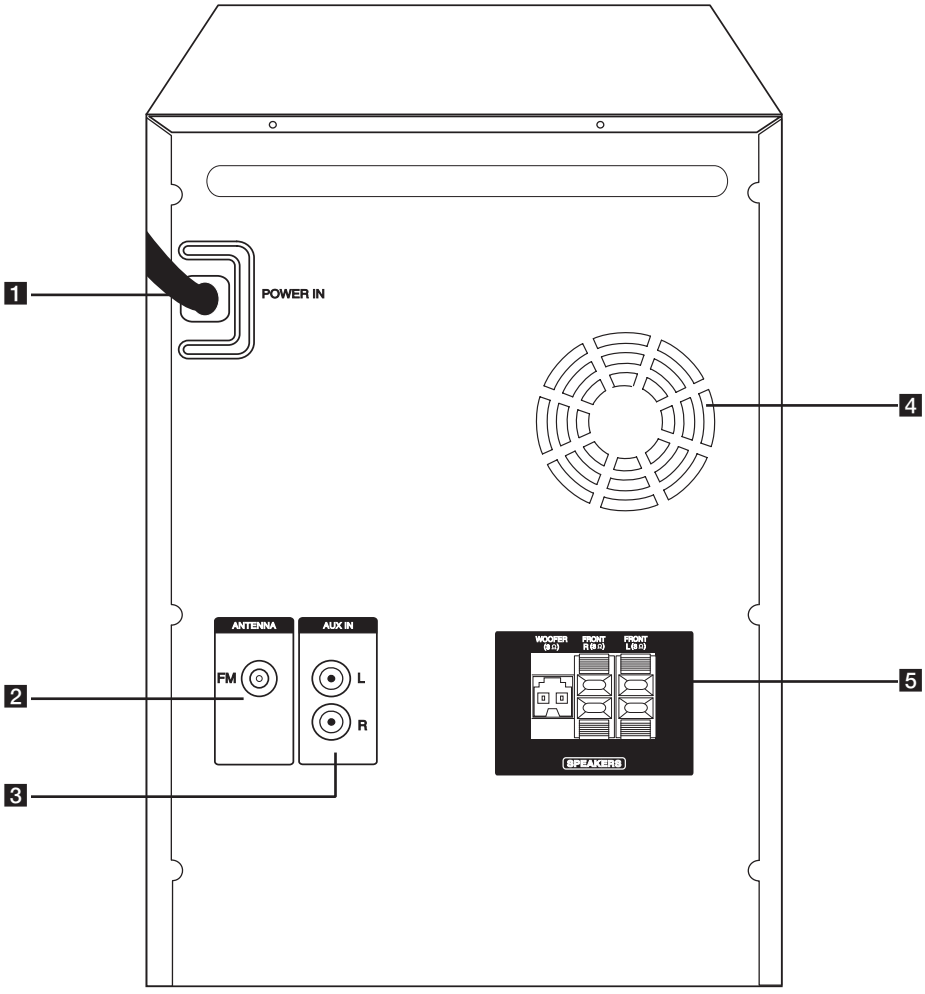

1 **POWER IN**
2 **ANTENNA (FM)**
3 Connecteur **AUX IN (L/R)**
4 Ventilateur
5 Borne / cordon **SPEAKERS**

Panneau arrière (CM4440, CM4340)

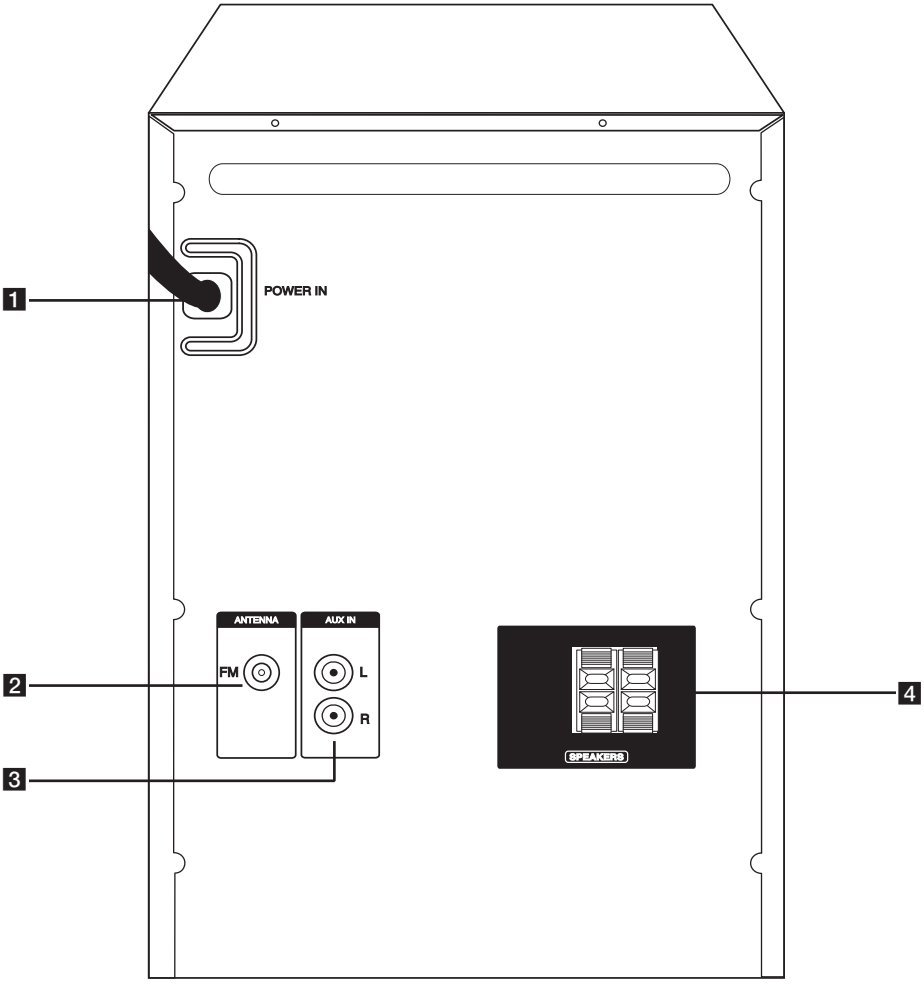

1 **POWER IN**
2 **ANTENNA (FM)**
3 Connecteur **AUX IN (L/R)**
4 Borne **SPEAKERS**

Raccordement des enceintes

Raccordement des enceintes à l'appareil

Raccordez les fils des enceintes à l'appareil. Pour raccorder le câble à l'appareil, soulevez chacun des ergots en plastique afin d'ouvrir la borne de raccordement de l'appareil. Insérez le fil et refermez l'ergot.

Raccordez l'extrémité noire de chaque fil aux bornes marquées - (moins) et l'autre extrémité aux bornes marquées + (plus).

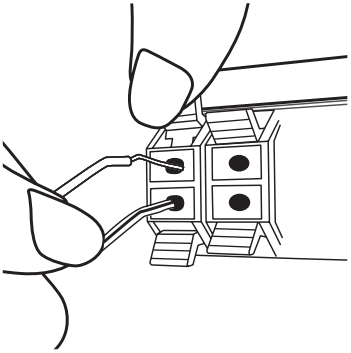

Raccordement du caisson de basse à l'appareil (CM4540)

Raccordez le cordon d'un caisson de basse au lecteur.
Insérez le connecteur du caisson de basse jusqu'à ce qu'il s'enclenche.

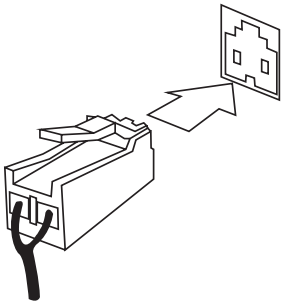

Couleur	Enceinte
Orange	Caisson de basse
Rouge	Avant R
Blanc	Avant L

Attention

- Veillez à ce qu'aucun enfant n'introduise ses mains ou un objet dans l'évent d'enceinte*.
  * Évent d'enceinte : ouverture permettant d'obtenir un son de graves plein dans le boîtier de l'enceinte.
- Les enceintes contenant des pièces magnétiques, il est possible que des irrégularités de couleurs apparaissent sur l'écran du téléviseur ou du moniteur d'ordinateur. Utilisez les enceintes à une distance éloignée de votre téléviseur ou écran d'ordinateur.
- Ne raccordez pas d'autres enceintes que le caisson de basse à la borne de raccordement du caisson de basse située à l'arrière de l'appareil.

Raccordement de l'antenne

Raccordez l'antenne au port antenne situé à l'arrière de l'appareil. Veillez à déployer complètement l'antenne filaire FM.

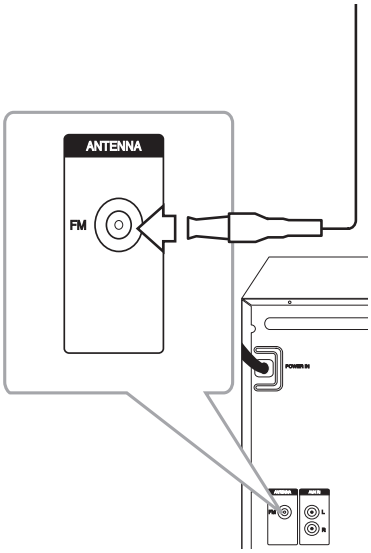

Raccordement d'appareils auxiliaires

Connexion USB

Raccordez le périphérique USB (ou le lecteur MP3, etc.) au port USB situé à l'avant de l'appareil.

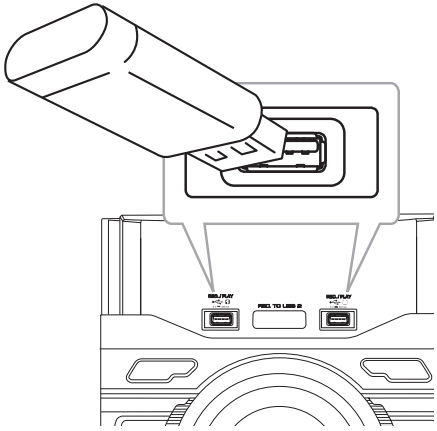

Remarque

Retrait du périphérique USB de l'appareil

1. Choisissez un autre mode ou fonction, ou appuyez deux fois sur la touche ■ **ENTER** de la télécommande ou □ de l'appareil.
2. Retirez l'USB de l'appareil

Connexion AUX IN

Raccordez la sortie d'un appareil auxiliaire (caméscope, téléviseur, lecteur, etc.) au connecteur **AUX IN(L/R)**.

Si votre appareil ne comporte qu'une seule sortie pour le son (mono), raccordez-le à la prise audio gauche (blanche) de la mini-chaîne.

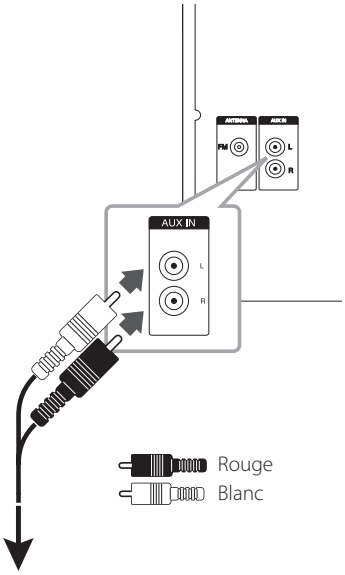

Vers les prises de sortie audio de votre appareil externe (caméscope, téléviseur, lecteur, etc.)

Raccordement à l'entrée PORT. IN

Raccordez la sortie (casque ou sortie de ligne) d'un périphérique portable (baladeur MP3, lecteur multimédia portatif, etc.) au connecteur PORT. IN.

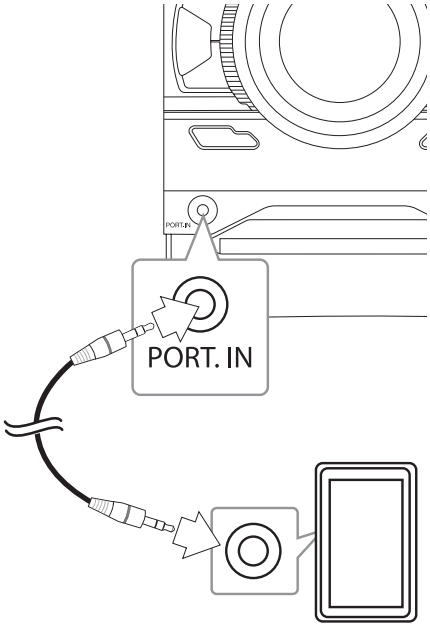

Fonctions de base

CD/USB Opérations

1. Insérez le disque en appuyant sur la touche ⏏ de la télécommande ou ⏏ de l'appareil. Raccordez le périphérique USB au port USB 1/ 2.
2. Sélectionnez la fonction CD ou USB en appuyant sur la touche **FUNCTION**.
3. Sélectionnez un fichier ou une piste que vous voulez lire à l'aide des touches ⏮/⏭ de la télécommande ou ⏪ / ⏩ de l'appareil.

Opération	Action
Arrêt	Appuyez sur la touche ■**ENTER** de la télécommande ou ☐ de l'appareil.
Lecture	Appuyez sur la touche ▶/❚❚ de la télécommande ou ▶❚❚ de l'appareil.
Pause	Pendant la lecture, appuyez sur la touche ▶/❚❚ de la télécommande ou ▶❚❚ de l'appareil.
Accès à la piste ou au fichier précédent/ suivant	Utilisez les touches ⏮/⏭ de la télécommande ou ⏪ / ⏩ de l'appareil pour changer de piste ou de fichier en mode arrêt. Durant la lecture, utilisez la touche ⏭ de la télécommande ou la touche ⏩ de l'appareil pour passer à la piste ou au fichier suivant. Lors des 2 premières secondes de lecture, vous pouvez revenir à la piste ou au fichier précédent à l'aide de la touche ⏮ de la télécommande ou ⏪ de l'appareil. Après 3 secondes de lecture, appuyez sur la touche ⏮ de la télécommande ou sur ⏪ de l'appareil pour revenir au début de la piste ou du fichier.
Sélection d'une piste/ fichier directement	Utilisez les touches numériques **0** à **9** de la télécommande pour accéder directement à la piste ou au fichier de votre choix.
Recherche d'une section dans une piste	Maintenez enfoncée la touche ⏮/⏭ de la télécommande ou ⏪ / ⏩ de l'appareil durant la lecture et relâchez-la à l'endroit souhaité.
Lecture répétée ou aléatoire	Appuyez plusieurs fois sur la touche **REPEAT(MENU)** de la télécommande. Reportez-vous aux remarques ci-après pour plus de détails sur les différents affichages.

Lecture automatique

Les CD audio/MP3/WMA sont lus automatiquement une fois le plateau du disque fermé.

La fonction CD est automatiquement sélectionnée lorsque le plateau est ouvert ou fermé, même s'il ne contient aucun disque.

Remarque

- L'affichage varie dans l'ordre suivant.

USB	MP3/WMA/CD	AUDIO CD
RPT 1	RPT 1	RPT 1
RPT*DIR	RPT DIR	-
RPT ALL	RPT ALL	RPT ALL
RANDOM	RANDOM	RANDOM
OFF	OFF	OFF

*DIR : Répertoire

- Lorsque vous lisez une liste programmée, seules les options RPT 1 et RPT ALL sont disponibles.
- Même après avoir redémarré l'appareil ou changé de fonction, vous pouvez reprendre l'écoute de la musique à l'endroit où vous l'aviez arrêtée.
- Si le plateau du disque reste ouvert pendant 5 minutes, il sera fermé automatiquement.

Autres opérations

Lecture programmée

La fonction de programmation vous permet de mémoriser dans le récepteur vos fichiers préférés d'un disque ou d'un périphérique USB. Un programme peut contenir 20 pistes ou fichiers pour chaque support (CD, USB1, USB2). Vous pouvez donc mémoriser 60 pistes ou fichiers au total.

1. Appuyez sur la touche **PROGRAM/MEMORY** de la télécommande en mode arrêt.
2. Utilisez les touches **⏮/⏭** de la télécommande pour sélectionner une piste ou un fichier.
3. Appuyez sur la touche **PROGRAM/MEMORY** pour mémoriser et sélectionner la piste ou le fichier suivant.
4. Répétez les étapes 2 et 3 pour mémoriser d'autres pistes ou fichiers. (Vous pouvez modifier la liste en utilisant la touche **PRESET·FOLDER ∧/∨** pour sélectionner le numéro de programme.)
5. Appuyez de nouveau sur la touche **PROGRAM/MEMORY**.

Pour lire la liste programmée, appuyez sur la touche **►/II** une fois la liste créée.

Remarque

Lorsque vous créez ou modifiez la liste programmée, le mode de répétition REPEAT est désactivé.

Suppression de la liste programmée

La fonction de suppression n'est opérationnelle que dans le mode d'édition du programme.

1. Appuyez sur la touche **PROGRAM/MEMORY** de la télécommande en mode arrêt.
2. Sélectionnez une chanson en appuyant plusieurs fois sur la touche **PROGRAM/MEMORY** ou **PRESET·FOLDER ∧/∨**.
3. Appuyez sur la touche **DELETE** pendant qu'une chanson est sélectionnée.

Remarque

- La liste programmée est effacée dans les cas suivants.
  - Retrait du disque ou du périphérique USB.
  - Suppression ou enregistrement de fichiers musicaux sur le périphérique USB.
- Le programme est arrêté dans les cas suivants.
  - Utilisation d'une autre fonction.
  - Extinction et rallumage de l'appareil.
  - Utilisation des touches numériques de la télécommande.

Recherche d'un dossier

1. Appuyez plusieurs fois sur la touche **PRESET·FOLDER ∧/∨** de la télécommande jusqu'à ce que le dossier de votre choix apparaisse dans l'afficheur.
2. Appuyez sur **►/II** pour sa lecture.
   Le premier fichier du dossier est mis en lecture.

Remarque

- Les dossiers/fichiers CD/USB sont reconnus comme suit.

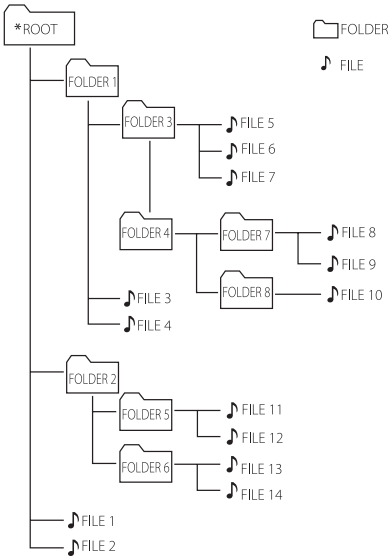

- Les dossiers vides ne sont pas affichés.
- Les dossiers se présentent dans l'ordre suivant;
  ROOT → FOLDER 1 → FOLDER 3 → FOLDER 7 → FOLDER 8 → FOLDER 5 → FOLDER 6
- Les pistes seront lues de la ♪ piste n°1 à la ♪piste n°14 une par une.
- Les pistes et dossiers seront présentés dans l'ordre où ils ont été enregistrés mais peuvent ne pas l'être, en fonction des conditions d'enregistrement.
- *ROOT : Le premier écran que vous voyez quand un ordinateur reconnait une clé CD/USB est appelé « ROOT ».

Suppression d'un fichier MP3/WMA

Vous pouvez supprimer un fichier, un dossier ou formater en appuyant sur **DELETE**.
(USB uniquement)

1. Appuyez sur **DELETE** de façon répétée lorsque vous sélectionnez un fichier MP3/WAP. Cette fonction est prise en charge uniquement à l'arrêt. L'affichage change dans l'ordre suivant.
   - DEL FILE: Supprimer le fichier.
   - DEL DIR: Supprimer le dossier.
   - FORMAT: Formater le périphérique USB.
2. Pour supprimer un fichier/dossier ou formater, appuyez sur **►/II** de la télécommande ou appuyez sur **>II** de l'appareil.
3. Si vous voulez quitter le mode actuel, appuyez sur ■ **ENTER** de la télécommande ou sur □ de l'appareil.

Attention

- Ne retirez pas le périphérique USB de son emplacement pendant qu'il est en utilisation (lecture, suppression, etc.).
- Il est recommandé d'effectuer des sauvegardes régulières pour éviter la perte de données.
- La fonction de suppression peut ne pas être prise en charge en fonction de l'état du périphérique USB

Désactivation temporaire du son

Appuyez sur la touche **MUTE** de la télécommande pour mettre le son en sourdine.

Vous pouvez mettre le son en sourdine pour répondre au téléphone, par exemple. Le symbole de sourdine "MUTE" apparaît alors dans l'afficheur.

Pour annuler, appuyez à nouveau sur la touche **MUTE** ou changez le volume sonore.

Affichage des informations sur les fichiers

Lors de la lecture d'un fichier MP3 contenant des informations, vous pouvez afficher ces informations en appuyant sur la touche **INFO**.

DEMO

Lorsque l'appareil est éteint, appuyez une fois sur la touche **DEMO/RDS** de l'appareil. L'appareil s'allumera et montrera chacune des fonctions dans l'afficheur. Pour annuler la DEMO fonction, appuyez de nouveau sur la touche **DEMO/RDS**.

Remarque

Vous pouvez profiter d'autres fonctions dans le mode DÉMO. Le mode DÉMO se mettra alors en pause temporairement.
- Si vous n'appuyez sur aucune touche dans les 10 secondes, le mode DÉMO se lancera automatiquement.

Lecture en mode AUTO DJ

Le mode AUTO DJ mélange la fin d'une chanson avec le début d'une autre pour une lecture en fondu enchaîné. Il égalise le volume entre les pistes afin que la lecture soit ininterrompue.

Appuyez plusieurs fois sur la touche **AUTO DJ** de l'appareil ou de la télécommande. L'affichage alterne comme suit. RANDOM (AUTO DJ RANDOM) -> RPT (AUTO DJ SEQUENTIAL) -> (AUTO DJ OFF)

Mode	Afficheur	Description
OFF	- (AUTO DJ OFF)	-
RANDOM	RANDOM (AUTO DJ RANDOM)	La musique est lue de façon aléatoire.
REPEAT	RPT (AUTO DJ SEQUENTIAL)	La musique est lue en boucle.

Remarque

- Recherche d'une section sur la piste/fichier ou une lecture répétée ou aléatoire n'est pas prise en charge sur le mode AUTO DJ.
- En mode AUTO DJ, vous ne pouvez pas rechercher des fichiers en appuyant sur la touche **PRESET·FOLDER** ∧/∨ de la télécommande.
- Si vous passez à une autre fonction ou arrêtez la musique à l'aide de la touche ☐ de l'appareil (ou ■ **ENTER** de la télécommande) lorsque vous êtes en mode AUTO DJ, ce dernier est désactivé.
- La fonction AUTO DJ n'est pas prise en charge avec les fichiers de musique dont la durée est inférieure à 60 secondes.
- Pendant l'enregistrement, la fonction AUTO DJ n'est pas disponible.
- Seul AUTO DJ SEQUENTIAL est sélectionné quand la liste du Program est jouée.

Utilisation de la radio

Assurez-vous que l'antenne FM est raccordée. (Reportez-vous à la page 15)

Ecouter la radio

1. Appuyez sur la touche **FUNCTION** jusqu'à ce que l'afficheur indique FM.
   L'appareil se règle sur la dernière station reçue.
2. Réglage automatique : Appuyez et maintenez enfoncé le **TUNING -/+** sur l'unité ou **|<< / >>|** sur la télécommande pendant deux secondes jusqu'à ce que la fréquence commence à changer, puis relâchez. Elles arrêtent de défiler lorsqu'une station est trouvée.

   Recherche manuelle : Appuyez à plusieurs reprises sur **TUNING -/+** de la télécommande ou **|<< / >>|** de l'appareil.
3. Réglez le volume à l'aide de la touche **VOL +/-** de la télécommande ou touPressrnez le bouton de réglage du volume sur l'appareil.

Préréglage des stations de radio

Vous pouvez prérégler 50 stations FM.
Avant de procéder au réglage, veillez à diminuer le volume.

1. Appuyez sur la touche **FUNCTION** jusqu'à ce que l'afficheur indique FM.
2. Sélectionnez la fréquence désirée en appuyant sur **TUNING-/+** de la télécommande ou **|<< / >>|** de l'appareil.
3. Appuyez sur la touche **PROGRAM/MEMORY**. Un numéro prédéfini clignotera dans l'afficheur.
4. Appuyez sur la touche **PRESET·FOLDER** ∧/∨ pour sélectionner le numéro prédéfini de votre choix.
5. Appuyez sur la touche **PROGRAM/MEMORY** de la télécommande. La station est mémorisée.
6. Répétez les étapes 2 à 5 pour mémoriser d'autres stations.
7. Pour écouter une station préréglée, appuyez sur **PRESET·FOLDER** ∧/∨ ou sur les boutons numériques de **0** à **9**.

Suppression de toutes les stations mémorisées

1. Maintenez enfoncée **PROGRAM/MEMORY** pendant deux secondes. "ERASEALL" doit clignoter sur l'écran
2. Appuyez sur **PROGRAM/MEMORY** pour effacer toutes les stations radio mémorisées.

Amélioration d'une mauvaise réception FM

Appuyez sur la touche **►/II** de la télécommande ou **>II** de l'appareil. Le tuner passera du son stéréo au son mono. La réception sera alors améliorée.

Affichage des informations sur une station de radio

Le syntoniseur FM est fourni avec la fonction RDS (Radio Data System). Celle-ci donne des informations concernant la station écoutée. Appuyez plusieurs fois sur la touche **RDS/SET** de la télécommande ou **DEMO/RDS** de l'appareil pour alterner entre les divers types de données:

PS (Nom du Service Emission)
Le nom de la chaîne apparaîtra sur l'affichage.

PTY (Reconnaissance du Type d'Emission)
Le type d'émission (p.e. Jazz ou Actualités) apparaîtra sur l'affichage.

RT (Texte Radio)
Un message texte contenant des informations spéciales sur la station. Ce texte peut défiler sur l'affichage.

CT (Heure contrôlée par la chaîne)
Cette option affiche l'heure diffusée par la station.

Vous pouvez rechercher les stations de radio par type de programme en appuyant sur la touche **RDS/SET** de la télécommande ou **DEMO/RDS** de l'appareil. L'afficheur montrera le dernier type de programme utilisé. Appuyez sur la touche **PTY** autant de fois que nécessaire pour sélectionner votre type de programme favori. Appuyez sur la touche **TUNING -/+** Le tuner lancera la recherche automatiquement. Dès qu'une station est détectée, la recherche s'interrompt.

Réglage du son

Réglage du mode surround

Ce système comporte un certain nombre de champs acoustiques surround préréglés.
Vous pouvez sélectionner le mode son de votre choix en utilisant la touche **SOUND EFFECT** de la télécommande.

Les éléments affichés pour l'égaliseur peuvent être différents selon les sources et les effets sonores.

Sur l'écran	Description
NATURAL	Offre un son naturel améliorant le confort d'écoute.
AUTO EQ	Offre le réglage sonore le plus adapté au genre indiqué dans la balise ID3 des fichiers MP3.
POP CLASSIC JAZZ ROCK	Ce programme ajoute une atmosphère au son, vous donnant l'impression d'assister à un vrai concert de musique rock, pop, jazz ou classique.
MP3 -- OPT	Cette fonction est optimisée pour les fichiers MP3 compressibles. Elle améliore les aigus.
BASS	Renforce les aigus, les graves et l'effet de son surround.
LOUDNESS	Permet d'améliorer les aigus et les graves.
FOOT BALL	Active le mode d'effet sonore Stade de FOOTBALL.
BYPASS	Désactive les effets d'égaliseur.

Remarque

- Avec certaines enceintes, il est possible que le son ne soit pas retransmis ou seulement à un faible volume en fonction du mode son.
- Il se peut que vous deviez réinitialiser le mode surround après avoir permuté l'entrée, et parfois même après avoir changé de piste sonore.
- En appuyant sur la touche **BASS BLAST** de l'appareil, vous pouvez sélectionner directement le mode son BYPASS ou BASS BLAST.

Réglage de l'horloge

1. Allumez l'appareil.
2. Maintenez la touche **CLOCK** enfoncée.
3. Sélectionnez le mode horaire en utilisant les touches **⏮ / ⏭** de la télécommande.
   - AM 12:00 (pour un affichage sur 12 h) ou 0:00 (pour un affichage sur 24 h).
4. Appuyez sur la touche **RDS/SET** pour confirmer votre choix.
5. Sélectionnez l'heure en utilisant les touches **⏮ / ⏭** de la télécommande.
6. Appuyez sur la touche **RDS/SET**.
7. Sélectionnez les minutes en utilisant les touches **⏮ / ⏭** de la télécommande.
8. Appuyez sur la touche **RDS/SET**.

Utilisation de votre appareil comme réveil

1. Allumez l'appareil.
2. Maintenez enfoncée la touche **ALARM**.
3. Utilisez les touches **⏮ / ⏭** de la télécommande pour changer l'heure et les minutes, puis appuyez sur la touche **SET** pour mémoriser.
4. Utilisez les touches **⏮ / ⏭** de la télécommande pour sélectionner la fonction, puis appuyez sur la touche **SET** pour mémoriser.
5. Utilisez les touches **⏮ / ⏭** de la télécommande pour changer le volume, puis appuyez sur la touche **SET** pour mémoriser. L'icône de l'horloge "🕒" montre que la fonction réveil est activée.

Remarque

- Si vous réglez l'horloge, vous pouvez consulter l'heure en appuyant sur la touche **CLOCK** même lorsque le lecteur est éteint.
- Si vous réglez l'horloge et l'alarme, vous pouvez consulter l'icône de l'alarme "🕒" en appuyant sur la touche **CLOCK** même lorsque le lecteur est éteint.
- Si vous réglez l'horloge et l'alarme, vous pouvez consulter l'icône de l'alarme"🕒" et le réglage en appuyant sur la touche **ALARM** même lorsque l'appareil est éteint.
- Appuyez sur la touche **ALARM** pour sélectionner le mode marche ou arrêt de l'alarme.

Réglage de la veille programmée

Appuyez plusieurs fois sur la touche **SLEEP** pour sélectionner le délai entre 10 et 180 minutes. Une fois le délai écoulé, l'appareil s'éteindra.

Pour annuler la fonction de veille programmée, appuyez plusieurs fois sur la touche **SLEEP** jusqu'à ce que "SLEEP 10" s'affiche, puis appuyez une dernière fois sur la touche **SLEEP** pour que l'inscription disparaisse.

Remarque

- Vous pouvez consulter le temps restant avant que l'appareil s'éteigne.
- Appuyez sur la touche **SLEEP**. La durée restante apparaît dans l'afficheur.

Diminution de la luminosité

Appuyez une fois sur la touche **SLEEP**. L'éclairage de l'afficheur sera assombri de moitié. Pour annuler, appuyez plusieurs fois sur la touche **SLEEP** jusqu'à ce que l'éclairage revienne à la normale.

Mise en veille automatique

Cette unité s'arrêtera d'elle-même pour réduire la consommation électronique si l'unité principale n'est pas connectée à un appareil externe et n'est pas utilisée pendant 20 minutes. Il en sera de même pour cet appareil après six heures après que l'appareil principal soit connecté sur un autre appareil utilisant une entrée analogique.

Fonctions avancées

Ecouter de la musique depuis un appareil

Vous pouvez utiliser l'appareil pour lire la musique depuis divers types d'appareil externe. (Reportez-vous à la page 16.)

1. Raccordez le périphérique externe au connecteur **AUX IN(L/R)** ou **PORT. IN** de l'appareil.
2. Mettez l'appareil en marche en appuyant sur la touche ⏻ de la télécommande ou ⏻/I de l'appareil.
3. Sélectionnez la fonction AUX ou PORTABLE en appuyant sur la touche **FUNCTION**.
4. Allumez le périphérique externe et lancez la lecture.

Enregistrement sur un périphérique USB

Vous pouvez enregistrer diverses sources de son sur périphérique USB.
(CD, USB, AUX, PORTABLE, FM)

1. Raccordez le périphérique USB à l'appareil.
2. Sélectionnez une fonction en appuyant sur la touche **FUNCTION**.

   Un enregistrement d'une piste/fichier - Vous pouvez enregistrer vers un périphérique après la lecture d'une piste/fichier que vous voulez.

   Enregistrement de toutes les pistes/fichiers - Vous pouvez enregistrer sur un périphérique USB lorsque la lecture est arrêtée.

   Enregistrement de la liste programmée - Sélectionnez la liste programmée pour l'enregistrer sur un périphérique USB. (Reportez-vous à la page 18.)
3. Démarrez l'enregistrement en appuyant sur la touche R **USB REC.** de l'appareil ou **USB REC** de la télécommande.

   - Si vous connectez USB1 ainsi que USB2, appuyez sur R **USB REC.** de l'appareil ou **USB REC** de la télécommande quand USB1 ou USB2 destiné à l'enregistrement clignote sur la fenêtre d'affichage.
4. Pour arrêter l'enregistrement, appuyez sur la touche ☐ de l'appareil ou ■ **ENTER** de la télécommande.

Suspension de l'enregistrement

Pendant l'enregistrement, appuyez sur la touche ►/II de l'appareil ou >II de la télécommande pour suspendre l'enregistrement. Appuyez de nouveau sur la touche pour reprendre l'enregistrement. (Seulement TUNER, AUX, PORTABLE)

Sélection du débit binaire et de la vitesse d'enregistrement

1. Appuyez sur la touche R **USB REC.** de l'appareil ou **USB REC** de la télécommande pendant plus de 3 secondes.
2. Utilisez I<< / >>I de l'unité ou I◄◄/►►I de la télécommande pour sélectionner le débit binaire.
3. Appuyez de nouveau sur la touche R **USB REC.** de l'appareil ou **USB REC** de la télécommande pour sélectionner la vitesse d'enregistrement.
4. Appuyez sur I<< / >>I de l'appareil ou sur I◄◄/►►I de la télécommande pour sélectionner la vitesse d'enregistrement désirée : (CD MP3/WMA, CD AUDIO uniquement)

   VITESSE X1
   - Vous pouvez écouter la musique tout en l'enregistrant.

   VITESSE X2
   - Vous pouvez uniquement enregistrer le fichier de musique.
5. Appuyez sur la touche R **USB REC.** de l'appareil ou **USB REC** de la télécommande pour terminer le réglage.

Réplique USB vers USB

Vous pouvez effectuer une réplique des différentes sources audio de USB1 vers USB2 par la fonction USB.

1. Branchez un périphérique USB contenant les fichiers audio désirés sur le port USB1.
2. Connectez un autre périphérique USB sur USB2.
3. Démarrez l'enregistrement en appuyant sur la touche R **USB REC.** de l'appareil ou **USB REC** de la télécommande.
4. Pour arrêter l'enregistrement, appuyez sur ☐ de l'appareil ou ■ **ENTER** de la télécommande.

Réaliser des copies non autorisées de données protégées contre la copie, y compris les programmes informatiques, les émissions et les enregistrements sonores, peut être une infraction au copyright et constitue un délit pénal. Cet équipement ne doit pas être utilisé à cet effet.

Soyez responsables

Respectez les copyrights

Remarque

- Il n'est pas possible d'enregistrer la musique stockée sur le périphérique Bluetooth.
- Pendant l'enregistrement, vous pouvez vérifier sur l'écran la progression en pourcentage de l'enregistrement sur le périphérique USB. (MP3/WMA CD uniquement)
- Pendant l'enregistrement MP3/WMA, il n'y a pas de son.
- Si vous arrêtez l'enregistrement pendant la lecture, le fichier ayant été enregistré à ce moment sera conservé.
  (Exceptés les fichiers MP3/WMA)
- Ne retirez pas le périphérique USB et n'éteignez pas l'appareil pendant l'enregistrement USB. Sinon, un fichier incomplet sera créé et ne pourra pas être supprimé sur un ordinateur.
- Si l'enregistrement USB ne fonctionne pas, le message "NO USB" (Pas d'USB), "ERROR" (Erreur), "FULL" (plein) ou "NO REC" (Pas d'enregistrement) apparaît sur l'afficheur.
- Le périphérique lecteur de cartes ou un disque dur externe ne peuvent pas être employés pour l'enregistrement USB.
- Un fichier de 512 Mo est enregistré quand vous enregistrez pour un long terme.
- L'enregistrement est limité à 999 fichiers.
- Vous ne pouvez pas enregistrer en mode AUTO DJ.
- Le mode de stockage sera le suivant.

AUDIO CD	MP3/WMA
CD_REC TRK_001 TRK_002 ⋮	FILE_REC ABC(File name) DEF(File name) ⋮
Autres sources*	**TUNER**
OTHERS _REC AUDIO_001 AUDIO_002 ⋮	TUNER_REC AUDIO_001 _87-5FM AUDIO_002 _88-2FM ⋮

TUNER : la fréquence d'enregistrement en cours est indiquée.

* : AUX et similaires.

Dépannage

Probleme	Cause & Correction
Pas d'alimentation.	• Le cordon d'alimentation n'est pas branché. Branchez le cordon d'alimentation. • Assurez-vous qu'il n'y a pas une coupure d'électricité. Vérifiez en mettant d'autres appareils électroniques en marche.
Pas de son.	• Assurez-vous d'avoir sélectionné la bonne fonction. Appuyez sur la touche **FUNCTION** pour vérifier la fonction sélectionnée. • Les câbles des haut-parleurs ne sont pas correctement branchés. Branchez correctement les câbles des haut-parleurs.
L'appareil ne démarre pas la lecture.	• Un disque illisible a été inséré. Insérez un disque lisible. • Aucun disque n'est présent dans le lecteur. • Le disque est sale. Nettoyez le disque. (Reportez-vous à la page 28.) • Le disque est inséré à l'envers. Placez le disque avec l'étiquette ou le côté imprimé vers le haut.
Impossible d'ajuster correctement les stations de radio.	• L'antenne est mal positionnée ou raccordée. Raccordez l'antenne correctement. • La force du signal de la station de radio est trop faible. Ajustez la station manuellement. • Aucune station n'a été préréglée ou les stations préréglées ont été effacées (lors de l'ajustement par recherche des canaux préréglés). Préréglez des stations de radio (reportez-vous à la page 20 pour plus de détails).
La télécommande ne fonctionne pas correctement.	• La télécommande est trop éloignée de l'appareil. Actionnez la télécommande dans un rayon de 7 m de l'appareil. • Il y a un obstacle entre la télécommande et l'appareil. Retirez l'obstacle. • La pile de la télécommande est vide. Remplacez les piles par des piles neuves.

Spécifications générales

Général			
Modèle	CM4540	CM4440	CM4340
Puissance électrique requise	Reportez-vous à la notice principale		
Consommation électrique	Reportez-vous à la notice principale		
Dimensions externes (L x H x P)	(206 x 308 x 284) mm		
Poids net (approx.)	3,0 kg	3,0 kg	3.0 kg
Température de fonctionnement	5 °C à 35 °C (41 °F à 95 °F)		
Humidité de fonctionnement	5 % à 90 %		
Alimentation du bus	5 V ⎓ 500 mA		

Entrées	
AUX IN	2,0 Vrms (1 kHz, 0 dB), 75 Ω, RCA jack (L, R)
PORT. IN	1,2 Vrms (Prise stéréo 3,5 mm)

Syntoniseur	
Ecart de Syntonisation FM	87,5 à 108,0 MHz ou 87,50 à 108,00 MHz

Amplificateur				
Modèle		CM4540	CM4440	CM4340
Mode stéréo		200 W + 200 W (3 Ω at 1 kHz, THD 20 %)	200 W + 200 W (3 Ω at 1 kHz, THD 20 %)	110 W + 110 W (4 Ω at 1 kHz, THD 20 %)
Mode Surround	Avant	200 W + 200 W (3 Ω at 1 kHz, THD 20 %)	200 W + 200 W (3 Ω at 1 kHz, THD 20 %)	110 W + 110 W (4 Ω at 1 kHz, THD 20 %)
	Caisson de Basse	200 W (3 Ω at 60 Hz, THD 20 %)		

CD	
Réponse en fréquence	100 à 20,000 Hz
Rapport signal/bruit	75 dB
Gamme dynamique	75 dB

Spécifications des enceintes

Enceinte avant		
Modèle	CMS4540F	CMS4340F
Type	2 Enceintes 2 Pôles	
Impédance	3 Ω	4 Ω
Puissance Nominale	200 W	110 W
Puissance Maximale	400 W	220 W
Dimensions (L x H x P)	(266 x 306 x 263) mm	(200 x 306 x 200) mm
Poids Net	3,1 kg	2,2 kg

Caisson de Basse	
Modèle	CMS4540W
Type	1 Enceintes 1 Pôle
Impédance	3 Ω
Puissance Nominale	200 W
Puissance Maximale	400 W
Dimensions (L x H x P)	(266 x 306 x 324) mm
Poids Net	4,7 kg

- Le design et les spécifications sont sujets à modifications sans pré avis.

Entretien

Manipulation de l'appareil

Conservez le carton et les emballages d'origine

Si vous devez transporter l'appareil, pour une protection maximale, emballez-le tel que vous l'avez reçu à sa sortie de l'usine.

Entretien des surfaces extérieures

N'utilisez pas de liquides volatiles tels qu'un insecticide en aérosol à proximité de l'appareil.

Si vous frottez trop fort, vous risquez d'endommager la surface.

Ne laissez pas de produits en caoutchouc ou en plastique en contact prolongé avec l'appareil.

Nettoyage de l'appareil

Pour nettoyer l'appareil, utilisez un chiffon doux et sec. Si les surfaces sont très sales, utilisez un chiffon doux légèrement humidifié d'une solution détergente douce. N'utilisez pas de solvants puissants tels que alcool, benzène ou diluants, car ces derniers risquent d'endommager la surface de l'appareil.

Entretien de l'appareil

Ce lecteur est un appareil de précision à haute technologie. Si la lentille optique et les composants du lecteur sont sales ou usés, la qualité de l'image peut s'en trouver diminuée. Pour plus de détails, contactez votre service après-vente agréé le plus proche.

Remarques sur les disques

Manipulation des disques

Ne touchez pas la face de lecture des disques.

Rangement des disques

Après la lecture, rangez le disque dans son boîtier. N'exposez pas le disque aux rayons directs du soleil ni à des sources de chaleur et ne le laissez jamais dans une voiture garée en plein soleil.

Nettoyage des disques

N'utilisez pas de solvants puissants tels que alcool, benzène, diluants, produits de nettoyage en vente dans le commerce ou vaporisateurs antistatiques destinés aux disques vinyle.

LG
Life's Good