Руководство пользователя

Комплект поворотного потолочного кронштейна

После прочтения данного руководства сохраните его для последующего обращения.

ACC-CR-EH5C

www.lg.com

МЕРЫ ПРЕДОСТОРОЖНОСТИ

- Если вы являетесь специалистом по установке, внимательно прочитайте это руководство перед установкой изделия.
- Если вы являетесь специалистом по установке, передайте данное руководство пользователю после завершения установки. Убедитесь, что пользователь также внимательно ознакомился с руководством и сохранил его для последующего обращения.

  После прочтения данного руководства по установке сохраните его в удобном месте для последующего обращения.

Меры предосторожности при установке изделия

⚠ ПРЕДУПРЕЖДЕНИЕ!

- Изделие должно быть установлено специалистом по монтажным работам, назначенным поставщиком.
  - Самостоятельная установка изделия крайне опасна и может привести к травмам.
- Изделие следует устанавливать в таком месте, которое выдержит его вес.
  - Если установить изделие на непрочную поверхность, оно может упасть, что может привести к травмам.
- Для перемещения или замены изделия после его установки обратитесь к специалисту по монтажным работам, назначенному поставщиком.
  - Установка или перемещение изделия должны выполняться опытным специалистом. Перемещение и установка изделия своими силами могут представлять угрозу безопасности.
- Запрещается висеть на изделии и подвергать любым ударам.
  - Изделие может упасть и стать причиной травмы.
- Не хватайтесь за изделие и не подвергайте его ударам во время использования.
  - Это может привести к повреждению привода.

⚠ ВНИМАНИЕ!

- Следуйте приведенным инструкциям в руководстве по установке для правильной установки данного изделия.
  - Несоблюдение инструкций, приведенных в руководстве по установке, может стать причиной неправильной установки и привести к серьезной травме или повреждению изделия.
- Для установки или регулировки высоты изделия требуется не менее четырех человек.
  - Если пытаться выполнить установку или перемещать изделие самостоятельно, оно может упасть и стать причиной травм или повреждения изделия.
- Перед установкой убедитесь, что потолок сделан из достаточно прочного материала, который выдержит вес изделия и пригоден для использования винтов и крепежных болтов в комплекте.
  - Если использовать крепежные болты и винты, не рекомендованные изготовителем, они могут не выдержать вес изделия и представлять угрозу безопасности.
- При сверлении отверстий в потолке всегда пользуйтесь дюбелями и сверлом надлежащего диаметра. Убедитесь в соблюдении инструкций относительно глубины отверстий.
  - В противном случае изделие может быть установлено неправильно, что может представлять угрозу безопасности.
- Не очищайте изделие влажной тканью и не помещайте под ним нагреватели или увлажнители воздуха.
  - Влага, проникающая в изделие, в том числе пар в результате нагревания, может привести к пожару, поражению электрическим током или повреждению изделия.
- Держите изделие вдали от распылителей, датчиков, проводов под высоким напряжением и источников питания. Не устанавливайте его в месте, где существует высокий уровень риска вибрации или удара.

- Отсоедините вилку из розетки перед установкой.
  - В противном случае это может привести к поражению электрическим током или пожару.
- При установке изделия наденьте рабочие перчатки. Не устанавливайте изделие голыми руками.
  - В противном случае, это может привести к травмам.
- Убедитесь, что используется переходник кабеля из комплекта поставки. В противном случае это может привести к повреждению разъема из-за трения между изделием и потолком. (Может отличаться в зависимости от модели.)
- Перед проведением ремонта извлеките изделие из места его установки для свободного доступа к деталям для их замены.
  - Замена деталей невозможна при монтаже изделия на потолке.

Меры предосторожности по использованию адаптера переменного тока и электропитания

⚠ ПРЕДУПРЕЖДЕНИЕ!

- При попадании в изделие (телевизор, устройство, шнур питания или адаптер переменного тока) воды или любых других посторонних веществ следует немедленно отключить кабель питания и обратиться в сервисный центр.
  - В противном случае повреждение изделия может привести к возгоранию или поражению электрическим током.
- Всегда подключайте шнур питания к заземленной розетке.
  - Невыполнение данного требования может привести к поражению электрическим током или травмам.
- Не прикасайтесь к шнуру питания и сигнальному кабелю во время грозы.
  - Существует риск поражения электрическим током.
- Не прикасайтесь к вилке питания и адаптеру переменного тока мокрыми руками. При наличии влаги или пыли на контактах вилки следует тщательно протереть или высушить их перед использованием.
  - Невыполнение данного требования может привести к поражению электрическим током или возгоранию.
- Плотно вставьте штепсельную вилку так, чтобы она была надежно закреплена. Не используйте изделие, если розетка электросети плохо закреплена.
  - Неплотное соединение может привести к возгоранию или поражению электрическим током.
- Убедитесь, что шнур питания до конца вставлен в адаптер переменного тока.
  - Плохо закрепленное соединение может привести к пожару или поражению электрическим током.
- Не вставляйте проводник, например спицу, с другой стороны кабеля питания, если кабель подключен к розетке электросети. Кроме того, не прикасайтесь к штепсельной вилке сразу после ее извлечения из розетки электросети.
  - Это может привести к поражению электрическим током.
- Убедитесь, что используемые кабели питания и адаптеры переменного тока произведены или одобрены компанией LG Electronics, Inc.
  - Использование не утвержденных изделий может привести к возгоранию или поражению электрическим током.
- Используйте изделие только в пределах номинального напряжения.
  - Невыполнение данного требования может привести к повреждению изделия или поражению электрическим током.
- Не используйте розетку, к которой подключено несколько устройств. Используйте специальный многорозеточный блок с заземлением.
  - В противном случае это может привести к возгоранию в результате перегрева.
- Если изделие не будет использоваться длительное время, отсоедините кабель питания.
  - Скопление пыли может вызвать короткие замыкания, привести к поражению электрическим током или пожару в результате перегрева, возгорания или нарушения изоляции.

- При отсоединении кабеля питания тяните за вилку. Не перегибайте кабель питания с излишним усилием.
  - Повреждение кабеля может привести к поражению электрическим током или возгоранию.
- Старайтесь не наступать и не помещать тяжелые предметы (электронные приборы, одежду и т. д.) на кабель питания или адаптер переменного тока. Соблюдайте осторожность, чтобы не повредить кабель питания или адаптер переменного тока острыми предметами.
  - Поврежденные кабели питания могут привести к пожару или поражению электрическим током.
- Запрещается разбирать, ремонтировать или модифицировать кабель питания или адаптер переменного тока.
  - Это может привести к пожару или поражению электрическим током.
- Чтобы отключить основное питание, отсоедините шнур питания, который должен располагаться в легкодоступном месте.

⚠ ВНИМАНИЕ!

- Не отсоединяйте шнур питания от розетки во время использования изделия.
  - В противном случае резкое отключение питания может привести к повреждению изделия.
- Очищайте розетку, адаптер переменного тока и контакты штепсельной вилки от пыли и других загрязнений.
  - Невыполнение данного требования может привести к возгоранию.
- Не следует включать и выключать изделие посредством подключения и отключения штепсельной вилки от розетки электросети. (Не используйте вилку в качестве выключателя.)
  - Это может привести к поражению электрическим током или к неполадкам в работе изделия.
- Не размещайте кабель питания вблизи нагревательных приборов.
  - Покрытие кабеля может оплавиться, что может привести к возгоранию или поражению электрическим током.

Меры предосторожности при использовании пульта ДУ

⚠ ВНИМАНИЕ!

- Уберите любые препятствия.
- Прямой солнечный свет или сильные источники света могут привести к некорректной работе пульта ДУ. При наличии указанных условий для работы переместите изделие.
- Используйте только указанный тип элементов питания. Не устанавливайте в зарядное устройство элементы питания, для которых не предусмотрена возможность подзарядки.
  - Взрыв или протечка батарей может привести к пожару или поражению электрическим током.
- Избегайте мест вблизи нагревательных приборов или мест с высоким уровнем влажности.
- Оберегайте батареи от чрезмерного нагрева. Не подвергайте воздействию прямых солнечных лучей, не размещайте рядом с каминами, электрических нагревательными приборами и т. д.

ПЕРЕД УСТАНОВКОЙ

- Используйте данное изделие только для крепления устройства на потолок.
- Устанавливайте и используйте поворотный кронштейн только с должной осторожностью. Невыполнение этого требования может стать причиной повреждения изделия или привести к угрозе безопасности.
- Если вы не понимаете некоторые инструкции в руководстве по установке, не начинайте монтаж изделия и обратитесь в службу технической поддержки.
  Если некоторые аспекты установки остаются неясными даже после обращения в службу технической поддержки, обратитесь к специалисту по монтажу изделия.
- При наличии опыта в сфере механики или архитектурных работ инструкции в данном руководстве по установке и сама процедура монтажа не вызовут затруднений, даже если вы не является профессиональным специалистом по монтажу.
- Оптимальный способ монтажа поворотного потолочного кронштейна приводится в пошаговой инструкции в руководстве по установке.
- Допускается установка только на горизонтальном потолке.

  Запрещается установка на наклонном или изогнутом потолке.

  LG Electronics не несет ответственности за неполадки, возникшие в результате установки изделия на наклонном или изогнутом потолке.
- Перед установкой проверьте наличие поставляемых в комплекте с изделием аксессуаров. LG Electronics не несет ответственности за любое повреждение или утрату аксессуаров после вскрытия упаковки.
- Убедитесь, что компоненты хранятся в недоступном для детей месте для предотвращения несчастных случаев, например, удушья в результате проглатывания.
- Убедитесь, что винты надежно затянуты.

  Применение чрезмерной нагрузки на винты может привести к повреждению потолка, а также повлиять на работу изделия, или стать причиной повреждения изделия.
- Для установки используйте только указанный комплект.
  - Невыполнение этого требования может привести к поломке изделия или стать причиной несчастного случая.
- Для предотвращения несчастных случаев при работе с инструментами соблюдайте осторожность во время установки.
- Установите в месте, которое находится вне пределов досягаемости.
- Данное изделие содержит электродвигатель и механизмы передачи. Попытки остановить движение изделия во время вращения может привести к его повреждению. Гарантия будет недействительной при таких обстоятельствах.

Инструменты для установки

Крестовая отвертка (ручная или моторизованная), гаечный ключ 8 мм, измеритель уровня, сверло для бетона Ø 8 мм, крепежные болты



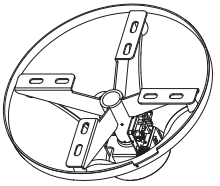

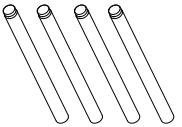



(M3 x L5,5)

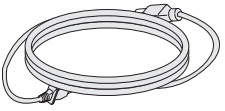

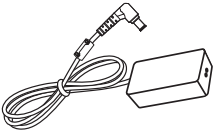





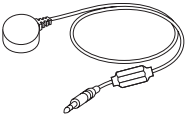

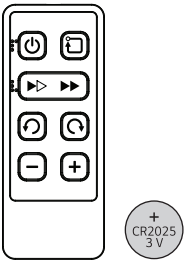

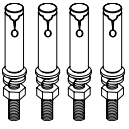

⚠ ВНИМАНИЕ!

- Для установки или регулировки высоты изделия требуется два или более человек. Если пытаться выполнить установку или перемещать изделие самостоятельно, оно может упасть и стать причиной травм или повреждения изделия.

1 Откройте коробку с изделием, затем по порядку извлеките упаковочные материалы и контроллер T-con.

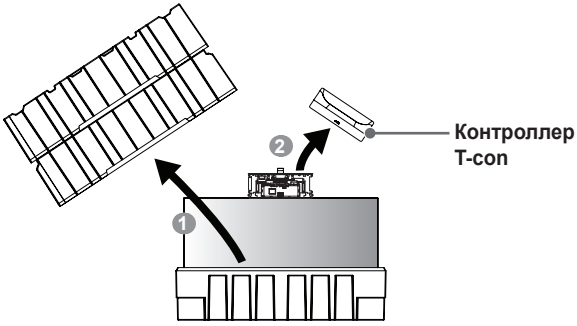

2 Снимите крышку с потолочного кронштейна.

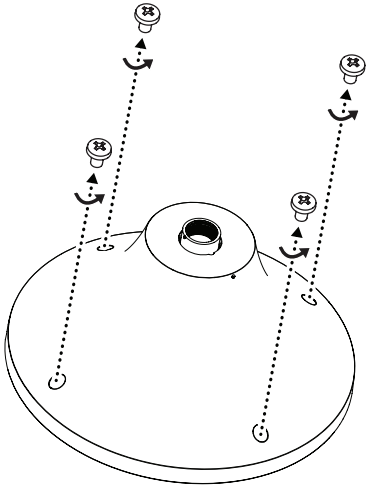

3 После подсоединения трубы к установке выполните сборку крышки с промежуточным ИК-кабелем и потолочного кронштейна в указанном порядке. Количество подключаемых труб является опционально.

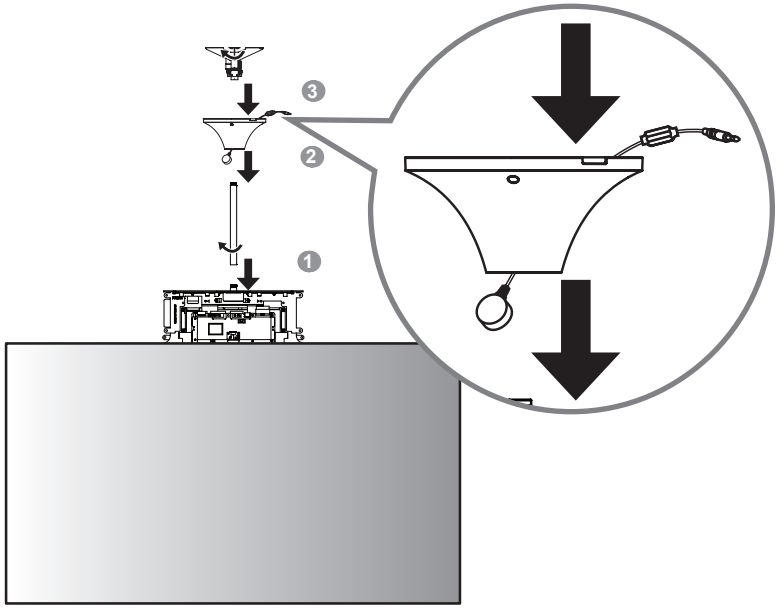

ПРИМЕЧАНИЕ

- Перед установкой крышки вставьте кабель ИК-приемника через крышку снизу, временно прикрепите его к крышке с помощью магнитной ленты в комплекте.

4 Закрепите винты (M3 x L5.5) в соответствующих отверстиях для каждого винта между трубами и зафиксируйте.

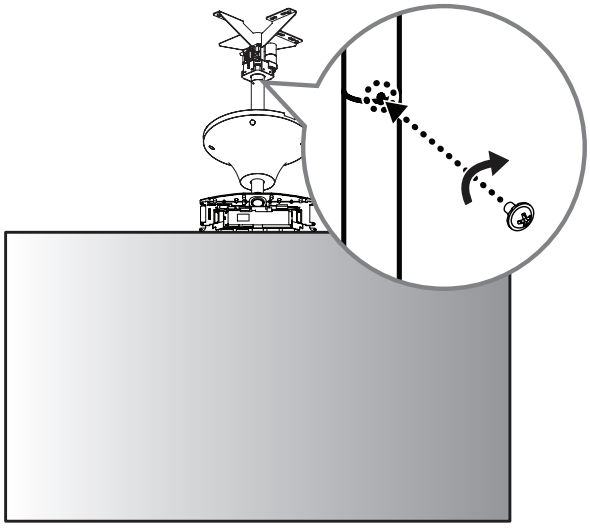

ПРИМЕЧАНИЕ

- Совместите указанную точку на одной трубе (A) с отверстием трубы (B) на другой трубе для более удобного соединения двух труб.

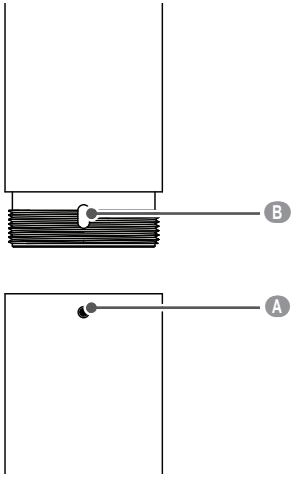

5 Разверните штекеры 16/22-контактных кабелей в обратную сторону так, чтобы они располагались параллельно кабелю.

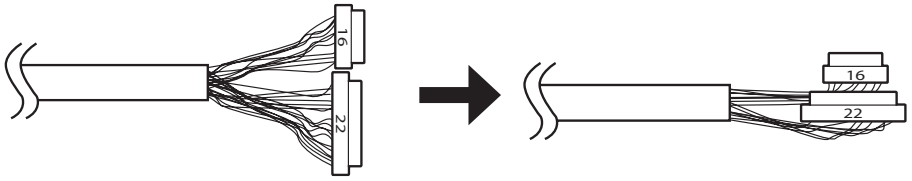

6 Вставьте штекеры 16/22-контактных кабелей в трубки.

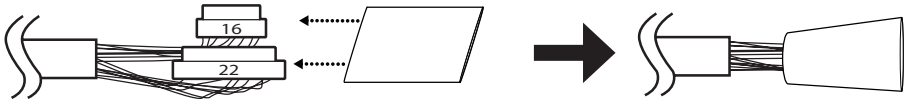

7 Вставьте упорядоченные 16/22-контактные кабели и кабели HDMI и соберите установку.

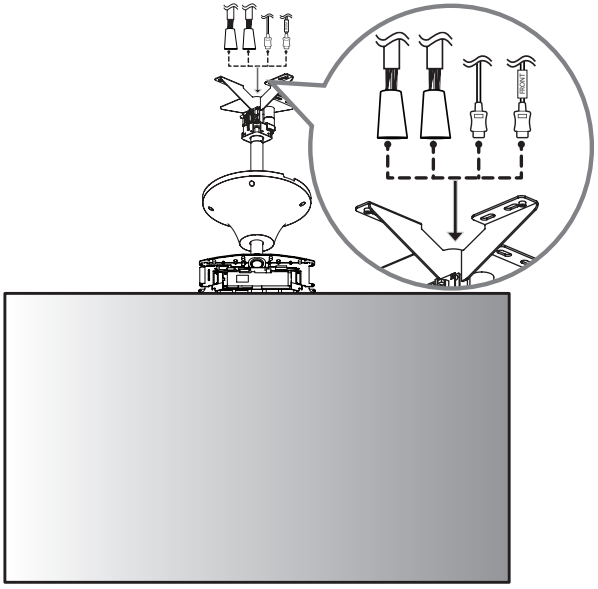

8 Подключите кабель HDMI с маркировкой FRONT к передней стороне. Вставьте 16/22-контактный кабель с красной меткой в держатель кабеля и зафиксируйте его с помощью винта (M3 x L4.5).

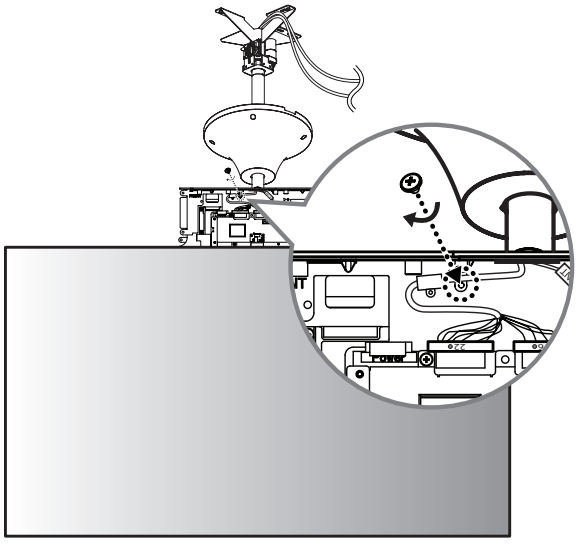

9 Подключите кабель HDMI без маркировки FRONT к задней стороне. Вставьте 16/22-контактный кабель без красной метки в держатель кабеля и зафиксируйте его с помощью винта (M3 x L4.5).

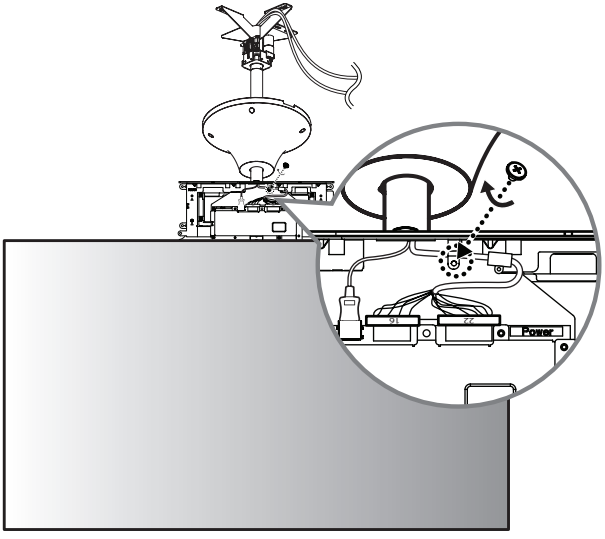

10 Накройте переднюю сторону (FRONT) той стороной крышки контроллера T-con, которая оснащена приемником инфракрасной связи и закрепите ее с помощью четырех винтов (Ø3 x L6) на противоположной стороне.

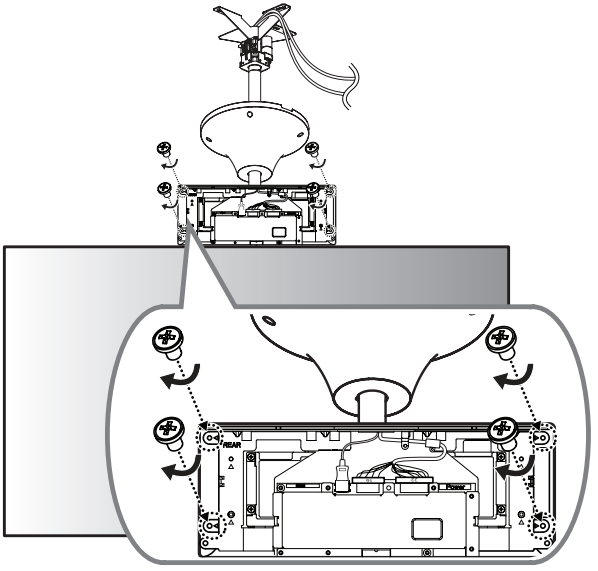

11 Закройте заднюю сторону (REAR) другой крышкой контроллера T-con и зафиксируйте ее с помощью двух винтов (Ø3 x L10).

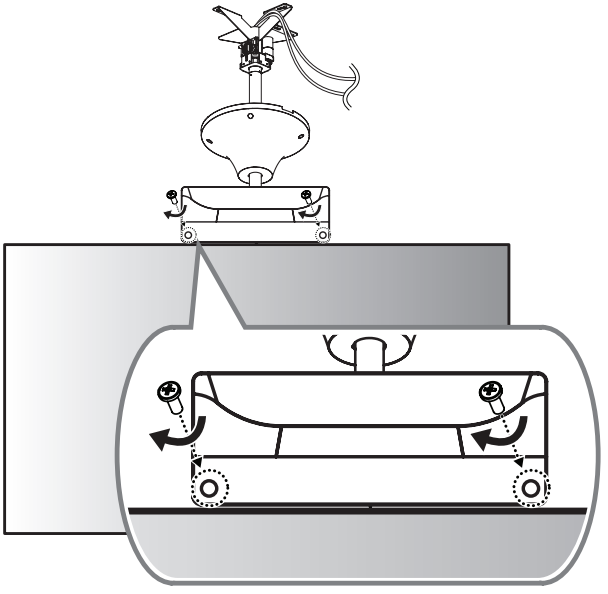

12 Закрепите и затяните шесть винтов (M4 x L10) на нижней части крышки контроллера T-con.

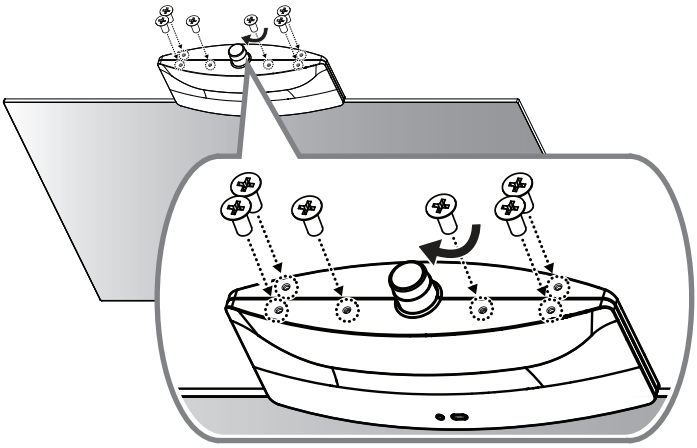

13 Перед тем, как зафиксировать крышку, подключите адаптер и кабель ИК-передатчика к плате поворотного потолочного кронштейна.

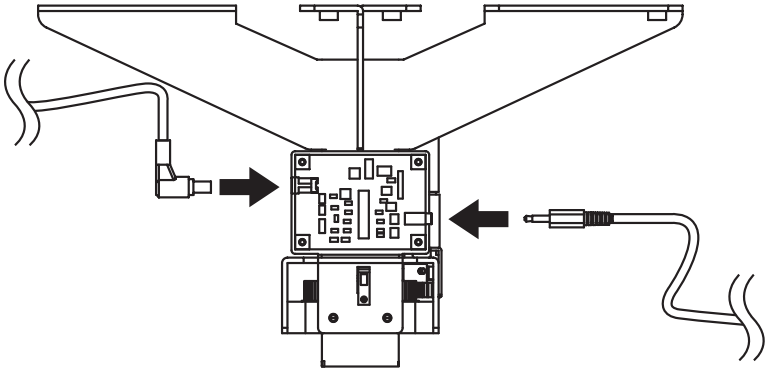

14 Установите устройство на потолке при помощи четырех крепежных болтов.

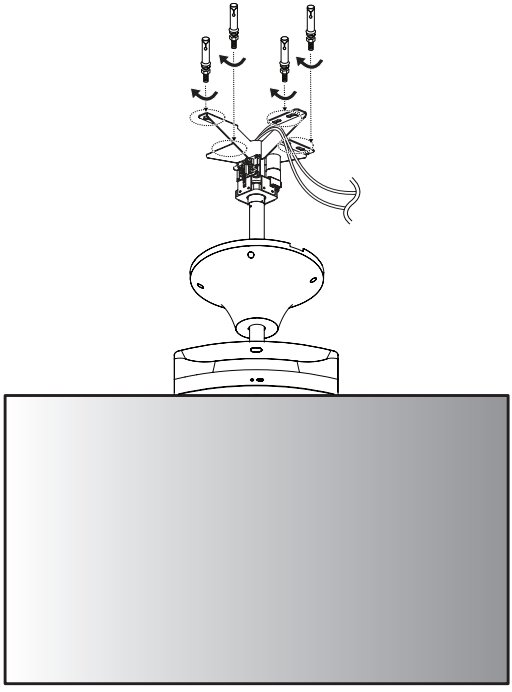

ФИКСАЦИЯ КРЕПЕЖНЫХ БОЛТОВ

- Проверьте материал потолка и толщину отделочного слоя. Крепежные болты можно использовать только в том случае, если потолок сделан из бетона. Не закрепляйте устройство на потолок, если он сделан из гипсокартона, штукатурной плиты или древесноволокнистой плиты средней плотности (МДФ).

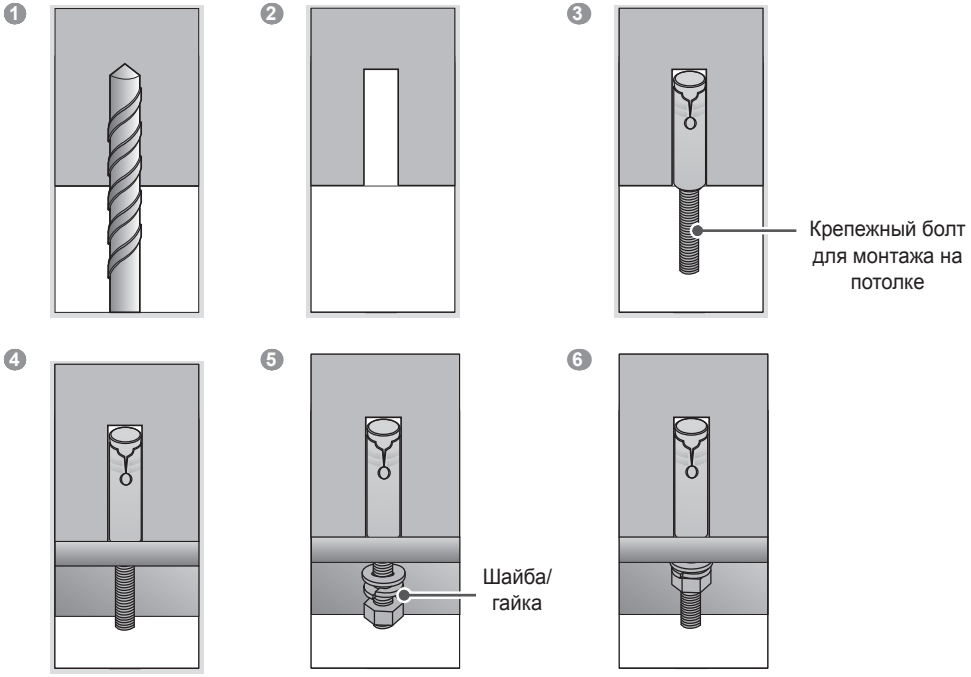

1. Просверлите отверстие глубиной 45 мм – 55 мм с помощью сверла 14,5 мм в месте установки крепежного болта.
2. Очистите просверленное отверстие.
3. Вставьте крепежный болт в отверстие.
4. Установите потолочный кронштейн близко к потолку так, чтобы его положение соответствовала положению винтов.
5. Закрепите шайбы и гайки в указанном порядке. Затяните винты с рекомендуемым моментом кручения 45 Н/см или более.
6. Затяните шайбы и гайки до полной фиксации.

15 Зафиксируйте крышку на месте с помощью четырех винтов (M4 x L6). Отсоедините кабель ИК-приемника, который временно был прикреплен к крышке, затем используйте остаток магнитной ленты, чтобы прикрепить приемник в нужное место.

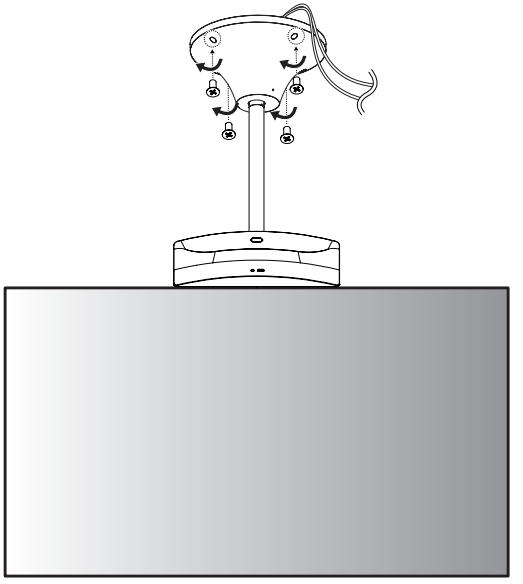

16 Подключите кабели к модулю Signage. В этом случае кабель HDMI с маркировкой FRONT крепится к верхней части, а кабель HDMI без маркировки FRONT крепится к нижней части. 16/22-контактный кабель с красной меткой следует подключать к верхней части.

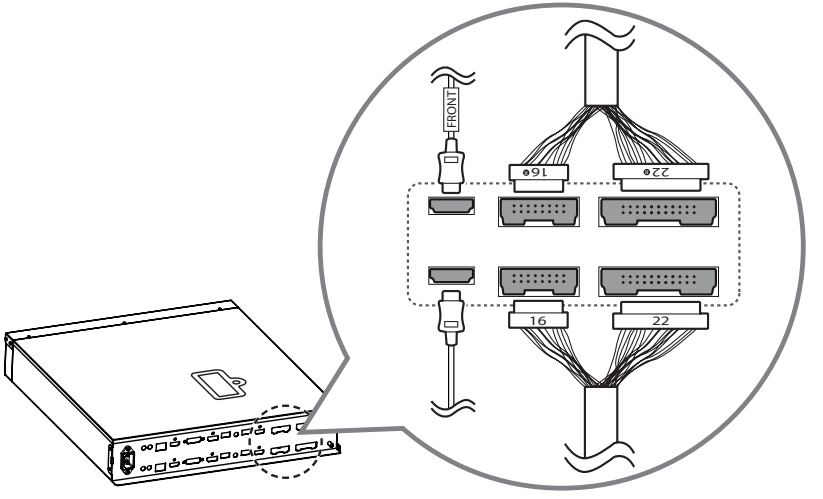

17 Закрепите 16/22-контактные кабели с помощью двух винтов (M3 x L4,5).

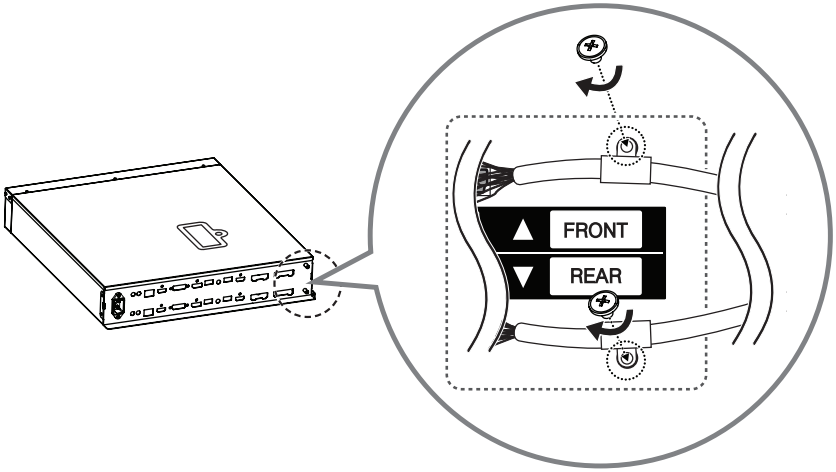

18 Расположите крышку разъемов так, чтобы кабели были помещены в специальные отверстия, а затем зафиксируйте ее с помощью двух винтов (M3 x L4,5).

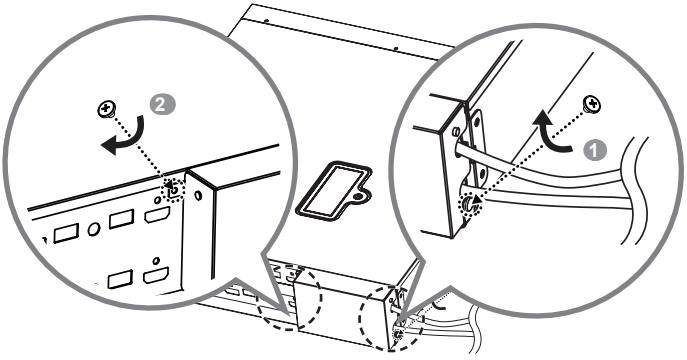

19 Зафиксируйте монтажные кронштейны на модуле Signage с помощью четырех винтов (M4 x L8).

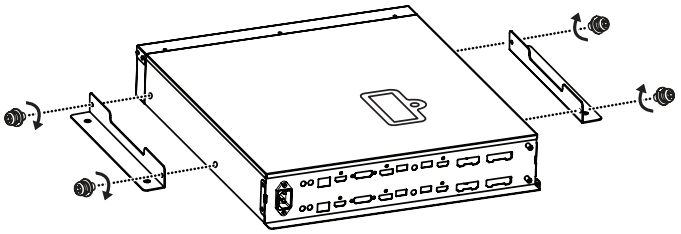

⚠ ВНИМАНИЕ!

- При фиксации с помощью отверстий на монтажных кронштейнах убедитесь, что модуль Signage не двигается.
  - Изделие может упасть и стать причиной травмы.

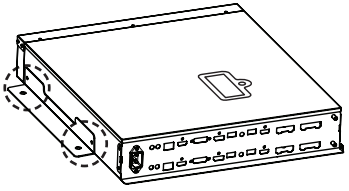

Подключите кабель питания к модулю Signage.

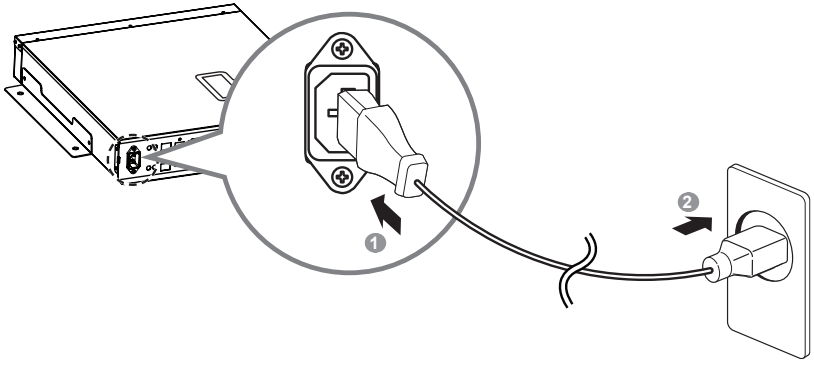

ПУЛЬТ ДИСТАНЦИОННОГО УПРАВЛЕНИЯ

Описания в данном руководстве относятся к кнопкам на пульте ДУ. Внимательно прочтите настоящее руководство и правильно используйте монитор.

Чтобы извлечь элемент питания, выполните указания в обратном порядке. Приведенные изображения могут отличаться от фактических аксессуаров.

1 Вставьте монету в паз крышки отсека элемента питания и с ее помощью поверните крышку против часовой стрелки, затем отсоедините крышку отсека элемента питания.

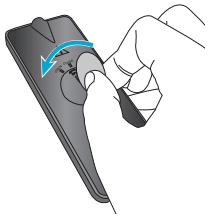

2 Вставьте элемент питания, соблюдая маркировку полярности на аккумуляторе и в отсеке элемента питания, т. е. чтобы минус (-) соответствовал минусу (-).

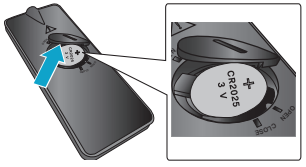

3 Не прижимайте элемент питания и установите крышку на место, а затем поверните ее по часовой стрелке, чтобы закрыть.

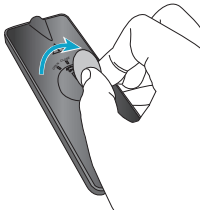

⚠ ВНИМАНИЕ!

- Чтобы открыть и закрыть крышку, используйте монету. Не пытайтесь открывать крышку ногтями, чтобы не повредить их.
- Запрещается глотать элемент питания. Это может вызвать химические ожоги.
- Неправильное использование этого элемента питания может привести к пожару или получению ожогов. Не допускайте нагрева элемента питания этого устройства выше 100 °C. Для замены используйте CR2025 или соответствующие микролитиевые батареи на 3 В. Использование элементов питания другого типа может привести к возгоранию или взрыву. Утилизируйте использованные элементы питания безопасным способом после использования. Выполняйте это в месте, недоступном для детей. Не пытайтесь разбирать и не сжигайте элемент питания.
- Пульт ДУ [входит в комплект поставки этого устройства] идет в комплекте с плоским элементом питания монетного/таблеточного типа. Проглатывание элемента питания такой формы может привести к серьезным внутренним ожогам и привести к смерти в течение двух часов после проглатывания. Храните аккумулятор в недоступном для детей месте перед/после использования. Если крышку отсека элемента питания невозможно закрыть должным образом, прекратите использование изделия и храните его в надежном недоступном для детей месте. Если аккумуляторная батарея попала внутрь организма, немедленно обратитесь к врачу.

⚠ ВНИМАНИЕ!

- Направляйте пульт ДУ на датчик дистанционного управления монитора.
- Некоторые функции пульта ДУ могут не поддерживаться в определенных моделях.

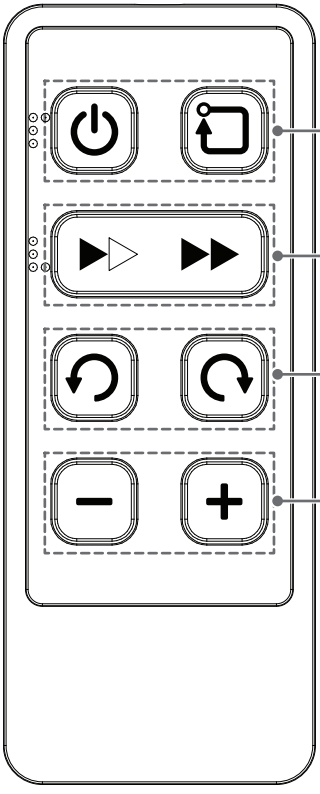

(Питание) Включает/отключает вращение.
(Возврат) Поворачивает экран до возвращения его в исходное положение.

Кнопка скорости вращения регулирует скорость вращения.
▶▷ : 0,5 ОБ/МИН
▶▶ : 1 ОБ/МИН

Кнопка направления поворота регулирует направление вращения.

Кнопка точной настройки угла вращения изменяет угол поворота.

ТЕХНИЧЕСКИЕ ХАРАКТЕРИСТИКИ ИЗДЕЛИЯ

Приведенные технические характеристики могут изменяться без предварительного уведомления для улучшения функциональности изделия.
Символом ~ обозначается переменный ток (AC), а символом ⎓ обозначается постоянный ток (DC).

Вход/выход	IR IN, DC-IN (адаптер 19 В ⎓)	
Условия окружающей среды	Рабочая температура	От 0 °C до 40 °C
	Рабочая влажность	От 10 % до 80 %
	Температура хранения	От -20 °C до 60 °C
	Влажность хранения	От 5 % до 85 %
Питание	Номинальная мощность	19 В ⎓
	Потребляемая мощность	Питание включено: 2 Вт (станд.) Питание выключено: ≤ 1,0 Вт
Адаптер питания переменного/ постоянного тока	Тип LCAP21C, производитель Lien Chang	
	19 В пост. тока ⎓ 2,1 А	

- Рисунки в данном руководстве могут отличаться от фактического изделия и компонентов.
- Приведенные технические характеристики могут изменяться без предварительного уведомления для улучшения функциональности изделия.

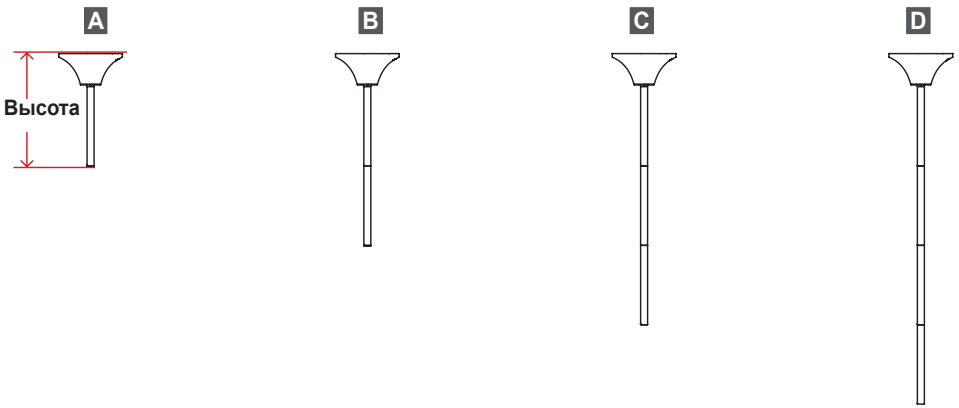

Тип	№ трубы	Размеры (ширина x глубина x высота)	Вес (кг)
A	1	390,0 x 390,0 x 687,1	6,0
B	2	390,0 x 390,0 x 1172,1	8,2
C	3	390,0 x 390,0 x 1657,1	10,4
D	4	390,0 x 390,0 x 2142,1	12,6

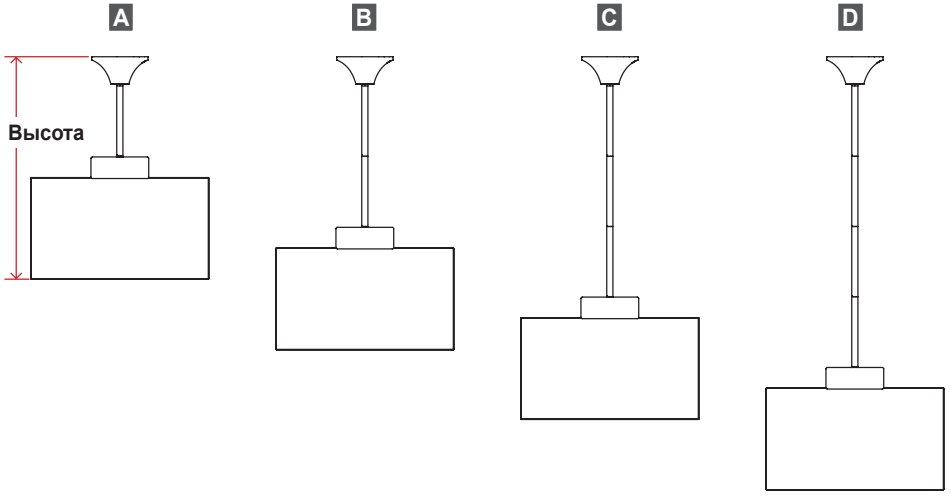

Тип	№ трубы	Размеры (ширина x глубина x высота)	Вес (кг)
A	1	1227,6 x 390,0 x 1535,1	26,1
B	2	1227,6 x 390,0 x 2020,1	28,3
C	3	1227,6 x 390,0 x 2505,1	30,5
D	4	1227,6 x 390,0 x 2990,1	32,7

УСТРАНЕНИЕ НЕИСПРАВНОСТЕЙ

Проблема	Решение
Установка не вращается.	• Проверьте питание устройства. - Убедитесь, что шнур питания правильно подключен к электрической розетке, затем перезапустите изделие. • Нажимали ли вы кнопку питания на пульте ДУ? - Если изделие не работает при нажатии кнопки питания на пульте ДУ, замените пульт ДУ.


LG
Life's Good