BRUKSANVISNING

LG Wi-Fi Sound Bar

Var vänlig och läs denna användarhandbok innan du sätter igång att använda apparaten och behåll den för framtida användning.

Modell

SN8YG (SN8YG, SPN8-W)

www.lg.com

2104_Rev04

Copyright © 2020-2021 LG Electronics Inc. Med ensamrätt.

Säkerhetsinformation

VAR FÖRSIKTIG

RISK FÖR ELEKTRISKA STÖTAR - ÖPPNA INTE

VARNING: FÖR ATT MINSKA RISKEN FÖR ELEKTRISKA STÖTAR TAG INTE BORT NÅGRA PANELER (INTE HELLER BAKSIDAN). ENHETEN INNEHÅLLER INGA SERVICEBARA DELAR. LÅT KVALIFICERAD SERVICEPERSONAL UTFÖRA ALL SERVICE.

Denna blixt med ett pilhuvud i en liksidig triangel avser att varna användaren för att det finns oisolerad farlig spänning inuti produktens hölje som kan vara tillräckligt stor för att utgöra en risk för människor att få elektriska stötar.

Utropstecknet inom en liksidig triangel avser att uppmärksamma användaren på att det finns viktiga drifts- och underhålls- (service-) anvisningar i den litteratur som medföljer produkten.

VARNING: FÖR ATT MINSKA RISKEN FÖR BRAND ELLER ELEKTRISKA STÖTAR, UTSÄTT INTE DENNA APPARAT FÖR REGN ELLER FUKT.

VARNING: Installera inte denna utrustningen i ett begränsat utrymme, t ex en bokhylla eller liknande.

VARNING: Använd inga högspänningsprodukter I närheten av denna produkt (t.ex. elektriska insektsdödare). Denna produkt kan gå sönder på grund av elektrisk stöt.

VARNING: Apparaten får inte utsättas för vatten (droppar eller stänk) och inga vätskefyllda föremål, som till exempel vaser, får placeras på apparaten.

VARNING: Blockera inte några ventilationshål. Installera enligt tillverkarens anvisningar.
Hål och öppningar i höljet är avsedda för ventilation, för att säkerställa tillförlitlig användning av produkten och för att skydda den från överhettning. Öppningarna får aldrig blockeras genom att man placerar produkten på en säng, soffa, matta eller liknande yta. Produkten får aldrig byggas in, t ex i en bokhylla eller ett rack om inte riktig ventilation tillhandahålles och tillverkarens anvisningar följs.

VARNING: Inga öppna eldkällor, t.ex. stearinljus, får placeras på apparaten.

OBS: För information angående säkerhetsmärkning inklusive produktidentifikation och strömtillförselseffekt, vänligen se huvudetiketten på produktens undersida eller annan yta.

Var FÖRSIKTIG när det gäller nätanslutningen!

Nätkontakten bryter elen till din enhet. Om fara skulle uppstå måste nätkontakten vara lätt att dra ut ur uttaget.

Kontrollera sidan med Specifikationer i Bruksanvisningen för att vara säker på gällande krav.

Överbelasta inte vägguttagen. Överbelastade vägguttag, lösa eller skadade vägguttag, förlängningssladdar, utslitna nätanslutningssladdar och skadade eller spruckna kabelhöljen är farliga. Alla dessa företeelser kan leda till elektrisk chock eller eldsvåda. Undersök med jämna mellanrum nätsladden på din enhet, och om skada eller försämrad funktion har uppstått, dra ut sladden ur vägguttaget, sluta använda enheten, och låt byta ut sladden till en originalreservdel på ett auktoriserat servicecenter. Skydda nätsladden från att utsättas för felaktig fysisk eller mekanisk behandling, som till exempel att vridas, knytas, göras hål på, stängas in mellan en dörr eller att någon går på den. Uppmärksamma särskilt kontakter, vägguttag och stället där sladden leder ut ur enheten.

VARNING: Var noga med att se till att barn inte stoppar in sina händer eller något föremål i * basreflextunneln.

* basreflextunneln: En öppning i högtalarlådan för ett fylligare basljud

VARNING: Använd endast nätadaptern som levereras med enheten. Använd inte ett nätaggregat från en annan enhet eller en annan tillverkare. Att använda någon annan strömkabel eller strömförsörjning kan skada enheten och häva garantin.

Symboler

~	Växelström (AC).
⎓	Likström (DC).
⧈	Klass II-utrustning.
⏻	Vänteläge.
I	PÅ (nätspänning).
ϟ	Farlig spänning.

Innehållsförteckning

1 Komma igång

2 Säkerhetsinformation
6 Introduktion
7 Frontpanel
9 Bakpanel
10 Fjärrkontroll
13 Högtalarposition
14 Installera din soundbar
15 Montering av enheten på väggen

2 Ansluta

17 Nätverksanslutning
17 – Installera appen “Google Home”
18 – Starta appen för att ansluta till Wi-Fi
19 Organisera sladdar (Tillval)
19 Ansluta nätadaptern
20 Anslutning av den trådlösa subwoofern och de bakre högtalarna (Säljs separat)
20 – Trådlös subwoofer-anslutning
21 – Anslutning av de bakre högtalarna (Säljs separat)
22 – Surroundljud
25 – Hur man fäster ferritkärnan
26 Ansluta till din TV
26 – Använda en OPTICAL-kabel
26 – LG Sound Sync
27 – Använda en HDMI-kabel
28 – ARC-funktion (kanal för återgående ljud)
28 – eARC (Förbättrad ljudåterföringskanal) -funktion
28 – Vad är SIMPLINK?
29 – Ytterligare information om HDMI
30 Anslutning av tillvalsutrustning
30 – DOLBY ATMOS®
30 – DTS:X®
31 – HDMI IN-anslutning
31 – OPTICAL IN-anslutning

3 Användning

33 Så här använder du Google Assistent
33 – Prata med Google Assistent
35 – Google Assistent Hjälp Referens webbplats
36 Styr din TV och ljudlinje med röstkommando
36 – Tillgängliga röstkommandon
38 “LG Sound Bar”
38 – Installera appen “LG Sound Bar”
39 Använda trådlös BLUETOOTHteknik
39 – Om BLUETOOTH
39 – BLUETOOTHprofiler
39 – Lyssna på musik från en BLUETOOTHenhet
42 Andra funktioner
42 – Använda TV:ns fjärrkontroll
42 – AUTO POWER På/Av
43 – Autofunktionsändring
44 Vänteläge
44 – Vänteläge
44 – Nätverks-vänteläge
44 Återställa högtalaren

4 Felsökning

45 Felsökning
45 – Allmänt
47 – Nätverk
47 – Program
48 – ANMÄRKNINGAR vid trådlös användning
48 – ANMÄRKNINGAR för att släppa Demo mode

5 Bilaga

49 Varumärken och licenser
50 Specifikationer
52 Hantera högtalaren
52 Viktig information gällande nätverkstjänster

Introduktion

Symboler som används i den här bruksanvisningen

Obs

Indikerar specialmeddelanden och funktionsegenskaper.

Var försiktig

Pekar på försiktighetsåtgärder för att förhindra eventuella skador förorsakade av missbruk.

Frontpanel

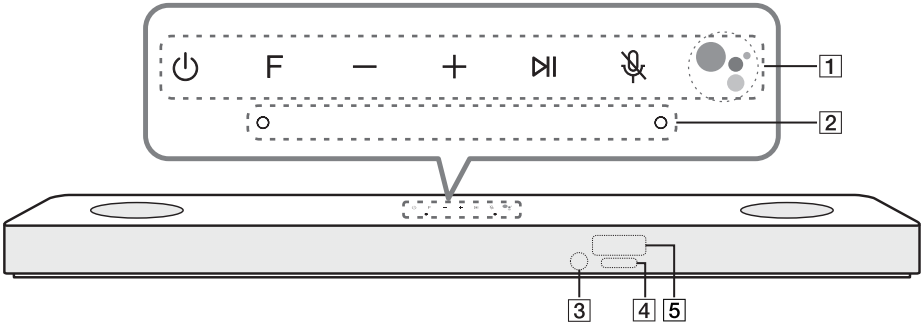

1

⏻ (Standby-läge)

- Sätter PÅ eller stänger AV enheten.

F (Funktion)

- Ställ in ingångskällan genom att trycka på **F** upprepade gånger.

Ingångskälla/Funktion	På skärmen
Wi-Fi	WI-FI
Bluetooth	BT
Optisk ARC e-ARC LG Sound Sync (trådbunden)	OPT/HDMI ARC
HDMI IN	HDMI

ⓘ Du kan använda **Bluetooth**-funktionen efter att ha gjort Wi-Fi-nätverksanslutning med Googles startsida.

+/— (Volym)

- Justerar volymnivån.

⏯

- Startar uppspelning. / Pausar uppspelning.

🎤 (Mic Mute)

- För att inaktivera röstigenkänning, tryck på 🎤 på enheten. Alla Google Assistent-lysdioder blir gula och "The mic is muted. (Mikrofonen är tyst.)" Hört.
  För att avbryta, tryck på 🎤 igen på enheten. Google Assistent-lampan släcks och "The mic is back on. (Mikrofonen är på.)" Hört.

- Låt Google Assistent få dina röstkommandon.
  För att avbryta det, tryck på igen. (Sidan 33)

2 Mikrofon

3 Fjärrsensor

4 Google Assistent LED
- Ändrar LED-status enligt Google Assistent-prestanda.

LED	Status	Beskrivning
○ ○ ○ ○	Alla fyra lysdioder är på.	Klar för att lyssna på ditt röstkommando.
☼ ☼ ☼ ☼	Alla fyra lysdioder blinkar.	Reagerar på ditt röstkommando.
● ● ● ●	Mikrofonen är av och den solida gula LED lyser.	Taligenkänning är inaktiverad

5 Displayfönster
- Displayfönstret blir automatiskt mörkare om ingen knapp aktiveras inom 15 sekunder. När du trycker på någon knapp återgår displayfönstrets ljusstyrka till normal.

Försiktighetsåtgärder vid användning av touchknapparna

- Händerna ska vara rena och torra när du trycker på högtalarens knappar.
  - I en fuktig miljö, ska rör knapparna torkas rent innan du använder dem.
- Tryck inte allt för hårt på knapparna.
  - Om du tillämpar alltför för hårt tryck kan knapparnas sensorer skadas.
- Tryck lätt på knapparna för att aktivera funktionen.
- Placera inga ledande material, till exempel metallföremål, ovanpå knapparna. Detta kan orsaka felfunktion.

Denna enhet kommer att stänga av sig själv i syfte att spara ström om huvudenheten inte ansluts till en extern enhet eller används på 15 minuter.

Bakpanel

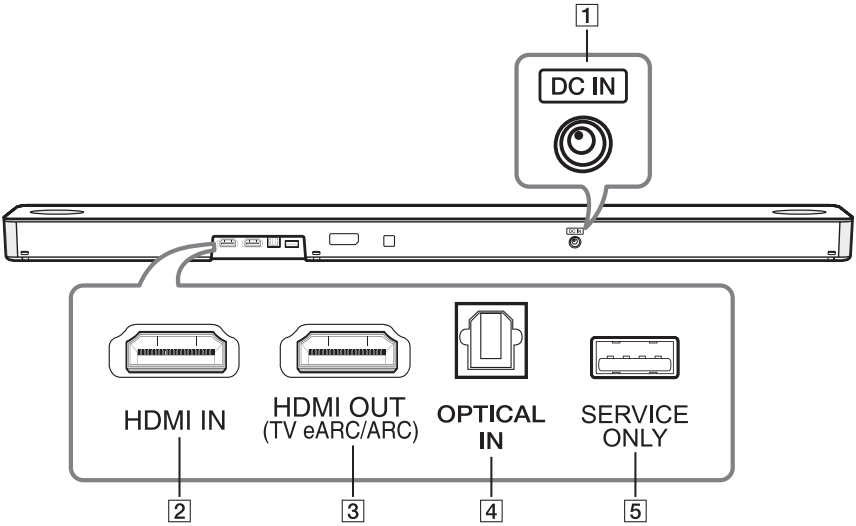

1	**DC IN** - Anslut till AC-adaptern
2	**HDMI IN** - Anslut HDMI IN -uttaget på enhetens baksida till HDMI OUT -uttaget på extern enheten. Du kan njuta av ljud och bild via HDMI-anslutning på extern enhet.
3	**HDMI OUT (TV eARC/ARC)** - Anslut HDMI OUT (TV eARC/ARC)-uttaget på enhetens baksida till ARC-uttaget på TV:n.
4	**OPTICAL IN** - Anslut OPTICAL IN-uttaget på enhetens baksida till OPTICAL OUT-uttaget på TV:n.
5	USB (Endast för service) - Nedladdningsanslutning för programvara

Fjärrkontroll

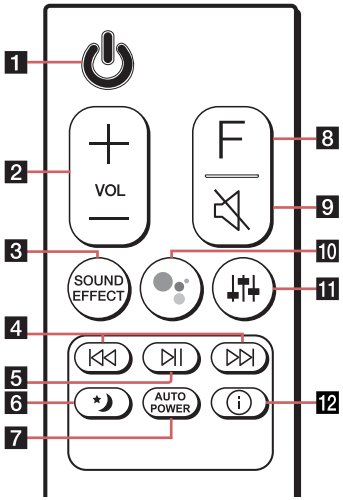

Batteribyte

Ta bort batterilocket på fjärrkontrollens baksida och sätt i batteriet med polerna ⊕ och ⊖ i rätt riktning (se bild).

Risk för brand eller explosion om batteriet byts ut mot fel typ.

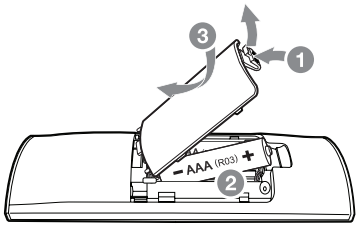

1	⏻ (Standby-läge) - Sätter PÅ eller stänger AV enheten. • **Networked standby:** Det gör att enheten kan växla till standby-läge. För att aktivera nätverksläget, tryck på ⏻. För att stänga av nätverkslägesfunktionen trycker du på ⏻ i ca. 3 sekunder.
2	**VOL** (Volym) +/— - Justerar högtalarvolymen.

3

SOUND EFFECT

- Väljer ljudeffektläge via **SOUND EFFECT**.

På skärmen	Beskrivning
AI SOUND PRO	Analyserar egenskaperna i ingångsljudet och ger ljud optimerat för innehållet i realtid.
BASS BLAST eller BASS BLAST+	Förstärker basen och avger kraftfullt ljud.
STANDARD	Du kan njuta av premium ljud med MERIDIAN teknik.
MOVIE	Du kan avnjuta ett djupare surroundljud med mer djup.
MUSIC	Du kan välja olika ljudeffekter för musikkällan.

! När den här enheten upptäcker DOLBY ATMOS eller DTS:X-ström kan du inte ändra ljudeffekten för andra. I det här fallet svarar den här enheten även om du trycker på **SOUND EFFECT**. Och du kan bara se "NOT SUPPORTED" i teckenfönstret.

- **TV-fjärrkontroll:** Den låter dig styra volymen hos denna enhet med TV-fjärrkontrollen, även med andra företags produkter (sida 42).
  För att sätta på eller stänga av funktionen TV-fjärrkontroll, tryck och håll ned **SOUND EFFECT** i ungefär 3 sekunder och sedan tryck på den igen.

! TV-märken som stöds

LG	Panasonic	Philips	Samsung	Sharp	Sony	Toshiba	Vizio

4

⏮ / ⏭ (Hoppning)

- Tryck på ⏮ eller ⏭ för att flytta till nästa eller föregående fil.

5

⏯ (Spela upp/Pausa)

- Startar uppspelning. / Pausar uppspelning.

6

☾ (Natt tid)

- Detta är användbart när du vill titta på lågvolymfilmer sent på kvällen. Det minskar ljudintensiteten och förbättrar finheten och mjukheten.
  Tryck på ☾ för att aktivera Nattläge. För att avbryta det, tryck på ☾ igen.

7

AUTO POWER

- det gör att enheten slår på och stänger av automatiskt via ingångssignaler: optisk (sida 42)

8

F (Funktion)

- Ställ in ingångskällan genom att trycka på **F** upprepade gånger.

9

🔇 (Tyst)

- Tryck på 🔇 för att stänga av ljudet på enheten. För att avbryta, tryck på 🔇 igen.

10

- Låt Google Assistent få dina röstkommandon **när du tittar på tv (behövs inte när du lyssnar på musik via Wi-Fi eller Bluetooth, du kan bara säga "Hey Google").**
  För att avbryta det, tryck på igen. (Sidan 33)

11

(Ljudjustering)

- Justerar ljudnivån för varje högtalare.
  Välj högtalaren som du vill justera genom att använda och justera ljudnivån genom att använda **VOL +/—**.

Justera nivån på de bakre högtalarna är endast möjligt när de är anslutna.

Se sidan 13 för mer information om högtalare.

På skärmen	Beskrivning	Omfång
WF	Bashögtalare	-15 ~ 6
C	Mitt	-6 ~ 6
OVC	Overhead volymkontroll	-6 ~ 6
R	Baksida	-6 ~ 6
TRE	Diskant	-5 ~ 5
BAS	Bas	-5 ~ 5

- **Surroundljud:** det gör att du kan njuta av surroundljud med bakre högtalare (sida 22).
  För att sätta på eller stänga av surroundljudet, tryck och håll ned i ungefär 3 sekunder och sedan tryck på den igen.

12

(Information)

- Tryck på för att visa information om ingångskällan.
  - Wi-Fi: Ansluten programnamn
  - BT (**Bluetooth**): namn på ansluten **Bluetooth**-enhet
  - OPT (optisk)/ARC/E-ARC/HDMI (HDMI IN): audioformat

Högtalarposition

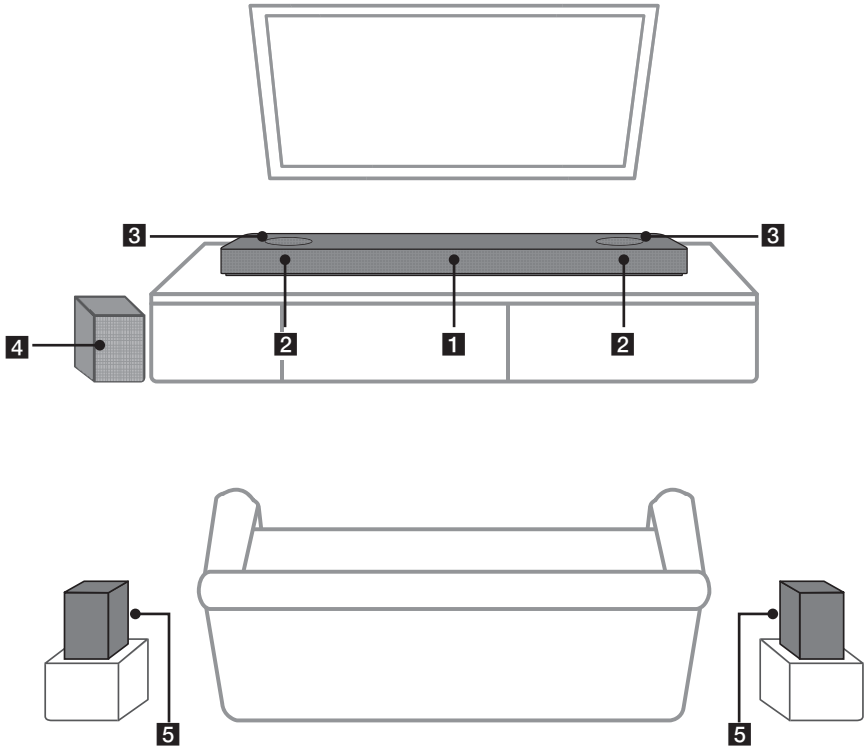

1	Centerhögtalare
2	Främre högtalare
3	Högtalarna ovan
4	Subwoofer
5	Bakre högtalare

Du kan njuta av surroundljud genom att använda trådlöst bakre högtalarpaket. Trådlöst bakre högtalarpaket säljs separat (SPK8-S).

Installera din soundbar

Du kan höra ljud genom att ansluta enheten till någon annan enhet : TV, Blu-ray-skivspelare, DVD-spelare, osv.

Placera enheten framför TV:n och anslut den till önskad enhet. (Sidorna 26 - 32)

Du kan placera den trådlösa subwoofern på valfri plats i rummet. Det är emellertid bättre att placera subwoofern nära huvudenheten. Vrid den lite mot mitten av rummet, för att förhindra reflektioner från väggarna.

För bästa upplevelsen av inneslutande ljud placeras högtalarna som bilden nedan visar.

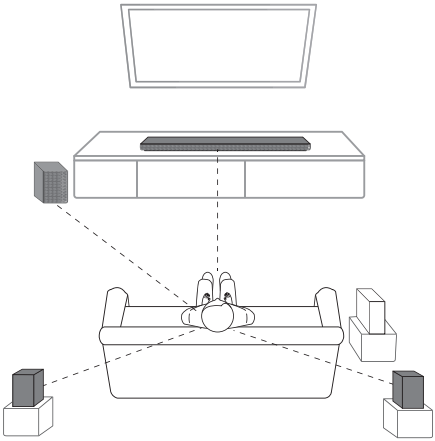

Obs

- Om sound bar täcker TV:ns fjärrgivare, separera avståndet mellan sound bar och TV:n med 10 ~ 15 cm eller mer.
- Bilden ovan kan skilja sig från de verkliga enheterna.
- Du kan njuta av surroundljud genom att använda trådlöst bakre högtalarpaket. Trådlöst bakre högtalarpaket säljs separat (SPK8-S).

Var försiktig

- För bästa prestanda vid trådlös anslutning, såsom **Bluetooth** eller trådlös subwoofer, får du inte installera enheten på metallytor, detta då den trådlösa anslutningen kommunicerar genom en modul som placerats på enhetens undersida.
- Var försiktig så att inga repor uppstår på enhet/subwoofer i samband med att dessa installeras eller flyttas.

Montering av enheten på väggen

Var försiktig

- Installera ej denna enhet upp-och-ner. Det kan skada enhetens delar eller förorsaka personskada.
- Häng inte på installerad enhet och undvik att utsätta enheten för externt tryck.
- Fäst enheten säkert på väggen så att den inte faller ned. Om enheten faller ned kan detta resultera i person- och produktskador.
- När enheten är installerad på väggen, säkerställ att barn inte kan dra i någon av anslutningskablarna, då detta kan få enheten att falla ned.

Du kan montera huvudenheten på en vägg.

Var försiktig

Eftersom det är svårt att skapa en anslutning efter det att enheten installerats, bör du ansluta kablarna före installationen.

Förberedelsematerial

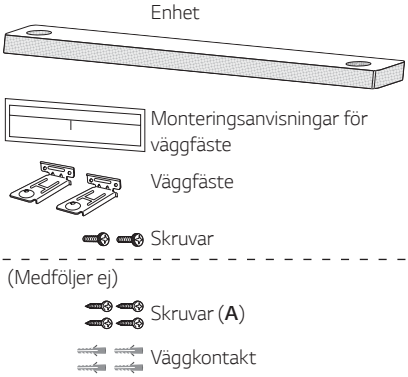

Obs

Skruvar (**A**) och väggpluggar för montering av enheten medföljer ej. Vi rekommenderar Hilti (HUD-1 6 x 30) för montering.

1. Justera NEDRE KANTEN på väggfästets monteringsskena mot TV:ns undersida samt fäst i detta läge.

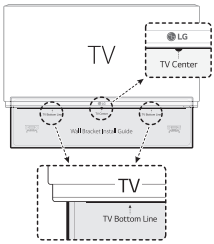

2. Vid montering på en vägg(betong), använd väggpluggarna. Du bör borra hål. Ett hjälpblad (Installationsguide För Väggfäste) medföljer för borrning. Använd bladet för att kontrollera den punkt som ska borras.

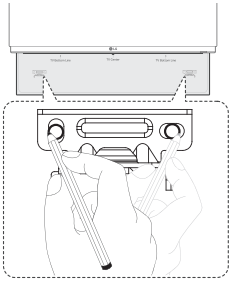

3. Avlägsna väggfästets monteringsskena.
4. Fäst konsolerna med skruvarna (**A**) så som visas på bilden nedan.

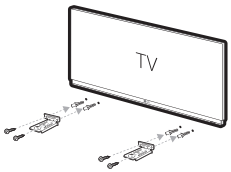

5. Placera enheten på konsolerna för att matcha skruvhålen på enhetens undersida.

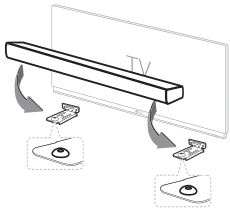

6. Fixera enheten ordentligt med skruvarna.

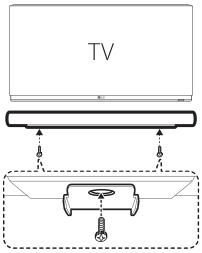

Obs

För att demontera enheten utför du stegen i omvänd ordning.

Nätverksanslutning

Du kan njuta av olika funktioner i den här ljudlinjen genom att ansluta till nätverk och din smarta enhet med appen "Google Home".

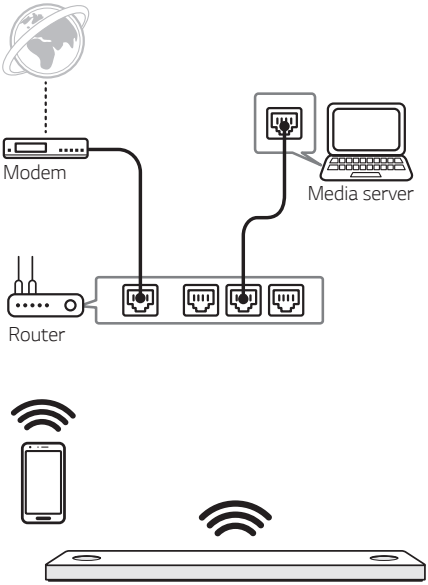

Appen "Google Home" krävs för att ansluta ljudlinjen trådlöst till nätverket.

Obs

I en nätverksmiljö (Router, internet och internetleverantör) som stöder både IPv4 och IPv6, ansluts nätverket automatiskt till IPv4 eller IPv6 när de ansluts till nätverket.
Du kan kontrollera nätverksstatus genom att välja inställningen ([Setting] > [Device Information and Reset]) i appen "LG Sound Bar".

Installera appen "Google Home"

Med appen "Google Home" kan du använda olika funktioner i den här högtalaren via din smarta enhet.

Krav före installationen

- En trådlös router måste vara ansluten till Internet. En smart enhet, t.ex. Android eller iOS-enheter måste anslutas till den trådlösa routern via Wi-Fi-anslutning.
- Det behöver ett Google-konto för att kunna använda den här appen. Medan den är ansluten till Wi-Fi kan den här appen begära att du skapar ett Google-konto.

Genom "Google Play" eller "App Store"

1. Tryck på ikonen "Google Play Butik" eller "App Store" på din smartphone.
2. Skriv in "Google Home" i sökrutan och klicka på "Sök" på "Google Play" eller "App Store"
3. Välj "Google Home" i listan med sökresultat för att ladda ner.

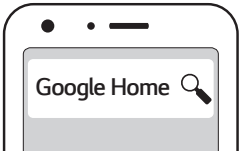

Obs

- Beroende på enhetens version kan det hända att "Google Home" inte fungerar.
- För mer information, besök webbplatsen. https://www.google.com/cast/setup/

Starta appen för att ansluta till Wi-Fi

Se till att din Wi-Fi smart device-funktion är påslagen. När en anslutningsoperation har utförts behöver den inte utföras igen.

Obs

När det gäller iOS-enheter måste den vara aktiverad för **Bluetooth**-läge på din smartphone.

1. Klicka på ikonen "Google Home" för att starta appen.

2. Följ skärmen på appen för att ställa in högtalaren. Följ dessa instruktioner i ordning.

Obs

- Använd samma Wi-Fi-anslutning för att ställa in högtalaren och din smarta enhet.
- Om **Bluetooth**-alternativet slår på din smarta enhet är det enkelt att ansluta till Wi-Fi.
- Skapa ett högtalarnamn under installationen. Detta är nödvändigt när du kopplar ihop **Bluetooth**-enheten. Du kan kontrollera och redigera högtalarens namn. Följ "Redigera högtalarens namn". (Sida 41)
- Mer information om installationen finns på webbplatsen. https://support.google.com/assistant/answer/7538816

3. När högtalaren är korrekt ansluten till Wi-Fi visas "CONNECTED" i displayfönstret med ljud.

Obs

- Beroende på den trådlösa routerns status kan det hända att Wi-Fi-anslutningen inte fungerar bra.
- Vi rekommenderar att du använder Wi-Fi Gruppspel med mindre än 5 högtalare.
- "Google-Hjem" programmet tillhandahålls av Google. Det kan ändras genom en ändring av Googles policy.
- För mer information (Konfigurera, Användning, Hjälp etc.), Forskning "Hjälp för Google Assistent" eller besök webbplatsen. http://support.google.com/assistant
- Högtalaren är inte tillgänglig för användning på vissa funktioner i "Hjälp för Google Assistent". (Sida 35)
- Högtalaren är inte kompatibel med "Smart ThinQ" appen. Det är därför att den inte är tillgänglig vid inställningen och inte kan styras via "Smart ThinQ" appen.

Organisera sladdar (Tillval)

Du kan samla ihop kablarna med hjälp av buntband.

1. Samla ihop kablarna så som visas på bilden nedan.
2. Dra åt buntbandet.

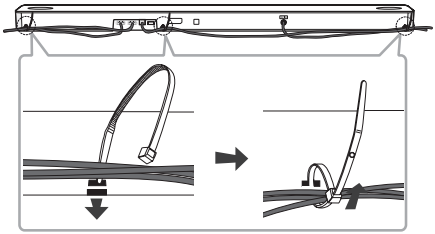

Obs

- När alla anslutningar är klara, kan du ordna kablarna efter behov.
- Kabelband stöds inte.

Ansluta nätadaptern

Anslut högtalaren till strömkällan med den medföljande nätadaptern.

1. Anslut medföljande strömkabel till nätadaptern.
2. Anslut nätadapterkabeln till nätadapteringången (DC IN).
3. Koppla in nätsladden i ett strömuttag.

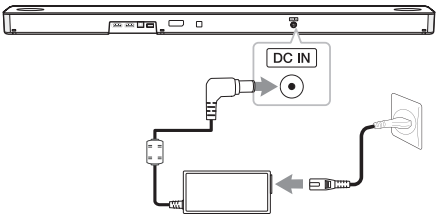

Var försiktig

Använd endast den strömadapter som medföljer denna enhet. Använd ej strömtillförsel från annan enhet eller tillverkare. Användning utav en annan strömkabel eller strömtillförsel kan skada enheten och häva din garanti.

Anslutning av den trådlösa subwoofern och de bakre högtalarna (Säljs separat)

Trådlös subwoofer-anslutning

LED-indikator för trådlös subwoofer

LED-färg	Drift
Grön (Blinkar)	Anslutningen testas.
Grön	Anslutningen har slutförts.
Röd	Den trådlösa subwoofern befinner sig i vänteläge, eller så har anslutningen avbrutits.
Av (Ingen visning)	Strömsladden för trådlös subwoofer är frånkopplad.

Ställa in trådlös subwoofer för första gången

1. Anslut Soundbaren och den trådlösa bashögtalarens nätkabel till ett nätuttag.
2. Slå på Soundbaren. Soundbaren och bashögtalaren ansluts automatiskt.
   - Ihopkoppling är klar. Den gröna lysdioden på baksidan av den trådlösa subwooferen slås på.

Synkronisera trådlös subwoofer manuellt

Om anslutningen inte slutförs, kontrollera den röda LED-lampan på den trådlösa subwoofern och subwoofern är helt tyst. För att lösa problemet, följ stegen nedan.

1. Tryck på **Pairing** på baksidan av den trådlösa bashögtalaren.

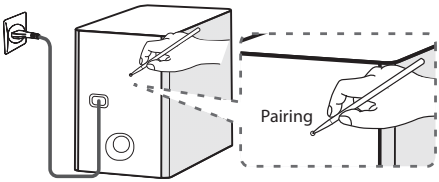

   - Den gröna lysdioden på baksidan av den trådlösa subwooferen blinkar snabbt. (Om den gröna lysdioden inte blinkar, tryck och håll ned **Pairing**-knappen.)
2. Slå på högtalarlisten.
   - Ihopkoppling är klar. Den gröna lysdioden på baksidan av den trådlösa subwooferen slås på.

Obs

- Det tar några sekunder (och kan ta längre) för huvudenhet och subwoofer att kommunicera med varandra och framställa ljud.
- Ju närmare varann huvudenhet och subwoofer står, desto bättre ljudkvalitet. Vi rekommenderar att du installerar huvudenhet och subwoofer så nära varann som möjligt, samt att nedanstående situationer undviks.
  - Det finns ett hinder mellan huvudenhet och subwoofer.
  - Någon enhet använder samma frekvens som den trådlösa anslutningen, exempelvis medicinsk utrustning, en mikrovågsugn eller en trådlös LAN-enhet.
  - Se till att hålla soundbaren och subwoofern minst 1 meter från enheten (t.ex. trådlös router, mikrovågsugn osv.) i syfte att förebygga trådlösa störningar.

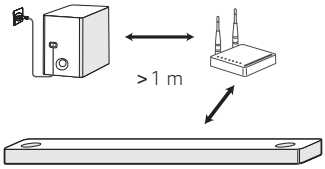

Anslutning av de bakre högtalarna (Säljs separat)

Ansluta de bakre högtalarna

1. Anslut kabeln med den svarta randen till plinten märkt – (minus) och den andra till plinten märkt + (plus).

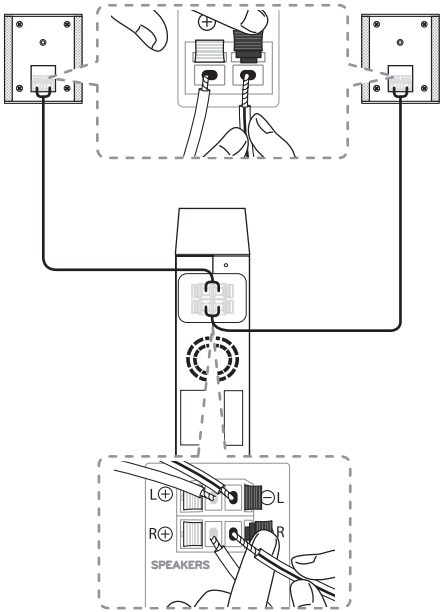

2. Anslut den trådlösa mottagaren och de bakre högtalarna (vänster, höger) med högtalarkablarna.

Färg	Position
Blå	Bakre vänstra
Grå	Bakre högra

Obs

Du måste köpa Trådlöst kit för de bakre högtalarna (SPK8-S) för att dra nytta njuta av surroundljud.

⚠ Var försiktig

- Använd endast medföljande högtalare till den här enheten. Används andra högtalare kan de orsaka felaktig funktion.
- Se till att ansluta högtalarkablarna till respektive plint på apparaten: + till + och – till –. Om kablarna sätts i omvänt kommer ljudet att förvrängas och basen saknas.

LED-indikator för den trådlösa mottagaren

LED-färg	Drift
Gulgrön (Blinkning)	Anslutningen testas.
Gulgrön	Anslutningen har slutförts.
Röd	Den trådlösa mottagaren är i standby-läge eller också bröts anslutningen.
Av (Ingen skärm)	Den trådlösa mottagarens elkabel är inte ansluten.

Ställa in den trådlösa mottagaren för första gången

1. Anslut den trådlösa mottagarens elkabeln till eluttag.
2. Sätt på huvudenheten: Soundbaren och den trådlösa mottagaren kommer att anslutas automatiskt.
   - Gulgrön LED-lampa på den trådlösa mottagaren lyser.

Manuell parkoppling av den trådlösa mottagaren

Så länge anslutningen inte är slutförd, lyser en röd LED-lampa på den trådlösa mottagaren och inget ljud kommer från de bakre högtalarna. För att lösa problemet, följ nedanstående instruktioner.

1. Tryck på **PAIRING** -knappen på baksidan av den trådlösa mottagaren.

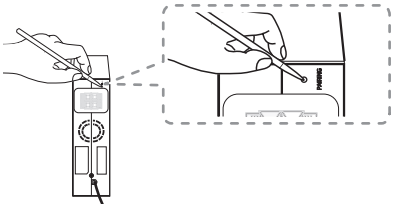

   - Gulgrön LED-lampa på den trådlösa mottagaren blinkar snabbt.
2. Sätt på huvudenheten
   - Parkoppling är slutförd. Den gulgröna LED-lampan på den trådlösa mottagaren lyser.

Surroundljud

Du kan njuta av magnifikt surroundljud från de bakre högtalarna med alla ingående ljudkällor.

Om du sätter på surroundfunktionen, kommer alla högtalarutgångar att låta.
När du stänger av surroundfunktionen, kommer högtalarnas utgående ljud vara samma som en ursprunglig ingångsljudkanal.

För att slå på surroundfunktionen, tryck och håll ⏚ på fjärrkontrollen i cirka 3 sekunder och tryck på den en gång till medan “OFF - SURROUND” rullas.

För att stänga av funktionen Inneslutande, tryck och håll ⏚ på fjärrkontrollen i cirka 3 sekunder och tryck på den åter en gång när “ON - SURROUND” rullas.

Surroundfunktion PÅ

Ljudeffekt	Ingång	Uteffekt	
		Inga bakre högtalare	Bakre högtalare anslutna
AI SOUND PRO	2.0 kanal		
	5.1 kanal		
	7.1 kanal eller mer		
BASS BLAST eller BASS BLAST+	2.0 kanal		
	5.1 kanal		
	7.1 kanal eller mer		
STANDARD	2.0 kanal		
	5.1 kanal		
	7.1 kanal eller mer		
MOVIE	2.0 kanal		
	5.1 kanal		
	7.1 kanal eller mer		
MUSIC	2.0 kanal		
	5.1 kanal		
	7.1 kanal eller mer		

Surroundfunktion AV

Ljudeffekt	Ingång	Uteffekt	
		Inga bakre högtalare	Bakre högtalare anslutna
AI SOUND PRO	2.0 kanal		
	5.1 kanal		
	7.1 kanal eller mer		
BASS BLAST eller BASS BLAST+	2.0 kanal		
	5.1 kanal		
	7.1 kanal eller mer		
STANDARD	2.0 kanal		
	5.1 kanal		
	7.1 kanal eller mer		
MOVIE	2.0 kanal		
	5.1 kanal		
	7.1 kanal eller mer		
MUSIC	2.0 kanal		
	5.1 kanal		
	7.1 kanal eller mer		

Hur man fäster ferritkärnan

Ferritkärna kan inte tillhandahållas beroende på varje nations föreskrifter.

Fäst högtalarkablarna till ferritkärnan

Du måste anbringa en ferritkärna för att minska eller eliminera elektriska störningar.

1. Dra ur proppen [a] av ferritkärna För att öppna.
2. Linda högtalarkablarna runt ferritkärnan två gånger.
3. Stäng ferritkärnan tills det klickar.

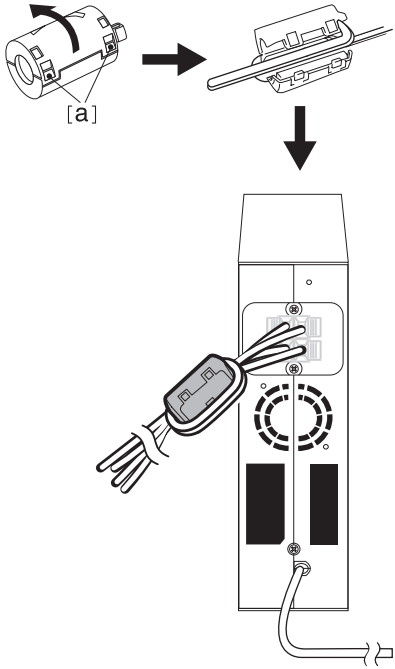

Obs

- Om det finns ett starkt elektromagnetiskt fält i närheten kan störningar uppstå. Håll huvudenheten och den trådlösa mottagaren borta från sådant fält!
- Den trådlösa mottagaren kommer automatiskt att växla till standby-läge några minuter efter det att soundbaren har stängts av. När den trådlösa mottagaren är i standby-läge kommer LED-lampan att vara röd.
- När soundbaren sätts på, sätts även den trådlösa mottagaren på, LED-lampan kommer då att bli gulgrön, och inom några sekunder kommer de bakre högtalarna att börja låta.
- Det tar några sekunder (och kan ta längre tid) för huvudenheten och den trådlösa enheten att kommunicera med varandra.
- Använd de bakre högtalarna på ett avstånd av minst 30 cm från tv-skärm eller PC-skärm.
- När den trådlösa mottagaren ansluts eller kopplas bort från huvudenheten kan avbrott i ljudåtergivningen uppstå.
- Placera soundbaren och den trådlösa mottagaren så nära varandra som möjligt, och håll dem på mer än 1 meters avstånd från apparaten (som trådlös router, mikrovågsugn etc.) för att förhindra trådlös störning.

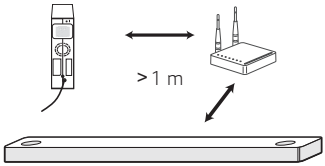

Ansluta till din TV

Anslut denna enhet till en TV med den optiska digitalkabeln eller HDMI-kabel beroende på TV:n.

Använda en OPTICAL-kabel

1. Anslut uttaget OPTICAL IN på enhetens baksida till uttaget OPTICAL OUT på TV:n med en OPTICAL-kabel.

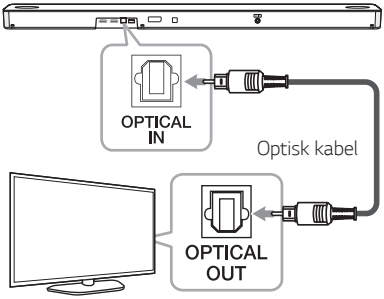

2. Välj ingångskällan OPT/HDMI ARC genom att trycka på **F** upprepade gånger.

   "OPT" visas i teckenfönstret när enheten är korrekt ansluten till TV:n.

Obs

- Innan du ansluter den optiska kabeln, ta bort skyddet på kabelns ände om den är försedd med ett sådant.
- Du kan avnjuta TV-ljudet direkt via denna enhets högtalare. Hos vissa TV-modeller måste du välja det externa högtalaralternativet i TV-menyn. (För mer information, se TV-bruksanvisningen.)
- Om enheten är ansluten via både OPTICAL och ARC prioriteras ARC-signalen.

LG Sound Sync

Sound Sync

Du kan använda din TV-fjärrkontroll för att styra vissa av den här enhetens funktioner via LG Sound Sync. Den är kompatibel med en LG TV som stöder LG Sound Sync. Se till att "LG Sound Sync"-loggan syns på din TV.

Styrbara funktioner via LG TV:s fjärrkontroll: volym upp/ner, tyst läge

Obs

- Du kan också använda denna enhets fjärrkontroll samtidigt som du använder LG Sound Sync. Om du använder TV:ns fjärrkontroll igen synkroniseras enheten med TV:n. Enligt TV-specifikationerna, synkroniseras ljudvolymen och dämpning av denna enhet med TV:n.
- Om anslutningen avbryts, kontrollera TV:ns status och strömtillförsel.
- Kontrollera denna enhets skick och anslutningarna i nedannämnda fall när du använder LG Sound Sync.
  - Enheten är avstängd.
  - Byta till annan funktion.
  - Koppla ifrån den optiska kabeln.
- När du anger AUTO POWER som PÅ tar det beroende på din TV olika lång tid att stänga av denna enhet.

LG Sound Sync med trådbunden anslutning

1. Anslut din LG TV till enheten via en optisk kabel.

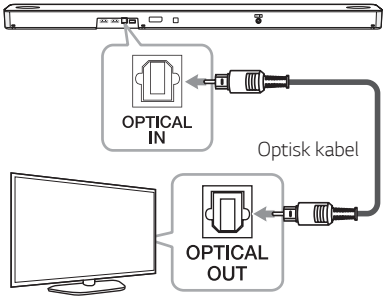

2. Konfigurera TV:ns ljudutgång för att lyssna på ljud via denna enhet :
   (Se TV:ns bruksanvisning för information om LG Sound Sync.)
3. Sätt på enheten genom att trycka på ⏻.
4. Välj ingångskällan OPT/HDMI ARC genom att trycka på **F** upprepade gånger.

   Vid standardanslutning mellan denna enhet och din TV syns "LGOPT" i displayfönstret.

Använda en HDMI-kabel

Om du ansluter denna enhet till en TV som stöder HDMI CEC och ARC (Audio Return Channel) kan du avnjuta TV-ljudet via denna enhets högtalare utan att ansluta den optiska kabeln.

1. Anslut uttaget HDMI OUT (TV eARC/ARC) på enhetens baksida till uttaget ARC på TV:n via en HDMI-kabel.

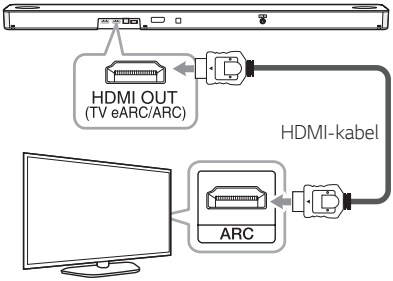

2. Välj ingångskällan OPT/HDMI ARC genom att trycka på **F** upprepade gånger.

   Om anslutningen mellan den här enheten och din TV normalt upprättas, kan du se "ARC" eller "E-ARC" -displayen.

Obs

- Du kan avnjuta TV-ljudet direkt via denna enhets högtalare. Hos vissa TV-modeller måste du välja det externa högtalaralternativet i TV-menyn. (För mer information, se TV-bruksanvisningen.)
- Beroende på LG-tevemodell kan du behöva aktivera tevens SIMPLINK-läge.
- När du återgår från ett annat läge till ARC måste du välja programkällan OPT/HDMI ARC. ARC ställs då in automatiskt.

ARC-funktion (kanal för återgående ljud)

ARC-funktionen gör det möjligt för en TV med HDMI-funktion att skicka ljudstreamen till HDMI OUT på enheten.

eARC (Förbättrad ljudåterföringskanal) -funktion

Funktionen eARC (Förbättrad ljudåterföringskanal) representerar en förbättring jämfört med den befintliga ARC (Ljudåterföringskanall) och stöder de senaste ljudformaten med de högsta bithastigheterna som DTS-HD Master Audio™, DTS:X®, Dolby® TrueHD, Dolby Atmos® och mer.

Du kan använda dina många komponenter med en enkel anslutning.

Gör dig redo att använda eARC eller ARC

- Din TV måste stödja HDMI-CEC och eARC eller ARC, och HDMI-CEC och eARC eller ARC måste vara inställd på På.
- Inställningarna för HDMI-CEC, eARC eller ARC kan variera beroende på TV:n. Se din TV-manual för information om eARC eller ARC.
- Du måste använda en certifierad HDMI-kabel. (sida 29)
- Du måste ansluta HDMI OUT-utgången till enheten till HDMI IN-porten på en TV som stöder eARC eller ARC via en HDMI-kabel.
- Endast en ljudfält kan anslutas till en eARC- eller ARC-kompatibel TV.

Vad är SIMPLINK?

Vissa funktioner i denna enhet kontrolleras via TV:ns fjärrkontroll, om denna enhet och LG TV med SIMPLINK är anslutna via en HDMI-anslutning.

Styrbara funktioner via LG TV:s fjärrkontroll: Ström på/av, volym upp/ner, osv.

Se TV:ns bruksanvisning för mer detaljer om SIMPLINK-funktionen.

LG TV med SIMPLINK-funktion bär logotypen som visas ovan.

Obs

- Beroende på enhetens status, kanske vissa SIMPLINK-användningar kan skilja sig från ditt syfte eller inte fungera alls.
- Beroende på TV eller spelare som är ansluten till den här enheten, kan SIMPLINK-funktionen variera från den du avsett.

Ytterligare information om HDMI

- När du ansluter en HDMI- eller DVI-kompatibel enhet, kontrollera följande:
  - Prova att stänga av HDMI/DVI-enheten och denna spelare. Därefter, slå på HDMI/DVI-enheten och låt den stå i ca 30 sekunder, och slå sedan på den här spelaren.
  - Den anslutna enhetens videoingång är korrekt inställd för denna enhet.
  - Enheten är kompatibel med upplösningarna 720 x 576p (eller 480p), 1280 x 720p, 1920 x 1080i, 1920 x 1080p, 4096 x 2160p och 3840 x 2160p.
- Inte alla HDCP-kompatibla HDMI- eller DVI-enheter kommer att fungera tillsammans med den här spelaren.
  - Bilden kommer inte att visas ordentligt med icke-HDCP-enheter.

Obs

- Om en ansluten HDMI-enhet inte tar emot utgående ljud från spelaren, kan HDMI-enhetens ljud vara förvrängt eller inget ljud höras alls.
- Om du ändrar upplösningen när du redan har genomfört anslutningen, kan detta leda till felfunktion. För att lösa problemet stänger du av spelaren och slår sedan på den igen.
- Om HDMI-anslutningen med HDCP inte är verifierad, blir TV-skärmen svart. Om så sker, kontrollera HDMI-anslutningen eller koppla ifrån HDMI-kabeln.
- Om det finns brus eller linjer på skärmen, vänligen kontrollera HDMI-kabeln (längden är oftast begränsad till 4,5 m).
- Du kan inte ändra videoupplösningen i HDMI-läge. Ändra videoupplösningen för den anslutna apparaten.
- Om videoutsignalen är onormal när datorn är ansluten till HDMI IN, ändra upplösningen till 576p (eller 480p), 720p, 1080i eller 1080p.

Checklista, HDMI-kabel

Vissa HDMI-kablar har dålig signalöverföring, vilket kan orsaka problem med ljud- och videoöverföring.

Om HDMI-kabeln har kopplats i och ljud/bild saknas eller låter illa, så kan HDMI-kabeln vara problemet. Detta Gäller även om ljudet avbryts eller bilden hackar.

Använd kabeln markerad med premium HDMI certifieringslogotypen. Vi rekommenderar att du använder "Höghastighets HDMI-kabel med Ethernet" eller senare.

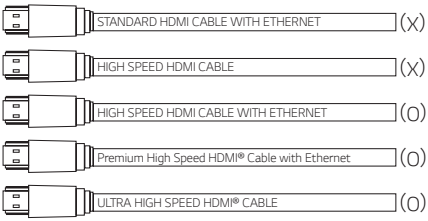

Anslutning via HDMI-kabel*

Din TV måste stödja de senaste HDMI-funktionerna (HDMI CEC[1)] / ARC (kanal för återgående ljud) för att du ska kunna avnjuta en sändande livekanal via ditt ljudsystem med en HDMI-kabel. Om din TV ej stöder dessa HDMI-funktioner, bör ljudsystemet anslutas via en OPTICAL kabel.

1) HDMI CEC (High-Definition Multimedia Interface Consumer Electronics Control)

CEC (Consumer Electronics Control) är en HDMI-funktion som utformats för att göra det möjligt för användaren att styra och kontrollera CEC-aktiverade enheter anslutna via HDMI genom att bara använda en av fjärrkontrollerna.

* Firmanamn för CEC är SimpLink (LG), Anynet+ (Samsung), BRAVIA Sync (Sony), EasyLink (Philips), osv.

Anslutning av tillvalsutrustning

DOLBY ATMOS®

Vad är DOLBY ATMOS®?

Dolby Atmos ger dig en fantastisk upplevelse som du aldrig tidigare har upplevt genom att skapa ett överliggande ljud med samma fyllighet, klarhet och styrka som ett Dolby ljud.

DTS:X®

Vad är DTS:X®?

I den verkliga världen har vi ljud överallt runt omkring oss, som rör sig fritt i alla riktningar. DTS:X® är fylld med denna naturliga och mångdimensionella ljudupplevelse som den skapar i vår vardag.

Att använda DOLBY ATMOS® och DTS:X®

- För att njuta av innehåll som innehåller Dolby Atmos® och DTS:X® måste den anslutna enheten och innehållet stödja Dolby Atmos® och DTS:X®.
- DOLBY ATMOS® finns bara tillgängligt i HDMI och ARC lägen.
- DTS:X® finns bara tillgängligt i HDMI och ARC lägen.
- Ljudutgången på den externa enheten (Blueray-spelare, TV etc.) måste ställas in på "Ingen kodning", t.ex. "Bitström", "Auto" eller "Bypass".
  - Om det går att välja samplingsfrekvens för utgående ljud, ställ in den på 192 kHz.
- Om din TV inte stöder DTS-ljudkälla måste du ansluta uppspelningsenheten (källan) till HDMI IN- eller OPTICAL IN-uttaget på ljudfältet för att spela DTS-ljud.

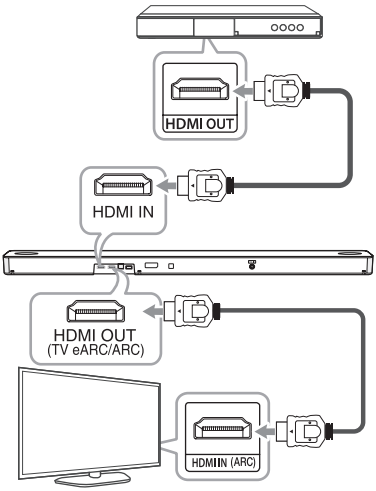

1. Anslut HDMI IN-uttaget på enhetens baksida till HDMI OUT-uttaget på den externa enheten, till exempel Blu-ray-spelare, DVD-spelare etc.
2. Anslut uttaget HDMI OUT (TV eARC/ARC) på enhetens baksida till uttaget HDMI IN (ARC) på tv:n.
3. Välj ingångskälla för HDMI eller OPT/HDMI ARC genom att trycka flera gånger på **F**.
   - Om du väljer HDMI kan du höra ljudet från den externa enheten. Välj den när du spelar den externa enheten.
   - Om du väljer OPT/HDMI ARC, hörs ljudet från din TV. Välj den när du ser på TV.

   Du kan se "DOLBY ATMOS" eller "DTS:X" i teckenfönstret om du normalt ansluter mellan denna ljudlinje och din TV och innehållet spelas.

Obs

- DOLBY ATMOS® / DTS:X® stöder 3.1.2 kanal. (5.1.2 kanal vid anslutning med bakre set)
- Om sound bar inte låter eller bilden på TV:n inte är smidig, så kan HDMI-kabeln vara problemet. Se HDMI-kabelchecklistan. (Sida 29)

HDMI IN-anslutning

Du kan njuta av ljudet på den externa enheten som är ansluten till HDMI IN-kontakten på den här enheten.

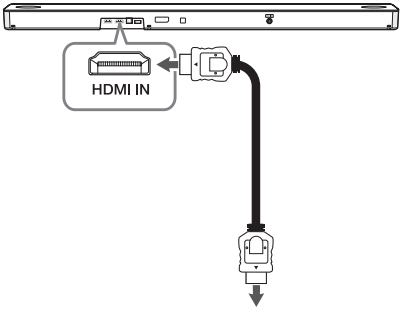

Till Blu-ray-skivspelare, DVD-spelare etc.

1. Anslut HDMI IN-uttaget på baksidan av enheten till HDMI OUT-uttaget på ljudenheten, t.ex. Blu-ray-skivspelare, DVD-spelare, etc.
2. Välj ingångskälla för HDMI genom att trycka flera gånger på **F**.

OPTICAL IN-anslutning

Anslut ett optiskt uttag på externa enheter till uttaget OPTICAL IN.

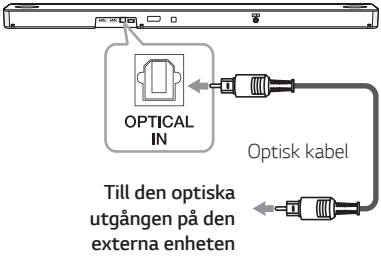

1. Anslut OPTICAL IN-uttaget på enhetens baksida till den externa enhetens optiska uttag.
2. Välj ingångskällan OPT/HDMI ARC genom att trycka på **F** upprepade gånger.

   "OPT" visas i teckenfönstret när produkten är korrekt ansluten till den externa enheten.

Obs

Innan du ansluter den optiska kabeln, ta bort skyddet på kabelns ände om den är försedd med ett sådant.

Var försiktig

Om den optiska kabeln inte är ansluten i rätt riktning, så kan den optiska ingången skadas.

Optisk ingång — Optisk kabel <O>

Optisk ingång — Optisk kabel <X>

Anslutning för tillbehörsutrustning

Du kan avnjuta både ljud och bild från den externa enhet som du ansluter.

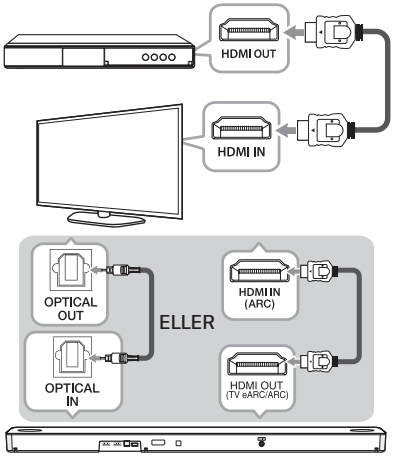

1. Anslut HDMI IN ingången på din TV till HDMI OUT utgången på din externa enhet såsom Blu-ray skivspelare, DVD-spelare, etc.
2. Anslut OPTICAL IN ingången på enhetens baksida till OPTICAL OUT utgången på TV med en optisk kabel.

   Eller anslut HDMI OUT (TV eARC/ARC) utgången på enhetens baksida till HDMI IN (ARC) ingången på TV:n med en HDMI-kabel.
3. Välj ingångskällan OPT/HDMI ARC genom att trycka på **F** upprepade gånger.

Obs

Om sound bar inte låter eller bilden på TV:n inte är smidig, så kan HDMI-kabeln vara problemet. Se HDMI-kabelchecklistan. (Sida 29)

Så här använder du Google Assistent

Prata med Google Assistent

Du kan använda olika röstkommandon för att styra den här högtalaren med Google Assistent. Försök säga ett röstkommando till högtalaren. Högtalaren aktiverar Google Assistent och kör ditt röstkommando.

1. Sätt på högtalaren och anslut Wi-Fi. (S. 18)
2. Säg "Hey Google" eller tryck på
   Då är högtalaren aktiverad och redo att ta emot röstkommandon.

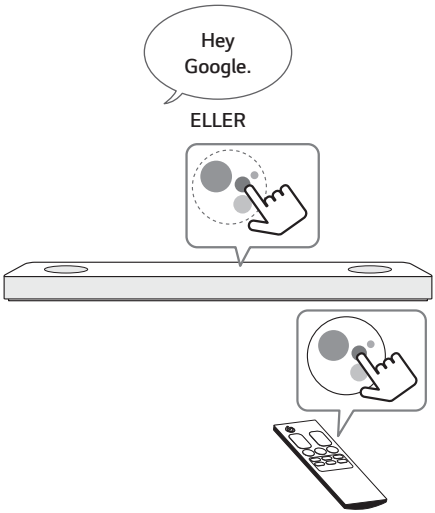

3. Bara säg vad du vill göra. Recensera sedan högtalaren och kör ditt röstkommando.
4. Efter några sekunder svarar Google Assistent på ditt kommando.

Obs

- Google Assistent svarar bara på röstkommandon när du använder Wi-Fi eller BT (**Bluetooth**) som inmatning.
  Om du använder HDMI, Optisk, ARC, eller Optisk ljudsynkronisering, använd knappen för att aktivera Google Assistent.
- Varje gång du använder röstigenkänning, säg "Hey Google" eller tryck på

Bekväm funktion

Med inbyggd Google Assistent kan du hantera kompatibla smarta hem enheter som TV, lampor, växlar, pluggar, termostater och mer enkelt genom att använda din röst.

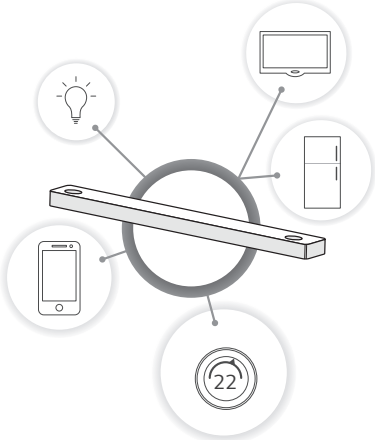

För mer information, besök webbplatsen nedan.

- **Inställning, användning och mer:** http://support.google.com/assistant/answer/7540703
- **Kompatibla LG-apparatmodeller:** Besök http://www.lg.com och sök sedan efter informationen

Röststyrning

1. Tid
   "Vad är klockan då?", "Hur är klockan?", "Vad är klockan i Spanien?"
2. Väder
   "Vad är vädret?", "Vad är vädret i helgen?", "Vad är vädret i Paris?", "Ska det regna imorgon?"
3. Planen
   "Berätta om min dag.", "Vad är mitt nästa möte?", "Ange en påminnelse för att kolla schemat kl 18.00."
4. Larm
   "Ställ in ett larm", "Ställ ett larm till 9:00", "Vakna mig vid 9", "Vilka larm är inställda?"
5. Musik
   "Spela upp musiken.", "Nästa sång.", "Tidigare sång.", "Pausa musiken"
6. Tie
   "Volymnivå 3," "Maximal volym", "Mute.", "Set up", "Slå av"
7. Smart Hem-enheter
   "Sätt värmen till 22"
   "Slå på lampor i köket"
   "Titta på TV"

Obs

- För mer information om röstkommandon, se skärmen "Google Start" eller besök webbplatsen. http://support.google.com/assistant
- **Röstkommando för att ändra volymen**
  - Volymen av denna enhet är 1-40. (Förutom LGOPT-funktion. I LGOPT-läge fungerar volymen 1-100.)
  - Google Assistent känner igen röstkommandon för volymnivåändring som en skala (1-10) eller procentandel (1-100%)
  - Till exempel, om du Med volymen "Volume Five" ändras volymen till 20. Om du säger "Volym till 65%.", Ändras den till 26.
  - Volymen ökar eller minskar med 10% (dvs 4) när du säger "volym upp" eller "volym ner".
  - När du säger siffror 10 och mindre rekommenderas att du anger "procent" för att förhindra överdriven ljud.

Obs

- Efter anslutning till Wi-Fi är den här funktionen tillgänglig för användning. Om LED för Google Assistent (vit) blinkar är högtalaren inte ansluten till Wi-Fi. Följ installationen "Google Home" App "och försök igen. (Sida 17)
- Om LED för Google Assistent är solidgult är mikrofonen avstängd. I det här fallet är Google Assistent inte tillgängligt för att få din kommentar. Tryck på -knappen på enheten.
- Om Google Assistent inte förstår dina kommandon, skulle det säga svar som "Tyvärr, jag kan inte hjälpa det än", "Mina ursäkter. Jag förstår inte."
- Undvik bullriga platser eftersom högtalaren kanske inte får dina kommandon eller "Hey Google". I stället för "Hey Google", tryck på
- När tidsgränsen för röstigenkänning överskrids på smarta enheter, avbryts den här funktionen automatiskt.
- Att tala med rätt uttal kommer att öka taligenkänningshastigheten.
- Google Assistent kan vara långsam att känna igen eller agera beroende på Wi-Fi-anslutningsstatus eller Googles serverstatus.
- Om du har några problem eller frågor om Google Assistent, vänligen föreslå med att säga "Hey Google, Feedback". Det skulle vara till hjälp att förbättra Googles tjänster.

Google Assistent Hjälp Referens webbplats

Ställ in Google Assistent på dina högtalare	https://support.google.com/assistant/answer/7538816
Hör musik	https://support.google.com/assistant/answer/7539710
Spela musik på din TV eller högtalare	https://support.google.com/assistant/answer/7539867
Spela tv-program och filmer	https://support.google.com/assistant/answer/7539991
Styr smarta hem enheter	https://support.google.com/assistant/answer/7540703
Skapa en inköpslista	https://support.google.com/assistant/answer/7540969
Köp objekt på din inköpslista	https://support.google.com/assistant/answer/7384588#speaker
Ställ in och hantera min dag	https://support.google.com/assistant/answer/7393908#speaker
Lyssna på radion	https://support.google.com/assistant/answer/7540307
Kontrollvolymen på dina högtalare	https://support.google.com/assistant/answer/7538817
Ändra språk	https://support.google.com/assistant/answer/7394513#speaker

Styr din TV och ljudlinje med röstkommando

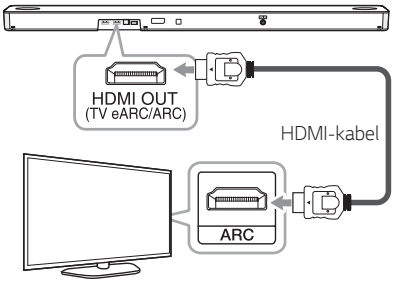

1. Anslut din ljudlinje till Wi-Fi med hjälp av Googles startsida.
2. Anslut din ljudlinje och TV med en HDMI-kabel.
3. Säg ett röstkommando. Se tabellerna nedan.

Obs

- Du måste säga röstkommandon på engelska.
- Tillgänglig TV: Web OS version 4.5 eller senare TV (LG TV-modeller släpptes efter 2019 år)
- Tillgängliga röstkommandon kan ändras genom att ändra Googles policy.
- Talar röstkommandon med exakt och tydligt uttal.

Tillgängliga röstkommandon

LG TV

kommandon	hantering
Turn on LG TV Turn LG TV on Power on LG TV Power LG TV on	Slår på din LG TV.
Turn off LG TV Turn LG TV off Power off LG TV Power LG TV off	Stänger av din LG TV.
Channel up on LG TV LG TV channel up Next channel on LG TV	Din LG TV ändrar kanalen uppåt.
Channel down on LG TV LG TV channel down Previous channel on LG TV	Din LG TV ändrar kanalen neråt.
Volume up on LG TV LG TV volume up	Volymen av dina LG TV ökar.
Volume down on LG TV LG TV volume down	Volymen av dina LG TV faller.
Mute LG TV	Pusheren LG TV
LG TV unmute LG TV mute off	Avbryter din LG TV

Sound Bar

kommandon		hantering
Turn off LG sound bar Power off LG sound bar		Stäng av din LG Sound Bar.
Switch function to Enable function Set function to	Wi-Fi network	Ändringar i Wi-Fi-funktionen.
	BLUETOOTH	Ändringar i funktionen BT (**Bluetooth**).
	OPTICAL	Ändringar i optisk funktion.
	HDMI ARC	Ändringar i funktionen HDMI ARC.
	HDMI	Ändringar i HDMI-funktionen.
Set sound effect	STANDARD	Ändrar ljudeffekten till STANDARD.
	AI SOUND PRO	Ändrar ljudeffekten till AI SOUND PRO.
	MOVIE	Ändrar ljudeffekten till MOVIE.
	MUSIC	Ändrar ljudeffekten till MUSIC.
	BASS BLAST (BASS BLAST PLUS)	Ändrar ljudeffekten till BASS BLAST (BASS BLAST PLUS).
Display the input source information		Visar informationen om ingångskälla i displayfönstret.
Enable Auto volume Disable Auto volume		Aktiverar automatisk volymfunktion. Stänger av automatisk volymfunktion.
Enable Auto Power Disable Auto Power		Slår på automatisk kraftfunktion. Stänger av automatisk effektfunktion.
Enable Night Time Disable Night Time		Aktiverar nattläge. Stänger av i nattläge.
Enable DRC Disable DRC		Tänder för DRC. Stänger av DRC.
Enable TV remote Disable TV remote		Fjärrkontroll för tv. Stänger av TV-fjärrfunktionen.
Enable Surround Disable Surround		Slår på surroundljud. Stänger av surroundljudet.
Enable Neural X Disable Neural X		Aktiverar Neural X. Stänger av Neural X.

“LG Sound Bar”

“LG Sound Bar” -app tillhandahålls av LG Electronics. Med den här appen kan du använda olika funktioner i denna högtalare via din smarta enhet:

Krav före användning

Du måste ansluta till Wi-Fi med hjälp av appen “Google Home” innan du använder den här appen. (Sida 18)

Använda inbyggda Chromecast

Du kan njuta av musikinnehållet via soundbaren med Chromecast-aktiverade appar.

Ställa in och styra soundbar

Du kan hantera inställningar för soundbaren och styra den även utan fjärrkontrollen.

Krav

- **En trådlös router** måste vara ansluten till internet.
- **En smart enhet** som till exempel en smart telefon eller surfplatta måste vara ansluten till den trådlösa routern via Wi-Fi-anslutning.

Obs

För mer information om “LG Sound Bar”, följ instruktionerna i programmet.

Installera appen “LG Sound Bar”

Via Apples “App Store” eller Googles “Play Store”

1. Tryck på ikonen för Apples “App Store” eller Googles “Play Store”.
2. Ange “LG Sound Bar” i sökfältet och tryck “Sök”.
3. Markera “LG Sound Bar” i listan över sökresultat för hämtning.

Obs

- Appen “LG Sound Bar” kommer att finnas tillgänglig i följande programvaruversion;
  Android OS: version 5.0 (eller senare)
  iOS: version10 (eller senare)
- Beroende på enheten, kan det hända att appen “LG Sound Bar” inte fungerar.

Använda trådlös BLUETOOTHteknik

Om BLUETOOTH

Bluetooth är en trådlös kommunikationsteknik för anslutningar på kort avstånd.

Ljudet kan avbrytas om anslutningen störs av andra elektroniska vågor, eller om du ansluter **Bluetooth** i de andra rummen.

Anslutning av enskilda enheter med trådlös **Bluetooth**-teknik medför inga avgifter. En mobiltelefon med trådlös **Bluetooth**-teknik kan styras via Cascade om anslutningen upprättades via trådlös **Bluetooth**-teknik.

- Tillgängliga enheter : Smarttelefon, MP3-spelare, bärbar dator etc.
- Version: 5,0
- Codec: SBC

BLUETOOTHprofiler

För att använda trådlös teknik via **Bluetooth** måste enheter kunna tolka visa profiler. Denna högtalare är kompatibel med följande profil:

A2DP (Avancerad ljuddistributionsprofil)

Lyssna på musik från en BLUETOOTHenhet

Innan du startar synkroniseringen, se till att **Bluetooth**-funktionen på din smarta enhet är påslagen. Se användarguiden för din **Bluetooth**enhet. När en synkronisering väl har utförts, behöver den inte utföras på nytt.

1. Sätt på högtalaren och anslut Wi-Fi. Följ "Nätverksanslutning". (Sida 17-18)
2. Välj **Bluetooth**-funktionen genom att trycka på **F** upprepade gånger.
   Först "BT" och därefter "READY" visas i displayfönstret.
3. Använd **Bluetooth**enheten och utför synkroniseringen. När du söker efter den här högtalaren på din **Bluetooth**enhet, kan en lista över funna enheter visas på **Bluetooth**enheten, beroende på typ av **Bluetooth**enhet.
   Din högtalare visas som "Speaker name (App setup)".
4. Välj "Speaker name (App setup)".

Obs

- Speaker-namn upprättades på appen "Google Home". Om, till exempel, Högtalarnamnet är inställt på "Vardagsrum" i appen "Google Home", du kommer att se "Vardagsrum" på din **Bluetooth**-enhet.
- Du kan kolla och redigera högtalarens namn i appen "Google Home" (sidan 41)
- Beroende på typen av **Bluetooth**-enhet kan vissa enheter ha ett annat parningsförfarande. För mer information om **Bluetooth**-parning, se bruksanvisningen för din **Bluetooth**-enhet.

5. Följande visas i teckenfönstret när enheten är ansluten till en **Bluetooth**-enhet:
"PAIRED" → enhetens namn → "BT".

Obs

- Om enhetens namn inte kan hittas så visas "-".
- Du kan kontrollera den anslutna enhetens namn genom att trycka på ⓘ på fjärrkontrollen. Den anslutna **Bluetooth**-enhetens namn visas i teckenfönstret.

6. Lyssna på musik.

   För att spela upp musik på din **Bluetooth**enhet, se bruksanvisningen för din **Bluetooth**enhet.

   Beroende på din **Bluetooth**enhets volymnivå, kommer **Bluetooth**-ljudvolymen att justeras.

Obs

- Om du använder **Bluetooth**-teknik måste du skapa en så nära anslutning mellan enheten och **Bluetooth**enheten som möjligt, samt bibehålla avståndet.
  I följande fall kan proceduren emellertid komma att fungera sämre :
  - Om det finns ett hinder mellan enheten och **Bluetooth**enheten.
  - Någon enhet använder samma frekvens med **Bluetooth**-teknik, till exempel medicinsk utrustning, mikrovågsugn eller trådlös LAN-enhet.
- Om den senast anslutna enheten är LG TV, ansluts denna ljudlinje automatiskt till TV: n när du startar om ljudlinjen.
- Om LG-TV: n är avstängd, kommer denna ljudlinje att gå in i "READY" (**Bluetooth** redo) -läget. När TV: n är påslagen startas inte ljudfältet automatiskt. För att ansluta till ljudlinjen och TV: n:
  - Säg "Hey Google, Anslut **Bluetooth**"
  - Stäng av ljudet och sätt på det igen.

  Följ sedan instruktionerna på skärmen.
- Tillgänglig TV: LG TV-modeller släpptes efter 2016 och vissa TV-apparater kanske inte fungerar bra.

Obs

- Den här enheten stöder **Bluetooth**-autosynkronisering. Den fungerar emellertid inte i nedanstående fall:
  - När du startar om enheten.
  - När du kopplar ifrån denna enhet själv.
  - När du kopplar ifrån denna enhet på ansluten **Bluetooth**enhet.
- Ljudet kan avbrytas om anslutningen störs av andra elektroniska vågor.
- Synkronisering begränsas till en **Bluetooth**-enhet. Multisynkronisering stöds ej.
- Beroende på typ av apparat kanske du inte kan använda **Bluetooth**funktionen.
- Du kan använda **Bluetooth** när du använder din telefon, MP3, laptop osv.
- Ju längre avstånd mellan enhet och **Bluetooth**enhet, desto lägre blir ljudkvaliteten.
- **Bluetooth** anslutningen frånkopplas om enheten stängs av eller **Bluetooth** enheten placeras utanför enhetes räckvidd.
- Om **Bluetooth**-anslutningen kopplas ifrån, anslut då **Bluetooth**-enheten igen.
- Om en **Bluetooth**-enhet inte ansluts, visas "READY" i displayfönstret.
- Om du växlar till ett annat läge efter anslutning av en **Bluetooth**-enhet inaktiveras **Bluetooth**-anslutningen. När du återgår till **Bluetooth**-läge aktiveras **Bluetooth**-anslutningen automatiskt igen.
- Efter anslutning av denna enhet kan de andra enheterna inte hitta och ansluta enheten. För att ansluta till en annan, koppla från den aktuella enheten och försök igen.

Använda Röstkommando för att ansluta BLUETOOTH

Om högtalaren har kopplat till en **Bluetooth**-enhet tidigare kan du använda "Google Assistent" för att ansluta **Bluetooth**. Säg "Anslut", "Anslut till **Bluetooth**" eller "Hey **Bluetooth**".

För att koppla bort, säg "Avbryt", "Upplösning av enheter" eller "Radera alla enheter".

Kontrollerar ansluten BLUETOOTH-enhet

Du kan styra den anslutna **Bluetooth**-enheten från enheten. spela, pausa, hoppa över, volym.

Obs

- Endast Android OS och iOS är tillgängliga för att använda den här funktionen.
- Den här funktionen kanske inte stöds beroende på **Bluetooth**-enheten, eller en del av TV: n kan fungera annorlunda.
- Du kan styra anslutna **Bluetooth**-enheter med röstigenkänning. Följ "Så här använder du Google Assistent" (sidan 33).

Redigera högtalarens namn

Du kan kolla och redigera högtalarens namn på appen "Google Home".

Andra funktioner

Använda TV:ns fjärrkontroll

Du kan styra vissa funktioner på denna enhet via din TV-fjärrkontroll, även om denna är en produkt från ett annat företag.
Styrbara funktioner är volym upp/ner och tyst läge.

Håll in knappen **SOUND EFFECT** på fjärrkontrollen i cirka 3 sekunder. "ON - TV REMOTE" visas, och du kan då styra denna enhet via din TV-fjärrkontroll.

För att kontrollera status för denna funktion, tryck och håll ned **SOUND EFFECT** på fjärrkontrollen.

För att stänga av denna funktion, tryck och håll ned **SOUND EFFECT** på fjärrkontrollen och tryck på den en gång till medan "ON - TV REMOTE" rullas.

Obs

- Säkerställ att det utgående TV-ljudet är inställt på [Extern högtalare].
- Denna funktion fungerar inte på LG TV:s magiska fjärrkontroll.
- Denna funktion kanske ej fungerar korrekt när vissa TV-styrfunktioner såsom HDMI CEC, SIMPLINK och LG Sound Sync är inställda på PÅ.
- Den här funktionen kanske inte fungerar bra när enheten och TV är anslutna med en HDMI-kabel.
- Vissa fjärrkontroller kanske inte stöds.

AUTO POWER På/Av

Denna ljudlinje slås automatiskt på och av med en ingångskälla: Optisk

För att aktivera den här funktionen, tryck på **AUTO POWER** på fjärrkontrollen och tryck sedan på den igen när "OFF - AUTO POWER" visas.

För att kontrollera status trycker du på **AUTO POWER** på fjärrkontrollen.

För att stänga av den här funktionen, tryck på **AUTO POWER** på fjärrkontrollen och tryck sedan på den igen när "ON - AUTO POWER" visas.

Slår på

När du startar TV:n eller en extern enhet som är ansluten till den här enheten identifierar den här enheten ingångssignalen och väljer lämplig funktion. Du kan höra ljudet från enheten.

Slår av

När TV: n är av, växlar denna ljudlinje till nätverksbaserat vänteläge.

Obs

- Om enheten sätts på via funktionen AUTO POWER kommer den automatiskt att stängas av om ingen signal tas emot från TV:n under en viss tids period. Detta gäller om den är ansluten via LG Soundsynk (Optisk).
- Om enheten sätts på via funktionen AUTO POWER kommer den automatiskt att stängas av om ingen signal tas emot under en viss tidsperiod från den externa enheten.
- Om du stängt av enheten direkt kan denna ej sättas på automatiskt via AUTO POWER-funktionen. Enheten kan emellertid sättas på via AUTO POWER-funktionen när optisk signal ankommer efter 5 sekunder utan signal.
- Beroende på ansluten enhet kan denna funktion komma att ej fungera.
- När du stänger av denna enhet för första gången, är den automatiska påslagningsfunktionen inställd som På.
- Du kan endast ställa in AUTO POWER-funktionen när denna enhet är påslagen.

Autofunktionsändring

Denna ljudlinje känner igen ingångssignaler som Optical, HDMI ARC, **Bluetooth** och "LG Sound Bar" app och ändrar automatiskt den aktuella funktionen.

När du slår på TV:n eller en extern enhet

När du slår på TV:n eller en extern enhet som är ansluten med ett av alternativen Optisk, LG Sound Sync (optisk) eller HDMI ARC ändras funktionen i soundbaren till en lämplig funktion och du kan lyssna på ljudet genom den.

När du försöker ansluta en BLUETOOTH-enhet

När du försöker ansluta din **Bluetooth**-enhet till den här enheten väljs **Bluetooth**-funktionen. Spela upp musik på **Bluetooth**-enheten.

Obs

Denna enhet byter ej till optisk funktion om SIMPLINK på ansluten TV, Blu-ray-skivspelare, digitalbox eller på ansluten CEC-kompatibel enhet är påslagen.
Om du vill använda funktionen för automatisk växling, inaktivera SIMPLINK-funktionen på LG-teven. SIMPLINK inaktiveras inom ca 30 sekunder.

Så här ansluter du den trådlösa nätverksanslutningen eller den trådlösa enheten

Stäng av enheten genom att trycka på strömknappen i mer än 3 sekunder.

Vänteläge

Högtalaren växlar till vänteläge om ingen musikuppspelning eller knapptryckning sker.

Vänteläge

Alternativ 1.

Om du trycker på och håller ⏻ intryckt i ca. 3 sekunder växlar högtalaren till vänteläge. Då visas "GOOD-BYE" i teckenfönstret. Och alla trådlösa nätverksportar är inaktiverade.

Nätverks-vänteläge

Alternativ 1.

När musik inte spelas och knapparna inte trycks in i 15 minuter växlar högtalaren till nätverksstandby. Då visas "GOOD-BYE" i teckenfönstret.

Alternativ 2.

Om du trycker på ⏻ växlar högtalaren till nätverksläge. Då visas "GOOD-BYE" i teckenfönstret.

Återställa högtalaren

Om högtalaren inte svarar, återställ högtalaren.

Tryck och håll ned 🔇 -knappen på enheten tills enheten piper en gång. Du kan då se "RESET" i displayfönstret. Därefter raderas all den lagrade trådlösa nätverksinformationen.

Felsökning

Allmänt

Symptom	Orsak & Lösning
Enheten fungerar inte som den ska.	• Stäng av enheten och anslutna externa enheter (teve, bashögtalare, DVD-spelare, förstärkare etc) och slå sedan på dem igen. • Koppla ifrån strömsladden till den här enheten och den anslutna externa enheten (TV, Woofer, DVD-spelare, förstärkare osv.) och prova sedan igen. • Föregående inställning kanske ej sparas om strömmen till enheten stängs av.
Strömmen slås ej på.	Är strömsladden inkopplad i ett uttag? • Anslut kontakten till uttaget.
Inget ljud hörs.	Är volymen inställd på miniminivå? • Ställ in volymen. • När du använder en anslutning med en extern enhet (digitalbox, **Bluetooth**enhet osv.) ska du justera volymen på enheten. Har den tysta funktionen aktiverats? • Tryck 🔇 på eller justera volymen för att avbryta den tysta funktionen. Har funktionen valts korrekt? • Kontrollera ingångskälla och välj korrekt ingångskälla.
Inget wooferljud	Är subwoofern inkopplad? • Anslut subwooferns nätkabel ordentligt till vägguttaget. Har synkroniseringen mellan enheten och subwoofern avbrutits? • Anslut enheten och subwoofern. (sid. 20)
Fjärrkontrollen fungerar ej korrekt.	Är fjärrkontrollen för långt ifrån enheten? • Använd fjärrkontrollen inom ca. 7 meters radie. Finns det något hinder mellan fjärrkontrollen och enheten? • Flytta hindret. Behöver batterierna i fjärrkontrollen bytas ut? • Byt ut batterierna mot nya.
AUTO POWER-funktionen fungerar inte.	• Kontrollera anslutningen till den externa enheten, t.ex. TV, DVD / Blu-ray-spelare. • Kontrollera att SIMPLINK på LG-teven är inaktiverad. • Beroende på funktion kanske denna funktion ej fungerar.
LG Sound Sync fungerar inte.	• Kontrollera om din LG TV stöder LG Sound Sync (Wired). • Kontrollera anslutningen för LG Sound Sync (Wired). • Kontrollera ljudinställningen för din TV och den här enheten.

Symptom	Orsak & Lösning
Om du anser att enhetens utgående ljudvolym är låg.	Kontrollera detaljerna nedan och justera enheten efter dem. • Växla till DRC-funktionen till [OFF] genom att använda "LG Sound Bar". • Med soundbaren ansluten till TV:n ändrar du inställningen för AUDIO DIGITAL OUT i TV-inställningsmenyn från [PCM] till [AUTO] eller [BITSTREAM]. • Med soundbaren ansluten till spelaren ändrar du inställningen AUDIO DIGITAL OUT i spelarens inställningsmeny från [PCM] till [PRIMARY PASS-THROUGH] eller [BITSTREAM]. • Inaktivera dynamiskt ljudomfång i inställningsmenyn [OFF]. • Se till att Nattidsläge inte är På. Stäng av på natten.
Bluetooth-parning fungerar inte bra.	• Kontrollera att din **Bluetooth**-enhet är påslagen. • Stäng av **Bluetooth** och sätt på din **Bluetooth**-enhet igen och försök sedan para ihop igen. • Ta bort hinderet i vägen för **Bluetooth**-enheten och enheten. • Beroende på typen av **Bluetooth**-enhet eller omgivande miljö kan det hända att din enhet inte är ihopkopplad med enheten.
Enheten ansluts inte till **Bluetooth**-enheten.	• Se till att högtalaren ansluter till Wi-Fi med hjälp av appen "Google Home".
Röstigenkänning fungerar inte bra.	• Högtalaren kanske inte känns igen på grund av det omgivande bruset. • I stället för "Hey Google", tryck på . • Kontrollera och kontrollera att mikrofonen är urkopplad. Tryck på -knappen på enheten.

Nätverk

Symptom	Orsak & Lösning
Det går inte att ansluta högtalaren till ditt hemmanätverk.	• Den trådlösa kommunikationen kan störas därför att vissa hushållsapparater använder radiofrekvenser. Flytta högtalaren bort från dem. • Kontrollera din router. Försök att stänga av och på igen. • Kontrollera att Wi-Fi-funktionen är på i din smartphone. • Se till att högtalaren och din smarta enhet är anslutna till samma Wi-Fi.
Wi-Fi-anslutning fungerar inte bra.	Om du startar om routern? • Du måste stänga av och sätta på högtalaren igen. Om du installerar en ny router. • Du måste utföra en fabriksåterställning och konfigurera nätverksanslutningen för högtalaren.

Program

Symptom	Orsak & Lösning
Programmet fungerar inte korrekt.	Finns det ett fel att öppna appen? • Se till att din smarta enhet är kompatibel med appen. • Se till att programmet är den senaste versionen. • Se till att den anslutna enheten är påslagen.

ANMÄRKNINGAR vid trådlös användning

Symptom	Orsak & Lösning
Denna enhet kan förorsaka trådlösa störningar.	• Trådlös funktion kanske ej fungerar normalt i områden med svag signal. • Vänligen installera enheten tillräckligt nära den trådlösa subwoofern. • För optimal prestanda, installera ej enheten på möbler av metal.
Bluetoothenheten kan komma att fungera felaktigt eller avge ljud i följande fall.	• Om någon kroppsdel kommer i kontakt med **Bluetooth**- eller soundbarsändtagare. • Om hinder eller vägg existerar, eller om enheten installerats på en avskild plats. • Om det finns en enhet (trådlöst LAN, medicinsk utrustning eller mikrovågsugn) som använder samma frekvens, öka då avståndet mellan produkterna så mycket det går. • När du ansluter enheten till **Bluetooth**enheten, se till att avståndet mellan produkterna blir så kort som möjligt. • Om enheten kommer för långt ifrån **Bluetooth**enheten, kan anslutningen komma att brytas, och även felfunktion kan inträffa.

ANMÄRKNINGAR för att släppa Demo mode

Symptom	Orsak & Lösning
Det går inte att ändra ingångskälla med **F**-knappen så som BT (**Bluetooth**), HDMI osv. och endast [DEMO] indikation visas i framskärmen.	Koppla ur strömkabeln och koppla in den igen. Om det inte fungerar när du vridit ner volymen till 2, tryck och håll ned **F**-knappen (runt 5 sekunder) på huvudenheten tills skärmen indikerar den valda funktionen.
Fjärrkontroll fungerar inte. (Inget svar)	

Varumärken och licenser

Alla andra varumärken tillhör respektive ägare.

Tillverkad under licens av Dolby Laboratories. Dolby, Dolby Atmos och dubbel-D-symbolen är varumärken tillhörande Dolby Laboratories.

För DTS-patent, se http://patents.dts.com. Tillverkad enligt licens från DTS Licensing Limited. DTS, Symbol, & DTS och symbolen tillsammans, DTS:X och DTS:X-logotypen är registrerade varumärken eller varumärken som tillhör DTS, Inc. i USA och / eller andra länder. © DTS, Inc. Alla rättigheter förbehållna.

Ordmärket **Bluetooth®** och logotyper är registrerade varumärken ägda av **Bluetooth** SIG, Inc. och all användning av sådana märken av LG Electronics sker under licens.
Övriga varumärken och handelsnamn ägs av respektive ägare.

Benämningarna HDMI och HDMI High-Definition Multimedia Interface och HDMI-logotypen är varumärken eller registrerade varumärken som tillhör HDMI Licensing Administrator, Inc. i USA och andra länder.

Specifikationer

Allmänt	
Energiförbrukning	Se enhetens märkskylt.
	Nätverksvänteläge : 5,0 W (Om samtliga nätverksportar aktiverats.)
Nätadapter	Modell : DA-50F25 Tillverkare : Asian Power Devices Inc. Ingång : 100 - 240 V ~ 50 - 60 Hz Uteffekt : 25 V ⎓ 2 A
Dimensioner (B x H x D)	ungefärlig 1060,0 mm x 57,0 mm x 119,0 mm (med fot)
Drifttemperatur	5 °C till 35 °C
Driftluftfuktighet	5 % till 90 %
Tillgänglig samplingsfrekvens för digital ljudingång	32 kHz, 44,1 kHz, 48 kHz, 88,2 kHz, 96 kHz, 192 kHz
Ljudformat för digitala programkällor	Dolby Atmos, Dolby Audio, DTS:X, DTS-HD, PCM

Ingång/utgång	
OPTICAL IN	3 V (p-p), Optiskt uttag x 1
HDMI IN	19-stifts (HDMI™-kontakt, typ A) x 1
HDMI OUT	19-stifts (HDMI™-kontakt, typ A) x 1 4K-källor som kräver HDCP 2.3 stöds med 4K-upplösning.

Förstärkare (RMS-uteffekt)	
Totalt	440 W RMS
Framsida	40 W RMS x 2 (4 Ω vid 1 kHz, THD 10 %)
Mitt	40 W RMS (4 Ω vid 1 kHz, THD 10 %)
Topp	50 W RMS x 2 (4 Ω vid 1 kHz, THD 10 %)
Subwoofer	220 W RMS (3 Ω vid 80 Hz, THD 10 %)

Trådlös subwoofer	
Strömkrav	Se huvudetiketten på subwoofern.
Energiförbrukning	Se huvudetiketten på subwoofern.
Typ	1-vägs 1 Högtalare
Impedans	3 Ω
Märkström	220 W RMS
Max. Ineffekt	440 W RMS
Dimensioner (B x H x D)	ungefärlig 221,0 mm x 390,0 mm x 312,8 mm

System	
Trådlöst LAN (inbyggd antenn)	802.11a/b/g/n WiFi-nätverk

SPK8-S (SPK8-S, S78S1-S), Säljs separat

Trådlös mottagare	
Strömkrav	Se märkesetiketten på den trådlösa mottagaren.
Energiförbrukning	Se märkesetiketten på den trådlösa mottagaren.
Baksida	70 W RMS x 2 (3 Ω vid 1 kHz, THD 10 %)
Dimensioner (B x H x D)	ungefärlig 60,0 mm x 220,0 mm x 175,0 mm

Bakre högtalare (Var och en)	
Typ	1-vägs 1 Högtalare
Impedans	3 Ω
Märkström	70 W RMS
Max. Ineffekt	140 W RMS
Dimensioner (B x H x D)	ungefärlig 100,0 mm x 140,0 mm x 100,0 mm

- Konstruktion och specifikationer kan komma att ändras utan föregående meddelande.

Hantera högtalaren

Vid transport av högtalaren

Spara originalkartongen och förpackningsmaterialet. Om du behöver transportera högtalaren ska du packa om högtalaren som den ursprungligen var förpackad i fabriken, för maximalt skydd.

Håll utvändiga ytor rena

- Använd inte brännbara vätskor som insektsspray i närheten av högtalaren.
- Att torka med starkt tryck kan skada ytan.
- Lämna inte gummi- eller plastprodukter i kontakt med enheten under längre tid.

Rengöra högtalaren

För att rengöra spelaren, använd en mjuk, torr tygtrasa. Om ytan är extremt smutsig använder du en något fuktad trasa med ett milt rengöringsmedel. Använd inte starka lösningar som alkohol, bensin eller lösningsmedel, då dessa kan skada enhetens ytor.

Viktig information gällande nätverkstjänster

All information, alla data, dokument, kommunikationer, hämtningar, filer, text, bilder, fotografier, grafik, videor, webbcasts, publikationer, verktyg, resurser, programvara, kod, program, applets, widgets, applikationer, produkter och annat innehåll (“Content”) och alla tjänster och erbjudanden (“Services”) som erbjuds eller görs tillgängliga av eller genom tredje part (var och en “Service Provider”) är ett exklusivt ansvar tillhörande respektive Tjänsteleverantör.

Tillgängligheten på och åtkomsten till innehåll och tjänster som erbjuds av tjänsteleverantören genom LGE-enheten kan när som helst ändras utan föregående meddelande, inklusive och inte begränsat till uppsägning, borttagning eller avslutande av allt eller delar av innehållet eller tjänsterna.

Om du skulle ha några frågor eller problem rörande innehåll eller tjänster, se respektive tjänsteleverantörs webbplats för den mest uppdaterade informationen. LGE varken ansvarar för eller är ansvarsskyldigt för kundtjänst relaterad till innehåll eller tjänster. En fråga eller begäran om tjänster kopplat till innehåll eller tjänster ska ställas direkt till respektive innehålls- och tjänsteleverantör.

Observera att LGE inte ansvarar för något innehåll eller några tjänster som erbjuds av tjänsteleverantören eller några ändringar, borttagningar eller avslutanden av dylikt innehåll eller dylika tjänster, och garanterar inte tillgång till sådant innehåll eller sådana tjänster.

Information om programvara med öppen källkod

På webbplatsen http://opensource.lge.com kan du hämta källkoden för GPL, LGPL, MPL och andra öppna källkod-licenser som ingår för den här produkten.

Förutom källkoden kan du även hämta alla tillhörande licensvillkor, samt information om garantifriskrivning och upphovsrätt.

LG Electronics tillhandahåller även open source-kod till dig på CD-ROM till en kostnad som täcker utgifterna för att utföra sådan distribution (såsom kostnad för media, transport och hantering) efter e-postbegäran till opensource@lge.com

Detta erbjudande är giltigt under en period av tre år efter vår sista leverans av produkten. Detta erbjudande är giltigt för alla som tar emot denna information.

Om du vill veta mer om Googles öppna källa, besök Google Home Enhetsinställningar.

Förbehåll

Google, Google Home, Google Play, Inbyggd Chromecast och andra relaterade märken och logotyper är varumärken som tillhör Google LLC.

Google Assistent kräver en internet- / dataanslutning. Datasatser kan gälla.

Google Assistent är inte tillgänglig på specifika språk och länder.

Prenumerationer kan krävas och ytterligare villkor, och / eller avgifter kan vara tillämpliga.

Att kontrollera vissa enheter och funktioner i ditt hem kräver en kompatibel smart enhet.

LG

Life's Good