LG
Life's Good

LG Digital Signage
(MONITOR SIGNAGE)

Affichage dynamique numérique LG
(AFFICHAGE SUR MONITEUR)

Señalización digital LG
(MONITOR DE SEÑALIZACIÓN)

55VL5F
55VL7F

ENGLISH **Installation Guide**

Please read this manual carefully before operating your set and retain it for future reference.

FRANÇAIS **Guide d'installation**

Veuillez lire ce manuel attentivement avant d'utiliser l'appareil et conservez-le pour pouvoir vous y reporter ultérieurement.

ESPAÑOL **Guía de instalación**

Lea atentamente este manual antes de poner en marcha el equipo y consérvelo para futuras consultas.



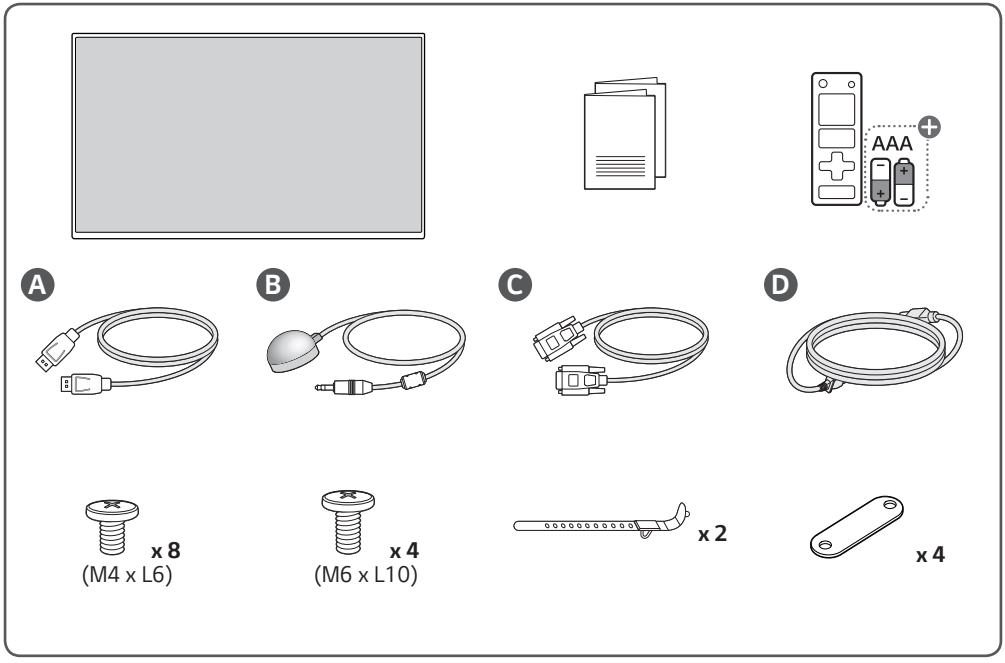

⊕ Depending upon country / Selon le pays / Según del país

- www.lg.com/id-manual
- SuperSign : http://partner.lge.com

ENGLISH You can download more detailed information on our website by searching the model number provided on the cover page.

FRANÇAIS Vous pouvez télécharger des informations plus détaillées sur notre site Web en faisant une recherche à l'aide du numéro de modèle indiqué sur la page de couverture.

ESPAÑOL Busque en nuestro sitio web el número de modelo que aparece en la portada y descargue información más detallada.



ENGLISH

Dimensions (Width x Depth x Height) / Weight	1213.4 mm x 93.1 mm x 684.2 mm / 20.3 kg (47.7 inches x 3.6 inches x 26.9 inches / 44.7 lbs)

FRANÇAIS

Dimensions (largeur x profondeur x hauteur) / Poids	1 213,4 mm x 93,1 mm x 684,2 mm / 20,3 kg (47,7 po x 3,6 po x 26,9 po / 44,7 lb)

ESPAÑOL

Dimensiones (ancho x profundidad x alto) / Peso	1 213,4 mm x 93,1 mm x 684,2 mm / 20,3 kg	
Alimentación	55VL5F	CA 100-240 V ~ 50/60 Hz, 2,1 A
	55VL7F	CA 100-240 V ~ 50/60 Hz, 2,7 A

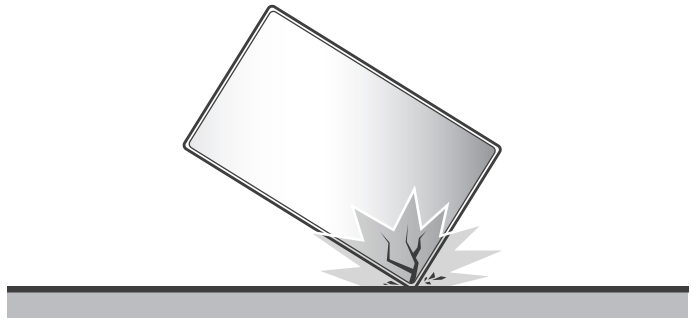



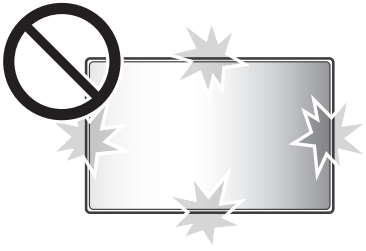

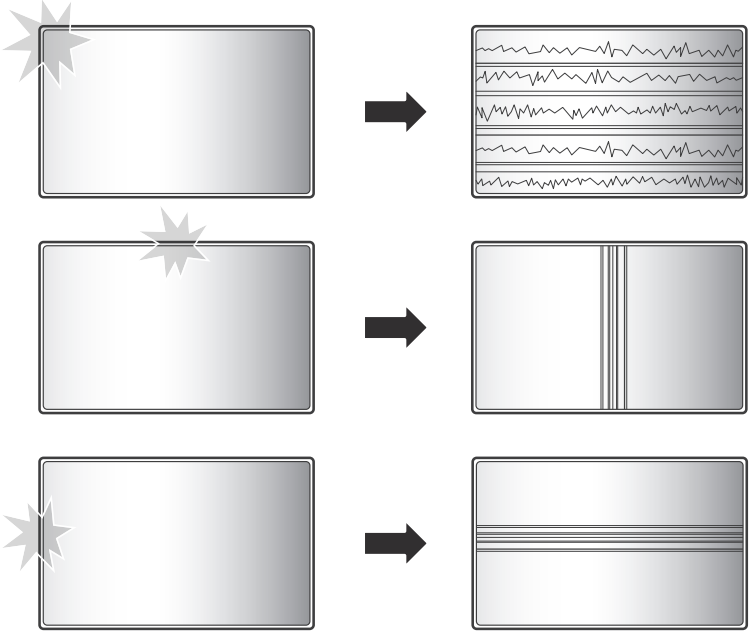



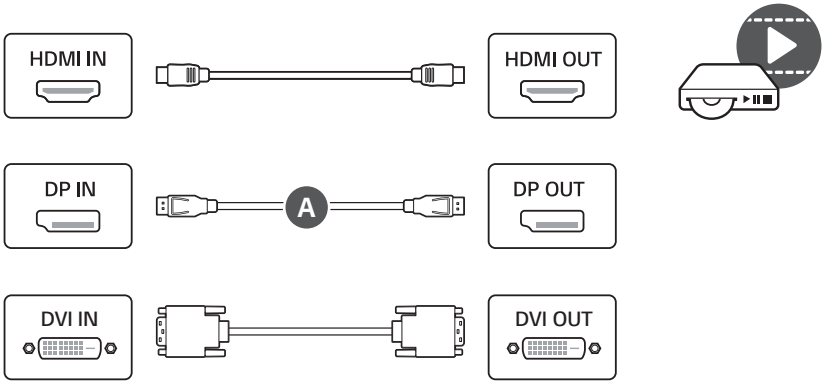
HDMI IN
HDMI OUT
DP IN
A
DP OUT
DVI IN
DVI OUT

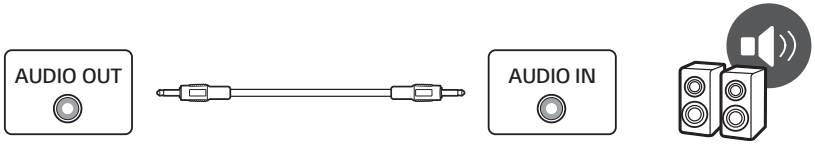
AUDIO OUT
AUDIO IN

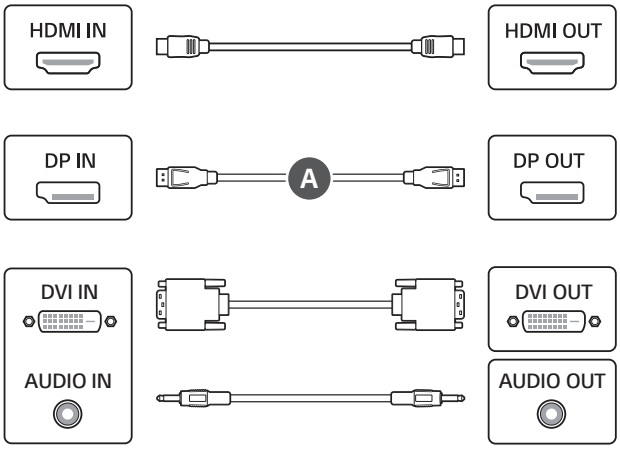
HDMI IN
HDMI OUT
DP IN
A
DP OUT
DVI IN
DVI OUT
AUDIO IN
AUDIO OUT

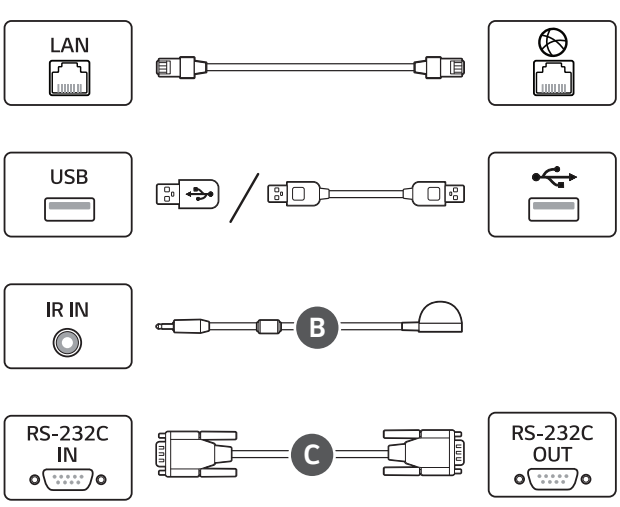
LAN
USB
IR IN
B
RS-232C IN
C
RS-232C OUT

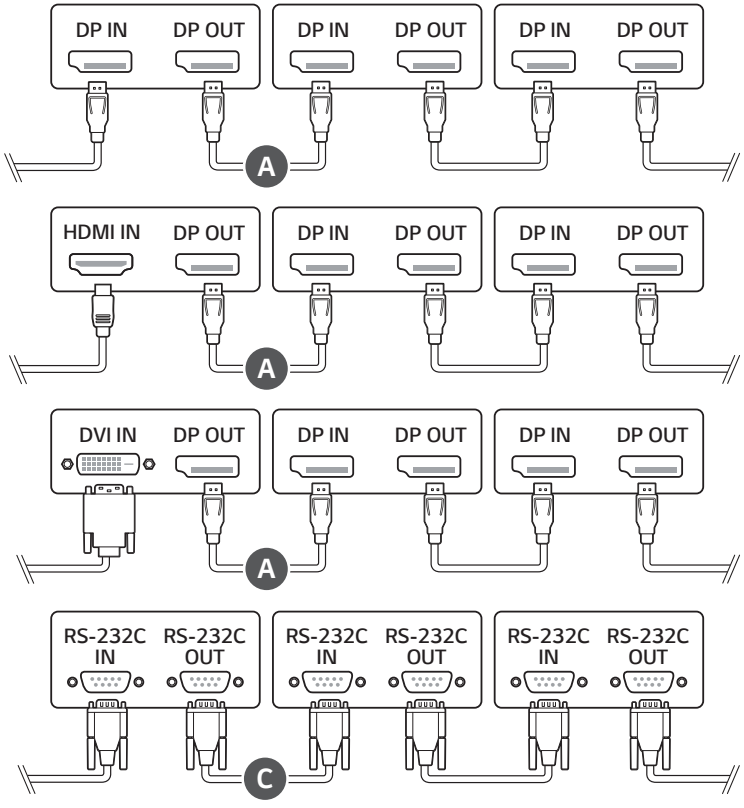
DP IN
DP OUT
DP IN
DP OUT
DP IN
DP OUT
A
HDMI IN
DP OUT
DP IN
DP OUT
DP IN
DP OUT
A
DVI IN
DP OUT
DP IN
DP OUT
DP IN
DP OUT
A
RS-232C IN
RS-232C OUT
RS-232C IN
RS-232C OUT
RS-232C IN
RS-232C OUT
C

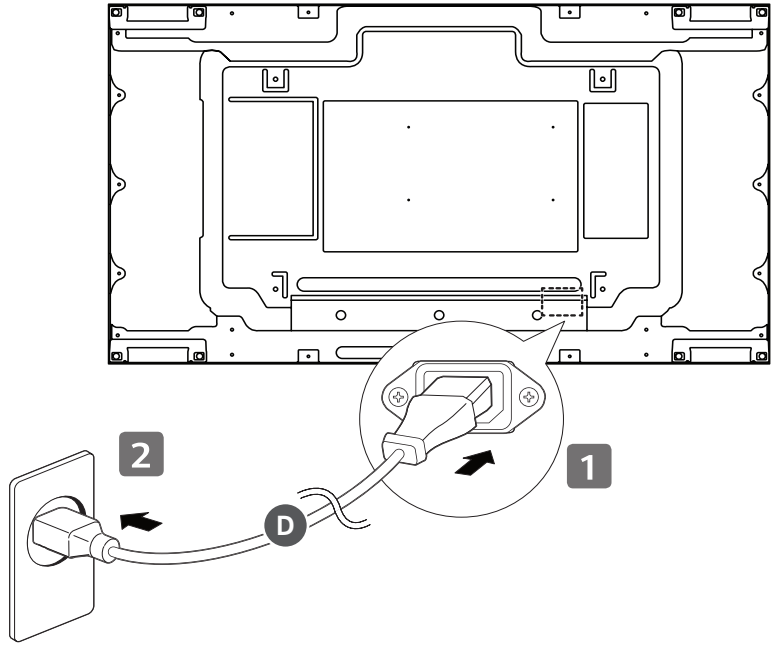

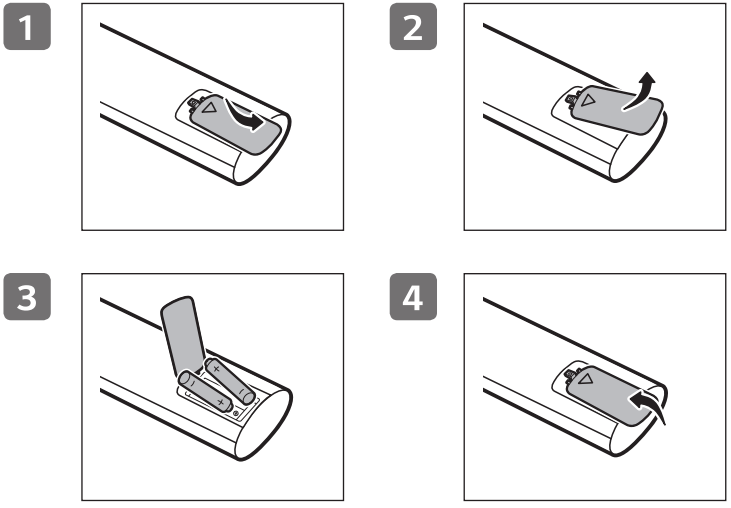

ENGLISH Due to the environment regulations about importation and disposal of batteries, remote control batteries will not be provided with LG monitor signage / commercial TV models (Argentina and Colombia).

ESPAÑOL Por regulaciones de tipo ambiental respecto a la importación y destrucción de baterías, LG monitor signage / commercial TVs no van a traer incluidas las pilas del control remoto (Argentina y Colombia).

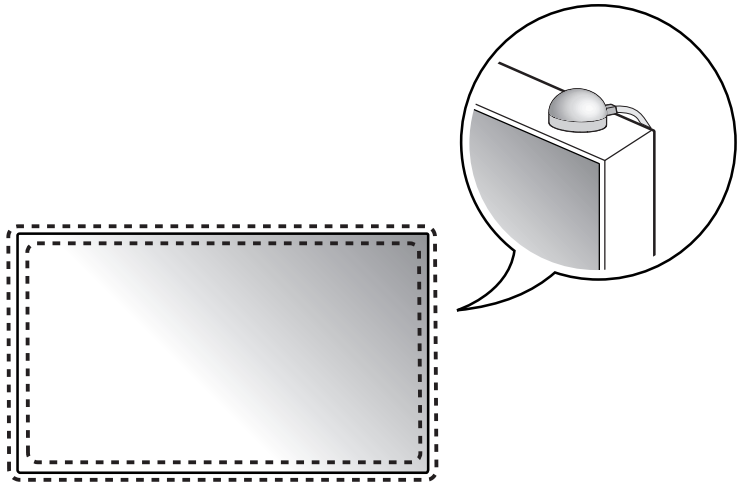



MFL71389503
(1909-REV01)

LG
Life's Good