BUKU MANUAL PEMILIK

Layar Iklan Digital LG

(MONITOR LAYAR IKLAN)

Baca buku panduan ini dengan saksama sebelum mengoperasikan perangkat Anda dan simpanlah untuk referensi di masa mendatang.

55EF5F
55EF5F-L
55EF5F-P

www.lg.com

Hak Cipta © LG Electronics Inc. 2019. Semua Hak Cipta Dilindungi.

DAFTAR ISI

PERINGATAN KEAMANAN 3

- Peringatan dalam memasang Monitor.....3
- Tindakan Pencegahan untuk Adaptor AC dan Daya.....5
- Peringatan dalam Memindahkan Monitor.....7
- Peringatan dalam Menggunakan Monitor.....8
- Memasang di dinding.....9

PERAKITAN DAN PERSIAPAN... 10

- Metode Penyimpanan untuk Perlindungan Panel.....11
- Memasang di Dinding.....13
- Pengaturan Peralatan Eksternal.....14
- Menata Letak Beberapa Layar.....15

REMOTE KONTROL..... 17

MENYAMBUNGKAN 19

- Menghubungkan ke PC.....19
- Koneksi Perangkat Eksternal.....19
- Menggunakan Daftar Masukan.....20

PENYELESAIAN MASALAH 21

SPESIFIKASI PRODUK..... 26

LISENSI 30

PERINGATAN - produk ini memenuhi ketentuan Kelas A dari CISPR 32. Di lingkungan tempat tinggal, produk ini dapat menyebabkan gangguan radio.

PERINGATAN KEAMANAN

Harap baca peringatan keamanan ini dengan baik sebelum menggunakan monitor.

⚠ PERINGATAN

- Bila Anda tidak menghiraukan pesan peringatan, Anda bisa mendapat luka serius atau ada kemungkinan mendapatkan kecelakaan atau kematian.

⚠ PERHATIAN

- Bila Anda tidak menghiraukan pesan perhatian, Anda bisa mendapat luka ringan atau produk bisa rusak.

⚠ PERINGATAN

- Hanya untuk Digunakan Di Dalam Ruangan.

Peringatan dalam memasang Monitor

⚠ PERINGATAN

- Jauhkan dari sumber panas seperti pemanas listrik.
  - Sengatan listrik, kebakaran, kerusakan atau cacat dapat terjadi.
- Jauhkan bahan pembungkus anti lembab atau plastik dari jangkauan anak-anak.
  - Bahan anti lembab berbahaya bila tertelan. Bila tertelan secara tidak sengaja, paksakan pasien untuk memuntahkannya dan kunjungi rumah sakit terdekat. Sebagai tambahan, pembungkus plastik dapat menyebabkan sesak napas. Jauhkan dari jangkauan anak-anak.
- Jangan tempatkan obyek berat di atas monitor atau mendudukinya.
  - Bila monitor jatuh atau terjatuh, Anda bisa terluka. Anak-anak harus lebih berhati-hati.
- Jangan biarkan kabel listrik atau sinyal tergeletak di jalan tanpa dijaga.
  - Orang yang lewat bisa tersandung, yang dapat menyebabkan sengatan listrik, kebakaran, kerusakan produk atau luka.
- Pasang monitor di tempat yang bersih dan kering.
  - Debu dan lembab dapat menyebabkan sengatan listrik, kebakaran atau kerusakan produk.
- Bila Anda dapat mencium asap atau bau lain atau mendengar suara aneh, cabut kabel listrik dan hubungi pusat layanan.
  - Bila Anda terus menggunakan produk tanpa mengambil tindakan yang benar, sengatan listrik atau kebakaran dapat terjadi.

- Jangan sentuh permukaan bila terlalu panas.
- Bila Anda menjatuhkan monitor atau kotaknya rusak, matikan monitor dan cabut kabel listriknya.
  - Bila Anda terus menggunakan produk tanpa mengambil tindakan yang benar, sengatan listrik atau kebakaran dapat terjadi. Hubungi pusat layanan.
- Jangan menjatuhkan benda ke atas produk atau membenturkan sesuatu ke produk. Jangan melemparkan mainan atau benda apa pun ke layar produk.
  - Jika dilakukan, dapat menimbulkan luka badan, produk menjadi bermasalah, dan layar bisa rusak.
- Jangan sampai produk terjatuh atau roboh saat menyambung ke perangkat eksternal.
  - Ini dapat mengakibatkan luka badan dan/atau kerusakan produk.
- Saat menyambung ke perangkat permainan, usahakan perangkat berjarak minimum empat kali ukuran diagonal layar.
  - Apabila produk jatuh karena kabel yang terlalu pendek, ini dapat mengakibatkan luka badan dan/atau kerusakan produk.
- Membiarkan gambar diam di layar untuk waktu yang lama dapat menyebabkan kerusakan pada layar dan menyebabkan retensi gambar. Untuk menggunakan produk dalam jangka waktu yang lama, gunakan screen saver pada PC atau gunakan fungsi pencegahan gambar sisa pada produk, dan ketika produk tidak digunakan, matikan daya. Retensi gambar dan masalah terkait tidak ditanggung oleh garansi pada produk ini.
- Jangan memasang produk ini di dinding jika kemungkinan terpapar minyak atau kabut minyak.
  - Ini bisa membahayakan produk dan menyebabkan terjatuh.

⚠ PERHATIAN

- Pastikan lubang ventilasi monitor tidak tertutupi. Pasang monitor di tempat yang lapang (lebih dari 100 mm dari dinding).
  - Bila Anda memasang monitor terlalu dekat ke dinding, monitor bisa cacat atau kebakaran bisa terjadi karena panas internal.
- Jangan menutupi lubang ventilasi monitor dengan taplak meja atau tirai.
  - Monitor bisa cacat atau kebakaran bisa terjadi karena pemanasan yang berlebihan di dalam monitor.
- Pasang monitor pada tempat yang datar dan stabil, dimana tidak ada risiko monitor jatuh.
  - Bila monitor jatuh, Anda bisa terluka atau monitor bisa rusak.
- Pasang monitor dimana tidak terjadi EMI.
- Jauhkan produk dari sinar matahari langsung.
  - Monitor bisa rusak.
- Jika Anda memasang produk di tempat yang tidak memenuhi syarat yang disarankan, hal ini mungkin menyebabkan kerusakan serius pada kualitas gambar di produk, masa pakai dan penampilannya. Harap tanyakan pada pihak LG atau petugas pemasang yang berkompeten sebelum memasangnya. Perhatian ini berlaku untuk tempat yang banyak debu halus atau kabut minyak, tempat bahan kimia digunakan, suhu yang sangat tinggi atau rendah, kelembapan yang sangat tinggi, atau produk biasanya tetap dihidupkan dalam jangka waktu lama (di bandara dan stasiun kereta api), bila diabaikan dapat membatalkan garansi.
- Jangan memasang produk di area yang buruk ventilasinya (misalnya di lemari buku atau kamar kecil) atau di luar dan hindari meletakkan pada bantal atau karpet.
- Selain itu, jangan memasangnya di tempat yang ada benda panas seperti halnya peralatan lampu.

Tindakan Pencegahan untuk Adaptor AC dan Daya

⚠ PERINGATAN

- Jika air atau benda asing masuk ke dalam produk (TV, monitor, kabel daya, atau adaptor AC), segera lepaskan kabel daya dan hubungi pusat layanan.
  - Jika tidak, ini dapat menyebabkan kebakaran atau sengatan listrik akibat kerusakan produk.
- Jangan sentuh kabel daya atau adaptor AC dengan tangan basah. Jika pin steker basah atau berdebu, seka dan keringkan sebelum digunakan.
  - Jika tidak, ini dapat menyebabkan kebakaran atau sengatan listrik.
- Pastikan kabel daya benar-benar terpasang ke dalam adaptor AC.
  - Jika terpasang longgar, sambungan yang buruk dapat menyebabkan kebakaran atau sengatan listrik.
- Pastikan untuk menggunakan kabel daya dan adaptor AC yang diberikan atau disetujui oleh LG Electronics, Inc.
  - Penggunaan produk yang tidak disetujui dapat menyebabkan kebakaran atau sengatan listrik.
- Saat melepaskan kabel daya, selalu tarik stekernya. Jangan tekuk kabel daya dengan sekuat tenaga.
  - Saluran listrik bisa rusak, yang dapat menyebabkan sengatan listrik atau kebakaran.
- Jangan sampai menginjak atau meletakkan benda berat (perangkat elektronik, baju, dsb.) di atas kabel daya atau adaptor AC. Hati-hati agar tidak merusak kabel daya atau adaptor AC dengan benda tajam.
  - Kabel daya yang rusak dapat menyebabkan kebakaran atau sengatan listrik.
- Jangan pernah membongkar, memperbaiki, atau memodifikasi kabel daya atau adaptor AC.
  - Ini dapat menyebabkan kebakaran atau sengatan listrik.
- Pastikan untuk menyambungkan kabel listrik ke arus listrik berpengaman.
  - Anda bisa tersengat listrik atau terluka.
- Hanya gunakan voltase yang memiliki ukuran.
  - Monitor bisa rusak atau Anda bisa tersengat listrik.
- Pada saat ada petir dan kilat, jangan sekali-kali menyentuh kabel listrik dan kabel sinyal karena akan sangat berbahaya.
  - Tindakan ini dapat menyebabkan kejutan listrik.
- Jangan menyambungkan beberapa perpanjangan kabel, peralatan listrik atau pemanas listrik ke satu outlet tunggal. Gunakan power bar dengan terminal berpengaman yang didesain khusus untuk penggunaan komputer.
  - Kebakaran bisa terjadi karena pemanasan yang berlebihan.
- Jangan sentuh steker listrik dengan tangan basah. Sebagai tambahan, bila pin kabel basah atau tertutup debu, keringkan steker listrik sepenuhnya atau lap bersih debunya.
  - Anda bisa tersengat listrik karena lembab yang berlebihan.

- Bila Anda tidak berniat untuk menggunakan monitor dalam waktu yang lama, cabut kabel listrik dari monitor.
  - Debu yang menutupi dapat menyebabkan kebakaran atau melemahnya insulasi dapat menyebabkan.
- Pasang kabel listrik sepenuhnya.
  - Bila kabel listrik tidak dipasang sepenuhnya, kebakaran bisa terjadi.
- Jangan memasukkan konduktor (misalnya sumpit logam) ke salah satu sisi kabel listrik bila sisi lainnya disambungkan ke terminal input di dinding. Sebagai tambahan, jangan sentuh kabel listrik setelah dimasukkan ke dalam terminal input dinding.
  - Anda bisa tersengat listrik.
- Alat perangka digunakan untuk memutus hubungan perangkat.
- Pastikan perangkat dipasang di dekat stopkontak dan pastikan stopkontak mudah dijangkau.
- Sepanjang unit ini tersambung ke stopkontak AC, maka unit tidak akan terputus dari sumber daya AC meskipun Anda mematikan unit ini.

⚠ PERHATIAN

- Pastikan stop kontak, adaptor AC, dan pin kabel daya tetap bersih dari debu dan lain-lain.
  - Hal ini dapat menyebabkan kebakaran.
- Jangan cabut kabel listrik saat monitor sedang digunakan.
  - Sengatan listrik dapat merusak monitor.
- Perhatian Hanya gunakan kabel listrik yang disertakan bersama unit. Jika Anda menggunakan kabel listrik lain, pastikan kabel telah disertifikasi oleh standar nasional yang berlaku apabila tidak disediakan oleh penyuplai. Jika kabel listrik rusak, hubungi produsen atau penyedia servis perbaikan resmi terdekat untuk penggantian.

Peringatan dalam Memindahkan Monitor

PERINGATAN

- Pastikan monitor telah dimatikan.
  - Anda bisa tersengat listrik atau monitor bisa rusak.
- Pastikan untuk melepaskan semua kabel sebelum memindahkan monitor.
  - Anda bisa tersengat listrik atau monitor bisa rusak.
- Pastikan panel menghadap ke depan dan pegang dengan kedua tangan untuk memindahkannya. Apabila Anda menjatuhkan produk, produk yang rusak dapat mengalami korslet atau menyebabkan kebakaran. Hubungi pusat servis resmi untuk perbaikan.
- Pastikan produk sudah dimatikan, dicabut dari stopkontak dan semua kabel sudah dicabut. Memerlukan 2 orang atau lebih untuk membawa perangkat yang lebih besar. Jangan menekan atau membebani panel depan perangkat.

PERHATIAN

- Jangan mengguncangkan monitor saat memindahkannya.
  - Anda bisa tersengat listrik atau monitor bisa rusak.
- Jangan buang kotak pembungkus produk. Gunakan saat Anda memindahkannya.

Peringatan dalam Menggunakan Monitor

PERINGATAN

- Jangan mengurai, memperbaiki atau memodifikasi monitor sendiri.
  - Kebakaran atau sengatan listrik bisa terjadi.
  - Hubungi pusat layanan untuk memeriksa, mengkalibrasi atau memperbaiki.
- Apabila monitor akan tidak digunakan dalam waktu yang lama, cabutlah kabel dari stopkontak di dinding.
- Jauhkan monitor dari air.
  - Kebakaran atau sengatan listrik bisa terjadi.
- Jangan mengguncang atau menggores bagian depan dan samping layar dengan benda tajam.
  - Apabila dilakukan, layar akan rusak.
- Hindari suhu dan kelembaban tinggi.

PERHATIAN

- Jangan menyimpan bahan yang mudah terbakar di dekat monitor.
  - Bisa terjadi ledakan atau kebakaran karena penanganan bahan yang mudah terbakar yang tidak hati-hati.
- Saat membersihkan produk, lepas kabel listrik dan usap perlahan dengan kain lembut untuk menghindari goresan. Jangan membersihkan dengan kain basah atau menyemprotkan air atau cairan lain langsung ke produk. Karena ini dapat mengakibatkan korslet. (Jangan gunakan bahan kimia seperti bensin, tiner cat atau alkohol.)
- Beristirahatlah sekali-kali untuk melindungi penglihatan Anda.
- Jaga agar monitor selalu bersih.
- Ambil posisi alami yang nyaman saat bekerja menggunakan monitor untuk melemaskan otot.
- Istirahat secara teratur saat bekerja menggunakan monitor dalam waktu yang lama.
- Jangan tekan panel dengan kuat menggunakan tangan atau obyek tajam seperti kuku, pensil atau bolpen atau menggores panel.
- Jaga jarak yang tepat dari monitor.
  - Penglihatan Anda bisa berkurang bila Anda terlalu dekat melihat monitor.
- Atur resolusi dan jam yang sesuai berdasarkan Buku Panduan Pengguna.
  - Penglihatan Anda bisa berkurang.
- Hanya gunakan deterjen yang diijinkan saat membersihkan monitor. (Jangan gunakan bensin, pelarut atau alkohol.)
  - Monitor bisa cacat.
- Jangan sampai alat terkena tetesan atau cipratan dan jangan letakkan benda berisi cairan, seperti vas bunga, cangkir, dsb. di atas alat (misalnya pada rak di atas unit).
- Baterai tidak boleh terkena panas yang berlebihan. Misalnya, jauhkan dari sinar matahari langsung, nyala api terbuka dan pemanas listrik.
- JANGAN memasang baterai non-isi-ulang dalam perangkat pengisi daya.
- Penggunaan headset (earphone) dalam waktu lama atau mendengarkan terlalu keras dapat menyebabkan kerusakan pada pendengaran Anda.

- Semprotkan air pada kain lembut 2 hingga 4 kali, dan gunakan untuk membersihkan bingkai depan; seka dalam satu arah saja. Terlalu banyak uap air dapat menyebabkan karat.

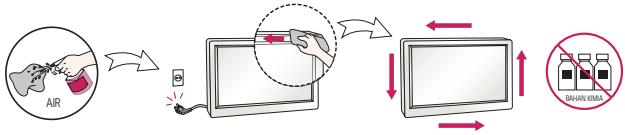

- Jangan gunakan produk dengan tegangan tinggi di sekitar Monitor. (mis.Raket Listrik)
  - Monitor mungkin dapat mengalami kegagalan fungsi seperti sengatan listrik.

Memasang di dinding

- Jangan menginstal produk sendiri. Hubungi teknisi servis berpengalaman yang ditunjuk Produsen. Ini dapat menyebabkan cedera.

PERAKITAN DAN PERSIAPAN

⚠ PERHATIAN

- Selalu gunakan komponen asli untuk menjaga keselamatan dan kinerja produk.
- Garansi produk tidak akan termasuk kerusakan atau cedera akibat penggunaan komponen palsu.
- Sambungkan kabel daya ke produk sebelum mencolokkannya ke stopkontak. Mencolokkkan kabel daya ke stopkontak terlebih dulu dapat menyebabkan sengatan listrik, yang juga dapat merusak produk.
- Garansi tidak akan termasuk kerusakan akibat penggunaan produk di lingkungan yang sangat berdebu.

CATATAN

- Aksesori yang disertakan bersama produk bisa berbeda-beda tergantung pada model atau wilayah.
- Spesifikasi produk atau isi manual ini mungkin saja diganti tanpa pemberitahuan sebelumnya untuk peningkatan fungsi produk.
- Perangkat Lunak & Manual SuperSign
  - Mengunduh dari situs web LG Electronics.
  - Kunjungi situs web LG Electronics (*http://partner.lge.com*) dan unduh perangkat lunak terbaru untuk model Anda.

⚠ PERINGATAN

- Garansi produk tidak mencakup kerusakan elektrostatis pada komponen yang dapat terjadi saat instalasi produk. Kenakan peralatan yang sesuai yang dapat mencegah pelepasan elektrostatis (electrostatic discharge/ESD) saat menginstal produk.

Metode Penyimpanan untuk Perlindungan Panel

Metode yang Benar

1 Jika produk perlu diatur berdiri, tahan kedua sisi produk dan pastikan panel tidak menyentuh lantai.

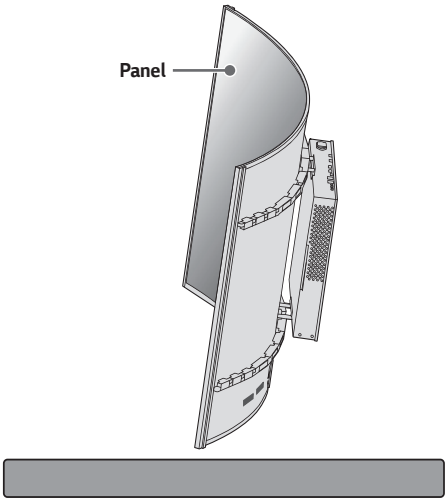

2 Saat merebahkan produk, letakkan bantal di atas lantai yang rata. Letakkan produk di atas bantal dengan panel produk menghadap ke bawah.

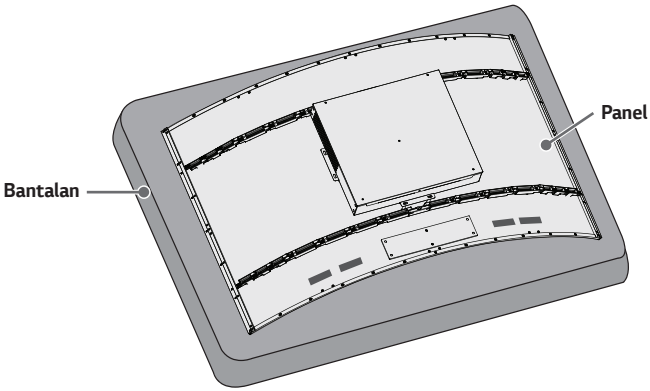

Metode yang Salah

1 Jika produk dimiringkan dengan bertumpu pada bezel, bagian bawah panel bisa rusak.

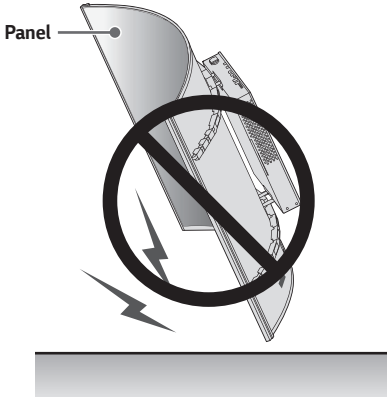

2 Jika produk dimiringkan dengan bertumpu pada bagian pinggir panel, panel bisa rusak.

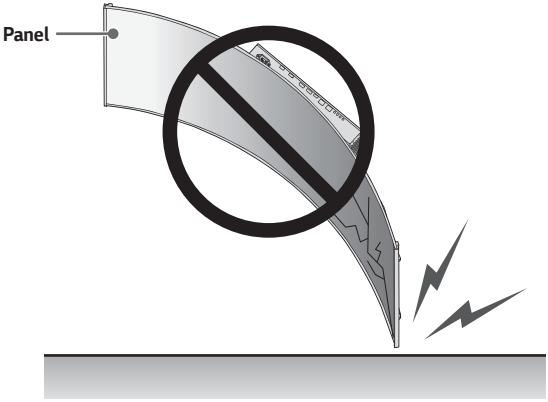

Memasang di Dinding

Pasang monitor dengan jarak minimal 100 mm dari dinding dan sisakan jarak minimal 100 mm di setiap sisi monitor untuk memastikan ventilasi yang memadai.

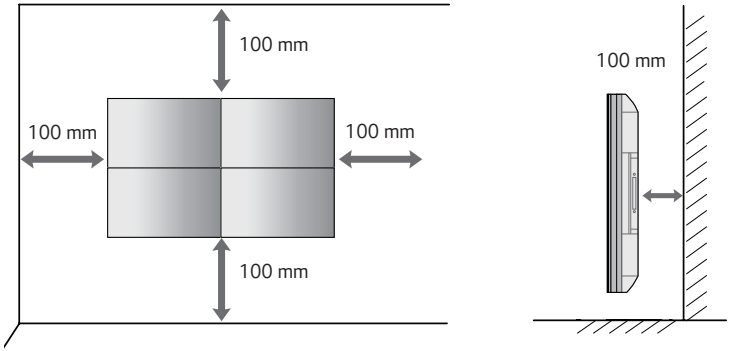

⚠ PERHATIAN

- Cabut kabel daya sebelum memindah atau memasang monitor untuk menghindari kejutan listrik.
- Jika Anda memasang produk pada langit-langit atau dinding yang miring, produk bisa jatuh dan menyebabkan kerusakan.
- Jangan mengencangkan sekrup terlalu kencang karena bisa menyebabkan kerusakan pada monitor dan membatalkan garansi Anda.

CATATAN

- Jangan memasang produk di tempat yang tidak ada ventilasinya (misalnya, di lemari buku atau lemari) atau di atas karpet atau bantal. Jika tidak ada pilihan selain memasang produk pada dinding, pastikan tersedia cukup ventilasi sebelum pemasangan.
  - Bila diabaikan dapat menyebabkan kebakaran akibat peningkatan suhu internal.
- Ilustrasi menunjukkan contoh umum mengenai pemasangan dan mungkin tampak berbeda dari produk sesungguhnya.

CATATAN

Menghubungkan Kabel LC (Kompensasi Pencahayaan)

Diagram Koneksi Dasar Kabel LC (Kompensasi Pencahayaan)

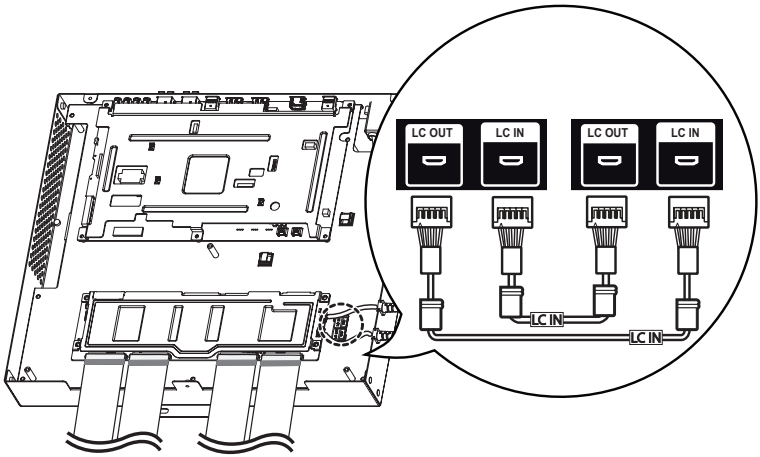

CATATAN

- Hubungkan port dengan label terpasang ke LC IN.
- Jika tidak terhubung dengan benar, fungsi LC (Kompensasi Pencahayaan) tidak beroperasi seperti seharusnya.
- Fungsi LC tidak akan beroperasi secara normal jika Anda menggunakan kabel selain yang disediakan.
  - Pastikan Anda menggunakan kabel yang disediakan khusus untuk LC.
- Lihat ESG untuk diagram koneksi LC (Kompensasi Pencahayaan) terperinci.

Pengaturan Peralatan Eksternal

Penerima IR

Ini memungkinkan sensor remote kontrol ditempatkan di lokasi khusus. Selanjutnya layar itu dapat mengontrol layar lainnya melalui kabel RS-232C.

Menata Letak Beberapa Layar

Cara Memasang Perangkat

Contoh tata letak 2 x 2

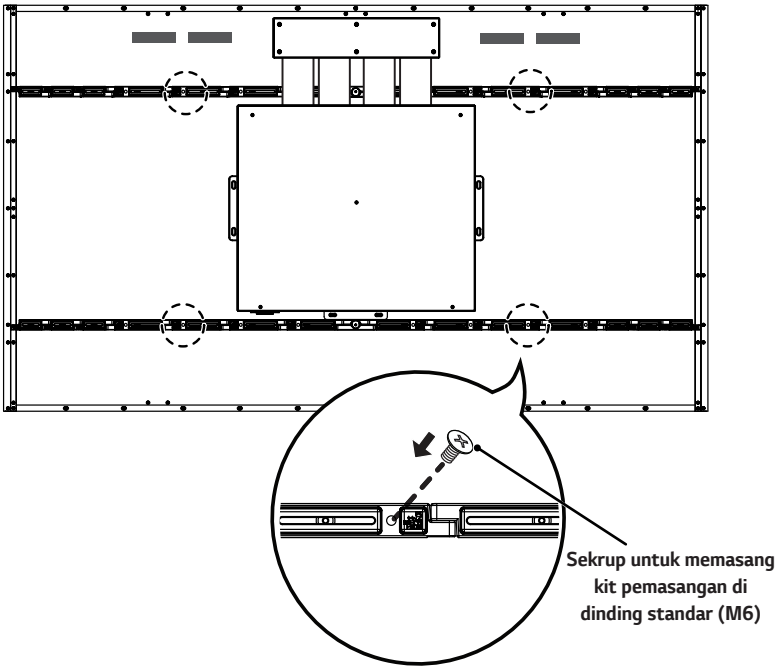

Cara Menggabungkan Perangkat

1 Setelah menghubungkan perangkat, gunakan panduan tata letak untuk menyesuaikan celah antar perangkat.

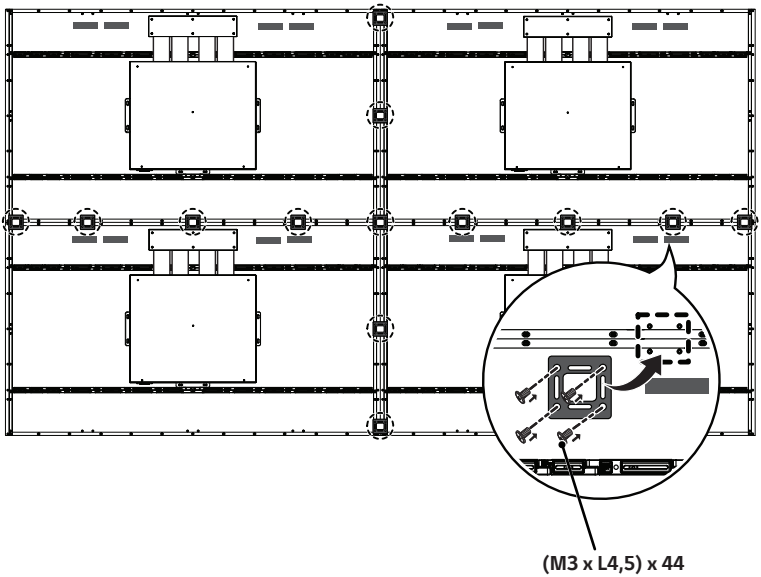

2 Sekarang tata letak 2 x 2 selesai. Anda dapat menata letaknya dalam beragam kombinasi, seperti 3 x 3.

CATATAN

- Anda dapat memasang perangkat tanpa menggunakan panduan tata letak; ini tidak memengaruhi kinerja perangkat.
- Sekrup disertakan bersama komponen lainnya dalam kotak, termasuk pengarah petak.
- Lihat ESG untuk diagram sambungan yang detail.

REMOTE KONTROL

Keterangan dalam buku panduan ini berdasarkan pada tombol-tombol di remote kontrol. Baca buku panduan ini dengan saksama dan gunakan monitor dengan benar.

Untuk memasang baterai, buka penutup baterai, pasang baterai (1,5 V AAA) dengan menyesuaikan ujung ⊕ dan ⊖ dengan label di dalam tempat baterai, dan tutup penutup baterai.

Untuk melepas baterai, lakukan pemasangan dengan cara sebaliknya. Ilustrasi mungkin berbeda dengan aksesori yang sesungguhnya.

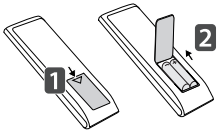

⚠ PERHATIAN

- Jangan mencampur baterai lama dengan baterai baru, karena hal ini bisa merusak kontrol jarak-jauh.
- Pastikan remote kontrol selalu diarahkan ke penerima IR monitor.
- Beberapa fitur remote kontrol mungkin tidak didukung pada model tertentu.
- Baterai internal dan eksternal tidak boleh terkena panas seperti cahaya matahari langsung, api, atau sejenisnya.

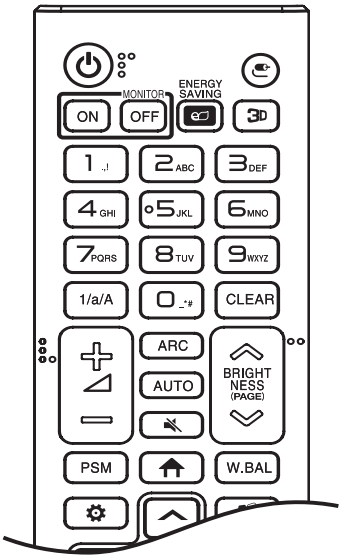

⏻ **(DAYA)** Mengaktifkan atau menonaktifkan monitor.

MONITOR ON Mengaktifkan monitor.

MONITOR OFF Mematikan monitor.

ENERGY SAVING Menyesuaikan kecerahan gambar untuk mengurangi konsumsi energi.

(MASUKAN) Memilih mode masukan.

3D Digunakan untuk menampilkan video 3D.

1/a/A Berpindah-pindah antara angka dan huruf.

Tombol Angka dan Huruf Memasukkan karakter angka atau huruf, tergantung pengaturan.

CLEAR Menghapus karakter angka atau huruf yang telah dimasukkan.

Tombol Volume Naik/Turun Menyesuaikan volume.

ARC Memilih Mode Rasio Aspek.

AUTO Secara otomatis menyesuaikan posisi gambar dan meminimalkan ketidakstabilan gambar. (hanya tersedia untuk masukan RGB).

(DIAM) Mendiamkan semua suara.

BRIGHTNESS Menyesuaikan kecerahan tampilan.

PAGE Fungsi ini tidak didukung pada model ini.

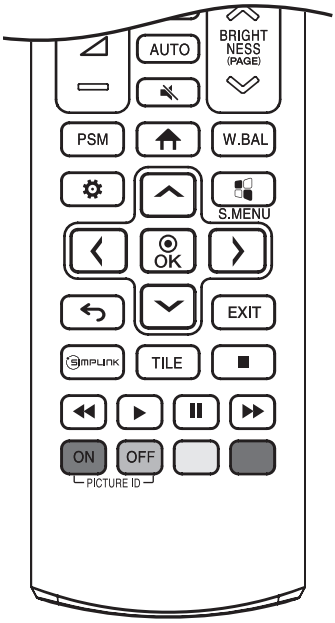

PSM Memilih Mode Gambar.

(BERANDA) Mengaktifkan Peluncur.

W.BAL Masuk ke menu Keseimbangan Putih.

(PENGATURAN) Mengakses menu utama atau menyimpan masukan dan keluar dari menu.

S.MENU Tombol menu SuperSign.

Tombol navigasi Bergulir menyusuri menu atau pilihan.

Memilih menu atau pilihan dan mengkonfirmasi masukan Anda.

(KEMBALI) Memungkinkan Anda mundur selangkah dalam fungsi interaksi pengguna.

EXIT Hentikan semua tugas dan aplikasi OSD.

SIMPLINK Memungkinkan Anda mengontrol berbagai perangkat multimedia untuk menikmati multimedia cukup menggunakan kontrol jarak-jauh melalui menu SimpLink.

TILE Memilih Mode PETAK.

PICTURE ID ON/OFF Apabila ID gambar cocok dengan nomor ID Perangkat, Anda dapat mengontrol monitor mana yang Anda inginkan dalam format multi-tampilan.

Tombol Kontrol Menu USB Mengontrol pemutaran media.

Kunci trik Beberapa perintah mungkin tidak didukung pada beberapa model.

MENYAMBUNGKAN

Anda dapat menghubungkan beragam perangkat eksternal ke monitor. Ganti mode masukan dan pilih perangkat eksternal yang ingin Anda sambungkan. Untuk informasi selengkapnya tentang sambungan perangkat eksternal, lihat manual pengguna yang disediakan dengan masing-masing perangkat.

Menghubungkan ke PC

Sebagian kabel tidak disertakan. Monitor ini mendukung fitur Plug and Play*.

* Plug and Play: dengan fitur ini PC dapat mengenali perangkat yang dipasang pengguna tanpa konfigurasi perangkat atau intervensi pengguna saat menghidupkan daya.

Koneksi Perangkat Eksternal

Sebagian kabel tidak disertakan. Sambungkan penerima HD, pemutar DVD, atau pemutar VCR ke monitor dan pilih mode masukan yang sesuai.

Untuk kualitas gambar dan suara terbaik, sebaiknya gunakan kabel HDMI untuk menyambungkan ke perangkat eksternal.

CATATAN

- Untuk kualitas gambar terbaik, sebaiknya gunakan sambungan HDMI.
- Untuk memenuhi spesifikasi produk, gunakan kabel antarmuka berpelindung dengan batang ferit, misalnya kabel HDMI.
- Jika Anda menghidupkan Monitor saat perangkat masih dingin, layarnya mungkin berkedip. Hal ini normal.
- Beberapa bintik merah, hijau, atau biru mungkin tampak pada layar. Hal ini normal.
- Gunakan kabel HDMI®/™ Kecepatan Tinggi (lebih pendek dari 3 meter).
- Gunakan kabel tersertifikasi dengan logo HDMI tertempel. Jika Anda tidak menggunakan kabel HDMI tersertifikasi, layar mungkin tidak menampilkan gambar atau kesalahan koneksi dapat terjadi.
- Tipe Kabel HDMI yang disarankan
  - Kabel HDMI®/™ Kecepatan Tinggi
  - Kabel HDMI®/™ Kecepatan Tinggi dengan Ethernet
- Jika Anda tidak dapat mendengar suara dalam mode HDMI, periksa pengaturan PC Anda. Beberapa PC mengharuskan Anda mengganti keluaran audio awal ke HDMI secara manual.
- Jika Anda ingin menggunakan mode HDMI-PC, Anda harus mengatur PC/DTV ke mode PC.
- Anda mungkin mengalami masalah kompatibilitas jika menggunakan mode HDMI-PC.
- Pastikan kabel daya tidak terhubung.
- Jika Anda menghubungkan perangkat bermain ke monitor, gunakan kabel yang disertakan bersama perangkat bermain tersebut.

PERHATIAN

- Jangan menekan layar dengan jari Anda dalam waktu lama karena hal ini dapat menyebabkan distorsi sementara pada layar.
- Hindari menampilkan gambar statis di layar untuk jangka waktu lama untuk mencegah retensi gambar. Gunakan screensaver jika memungkinkan.
- Perangkat komunikasi nirkabel di dekat monitor dapat memengaruhi gambar.

Menggunakan Daftar Masukan

(BERANDA) →

- HDMI → DISPLAYPORT

PENYELESAIAN MASALAH

Tidak ada gambar yang ditampilkan.

Masalah	Solusi
Apakah kabel daya pada produk telah terhubung?	• Periksa apakah kabel daya telah ditancapkan dengan benar ke stopkontak.
Apakah muncul pesan 'Format Tidak Valid'?	• Sinyal dari PC (Kartu grafis) di luar kisaran frekuensi horizontal atau vertikal pada produk. Setel rentang frekuensi dengan mengacu pada Spesifikasi dalam manual ini.
Apakah muncul pesan 'Tidak Ada Sinyal'?	• Kabel sinyal antara PC dan produk tidak terhubung. Periksa kabel sinyal. • Akses menu input untuk memeriksa sinyal input.

Pesan 'Produk Tidak Diketahui' muncul saat produk terhubung.

Masalah	Solusi
Apakah Anda telah menginstal drivernya?	• Periksa apakah fungsi Plug and Play didukung dengan mengacu pada panduan pengguna kartu grafis.

Gambar layar tampak abnormal.

Masalah	Solusi
Apakah posisi layar salah?	• Periksa apakah resolusi kartu grafis dan frekuensi didukung oleh produk. Jika frekuensi di luar kisaran, atur ke resolusi yang direkomendasikan dalam menu (Panel Kontrol) → (Tampilan) → (Pengaturan). (Pengaturan bisa berbeda tergantung dari sistem operasi Anda.)
Layar ditampilkan abnormal.	• Sinyal masukan yang sesuai tidak terhubung ke port sinyal. Hubungkan kabel sinyal yang sesuai dengan sinyal masukan sumber.

Fungsi audio tidak bekerja.

Masalah	Solusi
Tidak ada suara.	• Periksa apakah kabel audio telah terhubung dengan benar. • Periksa apakah suara telah diatur dengan benar.
Suara terlalu lemah.	• Pilih suara equalizer yang sesuai.

Warna layar abnormal.

Masalah	Solusi
Layar memiliki resolusi warna yang buruk (16 warna).	• Atur jumlah warna agar lebih dari 24 bit (true color). Pilih (Panel Kontrol) → (Tampilan) → (Pengaturan) → (Tabel Warna) di Windows. (Pengaturan bisa berbeda tergantung dari sistem operasi Anda.)
Warna layar tidak stabil atau berwarna mono.	• Periksa keadaan sambungan pada kabel sinyal. Atau, pasang ulang kartu grafis PC.
Apakah muncul bintik-bintik hitam pada layar?	• Sejumlah piksel (warna merah, hijau, putih atau hitam) mungkin muncul pada layar, yang dapat dikaitkan dengan karakteristik unik panel OLED. Ini bukan kegagalan fungsi pada OLED.

Pengoperasian tidak bekerja secara normal.

Masalah	Solusi
Daya tiba-tiba dinonaktifkan.	• Apakah Pewaktu disetel? • Periksa setelan kontrol daya. Daya listriknya terputus. • Apakah kipas berfungsi dengan baik? - Lihat status kipas di HOME → Information (Informasi) → Fan Status (Status Kipas).

⚠ PERHATIAN

- Karena afterimage dapat terjadi ketika layar tetap tertentu digunakan untuk waktu yang lama, disarankan untuk menggunakan layar hingga 18 jam sehari dan untuk menampilkan konten video dengan sejumlah kecil karakter atau logo tetap.
- Beberapa garis horizontal mungkin muncul ketika fitur [Clear Panel Noise (Bersihkan Masalah Panel)] dilakukan. Ini untuk eksekusi fitur secara normal, dan tidak perlu khawatir. Saat Anda menghidupkan produk selama eksekusi fitur [Clear Panel Noise (Bersihkan Masalah Panel)], perilaku abnormal dapat terjadi.
- Selama pelaksanaan fitur [Clear Panel Noise (Bersihkan Masalah Panel)], speaker eksternal yang terhubung ke produk dapat mengeluarkan suara.
- [Clear Panel Noise (Bersihkan Masalah Panel)]: Memperbaiki masalah yang mungkin muncul di layar saat dihidupkan untuk jangka waktu yang lama.
- Gunakan fitur [Screen Protection Mode Setting (Pengaturan Mode Proteksi Layar)] dalam [OLED Panel Settings (Pengaturan Panel OLED)] untuk secara efektif mencegah pembentukan afterimage.

[OLED Panel Settings (Pengaturan Panel OLED)]

- [Screen Protection Mode Setting (Pengaturan Mode Proteksi Layar)]: Fitur ini menganalisis karakteristik gambar dari masukan eksternal untuk mencegah afterimage di layar.



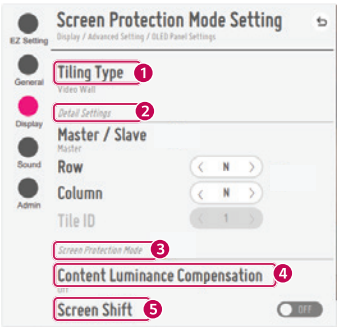

Ketika Master dipilih

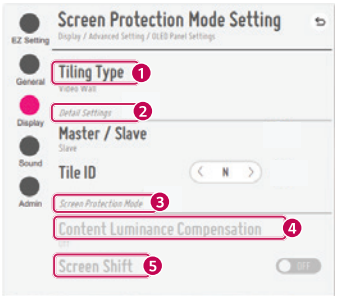

Ketika Slave dipilih

No.	Item	Keterangan
❶	[Tiling Type (Tipe Ubin)]	Pilih dan atur mode sesuai dengan tipe instalasi Signage Anda. • Berdiri sendiri: Pilih dan gunakan mode ini saat Anda hanya menggunakan satu unit. • Dinding Video: Pilih dan gunakan mode ini ketika menggunakan dua atau lebih konfigurasi multi-layar. Mode ini memerlukan pengaturan lanjutan.
❷	[Detail Settings (Pengaturan Detail)]	Pilih Master atau Slave. • Ketika Master dipilih: Masukkan jumlah baris dan kolom untuk seluruh multi-layar. • Saat Slave dipilih: Masukkan nomor ID multi-ubin untuk setiap perangkat.
❸	[Screen Protection Mode (Mode Proteksi Layar)]	Fitur ini memungkinkan Anda untuk mengatur level koreksi konten dan mengatur apakah akan menggunakan fitur Beralih Layar. • ❹ [Content Luminance Compensation (Kompensasi Luminansi Konten)]: Pilih level koreksi tinggi atau rendah untuk digunakan. • ❺ [Screen Shift (Pergeseran Layar)]: Atur apakah akan menggunakan fitur Beralih Layar.

CATATAN

- Fungsi [Screen Protection Mode (Mode Proteksi Layar)] didukung untuk gambar input eksternal.
  - Fungsi [Screen Protection Mode (Mode Proteksi Layar)] tidak diaktifkan untuk memutar gambar di perangkat USB.
  - Fungsi [Screen Protection Mode (Mode Proteksi Layar)] tidak diaktifkan saat sinyal selang-seling dimasukkan.
- [Screen Protection Mode (Mode Proteksi Layar)] tidak berfungsi dengan fungsi [TruMotion] / [Noise Reduction (Pengurangan Derau)] / [MPEG Noise Reduction (Pengurangan Derau MPEG)].
  - Untuk mengaktifkan fungsi [TruMotion] / [Noise Reduction (Pengurangan Derau)] / [MPEG Noise Reduction (Pengurangan Derau MPEG)] dalam mode input DTV, pastikan bahwa menu [Screen Protection Mode (Mode Proteksi Layar)] diatur ke (Nonaktif).
- Disarankan untuk menggunakan konten dengan 10 menit waktu pemutaran. (Fungsi [Screen Protection Mode (Mode Proteksi Layar)] mungkin tidak berfungsi dengan baik untuk konten dengan durasi lebih dari 10 menit.)
- Agar fitur [Screen Protection Mode (Mode Proteksi Layar)] berfungsi normal, fitur Dithering harus dinonaktifkan pada pemutar input eksternal atau chip/kartu grafis yang Anda gunakan.
- Untuk mengaktifkan fitur [Screen Protection Mode (Mode Proteksi Layar)] di Dinding Video, layar harus terhubung ke jaringan yang sama melalui LAN.

  Namun, beberapa operasi mungkin tidak tersedia saat layar terhubung ke [LAN Daisy Chain (LAN Daisy Chain)]. Dalam hal ini, kami sarankan untuk menggunakan router atau sakelar jaringan.
- Jika fungsi [Screen Protection Mode (Mode Proteksi Layar)] terganggu atau pengaturan terkaitnya diubah saat fungsi diaktifkan setelah [Screen Protection Mode Setting (Pengaturan Mode Proteksi Layar)] diatur, fungsi hanya akan diaktifkan lagi saat perangkat dihidupkan berikutnya.
  - Untuk mengaktifkan fungsi [Screen Protection Mode (Mode Proteksi Layar)], perlu waktu untuk mengenali pola konten. (Waktu dapat bervariasi tergantung pada durasi konten.)
- Fitur [Screen Shift (Pergeseran Layar)] hanya didukung untuk konfigurasi yang berdiri sendiri atau untuk digunakan dalam rantai daisy DP tunggal.

  Yaitu, jika [Tile Mode (Mode Tile)] diaktifkan, fitur [Screen Shift (Pergeseran Layar)] hanya berjalan dengan baik saat nilai [Row (Baris)] dan [Column (Kolom)] di [Tile Mode Setting (Pengaturan Mode Tile)] sama dengan [Row (Baris)] dan [Column (Kolom)] di [Detail Settings (Pengaturan Detail)].
- Jika pengaturan [Content Luminance Compensation (Kompensasi Luminansi Konten)] diatur ke [High (Tinggi)], mungkin ada perbedaan kecerahan dibandingkan dengan pengaturan [low (rendah)].

SPESIFIKASI PRODUK

Spesifikasi produk di bawah mungkin dapat berubah tanpa pemberitahuan sebelumnya terkait dengan upgrade fungsi produk.

" ~ " merujuk ke arus bolak-balik (AC), dan " ⎓ " merujuk ke arus searah (DC).

Layar OLED	Jenis Layar	TFT (Thin Film Transistor) Layar OLED	
Kondisi pengoperasian	Penggunaan harian	18 jam (video)	
Sinyal Video	Resolusi Maksimum	HDMI / DISPLAYPORT: 3.840 x 2.160 @ 30 Hz - Ini mungkin tidak didukung pada beberapa OS atau jenis kartu video.	
	Rekomendasi Resolusi	HDMI / DISPLAYPORT: 1.920 x 1.080 @ 60 Hz - Ini mungkin tidak didukung pada beberapa OS atau jenis kartu video.	
	Frekuensi horizontal	HDMI/ DISPLAYPORT: 30 kHz hingga 83 kHz	
	Frekuensi vertikal	HDMI/ DISPLAYPORT: 56 Hz hingga 60 Hz	
	Sinkronisasi	Sinkronisasi Terpisah, Digital	
Port input/output	HDMI IN, DP IN/OUT, USB2.0 IN, LAN IN/OUT, IR IN, RS-232C IN/OUT, AUDIO OUT, LC IN/OUT		
Baterai bawaan		Diterapkan	
Persyaratan lingkungan	Suhu Pengoperasian	0 °C hingga 40 °C	
	Kelembapan Pengoperasian	10 % hingga 80 %	
	Suhu Penyimpanan	-20 °C hingga 60 °C	
	Kelembapan Penyimpanan	5 % hingga 85 %	
Panel OLED	Besar Piksel	0,630 mm (H) x 0,630 mm (V)	
Daya	Tegangan Nominal	AC 100-240 V ~ 50/60 Hz 3,7 A	
	Konsumsi Daya	Mode Aktif: 309 W (Tip.) Mode Tunggu: ≤ 0,5 W Mode Siaga: ≤ 0,5 W	
Dimensi (Lebar x Panjang x Tinggi)	Modul Layar (Pelat Belakang logam terpasang)	55EF5F-L	1224,9 x 38 x 696,2 (mm)
		55EF5F-P	701,4 x 38 x 1219,7 (mm)
	Kotak Layar Iklan	413 x 57,3 x 353 (mm)	
Berat	55EF5F-L	9,9 (kg)	
	55EF5F-P	11,3 (kg)	

[Satuan: mm]

Kotak Layar Iklan

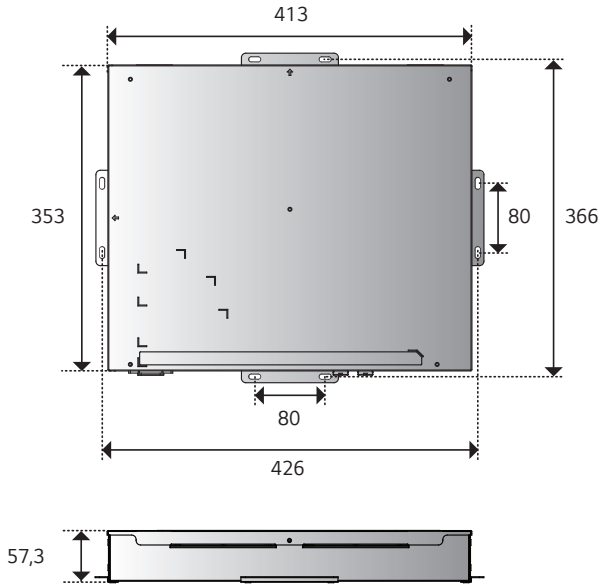

[Satuan: mm]

55EF5F-L

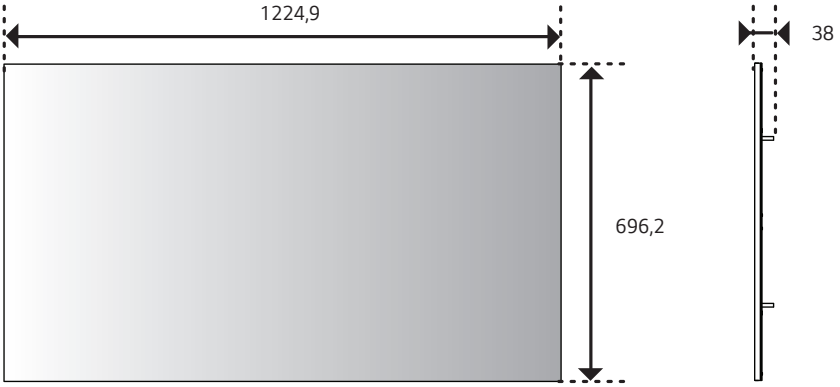

55EF5F-P

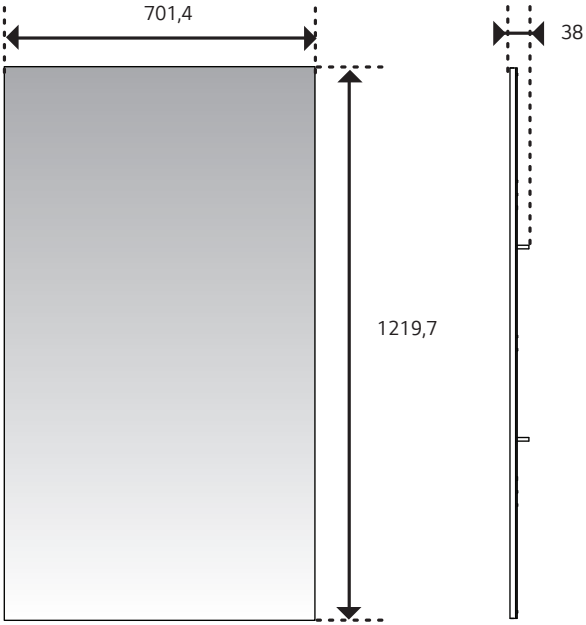

Mode Dukungan HDMI/ DISPLAYPORT (PC)

Resolusi	Frekuensi horizontal (kHz)	Frekuensi vertikal (Hz)
800 x 600	37,879	60,317
1.024 x 768	48,363	60
1.280 x 720	44,772	59,855
1.366 x 768	47,7	60
1.280 x 1.024	63,981	60,02
1.680 x 1.050	65,29	59,954
1.920 x 1.080	67,5	60
3.840 x 2.160	67,5	30

Mode Dukungan HDMI/ DISPLAYPORT (DTV)

Resolusi	Frekuensi horizontal (kHz)	Frekuensi vertikal (Hz)
480/60p	31,5	60
576/50p	31,25	50
720/50p	37,5	50
720/60p	45	60
1.080/50i	28,1	50
1.080/60i	33,75	60
1.080/50p	56,25	50
1.080/60p	67,432	59,94
1.080/60p	67,5	60
2.160/30p	67,5	30

CATATAN

- Frekuensi vertikal: Tampilan produk berfungsi menurut gambar layar yang sangat sering berubah setiap detik seperti lampu neon. Frekuensi vertikal atau kecepatan pembaruan adalah jumlah berapa kali gambar ditampilkan per detik. Satuannya adalah Hz.
- Frekuensi horizontal: Interval horizontal adalah waktu untuk menampilkan satu garis horizontal. Bila 1 dibagi dengan interval horizontal, jumlah garis horizontal yang ditampilkan setiap detik dapat ditabulasikan sebagai frekuensi horizontal. Satuannya adalah kHz.

LISENSI

Lisensi yang berbeda didukung, tergantung pada modelnya. Kunjungi *www.lg.com* untuk informasi lebih lanjut mengenai lisensi.



Istilah HDMI dan HDMI High-Definition Multimedia Interface dan Logo HDMI adalah merek dagang atau merek dagang terdaftar dari HDMI Licensing Administrator, Inc. di Amerika Serikat dan negara-negara lain.

Diproduksi berdasarkan lisensi dari Dolby Laboratories. Dolby, Dolby Vision, Dolby Audio, Dolby Atmos, dan lambang D ganda adalah merek dagang Dolby Laboratories.

Untuk paten DTS, lihat *http://patents.dts.com*. Diproduksi di bawah lisensi dari DTS Licensing Limited. DTS, Simbol, & DTS dan Simbol bersama, DTS 2.0 Channel, DTS 2.0+Digital Out, DTS-HD, dan DTS Virtual:X adalah merek dagang terdaftar atau merek dagang dari DTS, Inc. di Amerika Serikat dan/atau negara lain. © DTS, Inc. Semua Hak Cipta Dilindungi Undang-Undang.





Model dan nomor seri produk berada di belakang dan salah satu sisi produk. Catat model dan nomor seri produk di bawah jika Anda membutuhkan layanan.

MODEL _____

NO. SERI _____

PT LG ELECTRONICS INDONESIA
GEDUNG GANDARIA 8 OFFICE TOWER LT.29 BC &
31 ABCD JL. SULTAN ISKANDAR MUDA, KEBAYORAN LAMA UTARA,
KEBAYORAN LAMA, JAKARTA SELATAN, DKI JAKARTA 12240
INDONESIA

Derau sementara saat perangkat diHIDUPkan atau diMATIkan adalah hal yang normal.