LG
Life's Good

使用手冊

UltraGear™

(OLED 顯示器)

操作裝置之前，請先詳細閱讀本手冊，並妥善保管手冊以供日後參考。

45GR95QE

www.lg.com

版權所有 © 2022 LG Electronics Inc.。保留所有權利。

目錄

組裝與準備 4
- 安裝 5
移動和抬起顯示器 5
安裝於桌面上 6
使用 Kensington 防盜鎖 6
安裝到牆上 7
- 產品和按鈕說明 9
使用按鈕 10
選單設定 10
調整底座高度 10
調整角度 11
- 支援的驅動程式和軟體 11

使用顯示器 12
- 連接到電腦 12
HDMI 連線 12
DisplayPort 連接 13
- 連接至 AV 裝置 13
HDMI 連線 13
- 連接周邊設備 14
USB 裝置連接 14
光輸出揚聲器連接 14
耳機連接 14

使用遙控器 15
- 更換遙控器電池 15

使用者設定 16
- 啟動主選單 16
選單設定 16
[遊戲 模式] 16
[遊戲調校] 17
[畫面調校] 18
[輸入] 19
[一般設定] 19
- 關於預防影像殘留的重要資訊 21
可能導致影像殘留的相關案例 21
關於預防影像殘留的建議 21
關於長時間使用的安全注意事項 22
產品規格 22
- 支援模式 24
(預設模式、HDMI / DisplayPort) 24
HDMI 時序 (視訊) 26
疑難排解 27
授權 28
開放原始碼軟體注意事項 29

組裝與準備

⚠ 警示

- 請務必使用原廠配件，以確保安全性與產品效能。
- 產品保固不涵蓋因使用未經認可的元件所造成的損壞或傷害。
- 建議使用隨附的配件。
- 本手冊中使用的產品圖片和螢幕畫面是協助消費者使用產品的範例，可能與實際產品不同。
- 組裝產品時，請勿將外來物質（油、潤滑劑等）塗擦在螺絲零件上。（否則可能會損壞產品。）
- 若在固定螺絲時過度用力，可能會導致顯示器受損。這麼做所造成的損害不在產品保固範圍內。
- 請勿以僅握住底板、上下顛倒的方式搬運本顯示器。這可能會造成顯示器掉出底座，並導致人員受傷。
- 抬起或移動顯示器時，請勿碰觸顯示器螢幕。對顯示器螢幕施力可能會損壞顯示器螢幕。
- 與一般的塗覆方法不同，外觀採用波形設計在原材料中添加了閃光材料。其表面不會掉漆，耐久性更好。請放心使用，使用產品時不會因此材料帶來問題。

❗ 注意

- 配件與零組件外觀可能與此處顯示的不同。
- 為提升產品效能，本手冊包含的所有產品資訊和規格可能變更，恕不事先通知。
- 若要購買選購配件，請瀏覽電子用品商店或線上購物網站，或連絡您當初購買產品的零售商店。
- 隨附的電源線可能因地區而異。

安裝

移動和抬起顯示器

無論形狀與大小，要移動或抬起顯示器時，請遵照這些指示以防止顯示器刮傷或損壞，並且確保安全搬運。

- 嘗試移動顯示器前，建議您將顯示器裝在最初隨附的紙箱或包裝材料中。
- 移動或抬起顯示器之前，請先拔除電源線與所有其他纜線。
- 牢牢握住顯示器邊框的底部與側邊。請勿抓握面板本身。
- 抓握顯示器時，螢幕應背對自己，以防止刮傷螢幕。
- 搬運顯示器時，請勿讓顯示器受顛簸或過度震動。
- 移動顯示器時，請維持顯示器直立，勿將顯示器轉向或傾斜。

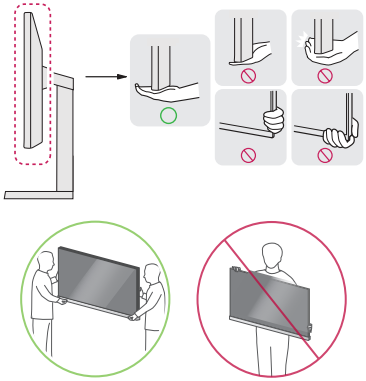

⚠ 警示

- 請盡可能遠離，避免碰觸顯示器螢幕。
  - 否則可能導致螢幕或某些用於產生影像的像素受損。
- 如果在沒有支架底座的情況下使用顯示器面板，電源按鈕可能導致顯示器不穩定並掉落，造成顯示器損壞或人員受傷。此外，這可能導致電源按鈕故障。

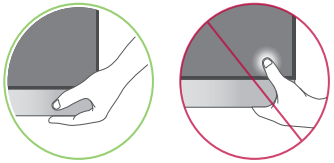

安裝於桌面上

- 提起顯示器，並以直立方式將顯示器放在桌面上。放置在離牆壁至少 100 mm，確保有足夠的通風。

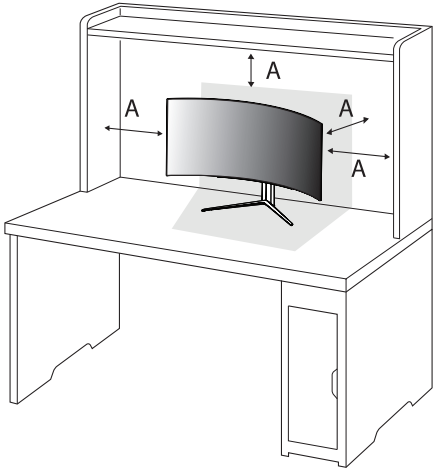

A：100 mm

⚠ 警示

- 請先拔下電源線，再移動或安裝顯示器。這會存在觸電危險。
- 請務必使用產品包裝隨附的電源線，並將其連接至接地電源插座。(視國家而定)

使用 Kensington 防盜鎖

如需更多安裝與使用的相關資訊，請參閱 Kensington 防盜鎖的使用者手冊或瀏覽網站 *http://www.kensington.com*。
使用 Kensington 防盜安全系統纜線，將顯示器安裝至桌面。

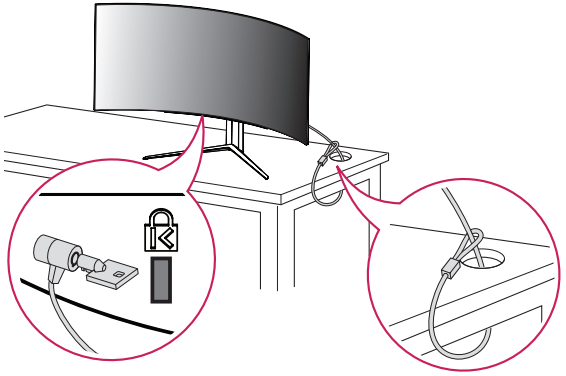

❗ 注意

- Kensington 防盜系統為選購品。您可以向大多數電子用品商店購買選購配件。

安裝到牆上

這部顯示器支援壁掛板或其他相容裝置的規格。

請於距離牆壁至少 100 mm 處安裝顯示器，並讓顯示器的每一側與牆壁之間保留約 100 mm 的空間，確保足夠的通風。您可從當地的零售商店取得詳細的安裝指示。或者，請參閱手冊以了解如何安裝和設置傾斜的壁掛支架。

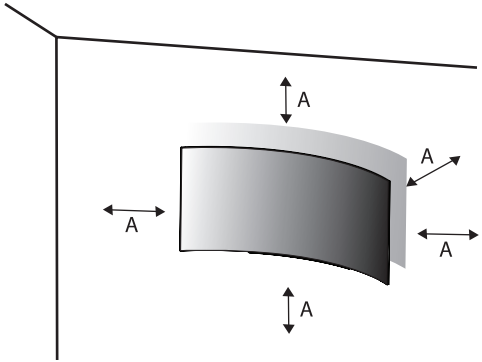

A：100 mm

安裝壁掛板

若要將顯示器安裝在牆上，請將壁掛支架 (選購) 裝到顯示器的背面。

請確定壁掛支架已牢牢固定至顯示器及牆壁。

壁掛式 (mm)	100 x 100
標準螺絲	M4 x L10
螺絲數量	4
壁掛板（選購）	LSW149 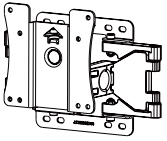

注意

- 請使用 VESA 標準所指定的螺絲。
- 壁掛組件包括安裝指南與所有必要零件。
- 壁掛支架為選購配件。您可以向當地經銷商購買選購配件。
- 對於各個壁掛支架，其螺絲的長度可能不同。若使用超過標準長度的螺絲，產品內部可能因而損壞。
- 如需更多資訊，請參閱壁掛支架的使用者手冊。
- 安裝壁掛板時請勿過度施力，這麼做可能會損壞螢幕。
- 在壁掛板上安裝顯示器之前請先拆下底座，只要以相反方向轉動底座附件即可。

警示

- 移動或安裝顯示器前請先拔下電源線以避免觸電。
- 在天花板或傾斜的牆上安裝顯示器可能會導致顯示器掉落，進而導致受傷。請使用經認可的 LG 壁掛架並聯繫當地經銷商或合格人員。
- 為預防受傷，此設備必須全程參考安裝指示，以安全地將設備連接在牆壁上。
- 若在固定螺絲時過度用力，可能會導致顯示器受損。此狀況所造成的產品損害不在產品保固範圍內。
- 請使用符合 VESA 標準的壁掛支架和螺絲。使用或誤用不當配件或零組件所造成的損害不在產品保固範圍內。
- 從顯示器背面測量時，每個安裝螺絲的長度必須為 8 mm 以下。

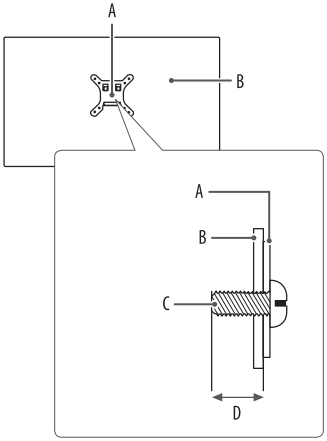

A：壁掛板
B：顯示器背面
C：標準螺絲
D：最大 8 mm

產品和按鈕說明

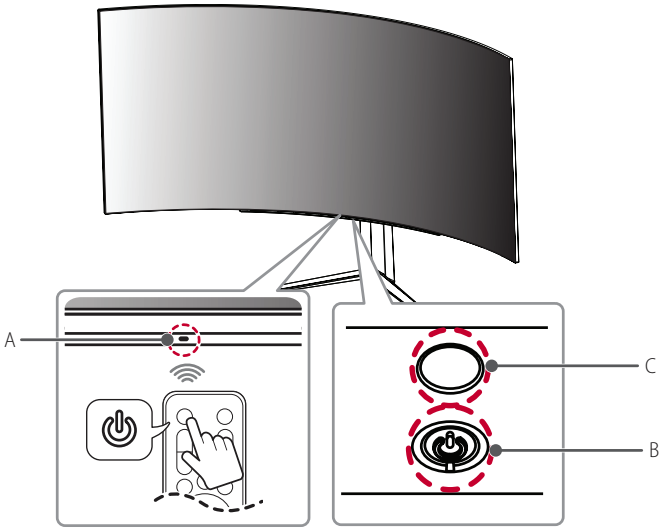

A：遙控感測器
B：電源按鈕
C：燈光

使用按鈕

按下按鈕可操作顯示器。

基本功能

	電源開啟 (按下) 電源關閉 (按住) 移動選單 (按下[1]) 移動選單 (按住[2])

1 移動選單可選擇所需功能。

2 您可以在顯示器開啟時進入選單以變更功能。

選單設定

	關閉顯示器。
	變更外部輸入。
/	調整音量。
/	調整亮度。

調整底座高度

1 將安裝至底座底板的顯示器以直立方式放置。

2 務必用兩手抓握及控制顯示器。

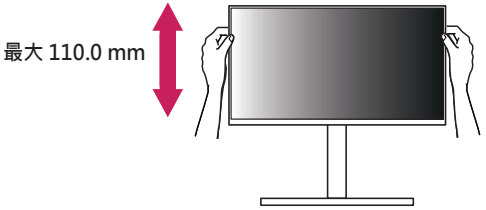

⚠ 警告

- 調整螢幕高度時，請勿將手放在底座主體上，以避免手指受傷。

調整角度

1 將安裝至底座底板的顯示器以直立方式放置。
2 調整螢幕的角度。
您可以向前或向後 -5° 至 15° 調整螢幕角度，以獲得舒適的觀賞體驗。您也可以將螢幕角度左右調整 10 度。

⚠ 警告

- 調整螢幕時，為了避免手指受傷，請勿持握顯示器外框的下半部，如下圖所示。
- 調整顯示器的角度時，請小心不要碰觸或按壓螢幕區域。

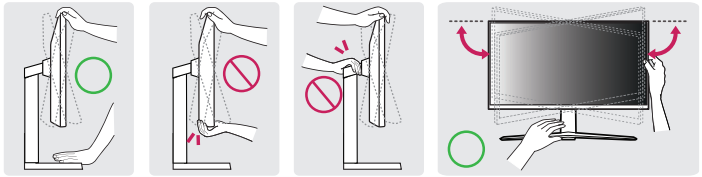

注意

- 顯示器頭端的左側或右側可以稍微上下轉動（最多可達 3°）。以便使用者可調整顯示器頭端的水平度。

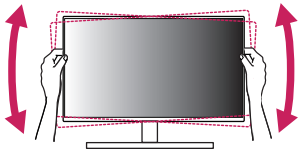

支援的驅動程式和軟體

您可以從 LGE 網站（*www.lg.com*）下載並安裝最新版本。
- 顯示器驅動程式 / OnScreen Control / LG Calibration Studio / Dual Controller

使用顯示器

- 本手冊中的圖例可能與實際的產品有所差異。

按電源按鈕(⏻)或遙控器上的 ⚙ **(設定)** 按鈕後，從 [輸入] 選單中選擇對應的輸入或按遙控器上的 ⏍ **(輸入)** 按鈕選擇所需的輸入。

⚠ **警示**

- 若您使用未經 LG 認證的一般傳輸線，螢幕可能不會顯示畫面或影像可能會有雜訊。
- 請勿長時間按壓螢幕。否則可能導致影像失真。
- 請勿讓螢幕長時間顯示靜態影像。否則可能導致影像殘留。可能的話，請使用電腦的螢幕保護程式。
- 將電源線連接至插座時，請使用接地（3 孔）的多孔插座或接地的電源插座。(視國家而定)
- 在低溫地區開啟顯示器時，顯示器可能會閃爍。此為正常現象。
- 畫面上有時可能出現一些紅點、綠點或藍點。此為正常現象。
- 請務必使用產品隨附的傳輸線。否則可能會導致裝置故障。

連接到電腦

- 本顯示器支援Plug and Play* 功能。

* Plug and Play：可讓您將裝置新增至電腦，而不必重新設定任何項目，或手動安裝任何驅動程式。

HDMI 連線

將數位視訊和音訊訊號從電腦傳輸至顯示器。

注意

- 使用 DVI 轉 HDMI / DP (DisplayPort) 轉HDMI 傳輸線可能會導致相容性問題。
- 使用具有 HDMI 標誌的認證傳輸線。如果您不是使用經過認證的 HDMI 線材，畫面可能無法顯示，或可能出現連線錯誤。
- 建議的 HDMI 纜線類型
  - 高速 HDMI®/™ 傳輸線
  - 配備乙太網路的高速 HDMI®/™ 傳輸線

DisplayPort 連接

將數位視訊和音訊訊號從電腦傳輸至顯示器。

注意

- 視電腦的 DP (DisplayPort) 版本而定，可能沒有視訊或音訊輸出插孔。
- 如果您是使用 Mini DisplayPort 輸出圖形卡，請使用支援 DisplayPort1.4 的 Mini DP 轉 DP (Mini DisplayPort 轉 DisplayPort) 傳輸線或接頭。（另售）

連接至 AV 裝置

HDMI 連線

HDMI 會將數位視訊和音訊訊號從 AV 裝置傳輸至顯示器。

注意

- 使用 DVI 轉 HDMI / DP (DisplayPort) 轉HDMI 傳輸線可能會導致相容性問題。
- 使用具有 HDMI 標誌的認證傳輸線。如果您不是使用經過認證的 HDMI 線材，畫面可能無法顯示，或可能出現連線錯誤。
- 建議的 HDMI 纜線類型
  - 高速 HDMI®/™ 傳輸線
  - 配備乙太網路的高速 HDMI®/™ 傳輸線

連接周邊設備

USB 裝置連接

本產品上的 USB 連接埠功能如同 USB 集線器。

注意

- 建議您先安裝所有的 Windows Updates，讓 Windows 為最新狀態之後再連接產品使用。
- 周邊裝置另購。
- USB 連接埠可以連接鍵盤、滑鼠或 USB 裝置。
- 充電速度視裝置而異。

警示

- 需小心使用 USB 裝置。
  - 可能無法辨識已安裝自動辨識程式或使用自身驅動程式的 USB 裝置。
  - 部分 USB 裝置可能不受支援或無法正確運作。
  - 建議在供電情況下使用 USB 集線器或硬碟機。(如果供電不足，可能無法正確辨識 USB 裝置。)

光輸出揚聲器連接

支援光輸出揚聲器連接，可連接顯示器和音訊裝置。

注意

- 周邊產品另售。
- 視電腦和外部裝置的音訊設定而定，揚聲器功能可能受限。

耳機連接

透過耳機連接埠將周邊裝置連接至顯示器。

注意

- 周邊裝置另購。
- 視電腦和外部裝置的音訊設定而定，耳機和揚聲器功能可能受限。
- 只有在顯示器上的 USB 連接埠連接至電腦上的 USB 連接埠時，麥克風才能運作。

使用遙控器

更換遙控器電池

1 拆下螺絲以打開電池蓋。
2 插入要更換的電池 (CR2025/ 3 V)，使 ⊕ 側對準電池槽上的標籤。
3 關上電池蓋並鎖緊螺絲。

若要取出電池，請執行與安裝動作相反的動作。
圖片可能與實際配件不同。

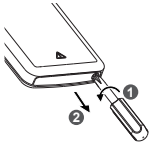

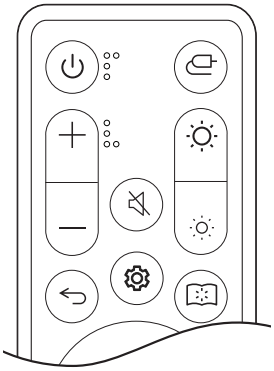

(電源) 開啟或關閉電源。
(輸入) 選擇輸入模式。
+/− (音量) 調整音量大小。
(靜音) 將所有聲音靜音。
/ (亮度) 調整亮度。
(上一頁) 回到上一步。
(設定) 使主選單畫面出現或消失。
(閱讀器模式) 變更為閱讀器模式。

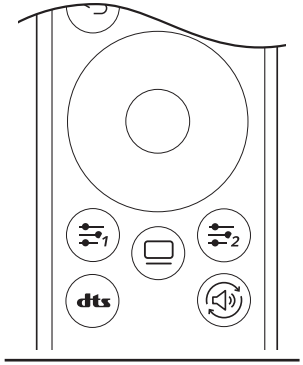

(方向按鈕和確定) 讓您移動、選擇和調整選單。
/ (用戶自訂按鍵) 前往使用者指定的選單。
(OLED保養) 前往 [OLED保養] 選單。
(DTS Headphone:X) 選擇所需的聲音設定。
(音效輸出) 變更音訊輸出方式。

警示

- 務必將遙控器指向顯示器上的遙控感測器。
- 不應將產品的內部和外部電池暴露在過度高溫下，例如陽光直射、火源等位置。
- 如果安裝錯誤類型的電池，則有起火或爆炸風險。

使用者設定

注意

- 顯示器 OSD (螢幕顯示) 可能與使用手冊中的描述不同。

啟動主選單

1 按遙控器上的 ⚙ **(設定)** 按鈕。
2 按遙控器上的方向按鈕和確定以調整選項。
3 再按一次遙控器上的 ⚙ **(設定)** 按鈕或按 ↩ **(上一頁)** 按鈕退出主選單。

選單設定



[遊戲 模式] [遊戲調校] [畫面調校] [輸入] [一般設定]

[遊戲 模式]

⚙ **(設定) > [遊戲 模式]**

- [Gamer 1]/[Gamer 2]：[Gamer 1] 和 [Gamer 2] 影像模式可讓您儲存兩組自訂顯示設定，包括遊戲相關設定選項。
- [FPS]：此模式針對 FPS 遊戲最佳化。適合用於畫面較暗的 FPS 遊戲。
- [RTS]：此模式針對 RTS 遊戲最佳化。
- [生動]：將畫面最佳化以呈現鮮豔色彩。
- [閱讀]：將畫面最佳化以便閱讀文件。
- [HDR效果]：將螢幕最佳化為適合高動態範圍。
- [sRGB]：適合顯示器與印表機的標準 RGB 色彩空間。
- [色弱模式]：此模式適合無法分辨紅色和綠色的使用者，可讓有色弱問題的使用者輕鬆分辨這兩種色彩。
- [校準 1]/[校準 2]：調整至校準的畫面。
  - 請安裝 LG Calibration Studio 以執行校準。

注意

- 可依照輸入訊號設定 [遊戲 模式]。
- 如果在 DP(DisplayPort)輸入中變更 [遊戲 模式]，畫面可能會閃爍，或電腦畫面解析度可能會受影響。
- 依 Windows 10 作業系統設定而定，HDR 內容不會正常顯示，請檢查 Windows 中的 HDR 開啟/關閉設定。
- 當 HDR 功能開啟時，字元或影像品質可能根據圖形卡效能而變差。
- HDR 功能開啟時，若變更顯示器輸入或電源開啟/關閉，根據顯示卡效能而定，可能發生螢幕閃爍或裂化。
- 欲瞭解顯示卡和遊戲是否支援 HDR，請造訪製造商的網站。

[遊戲調校]

(設定) > [遊戲調校]

- [Adaptive-Sync]/[VRR]：此功能可在遊戲環境中呈現清晰的畫面，無畫面撕裂或卡頓。
  然而，在某些遊戲環境中可能會發生畫面閃爍。
- [黑色穩定器]：您可以控制黑色對比度，提升黑暗場景的可見度。您可以在較暗的遊戲畫面上輕易辨別物體。
- [十字線]：十字線會針對第一人稱射擊(FPS)遊戲在畫面中央提供標記。
  使用者可從四種不同的十字線中選擇適合遊戲環境的十字線。
- [FPS 計數器]
  - [開]：在畫面左上角顯示指示器。將反映輸入端接收的實際畫格率。您也可以調整 [FPS 計數器] 的位置。(左上/右上/右下/左下)
  - [關]：不使用 [FPS 計數器] 功能。
  - 無法同時使用 [FPS 計數器] 和 [十字線] 功能。
- [遊戲重新設定]：將遊戲返回預設設定。

[畫面調校]

⚙ (設定) > [畫面調校]

- [亮度]：調整螢幕的亮度。
- [對比度]：調整畫面對比度。
- [銳利度]：調整畫面的銳利度。
- [Gamma]
  - [模式 1]、[模式 2]、[模式 3]：Gamma 值越高，影像會變得越暗。同樣地，Gamma 值越低，影像會變得越亮。
  - [模式 4]：若不需要調整 Gamma 設定，請選擇 [模式 4]。
- [色溫]：設定您自己的色溫。
  - [自訂]：使用者可以自訂紅色、綠色和藍色。
  - [暖色]：將螢幕色彩設為偏紅色調。
  - [自然色]：將螢幕色彩設為紅色與藍色之間的色調。
  - [冷色]：將螢幕色彩設為偏藍色調。
  - [選單]：使用者可以微調色溫。
- [R/G/B]：您可以使用紅色、綠色和藍色自訂影像色彩。
- [6色顯示調校]：透過調整六種色彩 (紅色、綠色、藍色、青色、洋紅色和黃色) 的色調及飽和度並儲存設定，以符合使用者的色彩需求。
  - 色調：調整螢幕的色調。
  - 飽和度：調整螢幕色彩的飽和度。值越低，色彩的飽和度及亮度就越低。值越高，色彩就變得越飽和及越暗。
- [亮度基準]：設定偏移位準 (僅限 HDMI)。
  位移：作為視訊訊號的參考，這是顯示器可顯示的最暗色彩。
  - [高]：保持目前的螢幕對比度。
  - [低]：從目前的螢幕對比度調低黑色色階並調高白色色階。
- [圖像重設]：將影像和色彩重設為預設設定。

[輸入]

(設定) > [設定]

- [輸入列表]：選擇輸入模式。

PBP/PIP 連接		副畫面		
		HDMI 1	HDMI 2	DP
主畫面	HDMI 1	-	o	o
	HDMI 2	o	-	o
	DP	o	o	-

- [寬高比率]：調整螢幕畫面比例。在建議解析度下，[全寬]、[原始] 和 [點對點掃瞄] 選項的顯示效果可能相同。
  - [全寬]：顯示寬螢幕視訊，不論視訊訊號輸入為何。
  - [原始]：根據輸入視訊訊號的畫面比率來顯示視訊。
  - [點對點掃瞄]：不調整原訊號的畫面比例。
  - [電影1]：將螢幕的畫面比率放大為 21:9。
  - [電影2]：將螢幕的畫面比率放大為 21:9，包含底部用來顯示字幕的黑色方塊區域。
- [自動輸入切換]：[自動輸入切換] 設為 [開] 時，顯示器將在連接後自動切換至新的輸入。
- [PBP / PIP]：在一個顯示器上顯示兩種輸入模式的畫面。
- [PIP 尺寸]：變更 PIP 子畫面的大小。
- [PIP 位置]：變更 PIP 子畫面的位置。
- [螢幕切換]：在 PBP/PIP 模式下切換主畫面/子畫面。
- [聲音開關]：在 PBP/PIP 模式下切換主畫面/子畫面聲音。

注意

- 若未使用 [PBP / PIP] 功能，則會停用 [PIP 尺寸]、[PIP 位置]、[螢幕切換] 和 [聲音開關]。
- 在 PBP/ PIP 模式下不支援某些功能及 HDR 功能。

[一般設定]

(設定) > [一般設定]

- [語言]：將選單畫面設為想要的語言。
- [Hexagon Lighting]：設定顯示器背面的燈光。
  - [Static 1]、[Static 2]、[Static 3]、[Static 4]：將燈光設為想要的顏色。
  - [循環]：所有顏色交替出現。
  - [關]：關閉顯示器背面的燈光。
- [用戶自訂按鍵1]/[用戶自訂按鍵2]：可加以設定以方便使用者直接存取所需選單。可使用遙控器上的 **(用戶自訂按鍵)** 按鈕檢查在 [用戶自訂按鍵1]/[用戶自訂按鍵2] 中設定的功能。
- [音效輸出]：變更想要的音訊輸出方式。
- [DTS Headphone:X]：啟用透過耳機實現立體音效。
  - [遊戲]：此模式針對遊戲而最佳化。
  - [娛樂]：此模式針對娛樂而最佳化。
  - [體育]：此模式針對運動賽事而最佳化。
  - [關]：停用 DTS Headphone:X 功能。

- [SMART ENERGY SAVING]：使用明度補償演算法來節省電力。
  - [高]：使用高效率的 [SMART ENERGY SAVING] 功能來節省能源。
  - [低]：使用低效率的 [SMART ENERGY SAVING] 功能來節省能源。
  - [關]：停用功能。
  - 省電資料的值因面板和面板供應商而異。
  - 如果選擇的選項 [SMART ENERGY SAVING] 為 [高] 或 [低]，顯示器亮度會變高或變低，端視來源而定。
- [深度睡眠模式]：[深度睡眠模式] 設為 [開] 時，顯示器在待機模式下的耗電量會降到最低。
  - [開]：啟用 [深度睡眠模式]。
  - [關]：停用 [深度睡眠模式]。
- [自動待機]：未操作顯示器達一定時間後，顯示器將自動切換成待機模式。
- [輸入相容版本]：您可以設定各個輸入以符合連接的裝置所支援的版本。
- [遙控設定]：僅支援顯示器遙控器操作，以防與其他遙控器混淆。
- [蜂鳴器]：此功能可讓您設定蜂鳴器在顯示器電源開啟時發出的聲音。
- [OSD 鎖定]：此功能會停用功能表的設定和調整功能。
  停用所有功能，[畫面調校] 中的 [亮度]、[對比度] 以及 [一般設定] 中的 [輸入]、[OSD 鎖定] 和 [產品資訊] 除外。
- [產品資訊]：將會顯示下列顯示資訊：[開啟電源總計時間]、[解析度]。
- [重設為預設值]：返回預設設定。

關於預防影像殘留的重要資訊

有別於一般 LED/LCD 顯示器，OLED 顯示器的像素自行發光，呈現完美的黑色並創造無光線模糊的清晰影像。

在正常使用產品的情況下不會發生影像殘留，但如果長時間觀看同一畫面，則可能會發生。內建功能可保護螢幕免於可能的影像殘留。

如果螢幕上持續顯示靜態影像，螢幕保護程式將自動降低全螢幕亮度，且螢幕會在一段時間後自動關閉。偵測到影像變化時，會自動將亮度恢復成原始狀態。這並非產品故障。

可能導致影像殘留的相關案例

- 持續顯示於螢幕上固定位置的靜態影像或包含物件/資訊的影像(例如桌面上的圖示、選單等固定視窗，或觀看廣播等內容時的標誌)
- 遊戲主機或機上盒的固定選單/圖示
- 網頁瀏覽器上方角落的固定選單

關於預防影像殘留的建議

- **[螢幕移動]**
  定期細微移動螢幕有助於防止長時間固定的影像造成面板雜訊。
  建議將 **(OLED保養)** > [OLED保養] > [螢幕移動] 設為開啟。
- **[螢幕保護程式]**
  如果螢幕上無任何動靜達到一段時間，螢幕會自動關閉。
  建議將 **(OLED保養)** > [OLED保養] > [螢幕保護程式] 設為開啟。
- **[圖像清除]**
  修正長時間開啟顯示器時可能發生的螢幕問題。校準大約需要 10 分鐘才能完成。
  離上次 [圖像清除] 完成已使用超過 4 小時後，會在進入省電模式或關閉電源時自動執行。
  可在 **(OLED保養)** > [OLED保養] > [圖像清除] 中手動操作。
- **[像素清除]**
  修正長時間開啟顯示器時可能發生的像素問題。校準大約需要 1 分鐘才能完成。
  離上次 [像素清除] 完成已使用超過 500 小時後，會在進入省電模式或關閉電源時自動執行。
  可在 **(OLED保養)** > [OLED保養] > [像素清除] 中手動操作。

關於長時間使用的安全注意事項

由於 OLED 面板的獨特性質，亮度可能會隨著長時間使用而降低。亮度降低屬於永久現象。

此外，在高溫、高濕度或靜止影像/高亮度等情況下反覆使用可能導致殘像、影像模糊或螢幕故障。

產品規格

規格可能變更，恕不另行通知。

~ 符號表示交流電，⎓ 符號表示直流電。

色彩深度：

- 支援 8 位元 / 10 位元 / 12 位元色彩。

解析度

- 最大解析度：
  - 3440 x 1440 @ 240 Hz
- 建議解析度：
  - 3440 x 1440 @ 240 Hz

環境條件

- 操作條件
  - 溫度：0 °C 至 40 °C
  - 濕度：低於 80 %
- 存放條件
  - 溫度：-20 °C 至 60 °C
  - 濕度：低於 85 %

尺寸：顯示器大小 (寬 x 高 x 深)

- 含底座 (mm)：992.7 x 647.7 x 362.5
- 不含底座 (mm)：992.7 x 457 x 218

重量 (不含包裝)

- 含底座 (kg)：10.9
- 不含底座 (kg)：8.6

AC/DC 變壓器

- 型號：ACC-LATP2
  製造商：SHENZHEN HONOR ELECTRONIC CO., LTD
  - 輸入：100-240 V~ 50/60 Hz 2.5 A
  - 輸出：19.5 V ⎓ 10.8 A
- 型號：AD10630LF
  製造商： PI ELECTRONICS (H.K.) Ltd.
  - 輸入：100-240 V~ 50/60 Hz 2.5 A
  - 輸出：19.5 V ⎓ 10.8 A

電源

- 電源分級：19.5 V ⎓ 8.0 A
- 耗電量
  - 操作模式：129 瓦 (一般)*
  - 休眠模式 (待機模式)：≤ 0.5 瓦**

* 耗電量的操作模式是以 LGE 測試標準為測量基準。 (全白模式、最高解析度、出廠狀態)

* 視操作條件與顯示器設定而定，耗電量等級可能有所不同。

** 不使用時，顯示器會在幾分鐘後進入睡眠模式。(最長 5 分鐘)

支援模式

(預設模式、HDMI / DisplayPort)

解析度	水平頻率（kHz）	垂直頻率（Hz）	極性（H/V）	註解
640 x 480	31.469	59.94	-/-	
720 x 480	29.83	59.78	+/-	PIP 480p
800 x 600	37.879	60.317	+/+	
1024 x 768	48.363	60	-/-	
1280 x 720	44.44	59.98	+/-	PIP 720p
1280 x 720	45	60	+/+	HDMI / DP(PIP/PBP)
1280 x 1024	79.976	75.025	+/+	
1720 x 1440	88.83	59.98	+/-	僅限 HDMI HDMI(PBP)
1720 x 1440	150.93	99.95	+/-	PBP
1720 x 1440	182.98	119.99	+/-	PBP
1920 x 1080	67.5	60	+/+	
1920 x 1080	137.26	119.98	+/-	僅限 DisplayPort DisplayPort1.4(DSC) / DisplayPort1.4
2560 x 1440	183	120	+/-	僅限 HDMI HDMI2.1

解析度	水平頻率（kHz）	垂直頻率（Hz）	極性（H/V）	註解
3440 x 1440	73.68	49.99	+/-	
3440 x 1440	88.82	59.97	+/-	HDMI2.1(PC) / DisplayPort
3440 x 1440	127.36	84.96	+/-	僅限 HDMI HDMI2.1
3440 x 1440	150.97	99.98	+/-	僅限 DisplayPort
3440 x 1440	182.99	119.99	+/-	HDMI2.1(PC) / DisplayPort1.4(DSC*) / DisplayPort1.4
3440 x 1440	222.15	143.97	+/-	HDMI2.1(PC) / DisplayPort1.4(DSC*) / DisplayPort1.4
3440 x 1440	388.54	239.99	+/-	建議時制 (HDMI / DisplayPort) HDMI2.1(PC) / DisplayPort1.4(DSC*)

如果使用的輸入時序超出支援的頻率範圍，則反應速度或影像品質可能會下降。
*DSC：顯示串流壓縮。

HDMI 時序 (視訊)

解析度	水平頻率（kHz）	垂直頻率（Hz）
640 x 480p	31.5	60
1280 x 720p	45	60
1920 x 1080p	67.5	60
3840 x 2160p	135	60

疑難排解

螢幕未顯示任何資訊。

- 顯示器電源線是否已插入？
  - 檢查電源線是否已正確插入電源插座。
  - 如果顯示器處於睡眠模式 (待機模式)，請移動滑鼠或按鍵盤上的任一按鍵以開啟顯示器。
  - 檢查電腦是否已開啟。
- 顯示器是否已開啟？
  - 檢查輸入設定是否正確。(**(設定)** > [輸入])
- 是否顯示 [螢幕畫面沒有被設定成建議解析度。] 訊息？
  - 當電腦 (顯示卡) 傳輸的訊號超出顯示器的建議水平或垂直頻率範圍時，便會發生這種情況。請參閱本手冊的產品規格一節，設定適當的頻率。
- 是否顯示 [無信號] 訊息？
  - 當電腦與顯示器之間的訊號線遺失或斷線時，便會顯示此訊息。請檢查纜線並重新連接。
- 是否顯示 [超出範圍] 訊息？
  - 當電腦 (顯示卡) 傳輸的訊號超出顯示器的水平或垂直頻率範圍時，便會發生此情況。請參閱本手冊的產品規格一節，設定適當的頻率。

是否看到「無法辨識顯示器，找到Plug and Play (VESA DDC)顯示器」訊息？

- 您是否已安裝顯示器驅動程式？
  - 請務必從我們的網站安裝顯示器驅動程式：*http://www.lg.com*。
  - 請務必檢查顯示卡是否支援Plug and Play功能。

畫面顯示不穩定或晃動以。/ 及顯示器上出現靜態影像都會留下殘影。

- 您是否選擇適當的解析度？
  - 如果所選解析度為 HDMI 1080i 60/50 Hz (交錯)，畫面可能會閃爍。將解析度變更為 1080p 或建議的解析度。
  - 若未將顯示卡設為建議 (最佳) 解析度，可能會導致文字模糊、畫面變暗、顯示區域遭截斷，或畫面對齊錯誤。
  - 設定方法可能視電腦或作業系統而異，而根據顯示卡的效能而定，某些解析度可能無法使用。若是這種情況，請連絡電腦或顯示卡製造商以取得協助。
- 螢幕上是否出現亮暗點？
  - 使用顯示器時，螢幕上可能出現亮暗像素點 (紅色、綠色、藍色、白色或黑色)。此非錯誤，與顯示器的效能亦無關。

部分功能會停用。

- 按 ⚙ **(設定)** 時是否無法使用某些功能？
  - OSD 已鎖定。停用 [一般設定] 中的 [OSD 鎖定]。

耳機連接埠沒有聲音。

- 顯示的影像是否使用 DisplayPort 或 HDMI 輸入，並且沒有音效？
  - 確定已正確建立耳機連接埠連接。
  - 使用電源按鈕或遙控器上的 **十/ — (音量)** 按鈕調高音量。
  - 將電腦的音訊輸出設為您正在使用的顯示器。(視您所使用作業系統而定，設定可能會有所不同。)
  - 將 [音效輸出] 設為 [耳機輸出]。

授權

每個型號具有不同的授權。請瀏覽 *www.lg.com* 以取得關於授權的更多資訊。

HDMI、HDMI 高畫質多媒體介面、HDMI 商業外觀及 HDMI 識別標章等詞彙均為 HDMI Licensing Administrator, Inc. 的商標或註冊商標。

The SuperSpeed USB Trident logo is a registered trademark of USB Implementers Forum, Inc.

For DTS patents, see *http://patents.dts.com*. Manufactured under license from DTS Licensing Limited. DTS, the Symbol, & DTS and the Symbol together, Headphone:X, and the DTS Headphone:X logo are registered trademarks and/or trademarks of DTS, Inc. in the United States and/or other countries. © DTS, Inc. All Rights Reserved.

開放原始碼軟體注意事項

要獲得 GPL、LGPL、MPL 及其他有義務公開本產品包含開源代源碼授權的源始碼，並存取所有提及的授權條款、版權聲明及其他相關文件，請瀏覽 *https://opensource.lge.com*。

LG 電子還將通過 CD-ROM 向您提供開源代碼，該項收費包透過電子郵件 *opensource@lge.com* 要求進行此類配送（例如媒體、運輸和處理）的費用。

本產品最後一次出貨後的三年內，任何收到此資訊的人享有本優惠。



本產品型號及序號位於產品背面和其中一側。
請記下這些資訊，以方便日後維修時使用。

型號

序號