LG SIGNATURE

MFL71678412
(2005-REV01)

OLED88ZX*

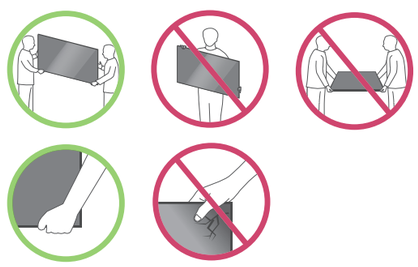

www.lg.com

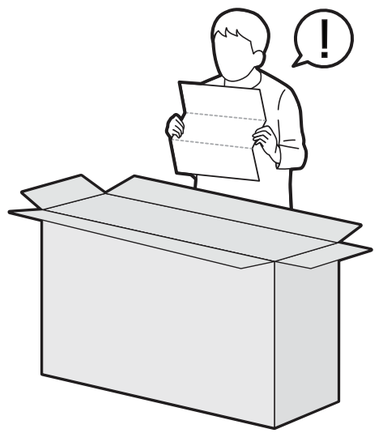

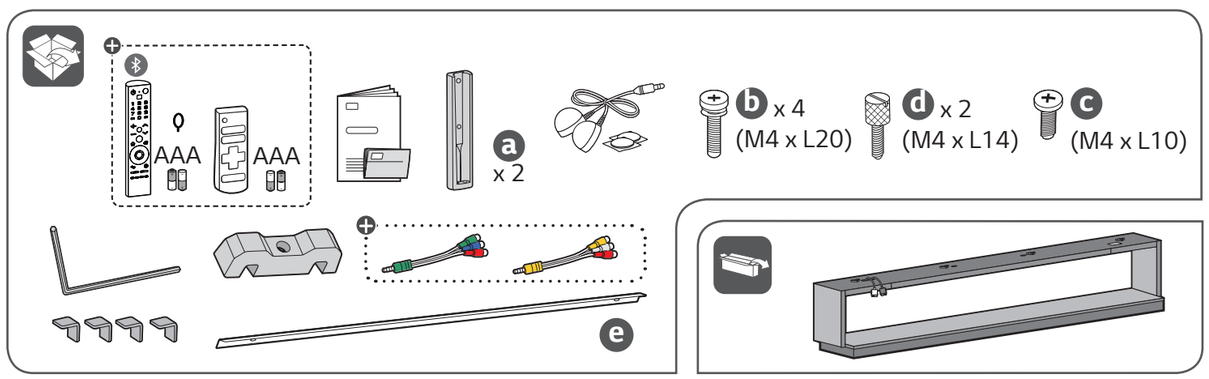



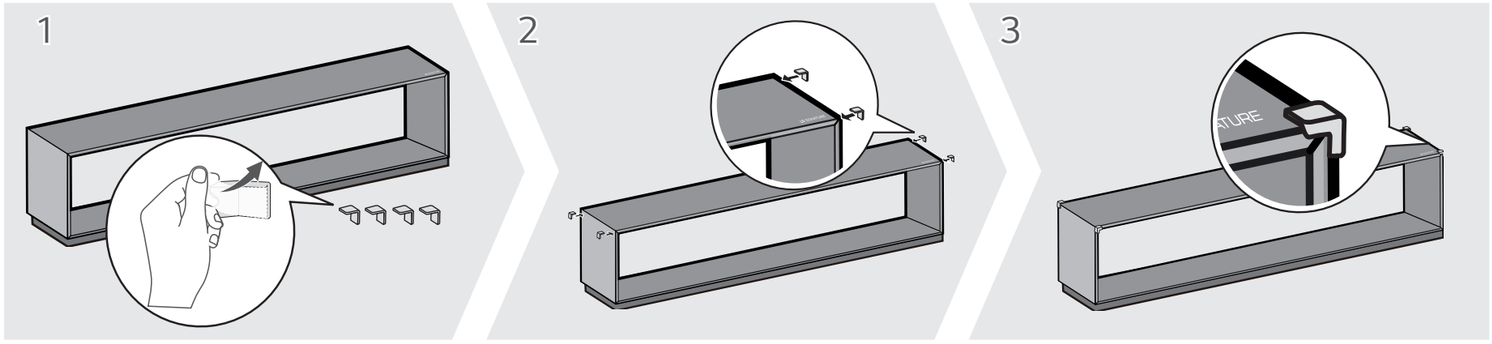

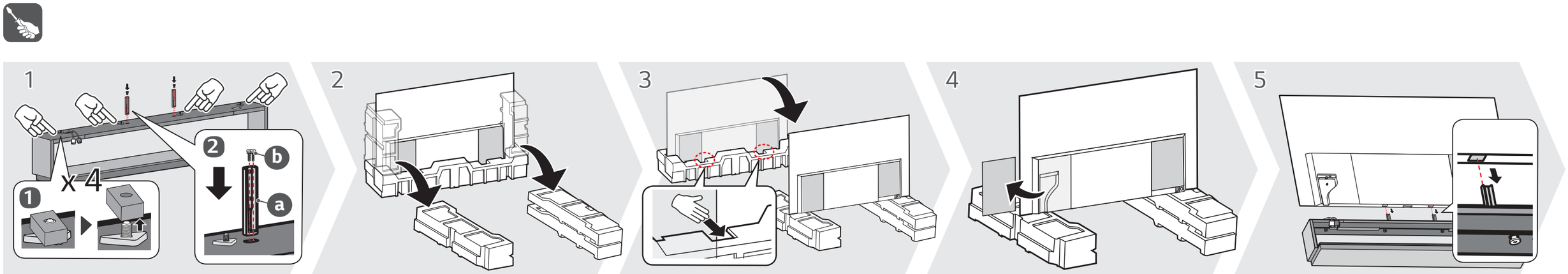

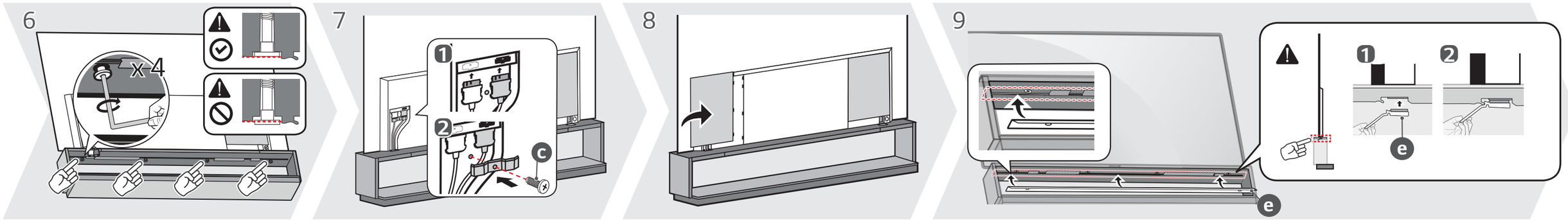

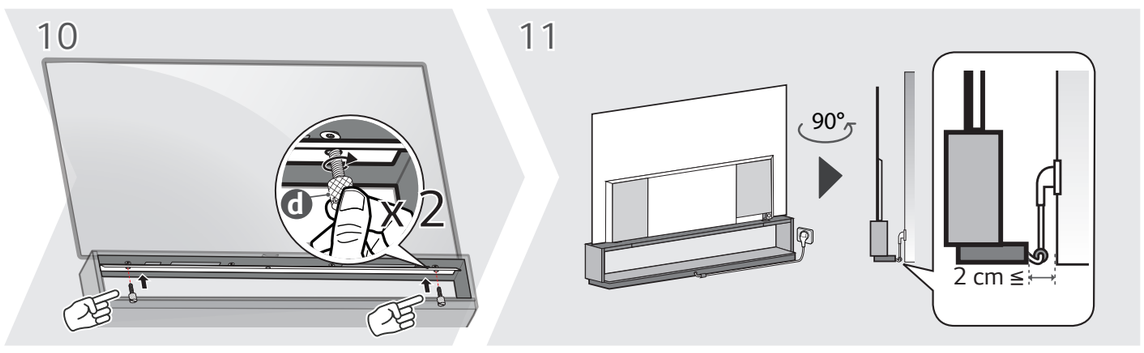

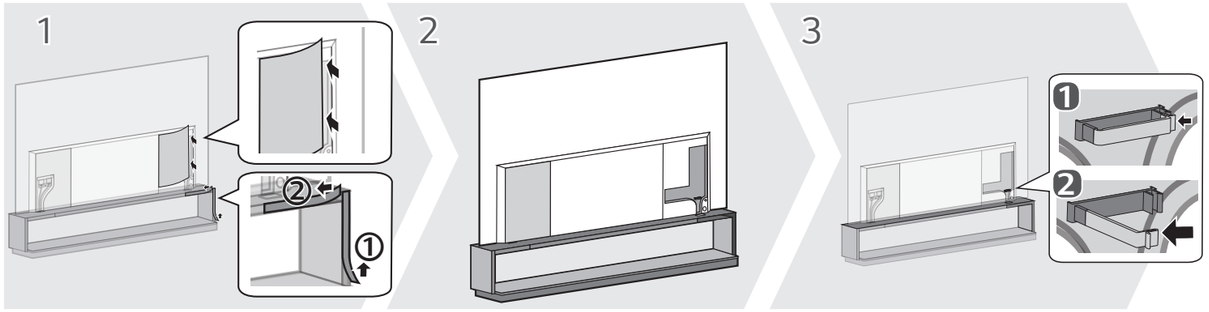

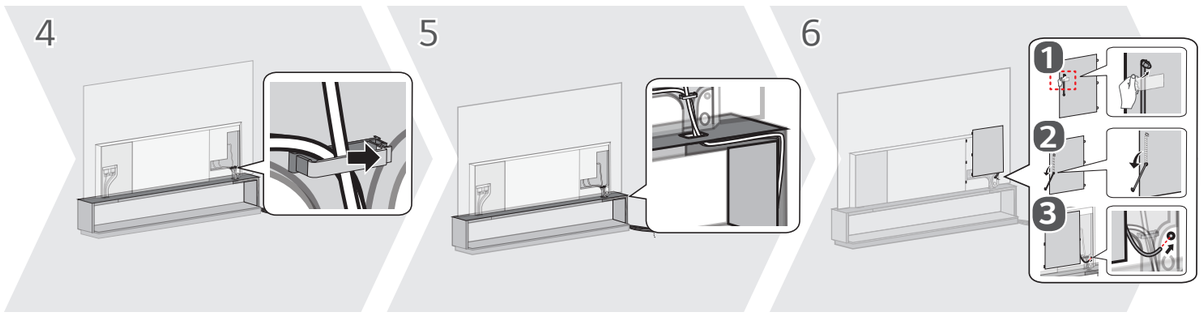

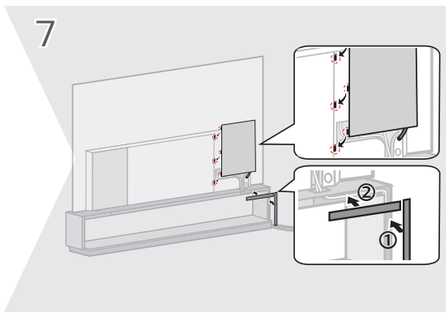

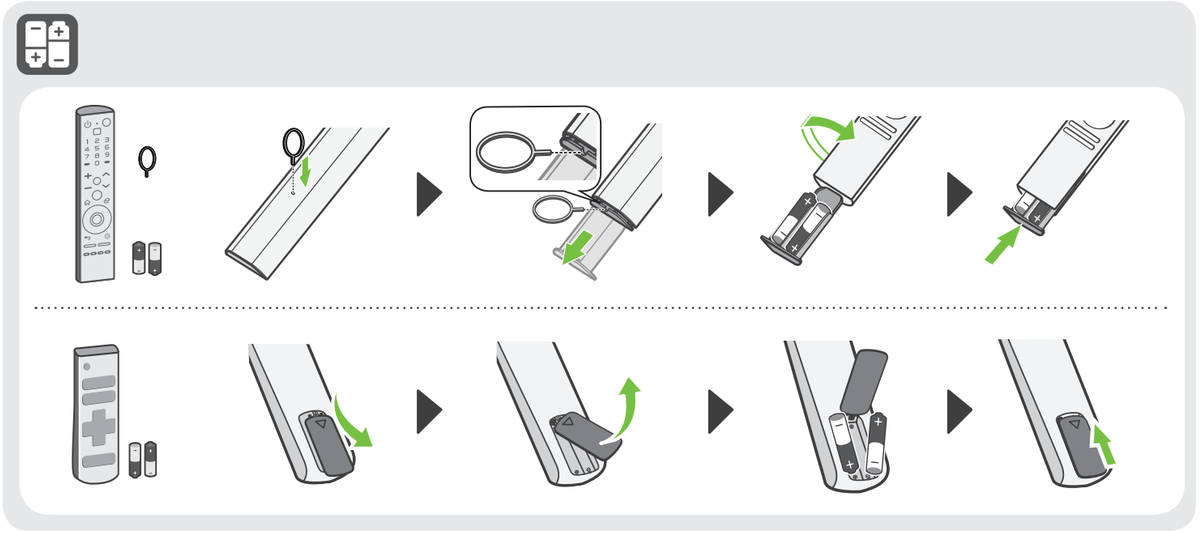



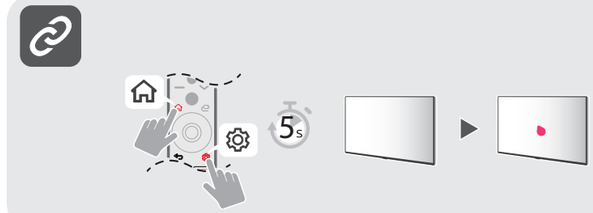



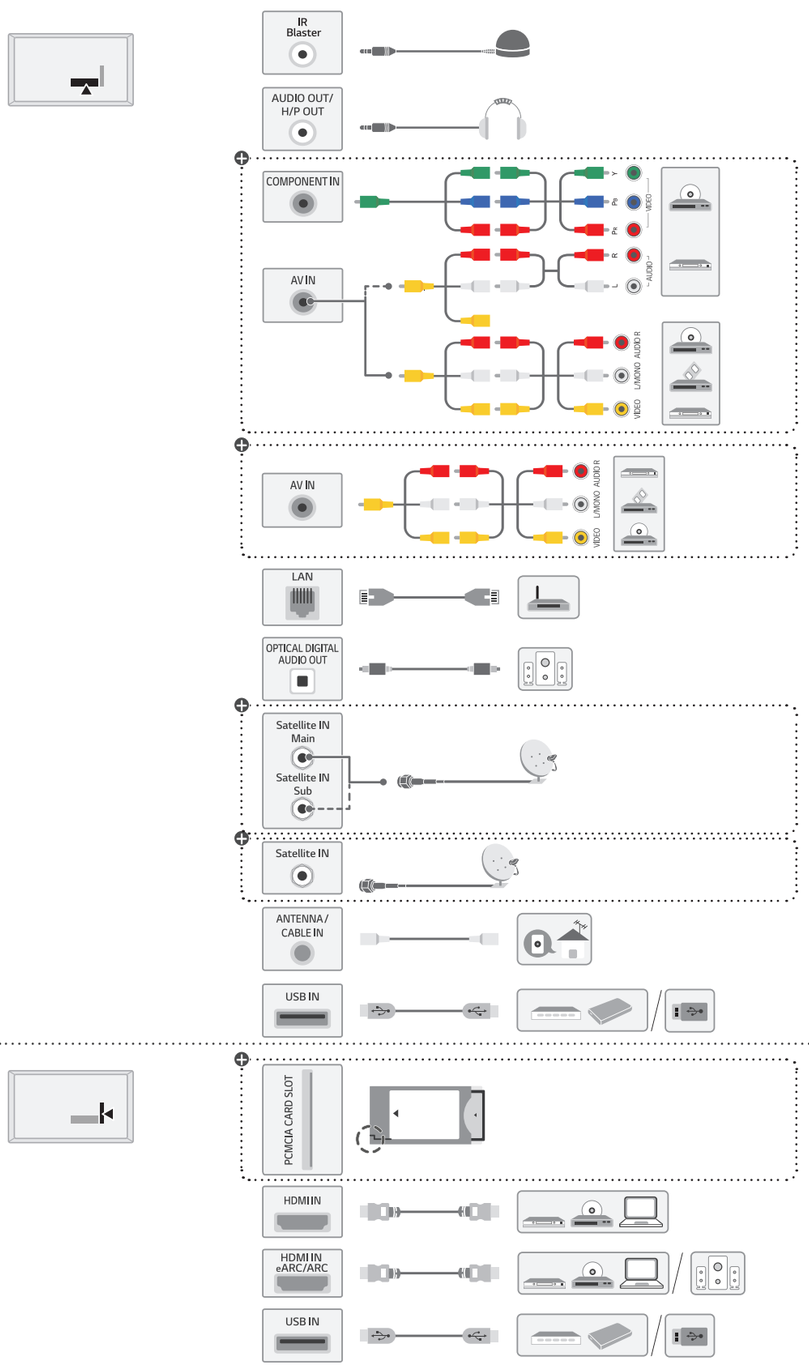

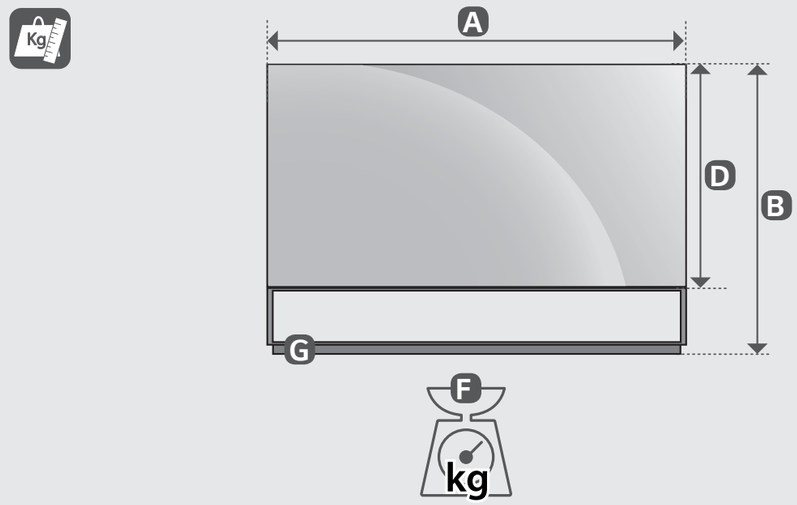

	A	B	C	D	E	F	F - G
	(mm)					(kg)	
OLED88ZXPTA OLED88ZXPVA	1961	1456	281	1120	49.9	104.0	42.0
Power requirement / متطلبات الطاقة / Alimentation / Requisito de alimentação / דרישות חשמל / แรงดันและความถี่ไฟฟ้า / Nguồn điện yêu cầu	AC 200-240 V ~ 50 / 60 Hz تيار متردد 200-240 فولت ~ 50 / 60 هرتز						

English
- Read **Safety and Reference.**
- The Analog Gender adapter can be purchased separately at Customer Service.

العربية
- قراءة **الأمان والمرجع**.
- يمكن شراء النوع التناظري بشكل منفصل من دعم عملاء LG.

Français
- Lire le document **Sécurité et référence.**
- L'adaptateur analogique peut être acheté séparément auprès du SAV.

Português
- Consulte o manual **Segurança e referência.**
- O adaptador analógico pode ser comprado em separado no Serviço de Apoio ao Cliente da LG.

עברית
- יש לקרוא את **הוראות בטיחות, הפניות ואיזכורים.**
- כבל לחיבור אנאלוגי ניתן לרכישה במרכז השירות והתמיכה של LG ובחנויות למוצרי חשמל.

ภาษาไทย
- โปรดอ่านคู่มือผู้ใช้**ความปลอดภัยและการอ้างอิง**
- **สายรวมสัญญาณ Component และ AV สามารถซื้อแยกต่างหากได้ที่ศูนย์บริการของบริษัท**

Tiếng Việt
- Đọc phần **An toàn và Tham khảo.**
- Đầu chuyển tín hiệu analog có thể mua riêng tại Trung tâm chăm sóc khách hàng của LG.

⊕ : Depending on model / حسب الطراز / Selon le modèle / Dependendo do modelo / בהתאם לדגם / ขึ้นอยู่กับรุ่น / Tùy theo mã sản phẩm